平成28年度 受(Ⅱ・Ⅲ)道第3号

みやぎ県北高速幹線道路(Ⅱ・Ⅲ)道路改良(3-2工区)工事

数量計算書

(参考資料)

宮城県道路公社

目　　次

	頁
1.数量総括表	1
(Ⅱ期中田工区)(本線：No.16～No.30+15.0)	
2.道路土工	4
3.排水構造物工	15
4.第2号管渠工	49
5.第4号函渠工	63
6.擁壁工(補強土壁工)	94
(Ⅲ期佐沼工区)(Eﾗﾝﾌﾟ：No.4～No.17+9.27)	
7.道路土工	136
8.排水構造物工	141
END	164

1. 数　量　総　括　表

数 量 総 括 表

工　種	種　別	細　別	規　格	単位	Ⅱ期(中田工区) 本線No.16～No.30+15 数　量	計上数量	Ⅲ期(佐沼工区) Eランプ No.4～No.17+9.27 数　量	計上数量	摘　要
道路土工									
	掘削工								
		掘削		m3	32667.6	32,700	11605.8	11,600	
	路体盛土								
		路体盛土	流用土	m3	121.7	120			
		畦畔盛土	流用土	m3	72.0	70	40.2	40	
	残土処理工								
		土砂等運搬	L=0.3km以下	m3	12,559.3	12,560	11,704.4	11,700	
		土砂等運搬	L=3km以下	m3	20,000.0	20,000			
排水構造物工									
	作業土工								
		床掘り		m3	186.0	190	288.2	290	
		埋戻し	流用土	m3	100.6	100	149.4	150	
		基面整正		m2	193.1	190	332.1	330	
	側溝工								
		ﾍﾞﾝﾁﾌﾘｭｰﾑ	BFⅠ-B400-H260	m	281.6	282	275.7	276	
		U型ﾌﾘｭｰﾑ	UF-B600-H480	m	124.2	124			
		排水ﾌﾘｭｰﾑ	HF-B600-H600	m	117.8	118			
		ﾍﾞﾝﾁﾌﾘｭｰﾑﾎﾞｯｸｽ	BFB-B400-H360	m	7.1	7			
		自由勾配側溝	B400-H600	m			130.0	130	
		〃	B400-H900	m			18.0	18	
	管渠工								
		ﾋｭｰﾑ管	PK1-RC1-D450	m	17.1	17			
			PK1-RC1-D1200	m	10.0	10.0			
	集水桝								
		第4種集水桝	SM-B600-L600-H600	箇所	5.0	5	3.0	3	
		第5種集水桝	SM-B600-L600-H700	箇所	1.0	1			
		第7種集水桝	SM-B700-L700-H800	箇所	3.0	3	1.0	1	
		第10種集水桝	SM-B800-L800-H800	箇所	1.0	1			
		第17種集水桝	SM-B1400-L1400-H1500	箇所	2.0	2			
		第20種集水桝	SM-B700-L700-H1100	箇所			1.0	1	
		第21種集水桝	SM-B800-L800-H1100	箇所			1.0	1	
		ｸﾞﾚｰﾁﾝｸﾞ蓋	T25:600×600用	枚	2.0	2			
		〃	T25:800×800用	枚			1.0	1	
		縞鋼板蓋	600×600用	枚	4.0	4	3.0	3	
		〃	700×700用	枚	3.0	3	2.0	2	
		〃	800×800用	枚	1.0	1			
			1400×1400用	組	2.0	2			

数 量 総 括 表

工　種	種　別	細　別	規　格	単位	Ⅱ期(中田工区) 本線No.16～No.30+15 数　量	計上数量	Ⅲ期(佐沼工区) Eランプ No.4～No.17+9.27 数　量	計上数量	摘　要
第2号管渠工									
	作業土工								
		床掘り		m3	1731.0	1,700			
		埋戻し	流用土	m3	730.5	730			
		土砂等運搬	L=0.3km以下	m3	919.3	920			
		基面整正		m2	16.6	17			
	ﾌﾟﾚｷｬｽﾄｶﾙﾊﾞｰﾄ工								
		ﾌﾟﾚｷｬｽﾄﾎﾞｯｸｽ	1000×1000	m	4.2	4.2			
	管渠工								
		暗渠排水管 耐圧ﾎﾟﾘｴﾁﾚﾝﾘﾌﾞ管	D1200	m	43.5	43.5			
	集水桝								
		呑口桝	1300-1300-1400	箇所	1.0	1			
		吐口桝	1400-1400-1600	箇所	1.0	1			
		中間桝	1400-1400-1800	箇所	1.0	1			
		縞鋼板蓋	1300×1300用	組	1.0	1			
		〃	1400×1400用	組	2.0	2			
	排水構造物撤去工								
		暗渠排水管 耐圧ﾎﾟﾘｴﾁﾚﾝﾘﾌﾞ管	D1000	m	61.1	61.1			
第4号函渠工									
	作業土工								
		床掘り		m3	1948.0	1,900			
		埋戻し	流用土	m3	1563.0	1,600			
		基面整正		m2	102.0	100			
		土砂等運搬	L=0.3km以下	m3	211.0	210			
	場所打函渠工								
		函渠	24-8-25-55%	m3	174.1	174			
		鉄筋	SD345　D13	t	4.982	4.98			
		鉄筋	SD345　D16～25	t	7.617	7.62			
		鉄筋	SD345　D29～32	t	4.084	4.08			
擁壁工									
	補強土壁工								
		ｼﾞｵﾃｷｽﾀｲﾙ壁面材 組立・設置	鋼製ﾕﾆｯﾄ	m2	25.0	25			
		ｼﾞｵﾃｷｽﾀｲﾙ敷設・ まき出し・締固め	(排水材含む)	m2	84.0	84			
仮設工									
	防塵対策工								
		タイヤ洗浄装置	前後輪型	台			1	1	
	交通誘導員								
		交通誘導員		式			1	1	
共通仮設									
	技術管理費								
		平板載荷試験	100kN/m2以内	式	1	1			4号函渠工

2. 道　路　土　工

土 工 数 量 集 計 表 （本線）

種別	細別	規格	単位	数量	摘要
掘削	オープン掘削	土砂	m^3	32,667.6	
		（土砂合計）	m^3	32,667.6	
盛土	路体盛土	1.0m≦W＜2.5m	m^3	121.7	
	畦畔盛土	〃	m^3	72.0	
		（盛土合計）	m^3	193.7	
土砂運搬	残土	L=0.3km以下	m^3	12,559.3	
		L=3km以下	m^3	20,000.0	
		（土砂運搬合計）	m^3	32,559.3	差引土量計算書より

差引土量計算書

種 別	細 別	規 格	区分	単位	数 量	備 考
切　土	土砂	道路土工	掘削	m3	32667.6	
		排水構造物工作業土工	〃	m3	186.0	
		(土砂合計)		m3	32853.6	
		①(全体切土量)		**m3**	**32853.6**	
盛　土		道路土工		m3	193.7	
		排水構造物工作業土工	埋戻しC	m3	0.0	
		〃	埋戻しD	m3	100.6	
		②(全体盛土量)		**m3**	**294.3**	
土砂運搬		**(残土処理)**		**m3**	**32559.3**	**①-②**

道 路 土 工 集 計 表

種　　別	細　　別	規　　格	数量区分	単位	本線数量	側道(左側)数量	側道(右側)数量	合　計	摘　　要
掘削工									
掘削工計									
	土 砂	ｵｰﾌﾟﾝｶｯﾄ部	砂・砂質土	m3	30569.7	240.7	1857.2	32667.6	
路体盛土工									
路体盛土工計									
		1.0m≦W＜2.5m	砂・砂質土	m3	－	121.7	－	121.7	
畦畔盛土									
			砂・砂質土	m3	24.0	4.3	43.7	72.0	

（本線）

測　　点	距　　離	掘削工:土　砂 ｵｰﾌﾟﾝｶｯﾄ部:砂・砂質土 断面積	平均面積	土　量				摘　　要
NO　16 +　0.000		0.0						
NO　16 +　0.000	0.000	22.2	11.10	0.0				
NO　16 +　17.050	17.050	9.1	15.65	266.8				
NO　17 +　0.000	2.950	9.1	9.10	26.8				
NO　18 +　0.000	20.000	8.8	8.95	179.0				
NO　18 +　2.950	2.950	8.8	8.80	26.0				
NO　19 +　0.000	17.050	375.5	192.15	3276.2				
NO　20 +　0.000	20.000	383.6	379.55	7591.0				
NO　21 +　0.000	20.000	403.6	393.60	7872.0				
NO　22 +　0.000	20.000	36.7	220.15	4403.0				
NO　23 +　0.000	20.000	28.6	32.65	653.0				
NO　23 +　13.293	13.293	55.9	42.25	561.6				
NO　24 +　0.000	6.707	66.3	61.10	409.8				
NO　25 +　0.000	20.000	88.6	77.45	1549.0				
NO　26 +　0.000	20.000	90.3	89.45	1789.0				
NO　27 +　0.000	20.000	14.9	52.60	1052.0				
NO　28 +　0.000	20.000	13.9	14.40	288.0				
NO　28 +　13.293	13.293	13.0	13.45	178.8				
NO　29 +　0.000	6.707	12.1	12.55	84.2				
NO　30 +　0.000	20.000	10.0	11.05	221.0				
NO　30 +　15.000	15.000	9.0	9.50	142.5				
合　計				30569.7				

（本線）

測　　点	距　　離	畦畔盛土:						摘　　要
		W＜1.0:砂・砂質土						
		断面積	平均面積	土　量				
NO　16 +　0.000		0.0						
NO　16 +　0.000	0.000	0.0	0.00	0.0				
NO　17 +　0.000	20.000	0.0	0.00	0.0				
NO　18 +　0.000	20.000	0.0	0.00	0.0				
NO　19 +　0.000	20.000	0.2	0.10	2.0				
NO　20 +　0.000	20.000	0.2	0.20	4.0				
NO　21 +　0.000	20.000	0.2	0.20	4.0				
NO　22 +　0.000	20.000	0.2	0.20	4.0				
NO　23 +　0.000	20.000	0.2	0.20	4.0				
NO　23 +　13.293	13.293	0.2	0.20	2.7				
NO　24 +　0.000	6.707	0.2	0.20	1.3				
NO　25 +　0.000	20.000	0.0	0.10	2.0				
NO　26 +　0.000	20.000	0.0	0.00	0.0				
NO　27 +　0.000	20.000	0.0	0.00	0.0				
NO　28 +　0.000	20.000	0.0	0.00	0.0				
NO　28 +　13.293	13.293	0.0	0.00	0.0				
NO　29 +　0.000	6.707	0.0	0.00	0.0				
NO　30 +　0.000	20.000	0.0	0.00	0.0				
NO　30 +　15.000	15.000	0.0	0.00	0.0				
合　計		24.0						

（側道:左側）

測　　点	距　　離	掘削工:土　砂 ｵｰﾌﾟﾝｶｯﾄ部:砂・砂質土 断面積	平均面積	土　量				摘　　要
NO　16 +　0.000		0.0						
NO　16 +　0.000	0.000	0.0	0.00	0.0				
NO　17 +　0.000	20.000	0.0	0.00	0.0				
NO　18 +　0.000	20.000	0.0	0.00	0.0				
NO　19 +　0.000	20.000	0.0	0.00	0.0				
NO　20 +　0.000	20.000	0.0	0.00	0.0				
NO　21 +　0.000	20.000	0.0	0.00	0.0				
NO　22 +　0.000	20.000	0.0	0.00	0.0				
NO　23 +　0.000	20.000	0.0	0.00	0.0				
NO　23 +　13.293	13.293	0.0	0.00	0.0				
NO　24 +　0.000	6.707	0.0	0.00	0.0				
NO　24 +　8.400	8.400	0.0	0.00	0.0				
NO　24 +　8.400	0.000	2.0	1.00	0.0				
NO　25 +　0.000	11.600	2.0	2.00	23.2				
NO　26 +　0.000	20.000	1.8	1.90	38.0				
NO　27 +　0.000	20.000	1.9	1.85	37.0				
NO　28 +　0.000	20.000	1.9	1.90	38.0				
NO　28 +　13.293	13.293	1.9	1.90	25.3				
NO　29 +　0.000	6.707	1.9	1.90	12.7				
NO　30 +　0.000	20.000	1.9	1.90	38.0				
NO　30 +　15.000	15.000	1.9	1.90	28.5				
合　計				240.7				

（側道:左側）

測　　点	距　　離	路体盛土工:						摘　　要
		1.0≦W＜2.5:砂・砂質土						
		断面積	平均面積	土　量				
NO　16 +　0.000		0.0						
NO　16 +　0.000	0.000	0.0	0.00	0.0				
NO　17 +　0.000	20.000	0.0	0.00	0.0				
NO　18 +　0.000	20.000	0.0	0.00	0.0				
NO　19 +　0.000	20.000	0.0	0.00	0.0				
NO　20 +　0.000	20.000	0.0	0.00	0.0				
NO　21 +　0.000	20.000	0.0	0.00	0.0				
NO　22 +　0.000	20.000	0.0	0.00	0.0				
NO　23 +　0.000	20.000	0.0	0.00	0.0				
NO　23 +　13.293	13.293	0.0	0.00	0.0				
NO　24 +　0.000	6.707	0.0	0.00	0.0				
NO　24 +　8.400	8.400	0.0	0.00	0.0				
NO　24 +　8.400	0.000	0.0	0.00	0.0				
NO　25 +　0.000	11.600	0.9	0.45	5.2				
NO　26 +　0.000	20.000	1.2	1.05	21.0				
NO　27 +　0.000	20.000	1.0	1.10	22.0				
NO　28 +　0.000	20.000	1.0	1.00	20.0				
NO　28 +　13.293	13.293	1.0	1.00	13.3				
NO　29 +　0.000	6.707	1.0	1.00	6.7				
NO　30 +　0.000	20.000	1.0	1.00	20.0				
NO　30 +　15.000	15.000	0.8	0.90	13.5				
合　計		121.7						

（側道:左側）

測　　点	距　　離				畦畔盛土:			摘　　要
					W＜1.0:砂・砂質土			
					断面積	平均面積	土　量	
NO　16 +　0.000					0.0			
NO　16 +　0.000	0.000				0.0	0.00	0.0	
NO　17 +　0.000	20.000				0.0	0.00	0.0	
NO　18 +　0.000	20.000				0.0	0.00	0.0	
NO　19 +　0.000	20.000				0.0	0.00	0.0	
NO　20 +　0.000	20.000				0.0	0.00	0.0	
NO　21 +　0.000	20.000				0.0	0.00	0.0	
NO　22 +　0.000	20.000				0.0	0.00	0.0	
NO　23 +　0.000	20.000				0.0	0.00	0.0	
NO　23 +　13.293	13.293				0.0	0.00	0.0	
NO　24 +　0.000	6.707				0.0	0.00	0.0	
NO　24 +　8.400	8.400				0.0	0.00	0.0	
NO　24 +　8.400	0.000				0.2	0.10	0.0	
NO　25 +　0.000	11.600				0.2	0.20	2.3	
NO　26 +　0.000	20.000				0.0	0.10	2.0	
NO　27 +　0.000	20.000				0.0	0.00	0.0	
NO　28 +　0.000	20.000				0.0	0.00	0.0	
NO　28 +　13.293	13.293				0.0	0.00	0.0	
NO　29 +　0.000	6.707				0.0	0.00	0.0	
NO　30 +　0.000	20.000				0.0	0.00	0.0	
NO　30 +　15.000	15.000				0.0	0.00	0.0	
合　計							4.3	

（側道:右側）

測　　点	距　　離	掘削工:土　砂 ｵｰﾌﾟﾝｶｯﾄ部:砂・砂質土 断面積	平均面積	土　量				摘　　要
NO　16 +　0.000		0.0						
NO　16 +　0.000	0.000	2.0	1.00	0.0				
NO　17 +　0.000	20.000	2.0	2.00	40.0				
NO　18 +　0.000	20.000	4.4	3.20	64.0				
NO　19 +　0.000	20.000	15.1	9.75	195.0				
NO　20 +　0.000	20.000	10.8	12.95	259.0				
NO　21 +　0.000	20.000	18.4	14.60	292.0				
NO　22 +　0.000	20.000	15.9	17.15	343.0				
NO　23 +　0.000	20.000	2.2	9.05	181.0				
NO　23 +　13.293	13.293	2.3	2.25	29.9				
NO　24 +　0.000	6.707	2.3	2.30	15.4				
NO　25 +　0.000	20.000	4.1	3.20	64.0				
NO　26 +　0.000	20.000	4.7	4.40	88.0				
NO　27 +　0.000	20.000	4.0	4.35	87.0				
NO　28 +　0.000	20.000	3.8	3.90	78.0				
NO　28 +　13.293	13.293	2.2	3.00	39.9				
NO　29 +　0.000	6.707	1.9	2.05	13.7				
NO　30 +　0.000	20.000	1.9	1.90	38.0				
NO　30 +　15.000	15.000	2.0	1.95	29.3				
合　計				1857.2				

（側道:右側）

測　　点	距　　離				畦畔盛土:			摘　　要
					W＜1.0:砂・砂質土			
					断面積	平均面積	土　量	
NO　16 +　0.000					0.0			
NO　16 +　0.000	0.000				0.2	0.10	0.0	
NO　17 +　0.000	20.000				0.2	0.20	4.0	
NO　18 +　0.000	20.000				0.0	0.10	2.0	
NO　19 +　0.000	20.000				0.3	0.15	3.0	
NO　20 +　0.000	20.000				0.0	0.15	3.0	
NO　21 +　0.000	20.000				0.2	0.10	2.0	
NO　22 +　0.000	20.000				0.3	0.25	5.0	
NO　23 +　0.000	20.000				0.2	0.25	5.0	
NO　23 +　13.293	13.293				0.2	0.20	2.7	
NO　24 +　0.000	6.707				0.2	0.20	1.3	
NO　25 +　0.000	20.000				0.2	0.20	4.0	
NO　26 +　0.000	20.000				0.2	0.20	4.0	
NO　27 +　0.000	20.000				0.2	0.20	4.0	
NO　28 +　0.000	20.000				0.1	0.15	3.0	
NO　28 +　13.293	13.293				0.0	0.05	0.7	
NO　29 +　0.000	6.707				0.0	0.00	0.0	
NO　30 +　0.000	20.000				0.0	0.00	0.0	
NO　30 +　15.000	15.000				0.0	0.00	0.0	
合　計							43.7	

3. 排 水 構 造 物 工

排 水 工　数量集計表（本線）

種　　別	細　　別	規　　格	単位	数　　量	摘　　要
作　業　土　工	基　面　整　正		m^2	193.1	
〃	側　溝　床　掘	土砂	m^3	186.0	
〃	側　溝　埋　戻	埋戻しC	m^3	-	
〃	〃	埋戻しD	m^3	100.6	
ベンチフリューム		BFⅠ-B400-H260	m	281.6	
U型フリューム		UF-B600-H480	m	124.2	
排水フリューム		HF-B600-H600	m	117.8	
ベンチフリュームボックス		BFB-B400-H360	m	7.1	
管　　渠　　工	RC管	PK1-RC1-D450	m	17.1	
〃	〃	PK1-RC1-D1200	m	10.0	
集　　水　　桝	第4種集水桝	SM-B600-L600-H600	基	5	
〃	第5種集水桝	SM-B600-L600-H700	基	1	
〃	第7種集水桝	SM-B700-L700-H800	基	3	
〃	第10種集水桝	SM-B800-L800-H800	基	1	
〃	第17種集水桝	SM-B1400-L1400-H1500	基	2	
〃	ｸﾞﾚｰﾁﾝｸﾞ蓋	T25：600×600用	枚	2	
〃	〃	T25：700×700用	枚	-	
〃	縞鋼板蓋	1枚掛：600×600用	枚	4	
〃	〃	1枚掛：700×700用	枚	3	
〃	〃	1枚掛：800×800用	枚	1	
〃	〃	2枚掛：1400×1400用	組	2	

作業土工　集計表

算出根拠	名称	規格	床掘量	埋戻量		基面整正
			土砂 (m3)	C (m3) 土砂	D (m3) 土砂	(m2)
横断図より						
		側道（左側）作業土工	34.7	-	27.6	15.1
		側道（右側）作業土工	151.3	-	73.0	178.0
小計			186.0	-	100.6	193.1
合計			186.0	-	100.6	193.1

（側道:左側）

測　　点	距　　離	構造物掘削:側　溝 基面整正:						摘　　要
		長　さ	平均長さ	面積				
NO　16 +　0.000		0.0						
NO　16 +　0.000	0.000	0.0	0.00	0.0				
NO　17 +　0.000	20.000	0.0	0.00	0.0				
NO　18 +　0.000	20.000	0.0	0.00	0.0				
NO　19 +　0.000	20.000	0.0	0.00	0.0				
NO　20 +　0.000	20.000	0.0	0.00	0.0				
NO　21 +　0.000	20.000	0.0	0.00	0.0				
NO　22 +　0.000	20.000	0.0	0.00	0.0				
NO　23 +　0.000	20.000	0.0	0.00	0.0				
NO　23 +　13.293	13.293	0.0	0.00	0.0				
NO　24 +　0.000	6.707	0.0	0.00	0.0				
NO　24 +　8.400	8.400	0.0	0.00	0.0				
NO　24 +　8.400	0.000	0.7	0.35	0.0				
NO　25 +　0.000	11.600	0.7	0.70	8.1				
NO　26 +　0.000	20.000	0.0	0.35	7.0				
NO　27 +　0.000	20.000	0.0	0.00	0.0				
NO　28 +　0.000	20.000	0.0	0.00	0.0				
NO　28 +　13.293	13.293	0.0	0.00	0.0				
NO　29 +　0.000	6.707	0.0	0.00	0.0				
NO　30 +　0.000	20.000	0.0	0.00	0.0				
NO　30 +　15.000	15.000	0.0	0.00	0.0				
合　計		15.1						

（側道:左側）

測　　点	距　　離	構造物掘削:側　溝 床　　堀:砂質土 断面積	平均面積	土　量	構造物掘削:側　溝 埋戻し:種別D 断面積	平均面積	土　量	摘　　要
NO　16 +　0.000		0.0			0.0			
NO　16 +　0.000	0.000	0.0	0.00	0.0	0.0	0.00	0.0	
NO　17 +　0.000	20.000	0.0	0.00	0.0	0.0	0.00	0.0	
NO　18 +　0.000	20.000	0.0	0.00	0.0	0.0	0.00	0.0	
NO　19 +　0.000	20.000	0.0	0.00	0.0	0.0	0.00	0.0	
NO　20 +　0.000	20.000	0.0	0.00	0.0	0.0	0.00	0.0	
NO　21 +　0.000	20.000	0.0	0.00	0.0	0.0	0.00	0.0	
NO　22 +　0.000	20.000	0.0	0.00	0.0	0.0	0.00	0.0	
NO　23 +　0.000	20.000	0.0	0.00	0.0	0.0	0.00	0.0	
NO　23 +　13.293	13.293	0.0	0.00	0.0	0.0	0.00	0.0	
NO　24 +　0.000	6.707	0.0	0.00	0.0	0.0	0.00	0.0	
NO　24 +　8.400	8.400	0.0	0.00	0.0	0.0	0.00	0.0	
NO　24 +　8.400	0.000	0.8	0.40	0.0	0.4	0.20	0.0	
NO　25 +　0.000	11.600	0.7	0.75	8.7	0.4	0.40	4.6	
NO　26 +　0.000	20.000	0.1	0.40	8.0	0.1	0.25	5.0	
NO　27 +　0.000	20.000	0.2	0.15	3.0	0.2	0.15	3.0	
NO　28 +　0.000	20.000	0.2	0.20	4.0	0.2	0.20	4.0	
NO　28 +　13.293	13.293	0.2	0.20	2.7	0.2	0.20	2.7	
NO　29 +　0.000	6.707	0.2	0.20	1.3	0.2	0.20	1.3	
NO　30 +　0.000	20.000	0.2	0.20	4.0	0.2	0.20	4.0	
NO　30 +　15.000	15.000	0.2	0.20	3.0	0.2	0.20	3.0	
合　計				34.7			27.6	

（側道:右側）

測　　点	距　　離	構造物掘削:側　溝 基面整正: 長　さ	平均長さ	面積				摘　　要
NO　16 +　0.000		0.0						
NO　16 +　0.000	0.000	0.6	0.30	0.0				
NO　17 +　0.000	20.000	0.6	0.60	12.0				
NO　18 +　0.000	20.000	0.0	0.30	6.0				
NO　19 +　0.000	20.000	0.6	0.30	6.0				
NO　20 +　0.000	20.000	0.0	0.30	6.0				
NO　21 +　0.000	20.000	0.6	0.30	6.0				
NO　22 +　0.000	20.000	0.6	0.60	12.0				
NO　23 +　0.000	20.000	0.6	0.60	12.0				
NO　23 +　13.293	13.293	0.6	0.60	8.0				
NO　24 +　0.000	6.707	0.6	0.60	4.0				
NO　25 +　0.000	20.000	0.8	0.70	14.0				
NO　26 +　0.000	20.000	0.8	0.80	16.0				
NO　27 +　0.000	20.000	0.8	0.80	16.0				
NO　28 +　0.000	20.000	0.8	0.80	16.0				
NO　28 +　13.293	13.293	0.8	0.80	10.6				
NO　29 +　0.000	6.707	0.8	0.80	5.4				
NO　30 +　0.000	20.000	0.8	0.80	16.0				
NO　30 +　15.000	15.000	0.8	0.80	12.0				
合　計				178.0				

（側道:右側）

測　　点	距　　離	構造物掘削:側　溝 床　　堀:砂質土 断面積	平均面積	土　量	構造物掘削:側　溝 埋戻し:種別D 断面積	平均面積	土　量	摘　　要
NO　16 +　0.000		0.0			0.0			
NO　16 +　0.000	0.000	0.3	0.15	0.0	0.2	0.10	0.0	
NO　17 +　0.000	20.000	0.2	0.25	5.0	0.1	0.15	3.0	
NO　18 +　0.000	20.000	0.0	0.10	2.0	0.0	0.05	1.0	
NO　19 +　0.000	20.000	0.3	0.15	3.0	0.2	0.10	2.0	
NO　20 +　0.000	20.000	0.0	0.15	3.0	0.0	0.10	2.0	
NO　21 +　0.000	20.000	0.4	0.20	4.0	0.2	0.10	2.0	
NO　22 +　0.000	20.000	0.4	0.40	8.0	0.2	0.20	4.0	
NO　23 +　0.000	20.000	0.4	0.40	8.0	0.2	0.20	4.0	
NO　23 +　13.293	13.293	0.4	0.40	5.3	0.2	0.20	2.7	
NO　24 +　0.000	6.707	0.4	0.40	2.7	0.2	0.20	1.3	
NO　25 +　0.000	20.000	1.0	0.70	14.0	0.4	0.30	6.0	
NO　26 +　0.000	20.000	1.0	1.00	20.0	0.4	0.40	8.0	
NO　27 +　0.000	20.000	1.0	1.00	20.0	0.4	0.40	8.0	
NO　28 +　0.000	20.000	1.0	1.00	20.0	0.4	0.40	8.0	
NO　28 +　13.293	13.293	0.8	0.90	12.0	0.3	0.35	4.7	
NO　29 +　0.000	6.707	0.5	0.65	4.4	0.4	0.35	2.3	
NO　30 +　0.000	20.000	0.6	0.55	11.0	0.4	0.40	8.0	
NO　30 +　15.000	15.000	0.6	0.60	9.0	0.4	0.40	6.0	
合　計				151.3			73.0	

ベンチフリューム（BFⅠ-B400-H260）延長調書

	始　　点	終　　点	延　長	規　格	摘　要
L	NO. 16 + 0.00	NO. 16 + 11.20	11.20		
〃	NO. 16 + 11.70	NO. 16 + 15.30	7.00		
〃	NO. 18 + 6.60	NO. 18 + 9.20	9.40		
〃	NO. 18 + 9.70	NO. 18 + 13.50	7.30		
〃	NO. 18 + 13.90	NO. 19 + 5.20	16.70		
〃	NO. 19 + 19.20	NO. 23 + 1.20	64.10		
〃	NO. 23 + 1.90	NO. 24 + 2.30	20.80		
〃	NO. 24 + 13.30	NO. 25 + 9.00	18.60		
R	NO. 16 + 0.00	NO. 17 + 14.80	34.80		
〃	NO. 18 + 2.10	NO. 19 + 19.30	36.30		
〃	NO. 20 + 5.70	NO. 21 + 13.50	26.90		
〃	NO. 22 + 2.10	NO. 24 + 2.80	39.80		
〃	NO. 21 + 15.20	―	2.70		
〃	NO. 21 + 18.80	―	4.20		
		合　　計	281.60		

U型フリューム（UF-B600-H480）延長調書

	始　　点	終　　点	延　長	規　格	摘　要
L	NO.　24　+　10.80	NO.　30　+　15.00	124.20		
		合　　計	124.20		

排水フリューム（HF-B600-H600）延長調書

	始　　点	終　　点	延　長	規　格	摘　要
R	NO.　24　+　4.10	NO.　24　+　11.90	7.60		
〃	NO.　25　+　4.80	NO.　30　+　15.00	110.20		
		合　　計	117.80		

ベンチフリュームBOX（BFB-B400-H360）延長調書

	始　　点	終　　点	延　長	規　格	摘　要
R	NO.　17　+　14.80	NO.　18　+　2.10	7.10		
		合　　計	7.10		

管渠（PK1-RC1-D450）延長調書

	始　　点	終　　点	延　長	規　格	摘　要
L	NO.　24　+　6.10	NO.　24　+　12.30	10.70		
R	NO.　21　+　14.50	NO.　22　+　1.10	6.40		
		合　　計	17.10		

管渠（PK1-RC1-D1200）延長調書

	始　　点	終　　点	延　長	規　格	摘　要
R	NO.　24　+　13.40	NO.　25　+　3.60	10.00		
		合　　計	10.00		

第4種集水桝（SM-B600-L600-H600）調書

ＬＲ	測　　点	蓋　　種			数　　量	摘　　要
		ｸﾞﾚｰﾁﾝｸﾞ蓋		縞鋼板		
		T25	細目	1枚掛		
L	NO.　16　+　11.50			1	1	
〃	NO.　18　+　9.50			1	1	
〃	NO.　23　+　1.50			1	1	
〃	NO.　25　+　9.60			1	1	
R	NO.　21　+　15.20	1			1	
〃	NO.　21　+　18.80	1			1	
	合　　計	2	0	3	5	

第5種集水桝（SM-B600-L600-H700）調書

L R	測　　点	蓋　　種			数　　量	摘　　要
		ｸﾞﾚｰﾁﾝｸﾞ蓋		縞鋼板		
		T25	細目	1枚掛		
L	NO.　18　+　13.80			1	1	
	合　　計	0	0	1	1	

第7種集水桝（SM-B700-L700-H800）調書

ＬＲ	測　　点	蓋　　種			数　　量	摘　　要
		ｸﾞﾚｰﾁﾝｸﾞ蓋		縞鋼板		
		T25	細目	1枚掛		
L	NO.　24　+　12.50			1	1	
R	NO.　16　+　15.80	1			1	
〃	NO.　18　+　3.80	1			1	
〃	NO.　21　+　14.00			1	1	
〃	NO.　22　+　1.60			1	1	
	合　　計	0	0	3	3	

第10種集水桝（SM-B800-L800-H800）調書

ＬＲ	測　　点	蓋　　種			数　　量	摘　　要
		ｸﾞﾚｰﾁﾝｸﾞ蓋		縞鋼板		
		T25	細目	1枚掛		
L	NO.　24　+　10.30			1	1	
	合　　計	0	0	1	1	

第17種集水桝（SM-B1400-L1400-H1500）調書

ＬＲ	測　　点	蓋　　種			数　　量	摘　　要
		ｸﾞﾚｰﾁﾝｸﾞ蓋		縞鋼板		
		T25	細目	2枚掛		
R	NO.　24　+　12.40			1	1	
〃	NO.　25　+　4.20			1	1	
	小　　計	0	0	2	2	
	合　　計	0	0	2	2	

§. 单位数量

名　称	ベンチフリューム：BFⅠ-B400-H260	10m当り

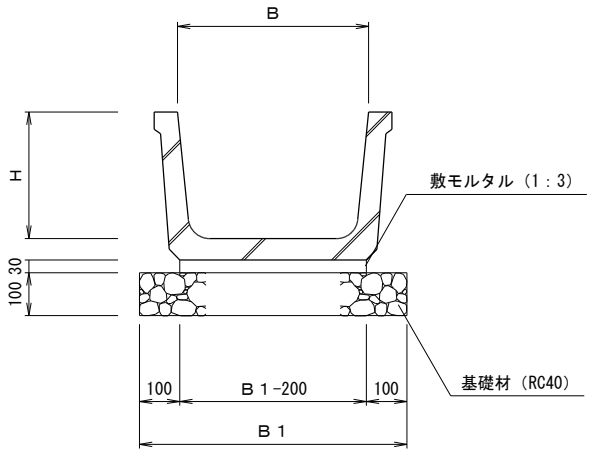

寸　法　表

種　別	B	H	B１	摘　要
BFⅠ-B300-H200	300	200	500	
BFⅠ-B400-H260	400	260	600	
BFⅠ-B600-H380	600	380	800	
BFⅠ-B700-H440	700	440	900	

項　　目	規格･寸法	計　算　式	単位	数　　量	摘　　要
側溝本体	BFⅠ-B400-H260	n= 10.000 ÷ 2.000	本	5.0	L=2.00m
敷モルタル	1:3	V= 0.400 × 0.030 × 10.000	m^3	0.120	
基礎砕石	RC-40	A= 0.600 × 10.000	m^2	6.00	t=100mm

名　称	排水フリューム：HF-B600-H600	10m当り

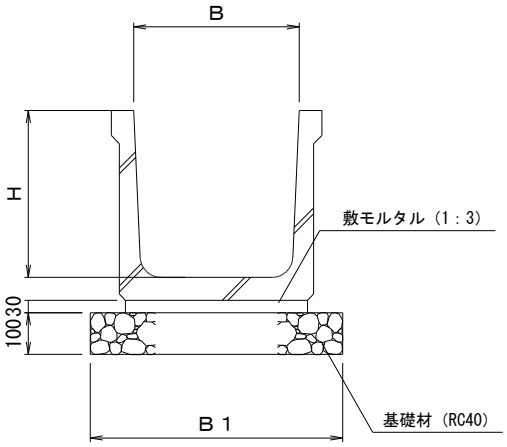

寸　法　表

種　別	B	H	B１	摘　要
HF-B400-H400	400	400	600	
HF-B500-H500	500	500	700	
HF-B500-H600	500	600	700	
HF-B600-H600	600	600	800	
HF-B600-H900	600	900	800	
HF-B800-H800	800	800	1000	

項　目	規格･寸法	計　算　式	単位	数　量	摘　要
側溝本体	600×600	n= 10.000 ÷ 2.000	本	5.0	L=2.00m
敷モルタル	1:3	V= 0.600 × 0.030 × 10.000	m^3	0.180	
基礎砕石	RC-40	A= 0.800 × 10.000	m^2	8.00	t=100mm

名　称	ベンチボックス：BFB-B400-H360	10m当り

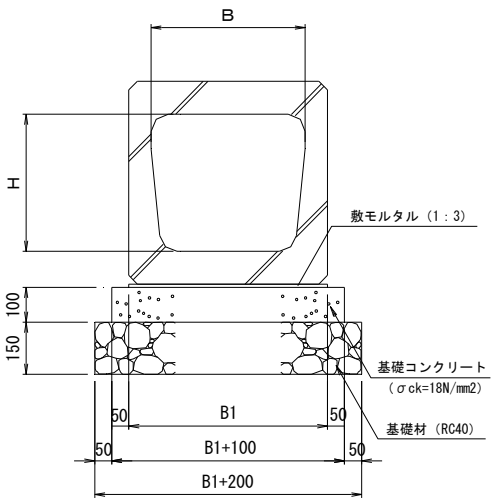

寸　法　表

種　別	B	H	B1	摘　要
BFB-B400-H360	400	360	540	
BFB-B700-H540	700	540	870	

	規格･寸法	計　算　式	単位	数　量	摘　要
側 溝 本 体	BFB-B400-H360	n= 10.000 ÷ 1.000	本	10.0	L=1.00m
敷 モ ル タ ル	1:3	V= 0.540 × 0.010 × 10.000	m^3	0.054	
基礎ｺﾝｸﾘｰﾄ	σck=18N/mm2	V= 0.640 × 0.100 × 10.000	m^3	0.640	
基礎ｺﾝｸﾘｰﾄ型枠		A= 0.100 × 2 × 10.000	m^3	2.000	
基 礎 砕 石	RC-40	A= 0.740 × 10.000	m^2	7.40	t=150mm

名　称	管渠工：PK1-RC1-D450	10m当り

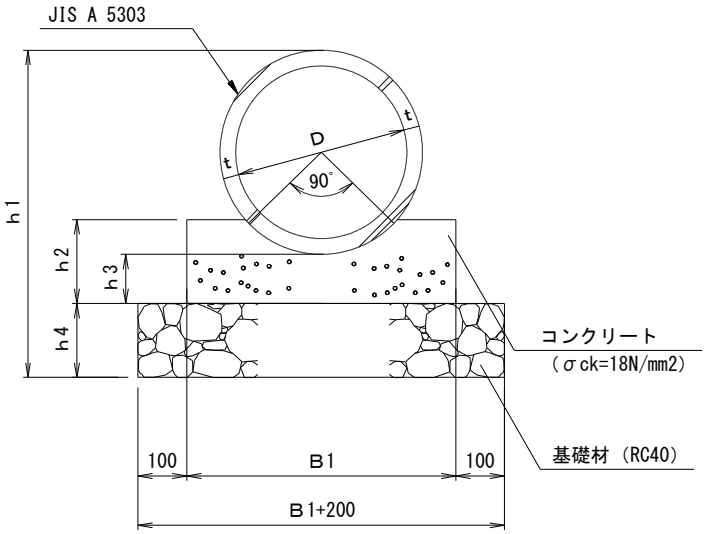

寸　法　表

細　　別	寸　法　表						摘　要
	B1	h1	h2	h3	h4	t	
PK1-RC1-D 450	600	826	230	150	150	38	
PK1-RC1-D 600	750	1000	260	150	150	50	
PK1-RC1-D 700	850	1166	320	200	150	58	
PK1-RC1-D 800	950	1282	340	200	150	66	
PK1-RC1-D1200	1400	1840	460	250	200	95	

項　　目	規格･寸法	計　算　式	単位	数　　量	摘　　要
管 渠 本 体	RC-1種管φ450	n= 10.000 ÷ 2.430	本	4.1	L=2.43m
コンクリート	σck=18N/mm2	V= 0.117 × 10.000	m^3	1.171	
コンクリート型枠		A= 0.230 × 2 × 10.000	m^2	4.600	
基 礎 砕 石	RC-40	A= 0.800 × 10.000	m^2	8.00	t=150mm

名　称	管渠工：PK1-RC1-D1200	10m当り

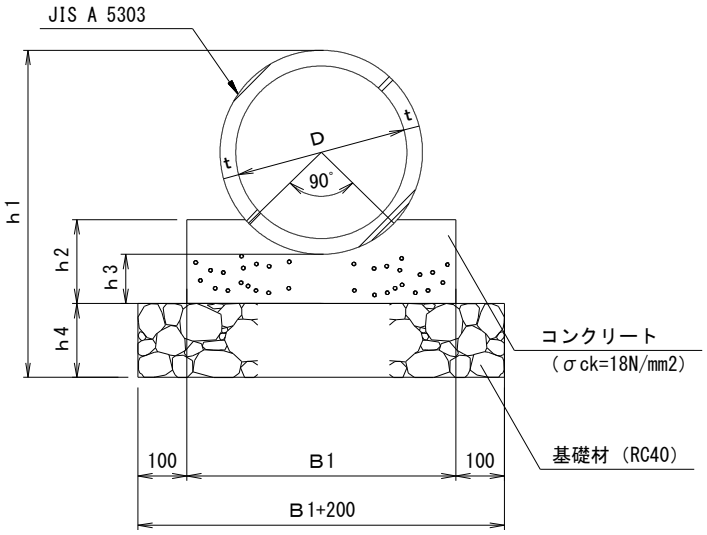

寸　法　表

細　　別	寸　法　表						摘　要
	B1	h1	h2	h3	h4	t	
PK1-RC1-D 450	600	826	230	150	150	38	
PK1-RC1-D 600	750	1000	260	150	150	50	
PK1-RC1-D 700	850	1166	320	200	150	58	
PK1-RC1-D 800	950	1282	340	200	150	66	
PK1-RC1-D1200	1400	1840	460	250	200	95	

項　　目	規格･寸法	計　算　式	単位	数　　量	摘　　要
管 渠 本 体	RC-1種管φ1200	n= 10.000 ÷ 2.430	本	4.1	L=2.43m
コンクリート	σck=18N/mm2	V= 0.500 × 10.000	m^3	5.000	
コンクリート型枠		A= 0.460 × 2 × 10.000	m^2	9.200	
基 礎 砕 石	RC-40	A= 1.600 × 10.000	m^2	16.00	t=200mm

名　称	第4種集水桝 600×600×600	1基当り

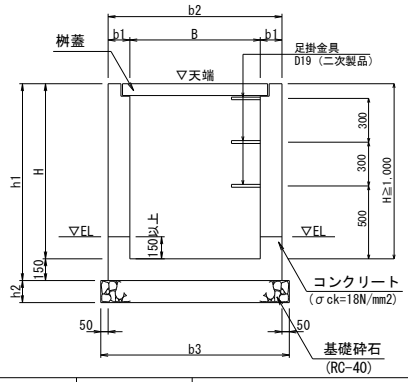

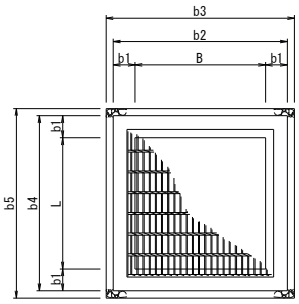

名　称	B × L × H	寸　法							足掛金物	桝　蓋		
		b1	b2	b3	b4	b5	h1	h2		ｸﾞﾚｰﾁﾝｸﾞ蓋		縞鋼板蓋
										T25	細目	
第 1種集水桝	500× 500× 700	150	800	900	800	900	850	150	—	○	○	○
第 2種集水桝	500× 500× 900	150	800	900	800	900	1050	150	—	○		
第 3種集水桝	500× 500×1300	200	900	1000	900	1000	1450	200	3			○
第 4種集水桝	600× 600× 600	150	900	1000	900	1000	750	150	—	○		○
第 5種集水桝	600× 600× 700	150	900	1000	900	1000	850	150	—	○	○	○
第 6種集水桝	700× 700× 600	150	1000	1100	1000	1100	750	150	—			○
第 7種集水桝	700× 700× 800	150	1000	1100	1000	1100	950	150	—	○		○
第 8種集水桝	700× 700×1000	150	1000	1100	1000	1100	1150	150	2	○		○
第 9種集水桝	700× 700×1400	200	1100	1200	1100	1200	1550	200	3	○		
第10種集水桝	800× 800× 800	150	1100	1200	1100	1200	950	150	—			○
第11種集水桝	800× 800×1000	150	1100	1200	1100	1200	1150	150	2			○
第12種集水桝	800× 800×1300	200	1200	1300	1200	1300	1450	200	3	○		
第13種集水桝	800× 800×1600	200	1200	1300	1200	1300	1750	200	4			○
第14種集水桝	900× 900× 700	150	1200	1300	1200	1300	850	150	—			○
第15種集水桝	900× 900×1000	150	1200	1300	1200	1300	1150	150	2			○
第16種集水桝	1000×1000×1200	200	1400	1500	1400	1500	1350	200	3			○
第17種集水桝	1400×1400×1500	200	1600	1700	1600	1700	1650	200	4			○

項　　目	規　格　・　寸　法	単位	数　　量	摘　　要
コンクリート	σck=18N/mm2	m^3	0.392	
型　　枠		m^2	4.50	
基礎砕石	RC-40	m^2	1.00	t=150mm
桝　　蓋	600×600用	枚	1	
足掛金具	D19	本	-	

種　別	算　　式	数　量
	第4種集水桝 600×600×600	
1.コンクリート	V_1= 0.900 × 0.900 × 0.750 = 0.608	
	$-V_2$= 0.600 × 0.600 × 0.600 = -0.216	
	ΣV= 0.392	0.392 m^3
2.型枠	A_1= 0.900 × 0.750 × 4 = 2.70	
	A_2= 0.600 × 0.750 × 4 = 1.80	
	ΣA= 4.50	4.50 m^2
3.基礎砕石	(RC-40) t=150mm	
	A = 1.000 × 1.000 =	1.00 m^2
4.桝蓋	N = 600×600用 =	1 枚
5.足掛金具	N = D19 =	- 本

名　称	第5種集水桝 600×600×700	1基当り

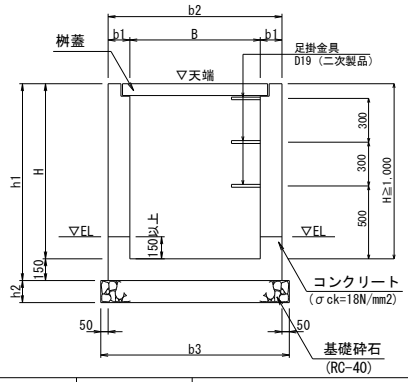

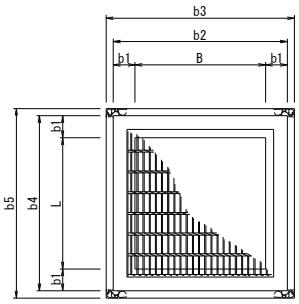

名　称	B × L × H	寸　法							足掛金物	桝　蓋		
		b1	b2	b3	b4	b5	h1	h2		ｸﾞﾚｰﾁﾝｸﾞ蓋		縞鋼板蓋
										T25	細目	
第 1種集水桝	500× 500× 700	150	800	900	800	900	850	150	—	○	○	○
第 2種集水桝	500× 500× 900	150	800	900	800	900	1050	150	—	○		
第 3種集水桝	500× 500×1300	200	900	1000	900	1000	1450	200	3			○
第 4種集水桝	600× 600× 600	150	900	1000	900	1000	750	150	—	○		○
第 5種集水桝	600× 600× 700	150	900	1000	900	1000	850	150	—	○	○	○
第 6種集水桝	700× 700× 600	150	1000	1100	1000	1100	750	150	—			○
第 7種集水桝	700× 700× 800	150	1000	1100	1000	1100	950	150	—	○		○
第 8種集水桝	700× 700×1000	150	1000	1100	1000	1100	1150	150	2	○		○
第 9種集水桝	700× 700×1400	200	1100	1200	1100	1200	1550	200	3	○		
第10種集水桝	800× 800× 800	150	1100	1200	1100	1200	950	150	—			○
第11種集水桝	800× 800×1000	150	1100	1200	1100	1200	1150	150	2			○
第12種集水桝	800× 800×1300	200	1200	1300	1200	1300	1450	200	3	○		
第13種集水桝	800× 800×1600	200	1200	1300	1200	1300	1750	200	4			○
第14種集水桝	900× 900× 700	150	1200	1300	1200	1300	850	150	—			○
第15種集水桝	900× 900×1000	150	1200	1300	1200	1300	1150	150	2			○
第16種集水桝	1000×1000×1200	200	1400	1500	1400	1500	1350	200	3			○
第17種集水桝	1400×1400×1500	200	1600	1700	1600	1700	1650	200	4			○

項　　目	規　格　・　寸　法	単位	数　　量	摘　　要
コンクリート	σck=18N/mm2	m^3	0.437	
型　　枠		m^2	5.10	
基礎砕石	RC-40	m^2	1.00	t=150mm
桝　　蓋	600×600用	枚	1	
足掛金具	D19	本	-	

種　別	算　　式	数　量
	第5種集水桝 600×600×700	
1.コンクリート	V_1= 0.900 × 0.900 × 0.850 = 0.689	
	$-V_2$= 0.600 × 0.600 × 0.700 = -0.252	
	ΣV= 0.437	0.437 m^3
2.型枠	A_1= 0.900 × 0.850 × 4 = 3.06	
	A_2= 0.600 × 0.850 × 4 = 2.04	
	ΣA= 5.10	5.10 m^2
3.基礎砕石	(RC-40) t=150mm	
	A = 1.000 × 1.000 =	1.00 m^2
4.桝蓋	N = 600×600用 =	1 枚
5.足掛金具	N = D19 =	- 本

名　称	第7種集水桝 700×700×800	1基当り

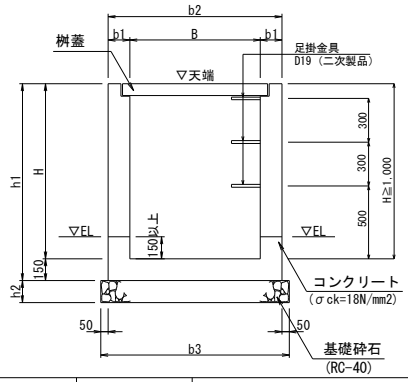

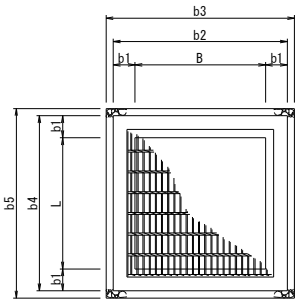

名　称	B × L × H	寸　法							足掛金物	桝　蓋		
		b1	b2	b3	b4	b5	h1	h2		ｸﾞﾚｰﾁﾝｸﾞ蓋		縞鋼板蓋
										T25	細目	
第 1種集水桝	500× 500× 700	150	800	900	800	900	850	150	—	○	○	○
第 2種集水桝	500× 500× 900	150	800	900	800	900	1050	150	—	○		
第 3種集水桝	500× 500×1300	200	900	1000	900	1000	1450	200	3			○
第 4種集水桝	600× 600× 600	150	900	1000	900	1000	750	150	—	○		○
第 5種集水桝	600× 600× 700	150	900	1000	900	1000	850	150	—	○	○	○
第 6種集水桝	700× 700× 600	150	1000	1100	1000	1100	750	150	—			○
第 7種集水桝	700× 700× 800	150	1000	1100	1000	1100	950	150	—	○		○
第 8種集水桝	700× 700×1000	150	1000	1100	1000	1100	1150	150	2	○		○
第 9種集水桝	700× 700×1400	200	1100	1200	1100	1200	1550	200	3	○		
第10種集水桝	800× 800× 800	150	1100	1200	1100	1200	950	150	—			○
第11種集水桝	800× 800×1000	150	1100	1200	1100	1200	1150	150	2			○
第12種集水桝	800× 800×1300	200	1200	1300	1200	1300	1450	200	3	○		
第13種集水桝	800× 800×1600	200	1200	1300	1200	1300	1750	200	4			○
第14種集水桝	900× 900× 700	150	1200	1300	1200	1300	850	150	—			○
第15種集水桝	900× 900×1000	150	1200	1300	1200	1300	1150	150	2			○
第16種集水桝	1000×1000×1200	200	1400	1500	1400	1500	1350	200	3			○
第17種集水桝	1400×1400×1500	200	1600	1700	1600	1700	1650	200	4			○

項　　目	規　格　・　寸　法	単位	数　　量	摘　　要
コンクリート	σck=18N/mm2	m^3	0.558	
型　　枠		m^2	6.46	
基礎砕石	RC-40	m^2	1.21	t=150mm
桝　　蓋	700×700用	枚	1	
足掛金具	D19	本	-	

種　別	算　　式	数　量
	第7種集水桝 700×700×800	
1.コンクリート	V_1= 1.000 × 1.000 × 0.950 = 0.950	
	$-V_2$= 0.700 × 0.700 × 0.800 = -0.392	
	ΣV= 0.558	0.558 m^3
2.型枠	A_1= 1.000 × 0.950 × 4 = 3.80	
	A_2= 0.700 × 0.950 × 4 = 2.66	
	ΣA= 6.46	6.46 m^2
3.基礎砕石	(RC-40) t=150mm	
	A = 1.100 × 1.100 =	1.21 m^2
4.桝蓋	N = 700×700用 =	1 枚
5.足掛金具	N = D19 =	- 本

名　称	第10種集水桝 800×800×800	1基当り

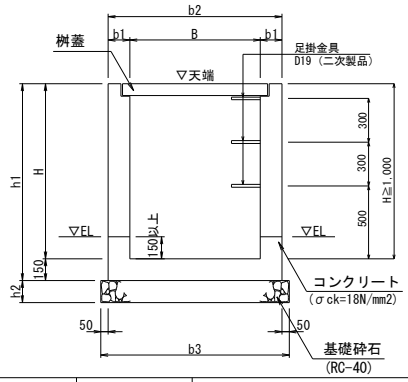

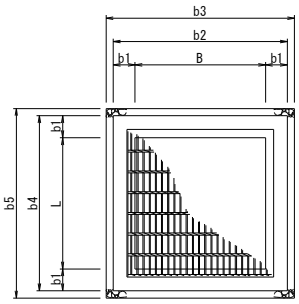

名　称	B × L × H	寸　法							足掛金物	桝　蓋		
		b1	b2	b3	b4	b5	h1	h2		ｸﾞﾚｰﾁﾝｸﾞ蓋 T25	ｸﾞﾚｰﾁﾝｸﾞ蓋 細目	縞鋼板蓋
第 1種集水桝	500× 500× 700	150	800	900	800	900	850	150	—	○	○	○
第 2種集水桝	500× 500× 900	150	800	900	800	900	1050	150	—	○		
第 3種集水桝	500× 500×1300	200	900	1000	900	1000	1450	200	3			○
第 4種集水桝	600× 600× 600	150	900	1000	900	1000	750	150	—	○		○
第 5種集水桝	600× 600× 700	150	900	1000	900	1000	850	150	—	○	○	○
第 6種集水桝	700× 700× 600	150	1000	1100	1000	1100	750	150	—			○
第 7種集水桝	700× 700× 800	150	1000	1100	1000	1100	950	150	—	○		○
第 8種集水桝	700× 700×1000	150	1000	1100	1000	1100	1150	150	2	○		○
第 9種集水桝	700× 700×1400	200	1100	1200	1100	1200	1550	200	3	○		
第10種集水桝	800× 800× 800	150	1100	1200	1100	1200	950	150	—			○
第11種集水桝	800× 800×1000	150	1100	1200	1100	1200	1150	150	2			○
第12種集水桝	800× 800×1300	200	1200	1300	1200	1300	1450	200	3	○		
第13種集水桝	800× 800×1600	200	1200	1300	1200	1300	1750	200	4			○
第14種集水桝	900× 900× 700	150	1200	1300	1200	1300	850	150	—			○
第15種集水桝	900× 900×1000	150	1200	1300	1200	1300	1150	150	2			○
第16種集水桝	1000×1000×1200	200	1400	1500	1400	1500	1350	200	3			○
第17種集水桝	1400×1400×1500	200	1600	1700	1600	1700	1650	200	4			○

項　　目	規　格　・　寸　法	単位	数　　量	摘　　要
コンクリート	σck=18N/mm2	m^3	0.638	
型　　枠		m^2	7.22	
基礎砕石	RC-40	m^2	1.44	t=150mm
桝　　蓋	800×800用	枚	1	
足掛金具	D19	本	-	

種　別	算　　式	数　量
	第10種集水桝 800×800×800	
1.コンクリート	V_1= 1.100 × 1.100 × 0.950 = 1.150	
	$-V_2$= 0.800 × 0.800 × 0.800 = -0.512	
	ΣV= 0.638	0.638 m^3
2.型枠	A_1= 1.100 × 0.950 × 4 = 4.18	
	A_2= 0.800 × 0.950 × 4 = 3.04	
	ΣA= 7.22	7.22 m^2
3.基礎砕石	(RC-40) t=150mm	
	A = 1.200 × 1.200 =	1.44 m^2
4.桝蓋	N = 800×800用 =	1 枚
5.足掛金具	N = D19 =	- 本

名　称	第17種集水桝 1400×1400×1500	1基当り

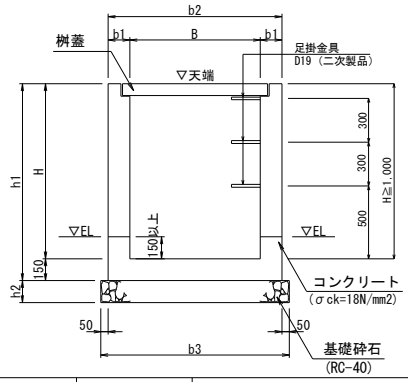

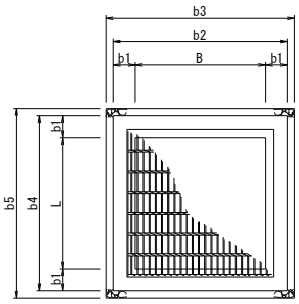

名　称	B × L × H	寸　法							足掛金物	桝　蓋		
		b1	b2	b3	b4	b5	h1	h2		ｸﾞﾚｰﾁﾝｸﾞ蓋		縞鋼板蓋
										T25	細目	
第 1種集水桝	500× 500× 700	150	800	900	800	900	850	150	—	○	○	○
第 2種集水桝	500× 500× 900	150	800	900	800	900	1050	150	—	○		
第 3種集水桝	500× 500×1300	200	900	1000	900	1000	1450	200	3			○
第 4種集水桝	600× 600× 600	150	900	1000	900	1000	750	150	—	○		○
第 5種集水桝	600× 600× 700	150	900	1000	900	1000	850	150	—	○	○	○
第 6種集水桝	700× 700× 600	150	1000	1100	1000	1100	750	150	—			○
第 7種集水桝	700× 700× 800	150	1000	1100	1000	1100	950	150	—	○		○
第 8種集水桝	700× 700×1000	150	1000	1100	1000	1100	1150	150	2	○		○
第 9種集水桝	700× 700×1400	200	1100	1200	1100	1200	1550	200	3	○		
第10種集水桝	800× 800× 800	150	1100	1200	1100	1200	950	150	—			○
第11種集水桝	800× 800×1000	150	1100	1200	1100	1200	1150	150	2			○
第12種集水桝	800× 800×1300	200	1200	1300	1200	1300	1450	200	3	○		
第13種集水桝	800× 800×1600	200	1200	1300	1200	1300	1750	200	4			○
第14種集水桝	900× 900× 700	150	1200	1300	1200	1300	850	150	—			○
第15種集水桝	900× 900×1000	150	1200	1300	1200	1300	1150	150	2			○
第16種集水桝	1000×1000×1200	200	1400	1500	1400	1500	1350	200	3			○
第17種集水桝	1400×1400×1500	200	1600	1700	1600	1700	1650	200	4			○

項　　目	規　格　・　寸　法	単位	数　　量	摘　　要
コンクリート	σck=18N/mm2	m^3	1.284	
型　　枠		m^2	19.80	
基礎砕石	RC-40	m^2	2.89	t=200mm
桝　　蓋	1400×1400用	枚	1	
足掛金具	D19	本	4	

種　別	算　　式	数　量
	第17種集水桝 1400×1400×1500	
1.コンクリート	V_1= 1.600 × 1.600 × 1.650 = 4.224	
	$-V_2$= 1.400 × 1.400 × 1.500 = -2.940	
	ΣV= 1.284	1.284 m^3
2.型枠	A_1= 1.600 × 1.650 × 4 = 10.56	
	A_2= 1.400 × 1.650 × 4 = 9.24	
	ΣA= 19.80	19.80 m^2
3.基礎砕石	(RC-40) t=200mm	
	A = 1.700 × 1.700 =	2.89 m^2
4.桝蓋	N = 1400×1400用 =	1 枚
5.足掛金具	N = D19 =	4 本

4. 第 2 号　管 渠 工

第2号 管渠工 数 量 集 計 表(本線)

種　別	細　別	規　格	単位	数量	摘 要
作 業 土 工	作 業 土 工	床 堀 ①	m3	720.5	
		床 堀 ②	m3	1010.5	
		床掘 計	**m3**	**1731.0**	
		埋 戻 A	m3	697.7	
		埋 戻 C	m3	31.0	
		埋 戻 D	m3	1.8	
		埋戻 計	**m3**	**730.5**	
		残土運搬	m3	919.3	L=0.3km以下
		基面整正	m2	16.6	
RCBﾎﾞｯｸｽｶﾙﾊﾞｰﾄ		1000×1000	m	4.2	
			本	2.1	
耐圧ポリエチレン リブ管		D1200	m	43.5	
			本	8.7	
裏込材	砕石	RC-40	m3	194.3	
呑口桝　躯体コンクリート	1300-1300-1400	σck=18N/mm2	m3	1.7	足掛金物 3本
吐口桝　〃	1400-1400-1600	〃	m3	2.2	足掛金物 4本
中間桝　〃	1400-1400-1800	〃	m3	2.3	足掛金物 5本
枡 蓋	縞鋼板	1300×1300用	組	1.0	
		1400×1400用	組	2.0	
排水構造物撤去工	仮排水路撤去(暗渠排水管)	耐圧ﾎﾟﾘｴﾁﾚﾝ管 φ1000mm	m	61.1	

第2号 管 渠 工 数 量 集 計 表

NO.24+3.300

種　別	細　別	規　格	単位	管 体				呑口枡	吐口枡	中間枡		合 計	備 考
				①	②	③	④			①	②		
				RCB-1000-1000（側道左）	R30-D1200（本線）	R30-D1200（側道右）	－	1300-1300-1400	1400-1400-1600	1400-1400-1800	－		
作業土工	作業土工	基面整正	m2	6.2				3.2	3.6	3.6		16.6	
		床 堀 ①	m3		712.6	7.9						720.5	
		床 堀 ②	m3	19.7	897.3	56.3		4.2	19.0	14.0		1010.5	
		床掘 計	**m3**	**19.7**	**1609.9**	**64.2**		**4.2**	**19.0**	**14.0**		1731.0	
		埋 戻 A	m3		687.1	10.6						697.7	
		埋 戻 C	m3	11.5					12.6	6.9		31.0	
		埋 戻 D	m3					1.8				1.8	
		埋戻 計	**m3**	**11.5**	**687.1**	**10.6**		**1.8**	**12.6**	**6.9**		730.5	
		残 土	m3	6.9	846.5	52.4		2.2	5.0	6.3		919.3	
RCﾎﾞｯｸｽｶﾙﾊﾞｰﾄ		1000×1000	m	4.2								4.2	
			本	2.1								2.1	
耐圧ポリエチレンリブ管	R30	D1200	m		43.5							43.5	
			本		8.7							8.7	
基礎砕石	RC-40	t=150	m2	6.2								6.2	
		t=200	m2					3.2	3.6	3.6		10.4	
裏込材	砕石	RC-40	m3		194.3							194.3	
基礎コンクリート	σck=18N/mm2		m3	0.6								0.6	
基礎型枠			m2	0.8								0.8	
躯体コンクリート	σck=18N/mm2		m3					1.7	2.2	2.3			
躯体型枠			m2					14.8	19.2	20.3			
桝 蓋	縞鋼板	1300×1300用	組					1.0				1.0	
		1400×1400用	組						1.0	1.0		2.0	
昇降金具		D13	本					3.0	4.0	5.0		12.0	

第 2 号 管 渠 工 数 量 計 算 書 (1)

NO.24+3.300

項　目	管 体 ①	RCB-1000-1000(側道左)	L=4.240m

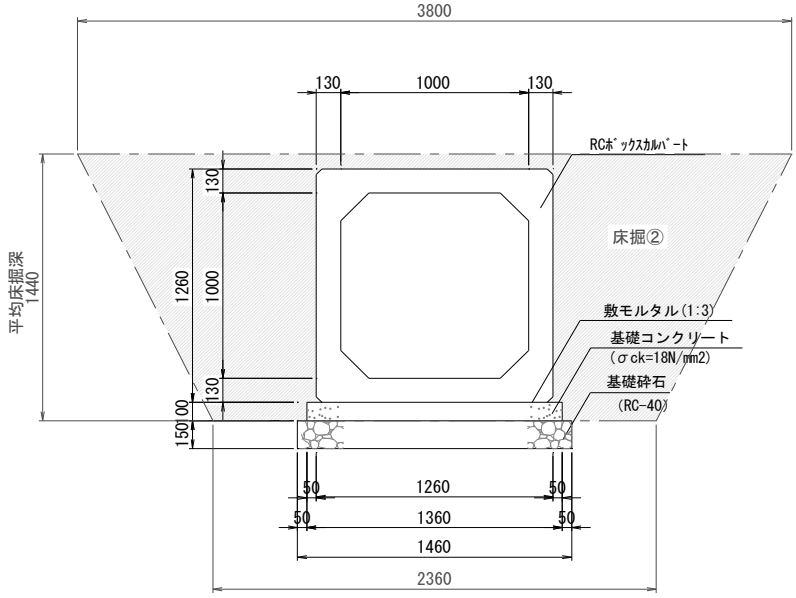

L= 4.240
B= 1.000
b1= 0.130
b2= 1.260
b3= 1.360
b4= 1.460
b5= 2.360
b6= 3.800
b7=
H= 1.000
h1= 1.260
h2=
h3= 1.440
h4= 0.100
h5= 0.150

種　別	計　算　式	単位	数　量
作業土工(側道左) 基面整正	A= 1.460 × 4.240 = 6.190	m2	6.2
床 堀 ②	V1= ((2.360 ＋ 3.800) / 2 × 1.440 × 4.240 = 18.805		
	V2= 1.460 × 0.150 × 4.240 = 0.929		
	ΣV= 19.734	m3	19.7
埋戻し	C V'= = 18.805		
	控除 V1= 1.260 × 1.260 × 4.240 = -6.731		
	控除 V2= 1.360 × 0.100 × 4.240 = -0.577		
	ΣV= 11.497	m3	11.5
残 土	V= 19.7 − 11.5 / 0.9 = 6.9	m3	6.9
本 体	RCﾎﾞｯｸｽｶﾙﾊﾞｰﾄ 1000×1000 L=2000		
	N= 4.240 / 2.000 = 2.120	本	2.1
基礎砕石	RC-40 t= 150 mm		
	A= 1.460 × 4.240 = 6.190	m2	6.2
基礎コンクリート	σ ck=18N/mm2		
	V= 1.360 × 0.100 × 4.240 = 0.577	m3	0.6
基礎型枠	A= 0.100 × 2 × 4.240 = 0.848	m2	0.8

第 2 号 管 渠 工 数 量 計 算 書 (2)

NO.24+3.300

項　目	管　体　②-1	R30-D1200(本線)	L=35.750m

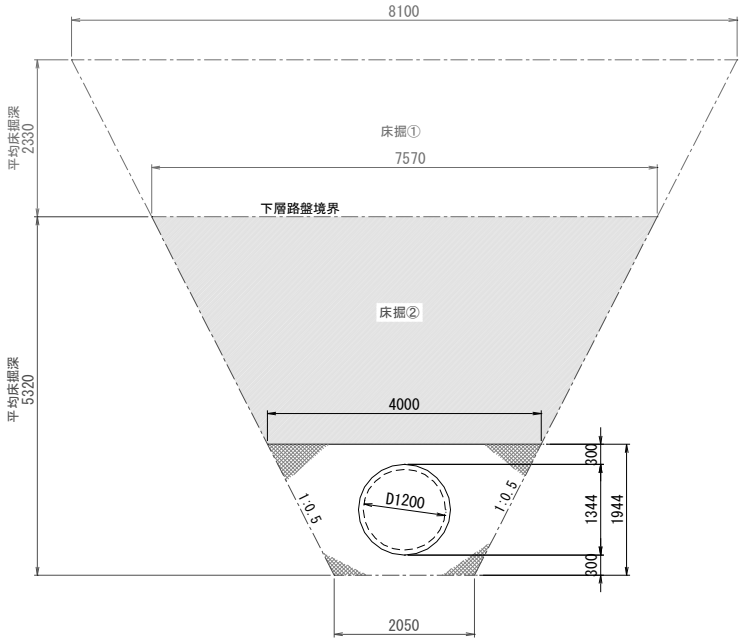

L=　35.750
D=　1.200
t=　0.072
b1=　2.050
b2=　4.000
b3=　7.386
b4=　9.724
h1=　2.330
h2=　5.320
h3=　1.944

種　別	計　算　式	単位	数　量
作業土工(本線)			
基面整正	A=　　× 　　=	m2	
床　堀　①	V=　(7.386　＋　9.724)　/　2　×　2.330 ×　35.750　= 712.610	m3	712.6
床　堀　②	V=　((2.050　＋　7.386)　/　2　×　5.320 ×　35.750　= 897.316	m3	897.3
埋戻し	A　V'=　　= 897.316 控除　V1=　((2.050　＋　4.000)　/　2　×　1.944 ×　35.750　= -210.231 ΣV=　687.085	m3	687.1
残　土	V=　1609.9　－　687.1　/　0.9　　=　846.5	m3	846.5

第 2 号 管 渠 工 数 量 計 算 書 (3)

NO.24+3.300

項　目	管　体　②-2	R30-D1200(本線)	L=7.780m

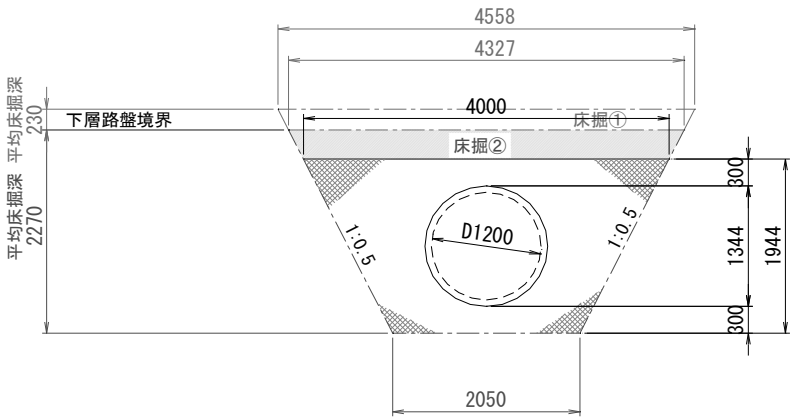

L= 7.780
D= 1.200
t= 0.072
b1= 2.050
b2= 4.000
b3= 4.327
b4= 4.558
h1= 0.230
h2= 2.270
h3= 1.944

種　別	計　算　式	単位	数　量
作業土工(側道右)			
基面整正	A= × =	m2	
床 堀 ①	V= (4.327 ＋ 4.558) / 2 × 0.230 × 7.780 = 7.949	m3	7.9
床 堀 ②	V= ((2.050 ＋ 4.327) / 2 × 2.270 × 7.780 = 56.311	m3	56.3
埋戻し	A V'= = 56.311 控除 V1= ((2.050 ＋ 4.000) / 2 × 1.944 × 7.780 = -45.751 ΣV= 10.560	m3	10.6
残 土	V= 64.2 － 10.6 / 0.9 = 52.4	m3	52.4

第 2 号 管 渠 工 数 量 計 算 書 (4)

NO.24+3.300

項　目	管 体 ②-3	R30-D1200(本線)	L=43.530m

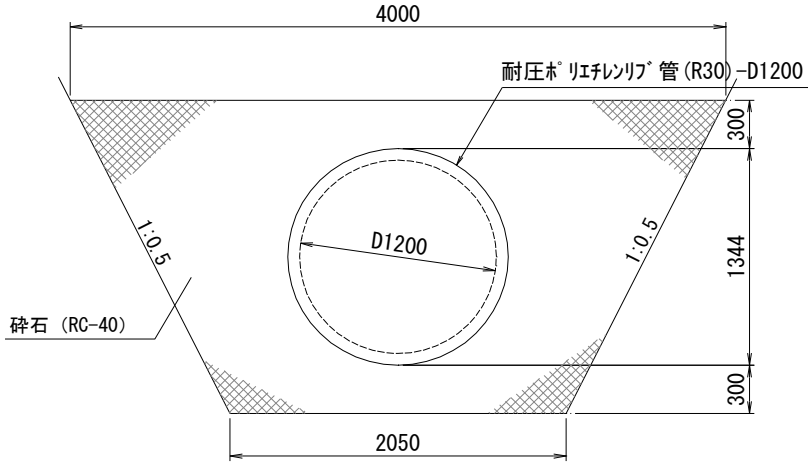

L= 43.530
D= 1.200
t= 0.072
b1= 2.050
b2= 4.000
b3=
b4=
h1=
h2=
h3= 1.944

種　別	計　算　式	単位	数 量
本 体	耐圧ポリエチレンリブ管(R30) D=1200 L=5.00m N= 43.530 / 5.000 = 8.706	本	8.7
裏込材	砕石 RC-40 V'= (2.050 ＋ 4.000) / 2 × 1.944 × 43.530 = 255.983 控除 V1= 0.672 × 0.672 × π × 43.530 = -61.724 ΣV= 194.259	m3	194.3

第 2 号 管 渠 工 数 量 計 算 書 (5)

NO.24+3.300

項　目	呑口枡	1300-1300-1400

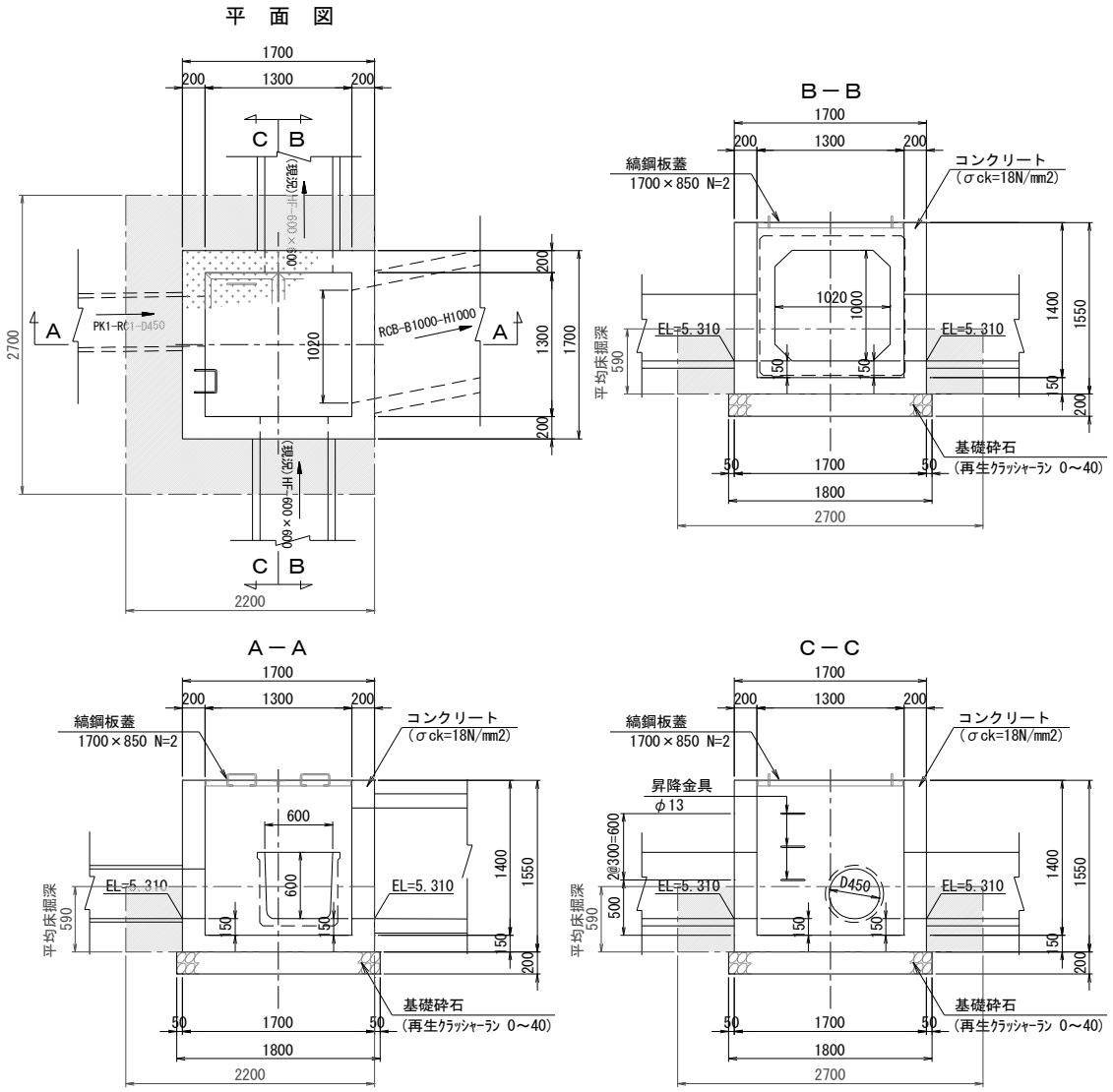

	B=	1.300	H=	1.400	
水路1 RCB-1000-1000	b1=	0.200	h1=	0.150	
水路2 HF-600-600	b2=	1.700	h2=	1.550	
水路3 PK1-RC1-D450	b3=	1.800	h3=	0.200	
水路4 HF-600-600	b4=	2.700	h4=	0.590	(床堀深)
	b5=	2.700			

第 2 号 管 渠 工 数 量 計 算 書 (6)

NO.24+3.300

項　目	呑口枡	1300-1300-1400												
作業土工(側道左)														
基面整正		A=	1.800	×	1.800							=	3.240	m2	3.2
床　堀 ②		V1=	(2.200	×	2.700	＋	2.200	×	2.700)					
						/	2	×	0.590			=	3.505		
		V2=	1.800	×	1.800	×	0.200					=	0.648		
												ΣV=	4.153	m3	4.2
埋戻し	D	V'=										=	4.153		
	控除	V1=	1.700	×	1.700	×	0.590					=	-1.705		
	控除	V2=	1.800	×	1.800	×	0.200					=	-0.648		
												ΣV=	1.800	m3	1.8
残　土		V=	4.2	－	1.8	/	0.9					=	2.2	m3	2.2
基礎砕石		RC-40			t=	0.200	m								
		A=	1.800	×	1.800							=	3.240	m2	3.2
躯体ｺﾝｸﾘｰﾄ		σck=18N/mm2													
		V'=	(1.700	×	1.700	×	1.550)								
				－	(1.300	×	1.300	×	1.400)			=	2.114		
	控除1	V1=	1.000	×	1.000	×	0.200					=	-0.200		
	控除2	V2=	0.600	×	0.600	×	0.200					=	-0.072		
	控除3	V3=	0.225	×	0.225	×	π	×	0.200			=	-0.032		
	控除4	V4=	0.600	×	0.600	×	0.200					=	-0.072		
		V=										=	1.738	m3	1.7
躯体型枠		A'=	1.700	×	1.550	×	4								
				＋	1.300	×	1.550	×	4			=	18.600		
	控除1	A1=	1.000	×	1.000	×	2					=	-2.000		
	控除2	A2=	0.600	×	0.600	×	2					=	-0.720		
	控除3	A3=	0.225	×	0.225	×	π	×	2			=	-0.318		
	控除4	A4=	0.600	×	0.600	×	2					=	-0.720		
		A=										=	14.842	m2	14.8
縞鋼板蓋		1700×850													
		N=										=	2	枚	2
蓋		t=4.5mm	36.99kg/m2												
		W1=	1.700	×	0.850	×	36.990	×	2			=	106.901		
等辺山形鋼		50×50×4	3.06kg/m												
		W2=	1.280	×	6	×	3.060					=	23.501		
手掛		φ13	0.55kg/個												
		W3=	0.550	×	4							=	2.200		
												ΣW=	132.602	kg	132.6
昇降金具		φ13	0.995kg/m												
		N=										=	3	本	3
		W=	0.700	×	0.995	×	3					=	2.090	kg	2.1

第 2 号 管 渠 工 数 量 計 算 書 (7)

NO.24+3.300

項　目	吐口桝	1400-1400-1600

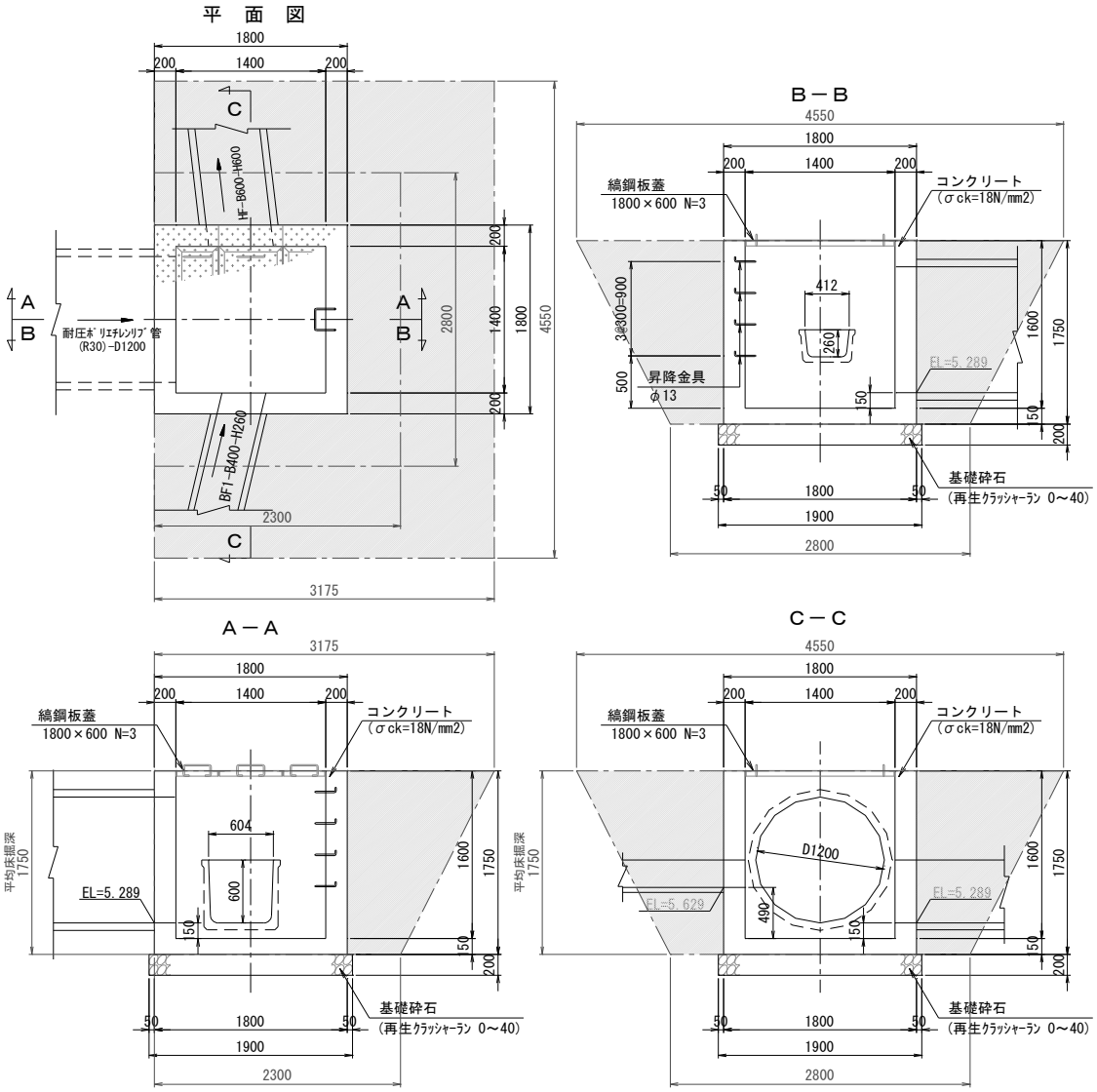

	B=	1.400	H=	1.600	
水路1 R30-D1200	b1=	0.200	h1=	0.150	
水路2 BF-400-260	b2=	1.800	h2=	1.750	
水路3	b3=	1.900	h3=	0.200	
水路4 HF-600-600	b4=	2.800	h4=	1.750	(床堀深)
	b5=	4.550			

第 2 号 管 渠 工 数 量 計 算 書 (8)

NO.24+3.300

項　目	吐口桝	1400-1400-1600												
作業土工(側道右)														
基面整正		A=	1.900	×	1.900							=	3.610	m2	3.6
床　堀 ②		V1=	(2.300	×	2.800	＋	3.175	×	4.550)					
						/	2	×	1.750			=	18.275		
		V2=	1.900	×	1.900	×	0.200					=	0.722		
												ΣV=	18.997	m3	19.0
埋戻し	C	V'=										=	18.997		
	控除	V1=	1.800	×	1.800	×	1.750					=	-5.670		
	控除	V2=	1.900	×	1.900	×	0.200					=	-0.722		
												ΣV=	12.605	m3	12.6
残　土		V=	19.0	－	12.6	/	0.9					=	5.0	m3	5.0
基礎砕石		RC-40			t=	0.200	m								
		A=	1.900	×	1.900							=	3.610	m2	3.6
躯体ｺﾝｸﾘｰﾄ		σck=18N/mm2													
		V'=	(1.800	×	1.800	×	1.750)								
				－	(1.400	×	1.400	×	1.600)			=	2.534		
	控除1	V1=	0.600	×	0.600	×	π	×	0.200			=	-0.226		
	控除2	V2=	0.412	×	0.260	×	0.200					=	-0.021		
	控除3	V3=													
	控除4	V4=	0.604	×	0.600	×	0.200					=	-0.072		
		V=										=	2.215	m3	2.2
躯体型枠		A'=	1.800	×	1.750	×	4								
				＋	1.400	×	1.750	×	4			=	22.400		
	控除1	A1=	0.600	×	0.600	×	π	×	2			=	-2.261		
	控除2	A2=	0.412	×	0.260	×	2					=	-0.214		
	控除3	A3=													
	控除4	A4=	0.604	×	0.600	×	2					=	-0.725		
		A=										=	19.200	m2	19.2
縞鋼板蓋		1800×600													
		N=										=	3	枚	3
蓋		t=4.5mm	36.99kg/m2												
		W1=	1.800	×	0.600	×	36.990	×	3			=	119.848		
等辺山形鋼		50×50×4	3.06kg/m												
		W2=	1.380	×	8	×	3.060					=	33.782		
手掛		φ13	0.55kg/個												
		W3=	0.550	×	6							=	3.300		
												ΣW=	156.930	kg	156.9
昇降金具		φ13	0.995kg/m												
		N=										=	4	本	4
		W=	0.700	×	0.995	×	4					=	2.786	kg	2.8

第 2 号 管 渠 工 数 量 計 算 書 (9)

NO.24+3.300

項　目	中間桝	1400-1400-1800

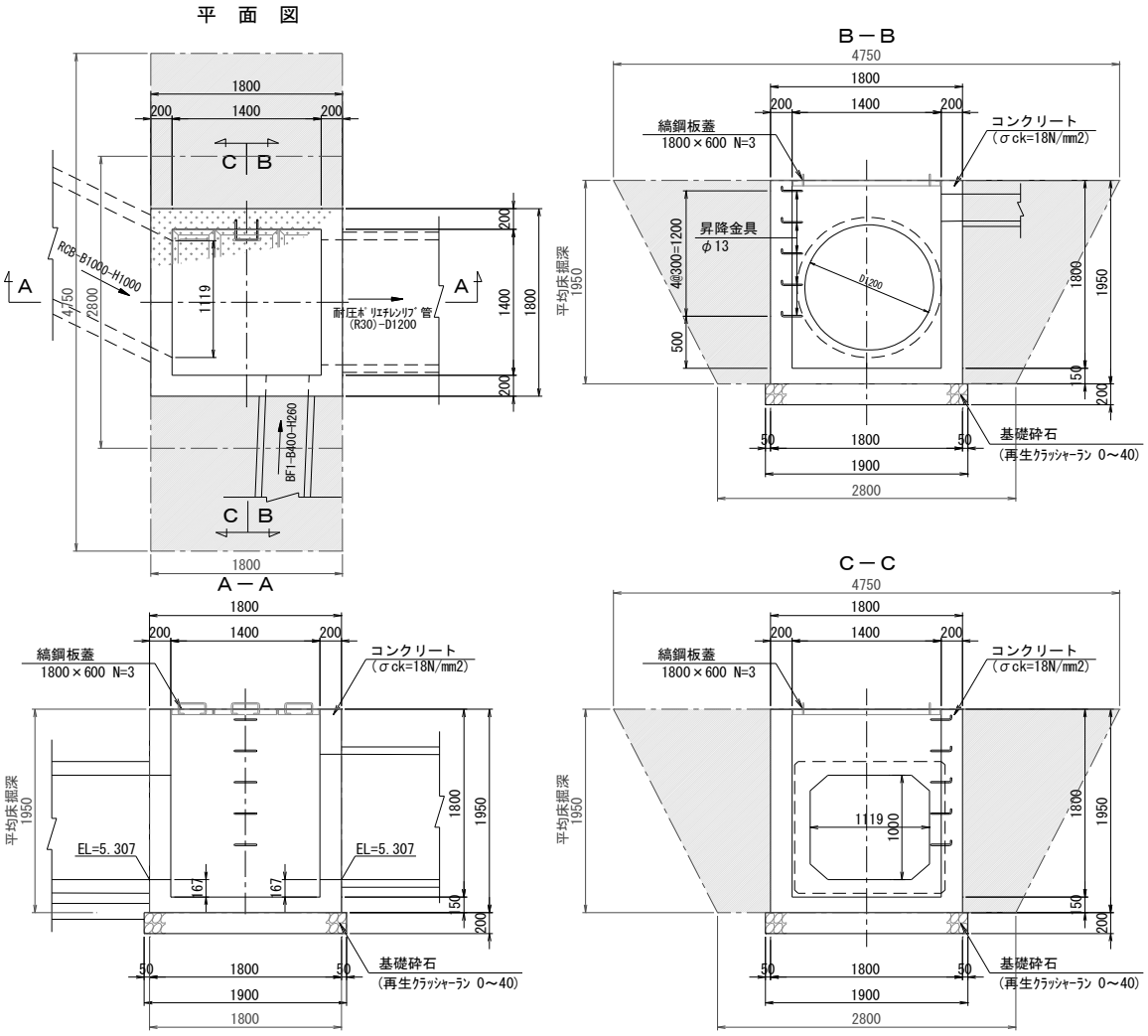

	B=	1.400	H=	1.800	
水路1 R30-D1200	b1=	0.200	h1=	0.150	
水路2	b2=	1.800	h2=	1.950	
水路3 RCB-1000-1000	b3=	1.900	h3=	0.200	
水路4 BF-400-260	b4=	2.800	h4=	1.950	(床堀深)
	b5=	4.750			

第 2 号 管 渠 工 数 量 計 算 書 (10)

NO.24+3.300

項　目	中間桝	1400-1400-1800												
作業土工(本線)														
基面整正		A=	1.900	×	1.900						=	3.610	m2	3.6
床　堀 ②		V1=	(1.800	×	2.800	＋	1.800	×	4.750)					
						/	2	×	1.950		=	13.250		
		V2=	1.900	×	1.900	×	0.200				=	0.722		
											ΣV=	13.972	m3	14.0
埋戻し	C	V'=									=	13.972		
	控除	V1=	1.800	×	1.800	×	1.950				=	-6.318		
	控除	V2=	1.900	×	1.900	×	0.200				=	-0.722		
											ΣV=	6.932	m3	6.9
残　土		V=	14.0	－	6.9	/	0.9				=	6.3	m3	6.3
基礎砕石		RC-40		t=	0.200	m								
		A=	1.900	×	1.900						=	3.610	m2	3.6
躯体ｺﾝｸﾘｰﾄ		σck=18N/mm2												
		V'=	(1.800	×	1.800	×	1.950)							
				－	(1.400	×	1.400	×	1.800)		=	2.790		
	控除1	V1=	0.600	×	0.600	×	π	×	0.200		=	-0.226		
	控除2	V2=									=			
	控除3	V3=	1.119	×	1.000	×	0.200				=	-0.224		
	控除4	V4=	0.400	×	0.260	×	0.200				=	-0.021		
		V=									=	2.319	m3	2.3
躯体型枠		A'=	1.800	×	1.950	×	4							
				＋	1.400	×	1.950	×	4		=	24.960		
	控除1	A1=	0.600	×	0.600	×	π	×	2		=	-2.261		
	控除2	A2=									=			
	控除3	A3=	1.119	×	1.000	×	2				=	-2.238		
	控除4	A4=	0.400	×	0.260	×	2				=	-0.208		
		A=									=	20.253	m2	20.3
縞鋼板蓋		1800×600												
		N=									=	3	枚	3
蓋		t=4.5mm	36.99kg/m2											
		W1=	1.800	×	0.600	×	36.990	×	3		=	119.848		
等辺山形鋼		50×50×4	3.06kg/m											
		W2=	1.380	×	8	×	3.060				=	33.782		
手掛		φ13	0.55kg/個											
		W3=	0.550	×	6						=	3.300		
											ΣW=	156.930	kg	156.9
昇降金具		φ13	0.995kg/m											
		N=									=	5	本	5
		W=	0.700	×	0.995	×	5				=	3.483	kg	3.5

仮排水路撤去延長調書

	始　　点	終　　点	規　格	延　長	摘　　要
	NO.　24　+　10.00	―	φ1000mm	61.1	
		合　　計		61.10	

5. 第 4 号 函 渠 工

4号函渠工　数量集計表

工 種	種　別	規格･寸法	単位	数量	計上数量	摘　要
	床堀		m3	1948.0	1900	
	埋戻	種別A	m3	1534.0		
		種別B	m3			
		種別C	m3	29.0		
		合計	**m3**	**1563.0**	1600	
	盛土控除		m3	385.0		
	基面整正		m2	102.0	100	
	残土運搬	L=0.3km以下	m3	211.0	210	
躯体工	ｺﾝｸﾘｰﾄ	σck=24N/mm2	m3	174.1	174	
	型枠	一般型枠	m2	2147.2		
	鉄筋	D13(SD345)	kg	4982	4980	
		D16～D25(SD345)	kg	7617	7620	
		D29～D32(SD345)	kg	4084	4080	
		合計	kg	16683		
	均しｺﾝｸﾘｰﾄ	σck=18N/mm2,t=100	m2	103.6		
	均し型枠	均し型枠	m2	9.3		
	基礎材		m3	20.7		
	足場工	枠組足場	掛m2	326		
	支保工		空m3	261		
	目地材	t=20mm	m2	7.7		
	止水板	止水板B型	m	15.0		

作業土工　数量計算

4号函渠工 土工数量算出図　S=1:100

床　堀

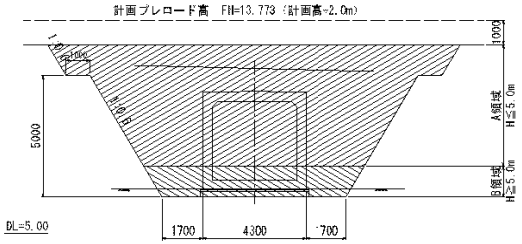

埋戻し-1
埋戻し（函渠部）

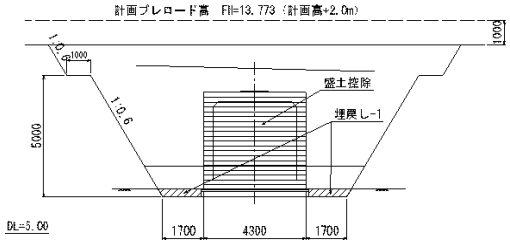

埋戻し-2
埋戻し（函渠端部）

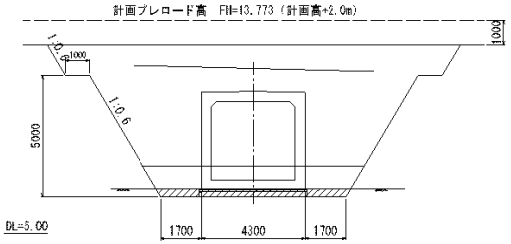

数量延長

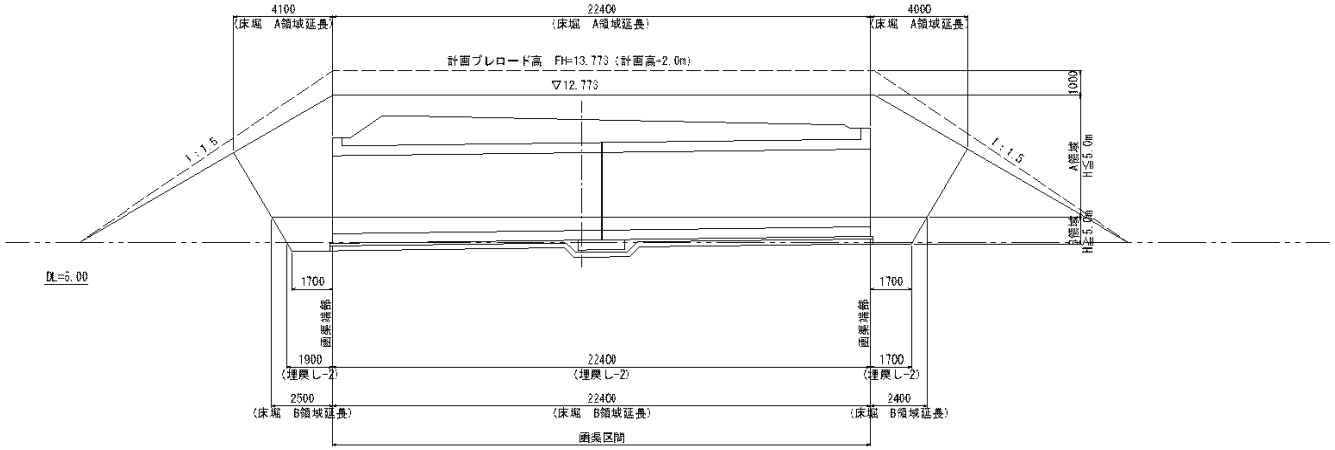

函渠区間

項　目		単位	数　量
床　堀	A	m2	63.6
	B	m2	10.7
埋戻し	A	m2	0.0
	B	m2	0.0
	C	m2	1.1
	D	m2	0.0
盛土控除		m2	17.2

函渠端部

項　目		単位	数　量
床　堀	A	n2	63.6
	B	n2	10.7
埋戻し	A	n2	0.0
	B	n2	0.0
	C	n2	2.5
	D	n2	0.0
盛土控除		n2	0.0

4号函渠　作業土工　数量計算書

種　　別	細 別 ・ 規 格	単位	数 量	摘　要
床堀	A領域(H≦5.0m)	m3	1682	
床堀	B領域(H≧5.0m)	m3	266	床掘合計:1948m3
埋戻	種別A	m3	1534	
埋戻	種別B	m3		
埋戻	種別C	m3	29	
埋戻	種別D	m3		埋戻合計:1563m3
盛土控除		m3	385	
基面整正		m2	102	
残土	床掘-(埋戻/0.9)	m3	211	1948-(1563/0.9)

床堀　　A領域(H≦5.0m)　　単位：m3

種　別	計　　算　　式	数　量
函渠端部	V1 = 1/2×63.6×4.1 =	130.4
函渠区間	V2 = 63.6×22.4 =	1424.6
函渠端部	V3 = 1/2×63.6×4.0 =	127.2
	床堀　A領域(H≦5.0m)　合計＝	1682.2

床堀　　B領域(H≧5.0m)　　単位：m3

種　別	計　　算　　式		数　量
函渠端部	V1 = 1/2×10.7×2.5	=	13.4
函渠区間	V2 = 10.7×22.400	=	239.7
函渠端部	V3 = 1/2×10.7×2.4	=	12.8
	床堀　B領域(H≧5.0m)	合計＝	265.9

埋戻　　種別A　　単位: m3

種 別	計　　算　　式	数 量
	V1 =(1682.2+265.9)-(29.1+385.3) =	1533.70
	埋戻　種別A　合計=	1533.70

埋戻　　種別B　　単位：m3

種　別	計　　算　　式	数　量
	該当なし	
埋戻	種別B　　合計＝	

埋戻　　種別C　　単位：m3

種　別	計　　算　　式		数　量
函渠端部	V1 = 1/2×2.5×1.9	=	2.4
函渠区間	V2 = 1.1×22.4	=	24.6
函渠端部	V3 = 1/2×2.5×1.7	=	2.1
	埋戻　種別C	合計＝	29.1

埋戻　　種別D　　単位：m3

種　別	計　　算　　式	数　量
	該当なし	
埋戻	種別D　　合計＝	

盛土控除　　単位: m3

種 別	計　　算　　式	数 量
	V　= 17.2×22.4　　=	385.3
	盛土控除　　合計＝	385.3

基面整正　　単位: m2

種 別	計　　算　　式	数 量
	均しコンクリート面積	
	A　= 4.5×22.6　　=	101.7
	基面整正　　合計＝	101.7

函渠躯体工　数量計算

4号函渠　躯体工　数量計算書

種　　別	細 別 ・ 規 格	単位	数 量	摘　要
ｺﾝｸﾘｰﾄ	σck=24N/mm2	m3	174.1	
型枠	一般型枠	m2	2147.2	
鉄筋	D13(SD345)	kg	4982	
鉄筋	D16～D25(SD345)	kg	7617	
鉄筋	D29～D32(SD345)	kg	4084	
均しｺﾝｸﾘｰﾄ	σck=18N/mm2,t=100	m2	103.6	
均し型枠	均し型枠	m2	9.3	
基礎材		m3	20.7	
足場工	枠組足場	掛m2	326	
支保工		空m3	261	
目地材	t=20mm	m2	7.7	
止水板	止水板B型	m	15.0	

コンクリート　σck=24N/mm2　単位：m3

種　別	計　算　式	数　量
	函渠断面積	
頂版	4.300×0.400 = 1.720	
底版	4.300×0.400 = 1.720	
側壁	3.200×0.400×2 = 2.560	
ハンチ	1/2×0.200×0.200×2 = 0.040	
	ΣA = 6.040	
	函渠延長	
	11.200×2 = 22.400	
本体	V1 = 6.040×22.400 =	135.296
左口翼壁		
左翼壁	前面面積	
	1/2×(1.300+4.288)×4.320 = 12.070	
	1/2×(4.288+0.305+3.995)×0.480 = 2.061	
	背面面積	
	1/2×(1.300+4.288)×4.320 = 12.070	
	1/2×(4.288+0.300+4.000)×0.480 = 2.061	
	V2 = (1/2)×(12.070+2.061+12.070+2.061)×0.400 =	5.652
右翼壁	前面面積	
	1/2×(1.200+4.417)×4.400 = 12.357	
	1/2×(4.417+0.412+3.995)×0.400 = 1.765	
	背面面積	
	1/2×(1.200+4.417)×4.400 = 12.357	
	1/2×(4.417+0.407+4.000)×0.400 = 1.765	
	V3 = (1/2)×(12.357+1.765+12.357+1.765)×0.400 =	5.649
土留壁	前面面積	
	1/2×(0.305+0.412)×4.300 = 1.542	
	背面面積	
	1/2×(0.300+0.407)×4.300 = 1.520	
	V4 = (1/2)×(1.542+1.520)×0.400 =	0.612
左ハンチ	V5 = 1/2×0.400×0.400×4.000 =	0.320
右ハンチ	V6 = 1/2×0.400×0.400×4.000 =	0.320
	コンクリート　σck=24N/mm2　小計＝	147.849

コンクリート　σck=24N/mm2　単位：m3

種　別	計　算　式	数　量
前頁小計		147.849
右口翼壁		
左翼壁	前面面積	
	1/2×(1.200+4.508)×4.365 = 12.458	
	1/2×(4.508+0.497+4.000)×0.400 = 1.801	
	背面面積	
	1/2×(1.200+4.508)×4.365 = 12.458	
	1/2×(4.508+0.501+3.995)×0.435 = 1.958	
	V7 = (1/2)×(12.458+1.801+12.458+1.958)×0.400 =	5.735
右翼壁	前面面積	
	1/2×(1.200+4.372)×4.835 = 13.470	
	1/2×(4.372+0.386+4.000)×0.500 = 2.190	
	背面面積	
	1/2×(1.200+4.372)×4.335 = 12.077	
	1/2×(4.372+0.390+3.995)×0.465 = 2.036	
	V8 = (1/2)×(13.470+2.190+12.077+2.036)×0.400 =	5.955
土留壁	前面面積	
	1/2×(0.497+0.386)×4.316 = 1.906	
	背面面積	
	1/2×(0.501+0.390)×4.316 = 1.923	
	V9 = (1/2)×(1.906+1.923)×0.400 =	0.766
左ハンチ	V10 = 1/2×0.592×0.271×3.995 =	0.320
右ハンチ	V11 = 1/2×0.543×0.296×3.995 =	0.321
天端コンクリート	V12 = 1/2×4.300×0.043×(10.800+10.798) =	1.997
底版		
調整コンクリート	V13 = 1/2×(0.064+0.099)×1/2×3.500×2×11.200×2 =	6.390
段落防止枕	V14 = (5.140×0.400+0.400×0.400×2)×2.000 =	4.752
	コンクリート　σck=24N/mm2　合計＝	174.085

型枠　　一般型枠　　単位：m2

種　別	計　　算　　式	数　量
	函渠型枠周長	
頂版下面	3.500-0.200×2　　= 3.100	
側壁外面	4.000×2　　= 8.000	
側壁内面	(3.200-0.200)×2　　= 6.000	
ハンチ	0.200×1.4142×2　　= 0.566	
	ΣL = 17.666	
	函渠延長	
	11.200×2　　= 22.400	
本体		
函渠周面積	A1 = 17.666×22.400　　=	395.72
函渠端部	コンクリート算出の頁、函渠断面積×4面	
	A2 = 6.040×3+6.040×1.0038　斜比　　=	24.18
左口翼壁控除		
左翼壁	A3 = 1/2×(3.995+4.000)×0.400×(-1)　　=	-1.60
右翼壁	A4 = 1/2×(3.995+4.000)×0.400×(-1)　　=	-1.60
左ハンチ	A5 = 4.000×0.400×(-1)　　=	-1.60
右ハンチ	A6 = 4.000×0.400×(-1)　　=	-1.60
右口翼壁控除		
左翼壁	A7 = 1/2×(4.000+3.995)×0.400×1.0038×(-1)　　=	-1.61
右翼壁	A8 = 1/2×(4.000+3.995)×0.400×1.0038×(-1)　　=	-1.61
左ハンチ	A9 = 3.995×0.400×1.0038×(-1)　　=	-1.60
右ハンチ	A10= 3.995×0.400×1.0038×(-1)　　=	-1.60
型枠　一般型枠	小計＝	407.08

型枠　　一般型枠　　単位: m2

種 別	計　　算　　式		数 量
前頁小計			407.08
左口翼壁			
左翼壁前面	A11 = 1/2×(1.300+4.288)×4.320	=	12.07
〃	A12 = 1/2×(4.288+0.305+3.995)×0.480	=	2.06
右翼壁前面	A13 = 1/2×(1.200+4.417)×4.400	=	12.36
〃	A14 = 1/2×(4.417+0.412+3.995)×0.400	=	1.76
土留壁前面	A15 = 1/2×(0.305+0.412)×4.300	=	1.54
左翼壁背面	A16 = 1/2×(1.300+4.288)×4.3520	=	12.16
〃	A17 = 1/2×(4.288+0.300+4.000)×0.480	=	2.06
右翼壁背面	A18 = 1/2×(1.200+4.417)×4.400	=	12.36
〃	A19 = 1/2×(4.417+0.407+4.000)×0.400	=	1.76
土留壁背面	A20 = 1/2×(0.300+0.407)×4.300	=	1.52
左ハンチ控除	A21 = 0.400×4.000×(-1)	=	-1.60
右ハンチ控除	A22 = 0.400×4.000×(-1)	=	-1.60
左側面	A23 = 1/2×(1.300+1.300)×0.400	=	0.52
左底面	A24 = 1/2×(5.192+5.192)×0.400	=	2.08
右側面	A25 = 1/2×(1.200+1.200)×0.400	=	0.48
右底面	A26 = 1/2×(5.517+5.517)×0.400	=	2.21
左ハンチ	A27 = 0.566×4.000	=	2.26
左ハンチ底面	A28 =　計上しない	=	
右ハンチ	A29 = 0.566×4.000	=	2.26
右ハンチ底面	A30 =　計上しない	=	
	型枠　一般型枠	小計＝	473.34

型枠　　一般型枠　　単位: m2

種 別	計　　算　　式		数 量
前頁小計			473.34
右口翼壁			
左翼壁前面	A31 = 1/2×(1.200+4.508)×4.365	=	12.46
〃	A32 = 1/2×(4.508+0.497+4.000)×0.400	=	1.80
右翼壁前面	A33 = 1/2×(1.200+4.372)×4.335	=	12.08
〃	A34 = 1/2×(4.372+0.386+4.000)×0.500	=	2.19
土留壁前面	A35 = 1/2×(0.497+0.386)×4.316	=	1.91
左翼壁背面	A36 = 1/2×(1.200+4.508+)×4.365	=	12.46
〃	A37 = 1/2×(4.508+0.501+3.995)×0.435	=	1.96
右翼壁背面	A38 = 1/2×(1.200+4.372)×4.335	=	12.08
〃	A39 = 1/2×(4.372+0.390+3.995)×0.465	=	2.04
土留壁背面	A40 = 1/2×(0.501+0.390)×4.316	=	1.92
左ハンチ控除	A41 = 0.402×3.995×(-1)	=	-1.61
右ハンチ控除	A42 = 0.402×3.995×(-1)	=	-1.61
左側面	A43 = 1/2×(1.200+1.200)×0.400	=	0.48
左底面	A44 = 1/2×(5.549+5.549)×0.400	=	2.22
右側面	A45 = 1/2×(1.200+1.200)×0.400	=	0.48
右底面	A46 = 1/2×(5.304+5.304)×0.400	=	2.12
左ハンチ	A47 = 0.592×3.995	=	2.37
左ハンチ底面	A48 =　計上しない	=	
右ハンチ	A49 = 0.543×3.995	=	2.17
右ハンチ底面	A50 =　計上しない	=	
	型枠　一般型枠	小計＝	540.86

型枠　　一般型枠　　単位: m2

種 別	計　　算　　式		数 量
前頁小計			540.86
段落ち防止枕			
側面	A51 = (0.800+0400)×2.000×2	=	1603.20
正面	A52 = (5.140×0.400+0.400×0.400×2)×2	=	4.75
本体控除	A53 = 0.400×2.000×2×(-1)	=	-1.60
型枠　一般型枠		合計＝	2147.21

鉄筋　　D13(SD345)　　単位: kg

種 別	計　　算　　式		数 量
本体工			
1ブロック	W1 = 2255 配筋図参照	=	2255
2ブロック	W2 = 2255 配筋図参照	=	2255
左口翼壁	W3 = 224 配筋図参照	=	224
右口翼壁	W4 = 231 配筋図参照	=	231
段落ち防止枕	W5 = 17 配筋図参照	=	17
	鉄筋　D13(SD345)	合計=	4982

鉄筋　　D16～D25(SD345)　　単位: kg

種 別	計　　算　　式		数 量
本体工1ブロック			
D16	W1 = 0 配筋図参照	=	
D19	W2 = 861 配筋図参照	=	861
D22	W3 = 2285 配筋図参照	=	2285
D25	W4 = 0 配筋図参照	=	
本体工2ブロック			
D16	W5 = 0 配筋図参照	=	
D19	W6 = 893 配筋図参照	=	893
D22	W7 = 2380 配筋図参照	=	2380
D25	W8 = 0 配筋図参照	=	
左口翼壁工			
D16	W9 = 389 配筋図参照	=	389
D19	W10= 0 配筋図参照	=	
D22	W11= 0 配筋図参照	=	
D25	W12= 0 配筋図参照	=	
右口翼壁工			
D16	W13= 407 配筋図参照	=	407
D19	W14= 0 配筋図参照	=	
D22	W15= 0 配筋図参照	=	
D25	W16= 0 配筋図参照	=	
段落ち防止枕			
D16	W17= 0 配筋図参照	=	
D19	W18= 402 配筋図参照	=	402
D22	W19= 0 配筋図参照	=	
D25	W20= 0 配筋図参照	=	
	鉄筋　D16～D25(SD345)	合計＝	7617

鉄筋　　D29～D32(SD345)　　単位: kg

種 別	計　　算　　式		数 量
本体工1ブロック			
D29	W1 = 0 配筋図参照	=	
D32	W2 = 0 配筋図参照	=	
本体工2ブロック			
D29	W3 = 0 配筋図参照	=	
D32	W4 = 0 配筋図参照	=	
左口翼壁工			
D29	W5 = 604 配筋図参照	=	604
D32	W6 = 1399 配筋図参照	=	1399
右口翼壁工			
D29	W7 = 604 配筋図参照	=	604
D32	W8 = 1477 配筋図参照	=	1477
段落ち防止枕			
D29	W9 = 0 配筋図参照	=	
D32	W1(= 0 配筋図参照	=	
	鉄筋　D29～D32(SD345)	合計＝	4084

均しｺﾝｸﾘｰﾄ　σck=18N/mm2,t=100　単位：m2

種　別	計　　算　　式		数　量
本体工	A1 = (22.620-2.200)×4.500	=	91.89
段落ち防止枕	A2 = 2.200×5.340	=	11.75
	均しｺﾝｸﾘｰﾄ　σck=18N/mm2,t=100	合計＝	103.64

均し型枠　　均し型枠　　単位：m2

種　別	計　　算　　式		数　量
段落ち防止枕			
側面	A1 = 2.200×0.100×2	=	0.44
正面	A2 = (5.340-3.200)×0.100×2	=	0.43
本体工			
側面	A3 = (22.6520-2.200-0.400×2)×0.100×2×2	=	7.86
側面(枕部)	A4 = 0.400×0.100×2×2	=	0.16
〃	A5 = 1/2×0.400×0.400×2×2	=	0.32
正面	A6 = (4.500-4.300)×0.100×2	=	0.04
	均し型枠　　均し型枠	合計＝	9.25

基礎材　　単位: m3

種 別	計　　算　　式	数 量
本体工	V1 = (22.620-2.200)×4.500×0.200 =	18.38
段落ち防止枕	V2 = 2.200×5.340×0.200 =	2.35
	基礎材　　合計＝	20.73

足場工　　枠組足場　　単位：掛m2

種 別	計　　算　　式		数 量
本体	A1 = 4.000×(19.100+19.700)	=	155.2
翼壁	A2 = 4.000×(13.900+3.700+3.700)	=	85.2
	A3 = 4.000×(13.900+3.600+3.800)	=	85.2

足場工数量算出図

断　面　図

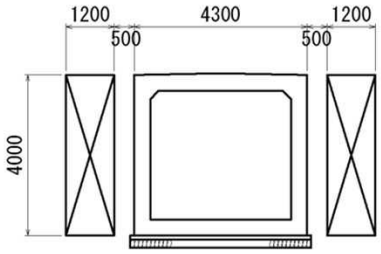

側　面　図

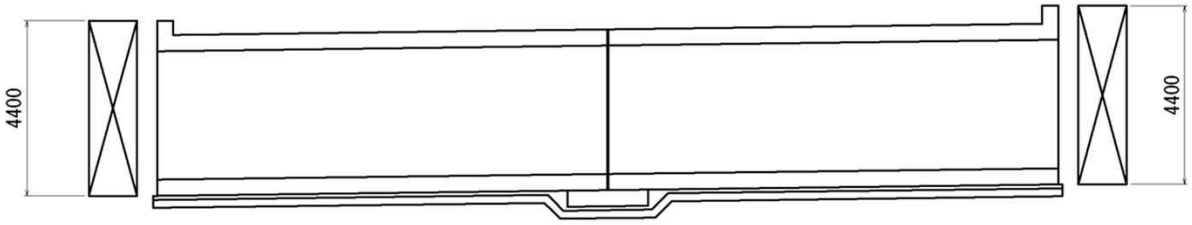

平　面　図

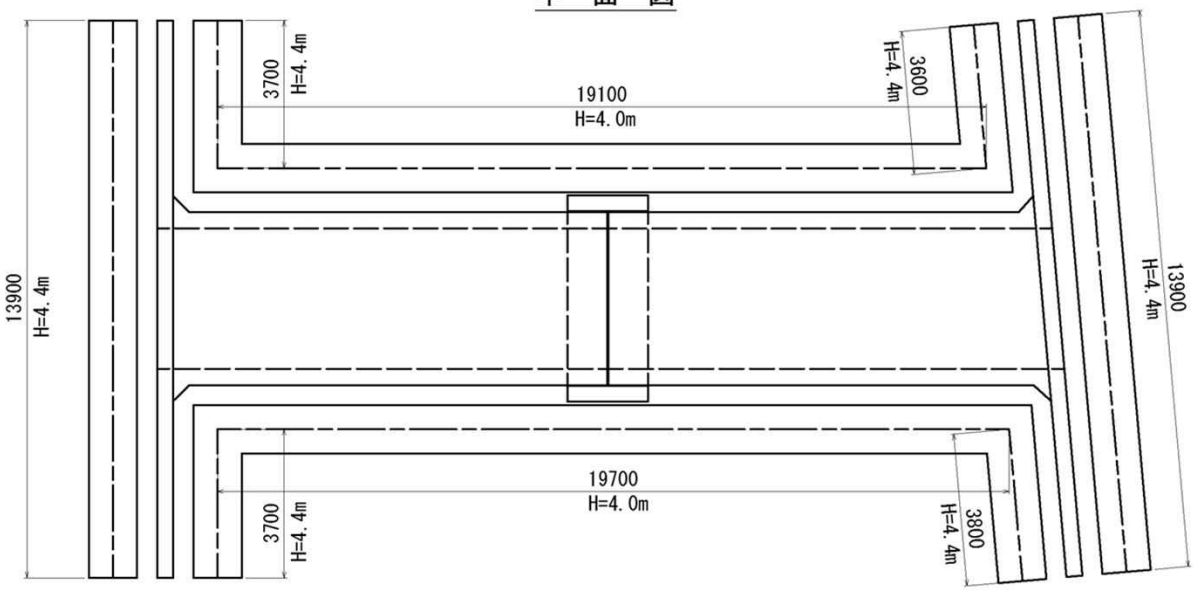

足場工　　枠組足場　　合計＝　325.6

支保工　　単位：空m3

種　別	計　　算　　式	数　量
本体	内空断面積	
	3.500×3.200-1/2×0.200×0.200×2　= 11.160	
	函渠延長	
	11.200×2　= 22.400	
	V1 = 11.160×22.400 =	250.0
左口翼壁		
左翼壁	前面面積	
	1/2×2.900×4.300　= 6.235	
	背面面積	
	1/2×4.300×2.900　= 6.235	
	V2 = (1/2)×(6.235+6.235)×0.40 =	2.5
右翼壁	前面面積	
	1/2×4.400×3.300　= 7.260	
	背面面積	
	1/2×4.400×3.300　= 7.260	
	V3 = (1/2)×(7.260+7.260)×0.40 =	2.9
右口翼壁		
左翼壁	前面面積	
	1/2×4.400×3.400　= 7.480	
	背面面積	
	1/2×4.400×3.400　= 7.480	
	V4 = (1/2)×(7.480+7.480)×0.40 =	3.0
右翼壁	前面面積	
	1/2×4.300×3.100　= 6.665	
	背面面積	
	1/2×4.300×3.100　= 6.665	
	V5 = (1/2)×(6.665+6.665)×0.40 =	2.7

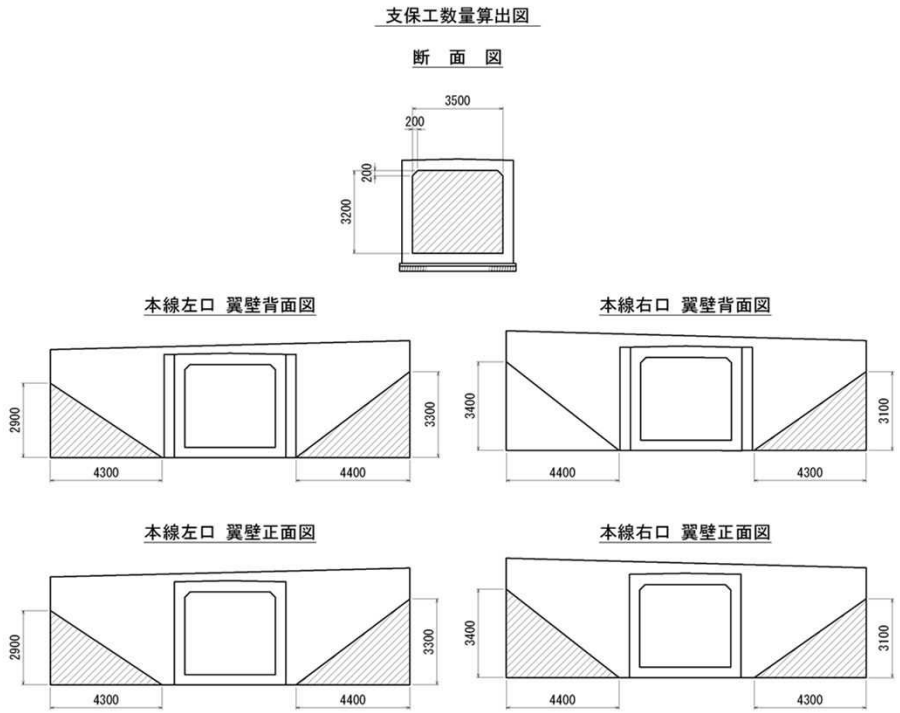

支保工	合計＝	261.1

目地材　　t=20mm　　単位: m2

種 別	計　　算　　式		数 量
函体 間	コンクリート算出の頁、函渠断面積より		
	A1 = 6.040×1箇所	=	6.04
	A2 = (1/2)×4.300×0.043	=	0.09
函体･枕 間	A3 = 0.400×2.000×2	=	1.60
	目地材　t=20mm	合計＝	7.73

止水板　　止水板B型　　単位：m

種　別	計　　算　　式	数　量
函体　間	L1　=(3.900+3.600)×2　　=	15.00
	止水板　　止水板B型　　合計＝	15.00

6.擁壁工(補強土壁工)

補強土壁工　数量集計表

名称	規格･寸法			単位	数量					設計計上数量	備考
					左口左側	左口右側	右口左側	右口右側	合計		
ｼﾞｵﾃｷｽﾀｲﾙ補強土壁工											
壁面材組立て･設置				㎡	4.5	9.1	7.3	4.1	25.0	25	
敷設，まき出し，締固め工				㎡	18.0	30.0	21.0	15.0	84.0	84	
補強土壁	安定補助材	ｼﾞｵﾃｷｽﾀｲﾙ	12.4kN/m	㎡	4.7	10.9	9.3	6.2	31.1	31.1	
	補強材	ｼﾞｵﾃｷｽﾀｲﾙ	24.7kN/m	㎡	18.6	30.9	21.7	15.5	86.7	86.7	
		連結材	連結ﾋﾟﾝ	本	9.0	17.0	13.0	9.0	48.0		
		ｱﾝｶｰﾋﾟﾝ	仮止用	本	18.0	34.0	26.0	18.0	96.0		
	壁面材	ｼﾞｵﾃｷｽﾀｲﾙ	FP-T	set	2.5	5.5	4.5	3.0	15.5	15.5	一般部 L=2m
			FP-TB	set	2.0	3.0	2.0	1.5	8.5	8.5	基礎用 L=2m
		植生土のう	B40cm×L60cm	袋	3.0	6.0	9.0	0.0	18.0	18	天端調整
		植生シート		m	13.0	23.0	17.0	12.0	65.0	65	
		ｱﾝｶｰﾋﾟﾝ	枠固定用	本	13.5	25.5	19.5	13.5	72.0		
	水平排水材	不織布t=3.0㎜		㎡	6.3	12.6	9.5	6.3	34.7	34.7	
	水平排水材敷設工			㎡	6.0	12.0	9.0	6.0	33.0		
	層厚管理材	不織布t=1.5㎜		㎡	3.2	7.4	6.3	4.2	21.1	21.1	
	層厚管理材敷設工			㎡	3.0	7.0	6.0	4.0	20.0	20.0	
その他排水材	排水ブランケット		C-40	㎥	5.3	8.5	6.0	4.5	24.3	24.3	
	暗渠排水工	ドレーン材	単粒度砕石5号	㎥	1.1	1.5	1.3	1.0	4.9	4.9	
		吸出防止材	t=1.5㎜ (JIS L 1085)	㎡	11.1	15.1	13.1	10.5	49.8	49.8	
		集水管	有孔管φ150	m	5.5	7.5	6.5	5.2	24.7	24.7	
	吸出防止工	不織布	t=1.5㎜ (JIS L 1085)	㎡	10.5	16.9	12.0	9.0	48.4	48.4	

※ 安定補助材は、主補強材の敷設間隔が壁面工の単位高さより広くなる時、補強材が配置されない壁面工に用いる。長さはL=1.5m。
※ 材料に関するロス率は、ｼﾞｵﾃｷｽﾀｲﾙ：3%　排水材：5%　層厚管理材：5%とする。

1）盛土の締固めについては、所轄行政機関等の基準により施工する。
2）高含水比の土や湧水は、補強土の安定性を低下させるので、それらに適応した対策をとり、設計土質定数等の条件を満たす施工を行うこと。
3）「酸･アルカリが強く、栄養分が少ない」、また、「保水性がない」等の盛土材を使用する場合は、植生不良となるため、のり面付近の土は植生に適した土壌に入替えたり、土壌改良を行うこと。

①ブロック
本線左口左側

ジオテキスタイル補強土壁工　数量総括表

工事名：本線左口左側　　L = 3.503 m

名　称	規　格	数　量	単位	摘　要
ジオテキスタイル補強土壁工				
本体部		4.500	m^2	
壁面材組立・設置工		4.500	m^2	
補強材取付工		18.0	m^2	
植生土のう		0.1	m^2	
排水工				
ドレーン材	単粒度砕石 5号	1.106	m^3	
吸出防止材	不織布 t=1.5mm以上	11.055	m^2	
集水管	有孔管 φ＝150mm	5.500	m	
基盤排水層	クラッシャラン　40～0mm	5.30	m^3	
吸出防止工	不織布 t=1.5mm以上	10.500	m^2	

※土工（切土、盛土）は、除く。

ジオテキスタイル補強土壁工　部材数量表

名　称	形　状・寸　法	数　量	単位	備　　考
壁面材　鋼製型枠				
フラットパネルFP-T	H=840mm　L=2000mm	2.5	Set	一般用（壁面勾配 1:0.5）
フラットパネルFP-TB	H=840mm　L=2000mm	2.0	Set	基礎用（壁面勾配 1:0.5）
接続材	B=274mm　L=925mm	9.0	本	
連結材				
連結ピン	φ=6.5mm	9	本	壁面材用
壁面支持材	φ=5.0mm　L=700mm	13.5	本	
アンカーピン	D10　L=300mm	31.5	本	壁面・ジオテキスタイル
植生シート	B=850mm	13	m	
植生土のう		3	袋	
壁面強化材				
ジオテキスタイル	EX-20	4.7	㎡	ロス率3%
補強材				
ジオテキスタイル	EX-40	18.6	㎡	ロス率3%
排水材				
長繊維不織布	t=3.0mm以上	6.3	㎡	ロス率5%
層厚管理材				
長繊維不織布	t=1.5mm以上	3.2	㎡	ロス率5%

数 量 集 計 表

名 称	形 状・寸 法	単位	各区間数量集計				連結部		合計	設計数量	備 考
			本線部	折点部追加	曲線部追加	計	箇所数	面積(㎡)	(㎡)	(㎡)	
補強材関連											
壁面強化材	EX-20	㎡	4.5			4.5			4.5	4.7	
補強材	EX-40	㎡	18.0			18.0			18.0	18.6	
仮止め用ｱﾝｶｰﾋﾟﾝ		本	18.0			18.0			18.0		
排水材関連											
水平排水材	不織布 t=3.0mm	㎡	6.0			6.0			6.0	6.3	
層厚管理材	不織布 t=1.5mm	㎡	3.0			3.0			3.0	3.2	
壁面材関連											
FP-T		set	2.5			2.5			2.5		
FP-TB		set	2.0			2.0			2.0		
連結ピン	φ=6.5mm	本	9.0			9.0			9.0		
枠固定用ｱﾝｶｰﾋﾟﾝ		本	13.5			13.5			13.5		
植生シート		m	13.0			13.0			13.0		
土のう	27袋/㎡	袋	3.0			3.0			3.0		
施工数量集計											
壁面材組立設置		㎡	4.5			4.5			4.5		直面積
ｼﾞｵﾃｷｽﾀｲﾙ敷設,まき出し,敷均し,締固め		㎡	18.0			18.0			18.0		壁面強化材含まず
植生土のう設置		㎡	0.1			0.1			0.1		直面積
水平排水材	不織布 t=3.0mm	㎡	6.0			6.0			6.0		
層厚管理材	不織布 t=1.5mm	㎡	3.0			3.0			3.0		
※ 材料に関するロス率は以下の値とする。											
ジオテキスタイル：	3.0%										
排水材：	5.0%										
層厚管理材：	5.0%										

補強材数量明細書

件名：本線左口左側

施工延長 3.503m当り積算

名称	規格･寸法			単位	区間番号	区間長（m）	敷設長（m）	段数	面積（㎡）	備考
壁面強化材		ジオテキスタイル	EX-20	㎡	2	1.0	1.5	1	1.500	
		ジオテキスタイル	EX-20	㎡	3	2.0	1.5	1	3.000	
小計									4.500	
補強材		ジオテキスタイル	EX-40	㎡	1	1.0	3.0	1	3.000	
		ジオテキスタイル	EX-40	㎡	2	1.0	3.0	1	3.000	
		ジオテキスタイル	EX-40	㎡	3	2.0	3.0	2	12.000	
小計									18.000	

水平排水材および層厚管理材数量明細書

件名：本線左口左側

施工延長 3.503m当り積算

名称	規格･寸法			単位	区間番号	区間長（m）	敷設長（m）	段数	面積（㎡）	備考
水平排水材		長繊維不織布	t=3.0mm	㎡	3	2.0	3.0	1	6.000	
小計									6.000	
層厚管理材		長繊維不織布	t=1.5mm	㎡	2	1.0	1.0	1	1.000	
		長繊維不織布	t=1.5mm	㎡	3	2.0	1.0	1	2.000	
小計									3.000	

数量計算表(1)

区間番号		1		2		3												小計	
区間長(m)		1.0		1.0		2.0													
補強材長 m	段数	種別	設計長	種別	設計長	種別	設計長	種別	設計長	種別	設計長	種別	設計長	種別	設計長	種別	設計長		
	1	EX-40	3.0	-	1.5	EX-40	3.0												
	2			EX-40	3.0	-	1.5												
	3					EX-40	3.0												
EX-40	長さ(m)	3.0		3.0		6.0		0.0		0.0		0.0		0.0		0.0			
	敷設面積(㎡)	3.0		3.0		12.0		0.0		0.0		0.0		0.0		0.0		18.0	
壁面強化材 EX-20	L=1.5(m)	(0段)	0.0	(1段)	1.5	(1段)	1.5												
	敷設面積(㎡)	0.0		1.5		3.0												4.5	
水平排水材	長さ(m)					(1段)	3.0												
	敷設面積(㎡)					6.0												6.0	
層厚管理材	長さ(m)			(1段)	1.0	(1段)	1.0												
	敷設面積(㎡)			1.0		2.0												3.0	
アンカーピン (本)		2.0		4.0		12.0												18.0	
壁面材	(㎡)	0.3		1.0		3.2													
	(セット)	(1段)	0.5	(2段)	1.0	(3段)	3.0											4.5	
枠固定用アンカーピン (本)		1.5		3.0		9.0												13.5	
植生シート (m)		2.0		3.0		8.0												13.0	
植生土のう	(㎡)	0.01				0.04													
	(袋)	1.0				2.0												3.0	

各数量計算式

アンカーピン　：(補強材段数×4÷2.0m ＋ 壁面強化材段数×4÷2.0m)×延長

壁面材　：直高面積　段数×延長÷2.0m

枠固定用アンカーピン　：壁面材セット数×3

植生シート　：壁面材セット数×2 ＋ 区間長

植生土のう　：直高面積　1.0㎡当たり27袋

数　量　計　算　書

基盤排水層　　クラッシャラン 40～0㎜

数量計算表

区間番号				距　離	補強材長	高さ	体積	単位	備　考
	1	～	3	3.503	3.0	0.50	5.3		
合　計				3.503	m		5.3	m^3	

数 量 計 算 書

吸出防止工　　不織布 t=1.5㎜以上

数量計算表

区間番号				距　離	補強材長		面積	単位	備　考
	1	～	3	3.503	3.0		10.5		
合　計				3.503	m		10.5	㎡	

数 量 計 算 書

排水工

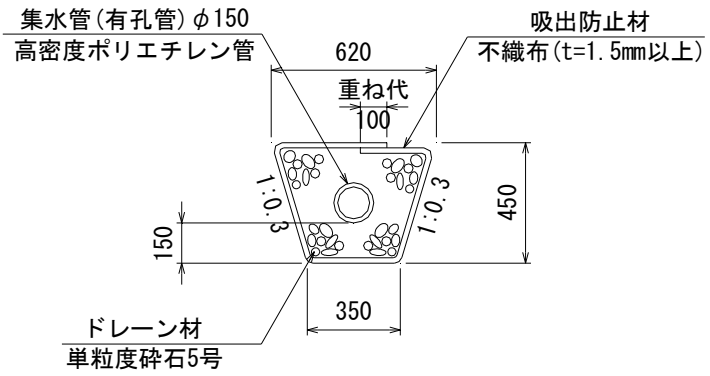

1.0mあたりの数量

ドレーン材： V = { (0.620 + 0.350) ×0.450 ×1/2 }- (0.150/2) ^{2}× π

= 0.201 m^3

吸出防止材： A = (0.620＋0.350＋0.470×2＋0.100)

(重ね代10cm) = 2.010 m^2

集水管： L = 1.000 m

名 称	規 格	計 算 式	単 位	数 量
		排水工延長		
		(縦断方向) (横断方向) (総延長)		
		2.500 + 3.000 = 5.500 m		
ドレーン材	単粒度砕石 5号	0.201 × 5.500	m^3	1.106
吸出防止材	不織布 t=1.5mm以上	2.010 × 5.500	m^2	11.055
集水管	有孔管 φ=150mm	1.000 × 5.500	m	5.500

②ブロック
本線左口右側

ジオテキスタイル補強土壁工　数量総括表

工事名：本線左口右側　　L = 5.643 m

名　称	規　格	数　量	単位	摘　要
ジオテキスタイル補強土壁工				
本体部		9.100	m^2	
壁面材組立・設置工		9.100	m^2	
補強材取付工		30.0	m^2	
植生土のう		0.2	m^2	
排水工				
ドレーン材	単粒度砕石 5号	1.508	m^3	
吸出防止材	不織布 t=1.5mm以上	15.075	m^2	
集水管	有孔管 φ＝150mm	7.500	m	
基盤排水層	クラッシャラン　40～0mm	8.50	m^3	
吸出防止工	不織布 t=1.5mm以上	16.900	m^2	

※土工（切土、盛土）は、除く。

ジオテキスタイル補強土壁工　部材数量表

名　称	形　状・寸　法	数　量	単位	備　　考
壁面材　鋼製型枠				
フラットパネルFP-T	H=840mm　L=2000mm	5.5	Set	一般用（壁面勾配 1:0.5）
フラットパネルFP-TB	H=840mm　L=2000mm	3.0	Set	基礎用（壁面勾配 1:0.5）
接続材	B=274mm　L=925mm	17.0	本	
連結材				
連結ピン	φ=6.5mm	17	本	壁面材用
壁面支持材	φ=5.0mm　L=700mm	25.5	本	
アンカーピン	D10　L=300mm	59.5	本	壁面・ジオテキスタイル
植生シート	B=850mm	23	m	
植生土のう		6	袋	
壁面強化材				
ジオテキスタイル	EX-20	10.9	㎡	ロス率3%
補強材				
ジオテキスタイル	EX-40	30.9	㎡	ロス率3%
排水材				
長繊維不織布	t=3.0mm以上	12.6	㎡	ロス率5%
層厚管理材				
長繊維不織布	t=1.5mm以上	7.4	㎡	ロス率5%

数 量 集 計 表

名 称	形 状・寸 法	単位	各区間数量集計				連結部		合計	設計数量	備 考
			本線部	折点部追加	曲線部追加	計	箇所数	面積(㎡)	(㎡)	(㎡)	
補強材関連											
壁面強化材	EX-20	㎡	10.5			10.5			10.5	10.9	
補強材	EX-40	㎡	30.0			30.0			30.0	30.9	
仮止め用ｱﾝｶｰﾋﾟﾝ		本	34.0			34.0			34.0		
排水材関連											
水平排水材	不織布 t=3.0mm	㎡	12.0			12.0			12.0	12.6	
層厚管理材	不織布 t=1.5mm	㎡	7.0			7.0			7.0	7.4	
壁面材関連											
FP-T		set	5.5			5.5			5.5		
FP-TB		set	3.0			3.0			3.0		
連結ピン	φ=6.5mm	本	17.0			17.0			17.0		
枠固定用ｱﾝｶｰﾋﾟﾝ		本	25.5			25.5			25.5		
植生シート		m	23.0			23.0			23.0		
土のう	27袋/㎡	袋	6.0			6.0			6.0		
施工数量集計											
壁面材組立設置		㎡	9.1			9.1			9.1		直面積
ｼﾞｵﾃｷｽﾀｲﾙ敷設,まき出し,敷均し,締固め		㎡	30.0			30.0			30.0		壁面強化材含まず
植生土のう設置		㎡	0.2			0.2			0.2		直面積
水平排水材	不織布 t=3.0mm	㎡	12.0			12.0			12.0		
層厚管理材	不織布 t=1.5mm	㎡	7.0			7.0			7.0		
※ 材料に関するロス率は以下の値とする。											
ジオテキスタイル：	3.0%										
排水材：	5.0%										
層厚管理材：	5.0%										

補強材数量明細書

件名：本線左口右側

施工延長 5.643m当り積算

名称	規格･寸法			単位	区間番号	区間長（m）	敷設長（m）	段数	面積（㎡）	備考
壁面強化材		ジオテキスタイル	EX-20	㎡	1	2.0	1.5	2	6.000	
		ジオテキスタイル	EX-20	㎡	2	2.0	1.5	1	3.000	
		ジオテキスタイル	EX-20	㎡	3	1.0	1.5	1	1.500	
小計									10.500	
補強材		ジオテキスタイル	EX-40	㎡	1	2.0	3.0	2	12.000	
		ジオテキスタイル	EX-40	㎡	2	2.0	3.0	2	12.000	
		ジオテキスタイル	EX-40	㎡	3	1.0	3.0	1	3.000	
		ジオテキスタイル	EX-40	㎡	4	1.0	3.0	1	3.000	
小計									30.000	

水平排水材および層厚管理材数量明細書

件名：本線左口右側

施工延長 5.643m当り積算

名称	規格･寸法			単位	区間番号	区間長（m）	敷設長（m）	段数	面積（㎡）	備考
水平排水材		長繊維不織布	t=3.0mm	㎡	1	2.0	3.0	1	6.000	
		長繊維不織布	t=3.0mm	㎡	2	2.0	3.0	1	6.000	
小計									12.000	
層厚管理材		長繊維不織布	t=1.5mm	㎡	1	2.0	1.0	2	4.000	
		長繊維不織布	t=1.5mm	㎡	2	2.0	1.0	1	2.000	
		長繊維不織布	t=1.5mm	㎡	3	1.0	1.0	1	1.000	
小計									7.000	

数量計算表(1)

区間番号		1		2		3		4										小計	
区間長(m)		2.0		2.0		1.0		1.0											
補強材長 m	段数	種別	設計長	種別	設計長	種別	設計長	種別	設計長	種別	設計長	種別	設計長	種別	設計長	種別	設計長		
	1	－	1.5	EX-40	3.0	－	1.5	EX-40	3.0										
	2	EX-40	3.0	－	1.5	EX-40	3.0												
	3	－	1.5	EX-40	3.0														
	4	EX-40	3.0																
EX-40	長さ(m)	6.0		6.0		3.0		3.0		0.0		0.0		0.0		0.0			
	敷設面積(㎡)	12.0		12.0		3.0		3.0		0.0		0.0		0.0		0.0		30.0	
壁面強化材 EX-20	L=1.5(m)	(2段)	3.0	(1段)	1.5	(1段)	1.5	(0段)	0.0										
	敷設面積(㎡)	6.0		3.0		1.5		0.0										10.5	
水平排水材	長さ(m)	(1段)	3.0	(1段)	3.0														
	敷設面積(㎡)	6.0		6.0														12.0	
層厚管理材	長さ(m)	(2段)	2.0	(1段)	1.0	(1段)	1.0												
	敷設面積(㎡)	4.0		2.0		1.0												7.0	
アンカーピン (本)		16.0		12.0		4.0		2.0										34.0	
壁面材	(㎡)	4.6		3.1		1.0		0.4											
	(セット)	(4段)	4.0	(3段)	3.0	(2段)	1.0	(1段)	0.5									8.5	
枠固定用アンカーピン (本)		12.0		9.0		3.0		1.5										25.5	
植生シート (m)		10.0		8.0		3.0		2.0										23.0	
植生土のう	(㎡)	0.13		0.01				0.01											
	(袋)	4.0		1.0				1.0										6.0	

各数量計算式

アンカーピン　：（補強材段数×4÷2.0m ＋ 壁面強化材段数×4÷2.0m）×延長

壁面材　：直高面積　段数×延長÷2.0m

枠固定用アンカーピン　：壁面材セット数×3

植生シート　：壁面材セット数×2 ＋ 区間長

植生土のう　：直高面積　1.0㎡当たり27袋

数　量　計　算　書

基盤排水層　　クラッシャラン 40～0㎜

数量計算表

区間番号				距　離	補強材長	高さ	体積	単位	備　考
	1	～	4	5.643	3.0	0.50	8.5		
合　計				5.643	m		8.5	m^3	

数 量 計 算 書

吸出防止工　　不織布 t=1.5㎜以上

数量計算表

区間番号				距　離	補強材長		面積	単位	備　考
	1	～	4	5.643	3.0		16.9		
合　計				5.643	m		16.9	㎡	

数 量 計 算 書

排水工

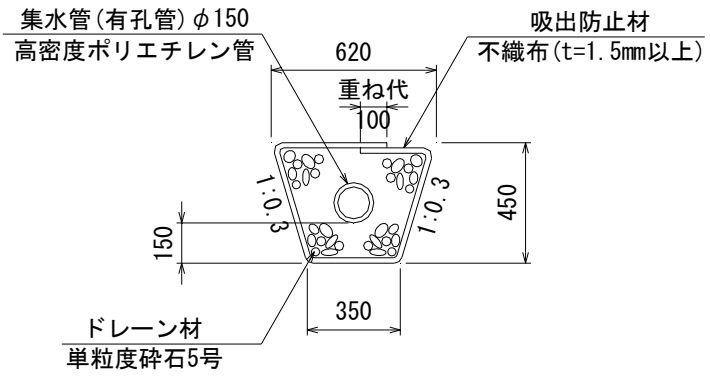

1.0mあたりの数量

ドレーン材： V = { (0.620 + 0.350) ×0.450 ×1/2 }- (0.150/2) ^{2}× π

= 0.201 m^3

吸出防止材： A = (0.620＋0.350＋0.470×2＋0.100)

(重ね代10cm) = 2.010 m^2

集水管： L = 1.000 m

名 称	規 格	計 算 式	単 位	数 量
		排水工延長		
		(縦断方向) (横断方向) (総延長)		
		4.500 + 3.000 = 7.500 m		
ドレーン材	単粒度砕石 5号	0.201 × 7.500	m^3	1.508
吸出防止材	不織布 t=1.5mm以上	2.010 × 7.500	m^2	15.075
集水管	有孔管 φ=150mm	1.000 × 7.500	m	7.500

③ブロック
本線右口左側

ジオテキスタイル補強土壁工　数量総括表

工事名：本線右口左側　　L = 4.000 m

名　称	規　格	数　量	単位	摘　要
ジオテキスタイル補強土壁工				
本体部		7.300	m^2	
壁面材組立・設置工		7.300	m^2	
補強材取付工		21.0	m^2	
植生土のう		0.3	m^2	
排水工				
ドレーン材	単粒度砕石 5号	1.307	m^3	
吸出防止材	不織布 t=1.5mm以上	13.065	m^2	
集水管	有孔管 φ＝150mm	6.500	m	
基盤排水層	クラッシャラン　40～0mm	6.00	m^3	
吸出防止工	不織布 t=1.5mm以上	12.000	m^2	

※土工（切土、盛土）は、除く。

ジオテキスタイル補強土壁工　部材数量表

名　称	形　状・寸　法	数　量	単位	備　　考
壁面材　鋼製型枠				
フラットパネルFP-T	H=840mm　L=2000mm	4.5	Set	一般用（壁面勾配 1:0.5）
フラットパネルFP-TB	H=840mm　L=2000mm	2.0	Set	基礎用（壁面勾配 1:0.5）
接続材	B=274mm　L=925mm	13.0	本	
連結材				
連結ピン	φ=6.5mm	13	本	壁面材用
壁面支持材	φ=5.0mm　L=700mm	19.5	本	
アンカーピン	D10　L=300mm	45.5	本	壁面・ジオテキスタイル
植生シート	B=850mm	17	m	
植生土のう		9	袋	
壁面強化材				
ジオテキスタイル	EX-20	9.3	㎡	ロス率3%
補強材				
ジオテキスタイル	EX-40	21.7	㎡	ロス率3%
排水材				
長繊維不織布	t=3.0mm以上	9.5	㎡	ロス率5%
層厚管理材				
長繊維不織布	t=1.5mm以上	6.3	㎡	ロス率5%

数 量 集 計 表

名 称	形 状・寸 法	単位	各区間数量集計				連結部		合計	設計数量	備 考
			本線部	折点部追加	曲線部追加	計	箇所数	面積(㎡)	(㎡)	(㎡)	
補強材関連											
壁面強化材	EX-20	㎡	9.0			9.0			9.0	9.3	
補強材	EX-40	㎡	21.0			21.0			21.0	21.7	
仮止め用ｱﾝｶｰﾋﾟﾝ		本	26.0			26.0			26.0		
排水材関連											
水平排水材	不織布 t=3.0mm	㎡	9.0			9.0			9.0	9.5	
層厚管理材	不織布 t=1.5mm	㎡	6.0			6.0			6.0	6.3	
壁面材関連											
FP-T		set	4.5			4.5			4.5		
FP-TB		set	2.0			2.0			2.0		
連結ピン	φ=6.5mm	本	13.0			13.0			13.0		
枠固定用ｱﾝｶｰﾋﾟﾝ		本	19.5			19.5			19.5		
植生シート		m	17.0			17.0			17.0		
土のう	27袋/㎡	袋	10.0			10.0			10.0		
施工数量集計											
壁面材組立設置		㎡	7.3			7.3			7.3		直面積
ｼﾞｵﾃｷｽﾀｲﾙ敷設,まき出し,敷均し,締固め		㎡	21.0			21.0			21.0		壁面強化材含まず
植生土のう設置		㎡	0.3			0.3			0.3		直面積
水平排水材	不織布 t=3.0mm	㎡	9.0			9.0			9.0		
層厚管理材	不織布 t=1.5mm	㎡	6.0			6.0			6.0		
※ 材料に関するロス率は以下の値とする。											
ジオテキスタイル：	3.0%										
排水材：	5.0%										
層厚管理材：	5.0%										

補強材数量明細書

件名：本線右口左側

施工延長 4m当り積算

名称	規格･寸法			単位	区間番号	区間長（m）	敷設長（m）	段数	面積（㎡）	備考
壁面強化材		ジオテキスタイル	EX-20	㎡	1	1.0	1.5	1	1.500	
		ジオテキスタイル	EX-20	㎡	2	1.0	1.5	1	1.500	
		ジオテキスタイル	EX-20	㎡	3	2.0	1.5	2	6.000	
小計									9.000	
補強材		ジオテキスタイル	EX-40	㎡	1	1.0	3.0	1	3.000	
		ジオテキスタイル	EX-40	㎡	2	1.0	3.0	2	6.000	
		ジオテキスタイル	EX-40	㎡	3	2.0	3.0	2	12.000	
小計									21.000	

水平排水材および層厚管理材数量明細書

件名：本線右口左側

施工延長 4m当り積算

名称	規格･寸法			単位	区間番号	区間長（m）	敷設長（m）	段数	面積（㎡）	備考
水平排水材		長繊維不織布	t=3.0mm	㎡	2	1.0	3.0	1	3.000	
		長繊維不織布	t=3.0mm	㎡	3	2.0	3.0	1	6.000	
小計									9.000	
層厚管理材		長繊維不織布	t=1.5mm	㎡	1	1.0	1.0	1	1.000	
		長繊維不織布	t=1.5mm	㎡	2	1.0	1.0	1	1.000	
		長繊維不織布	t=1.5mm	㎡	3	2.0	1.0	2	4.000	
小計									6.000	

数量計算表(1)

区間番号		1		2		3												小計	
区間長(m)		1.0		1.0		2.0													
補強材長 m	段数	種別	設計長	種別	設計長	種別	設計長	種別	設計長	種別	設計長	種別	設計長	種別	設計長	種別	設計長		
	1	−	1.5	EX-40	3.0	−	1.5												
	2	EX-40	3.0	−	1.5	EX-40	3.0												
	3			EX-40	3.0	−	1.5												
	4					EX-40	3.0												
EX-40	長さ(m)		3.0		6.0		6.0		0.0		0.0		0.0		0.0		0.0		
	敷設面積(㎡)		3.0		6.0		12.0		0.0		0.0		0.0		0.0		0.0		21.0
壁面強化材 EX-20	L=1.5(m)	(1段)	1.5	(1段)	1.5	(2段)	3.0												
	敷設面積(㎡)		1.5		1.5		6.0												9.0
水平排水材	長さ(m)			(1段)	3.0	(1段)	3.0												
	敷設面積(㎡)				3.0		6.0												9.0
層厚管理材	長さ(m)	(1段)	1.0	(1段)	1.0	(2段)	2.0												
	敷設面積(㎡)		1.0		1.0		4.0												6.0
アンカーピン (本)			4.0		6.0		16.0												26.0
壁面材	(㎡)		1.0		1.6		4.7												
	(セット)	(2段)	1.0	(3段)	1.5	(4段)	4.0												6.5
枠固定用アンカーピン (本)			3.0		4.5		12.0												19.5
植生シート (m)			3.0		4.0		10.0												17.0
植生土のう	(㎡)		0.02		0.01		0.26												
	(袋)		1.0		1.0		8.0												10.0

各数量計算式

アンカーピン　：(補強材段数×4÷2.0m ＋ 壁面強化材段数×4÷2.0m)×延長

壁面材　：直高面積　段数×延長÷2.0m

枠固定用アンカーピン　：壁面材セット数×3

植生シート　：壁面材セット数×2 ＋ 区間長

植生土のう　：直高面積　1.0㎡当たり27袋

数 量 計 算 書

基盤排水層　　　　　　クラッシャラン 40～0mm

数量計算表

区間番号				距 離	補強材長	高さ	体積	単位	備 考
	1	～	3	4.000	3.0	0.50	6.0		
			合 計	4.000	m		6.0	m^3	

数 量 計 算 書

吸出防止工　　不織布 t=1.5㎜以上

数量計算表

区間番号				距　離	補強材長		面積	単位	備　考
	1	～	3	4.000	3.0		12.0		
合　計				4.000	m		12.0	㎡	

数 量 計 算 書

排水工

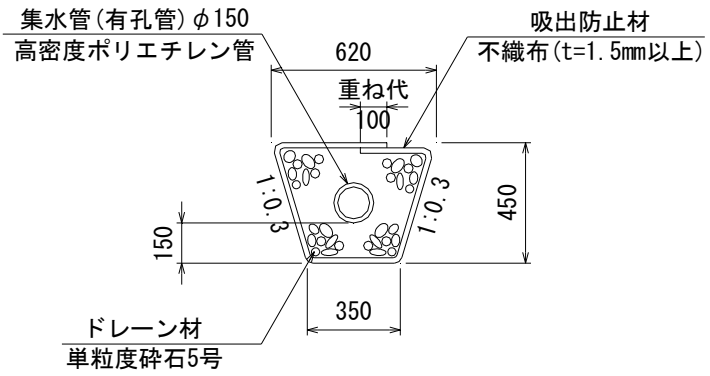

1.0mあたりの数量

ドレーン材： V = { (0.620 + 0.350) ×0.450 ×1/2 }- (0.150/2) ^{2}× π

= 0.201 m^3

吸出防止材： A = (0.620＋0.350＋0.470×2＋0.100)

(重ね代10cm) = 2.010 m^2

集水管： L = 1.000 m

名 称	規 格	計 算 式	単 位	数 量
		排水工延長		
		(縦断方向) (横断方向) (総延長)		
		3.500 + 3.000 = 6.500 m		
ドレーン材	単粒度砕石 5号	0.201 × 6.500	m^3	1.307
吸出防止材	不織布 t=1.5mm以上	2.010 × 6.500	m^2	13.065
集水管	有孔管 φ=150mm	1.000 × 6.500	m	6.500

④ブロック
本線右口右側

ジオテキスタイル補強土壁工　数量総括表

工事名：本線右ロ右側　　L = 3.000 m

名　称	規　格	数　量	単位	摘　要
ジオテキスタイル補強土壁工				
本体部		4.100	m^2	
壁面材組立・設置工		4.100	m^2	
補強材取付工		15.0	m^2	
排水工				
ドレーン材	単粒度砕石 5号	1.045	m^3	
吸出防止材	不織布 t=1.5㎜以上	10.452	m^2	
集水管	有孔管 φ＝150㎜	5.200	m	
基盤排水層	クラッシャラン　40～0㎜	4.50	m^3	
吸出防止工	不織布 t=1.5㎜以上	9.000	m^2	

※土工（切土、盛土）は、除く。

ジオテキスタイル補強土壁工　部材数量表

名　称	形　状・寸　法	数　量	単位	備　　考
壁面材　鋼製型枠				
フラットパネルFP-T	H=840mm　L=2000mm	3.0	Set	一般用（壁面勾配 1:0.5）
フラットパネルFP-TB	H=840mm　L=2000mm	1.5	Set	基礎用（壁面勾配 1:0.5）
接続材	B=274mm　L=925mm	9.0	本	
連結材				
連結ピン	φ=6.5mm	9	本	壁面材用
壁面支持材	φ=5.0mm　L=700mm	13.5	本	
アンカーピン	D10　L=300mm	31.5	本	壁面・ジオテキスタイル
植生シート	B=850mm	12	m	
壁面強化材				
ジオテキスタイル	EX-20	6.2	㎡	ロス率3%
補強材				
ジオテキスタイル	EX-40	15.5	㎡	ロス率3%
排水材				
長繊維不織布	t=3.0mm以上	6.3	㎡	ロス率5%
層厚管理材				
長繊維不織布	t=1.5mm以上	4.2	㎡	ロス率5%

数 量 集 計 表

名 称	形 状・寸 法	単位	各区間数量集計				連結部		合計	設計数量	備 考
			本線部	折点部追加	曲線部追加	計	箇所数	面積(㎡)	(㎡)	(㎡)	
補強材関連											
壁面強化材	EX-20	㎡	6.0			6.0			6.0	6.2	
補強材	EX-40	㎡	15.0			15.0			15.0	15.5	
仮止め用ｱﾝｶｰﾋﾟﾝ		本	18.0			18.0			18.0		
排水材関連											
水平排水材	不織布 t=3.0mm	㎡	6.0			6.0			6.0	6.3	
層厚管理材	不織布 t=1.5mm	㎡	4.0			4.0			4.0	4.2	
壁面材関連											
FP-T		set	3.0			3.0			3.0		
FP-TB		set	1.5			1.5			1.5		
連結ピン	φ=6.5mm	本	9.0			9.0			9.0		
枠固定用ｱﾝｶｰﾋﾟﾝ		本	13.5			13.5			13.5		
植生シート		m	12.0			12.0			12.0		
土のう	27袋/㎡	袋									
施工数量集計											
壁面材組立設置		㎡	4.1			4.1			4.1		直面積
ｼﾞｵﾃｷｽﾀｲﾙ敷設,まき出し,敷均し,締固め		㎡	15.0			15.0			15.0		壁面強化材含まず
水平排水材	不織布 t=3.0mm	㎡	6.0			6.0			6.0		
層厚管理材	不織布 t=1.5mm	㎡	4.0			4.0			4.0		
※ 材料に関するロス率は以下の値とする。											
ジオテキスタイル：	3.0%										
排水材：	5.0%										
層厚管理材：	5.0%										

補強材数量明細書

件名：本線右口右側

施工延長 3m当り積算

名称	規格･寸法			単位	区間番号	区間長（m）	敷設長（m）	段数	面積（㎡）	備考
壁面強化材		ジオテキスタイル	EX-20	㎡	1	1.0	1.5	2	3.000	
		ジオテキスタイル	EX-20	㎡	2	1.0	1.5	1	1.500	
		ジオテキスタイル	EX-20	㎡	3	1.0	1.5	1	1.500	
小計									6.000	
補強材		ジオテキスタイル	EX-40	㎡	1	1.0	3.0	2	6.000	
		ジオテキスタイル	EX-40	㎡	2	1.0	3.0	2	6.000	
		ジオテキスタイル	EX-40	㎡	3	1.0	3.0	1	3.000	
小計									15.000	

水平排水材および層厚管理材数量明細書

件名：本線右口右側

施工延長 3m当り積算

名称	規格･寸法			単位	区間番号	区間長（m）	敷設長（m）	段数	面積（㎡）	備考
水平排水材		長繊維不織布	t=3.0mm	㎡	1	1.0	3.0	1	3.000	
		長繊維不織布	t=3.0mm	㎡	2	1.0	3.0	1	3.000	
小計									6.000	
層厚管理材		長繊維不織布	t=1.5mm	㎡	1	1.0	1.0	2	2.000	
		長繊維不織布	t=1.5mm	㎡	2	1.0	1.0	1	1.000	
		長繊維不織布	t=1.5mm	㎡	3	1.0	1.0	1	1.000	
小計									4.000	

数量計算表(1)

区間番号		1		2		3												小計	
区間長(m)		1.0		1.0		1.0													
補強材長 m	段数	種別	設計長	種別	設計長	種別	設計長	種別	設計長	種別	設計長	種別	設計長	種別	設計長	種別	設計長		
	1	−	1.5	EX-40	3.0	−	1.5												
	2	EX-40	3.0	−	1.5	EX-40	3.0												
	3	−	1.5	EX-40	3.0														
	4	EX-40	3.0																
EX-40	長さ(m)	6.0		6.0		3.0		0.0		0.0		0.0		0.0		0.0			
	敷設面積(㎡)	6.0		6.0		3.0		0.0		0.0		0.0		0.0		0.0		15.0	
壁面強化材 EX-20	L=1.5(m)	(2段)	3.0	(1段)	1.5	(1段)	1.5												
	敷設面積(㎡)	3.0		1.5		1.5												6.0	
水平排水材	長さ(m)	(1段)	3.0	(1段)	3.0														
	敷設面積(㎡)	3.0		3.0														6.0	
層厚管理材	長さ(m)	(2段)	2.0	(1段)	1.0	(1段)	1.0												
	敷設面積(㎡)	2.0		1.0		1.0												4.0	
アンカーピン (本)		8.0		6.0		4.0												18.0	
壁面材	(㎡)	1.9		1.4		0.8													
	(セット)	(4段)	2.0	(3段)	1.5	(2段)	1.0											4.5	
枠固定用アンカーピン (本)		6.0		4.5		3.0												13.5	
植生シート (m)		5.0		4.0		3.0												12.0	

各数量計算式

アンカーピン　：(補強材段数×4÷2.0m ＋ 壁面強化材段数×4÷2.0m)×延長

壁面材　：直高面積　段数×延長÷2.0m

枠固定用アンカーピン　：壁面材セット数×3

植生シート　：壁面材セット数×2 ＋ 区間長

植生土のう　：直高面積　1.0㎡当たり27袋

数　量　計　算　書

基盤排水層　　クラッシャラン 40～0㎜

数量計算表

区間番号				距　離	補強材長	高さ	体積	単位	備　考
	1	～	3	3.000	3.0	0.50	4.5		
合　計				3.000	m		4.5	m^3	

数 量 計 算 書

吸出防止工　　不織布 t=1.5㎜以上

数量計算表

区間番号				距　離	補強材長		面積	単位	備　考
	1	～	3	3.000	3.0		9.0		
合　計				3.000	m		9.0	㎡	

数 量 計 算 書

排水工

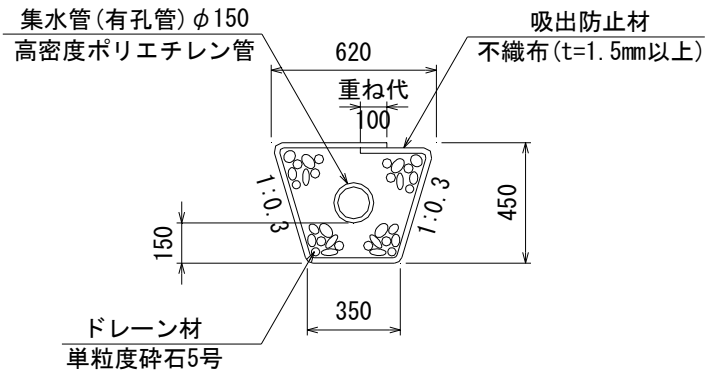

1.0mあたりの数量

ドレーン材： V = { (0.620 + 0.350) ×0.450 ×1/2 }- (0.150/2) ^{2}× π

= 0.201 m^3

吸出防止材： A = (0.620＋0.350＋0.470×2＋0.100)

(重ね代10cm) = 2.010 m^2

集水管： L = 1.000 m

名 称	規 格	計 算 式	単 位	数 量
		排水工延長		
		(縦断方向) (横断方向) (総延長)		
		2.200 + 3.000 = 5.200 m		
ドレーン材	単粒度砕石 5号	0.201 × 5.200	m^3	1.045
吸出防止材	不織布 t=1.5mm以上	2.010 × 5.200	m^2	10.452
集水管	有孔管 φ=150mm	1.000 × 5.200	m	5.200

7. 道　路　土　工

土 工 数 量 集 計 表（Eﾗﾝﾌﾟ）

種別	細別	規格	単位	数量	摘要
掘削	オープン掘削	土砂	m^3	11,605.8	
		（土砂合計）	m^3	11,605.8	
盛土	畦畔盛土	W＜1.0m	m^3	40.2	
		（盛土合計）	m^3	40.2	
土砂運搬	残土	L=0.3km以下	m^3	11,704.4	差引土量計算書より

差引土量計算書

種 別	細 別	規 格	区分	単位	数 量	備 考
切　土	土砂	道路土工	掘削	m3	11605.8	
		排水構造物工作業土工	床掘	m3	288.2	
		(土砂合計)		m3	11894.0	
		①(全体切土量)		**m3**	**11894.0**	
盛　土		道路土工		m3	40.2	
		排水構造物工作業土工	埋戻しC	m3	0.0	
		〃	埋戻しD	m3	149.4	
		②(全体盛土量)		**m3**	**189.6**	
土砂運搬		**(残土処理)**		**m3**	**11704.4**	①-②

（Eランプ）

測　　点	距　　離	掘削工:土　砂 ｵｰﾌﾟﾝｶｯﾄ部:砂・砂質土 断面積	平均面積	土　量				摘　　要
NO　4 +　0.000	0.000	0.8	4.15	0.0				
NO　4 +　14.835	14.835	29.7	15.25	226.2				
NO　5 +　0.000	5.165	28.7	29.20	150.8				
NO　6 +　0.000	20.000	25.6	27.15	543.0				
NO　6 +　14.835	14.835	24.2	24.90	369.4				
NO　7 +　0.000	5.165	24.0	24.10	124.5				
NO　8 +　0.000	20.000	111.5	67.75	1355.0				
NO　9 +　0.000	20.000	72.7	92.10	1842.0				
NO　10 +　0.000	20.000	75.6	74.15	1483.0				
NO　11 +　0.000	20.000	116.0	95.80	1916.0				
NO　12 +　0.000	20.000	13.0	64.50	1290.0				
NO　12 +　1.062	1.062	12.9	12.95	13.8				
NO　13 +　0.000	18.938	13.1	13.00	246.2				
NO　14 +　0.000	20.000	20.2	16.65	333.0				
NO　14 +　11.654	11.654	21.0	20.60	240.1				
NO　14 +　18.768	7.114	21.1	21.05	149.7				
NO　15 +　0.000	1.232	21.1	21.10	26.0				
NO　16 +　0.000	20.000	28.2	24.65	493.0				
NO　17 +　0.000	20.000	27.1	27.65	553.0				
NO　17 +　9.268	9.268	27.1	27.10	251.2				
小　計				11605.8				
合　計				11605.8				

（Eランプ）

測　　点	距　　離				畦畔盛土:			摘　　要
					W＜1.0:砂・砂質土			
					断面積	平均面積	土　量	
NO　4 +　0.000	0.000				0.1	0.05	0.0	
NO　4 +　14.835	14.835				0.1	0.10	1.5	
NO　5 +　0.000	5.165				0.1	0.10	0.5	
NO　6 +　0.000	20.000				0.1	0.10	2.0	
NO　6 +　14.835	14.835				0.2	0.15	2.2	
NO　7 +　0.000	5.165				0.2	0.20	1.0	
NO　8 +　0.000	20.000				0.2	0.20	4.0	
NO　9 +　0.000	20.000				0.2	0.20	4.0	
NO　10 +　0.000	20.000				0.0	0.10	2.0	
NO　11 +　0.000	20.000				0.0	0.00	0.0	
NO　12 +　0.000	20.000				0.2	0.10	2.0	
NO　12 +　1.062	1.062				0.2	0.20	0.2	
NO　13 +　0.000	18.938				0.2	0.20	3.8	
NO　14 +　0.000	20.000				0.2	0.20	4.0	
NO　14 +　11.654	11.654				0.1	0.15	1.7	
NO　14 +　18.768	7.114				0.2	0.15	1.1	
NO　15 +　0.000	1.232				0.2	0.20	0.2	
NO　16 +　0.000	20.000				0.2	0.20	4.0	
NO　17 +　0.000	20.000				0.2	0.20	4.0	
NO　17 +　9.268	9.268				0.2	0.20	1.9	
小　計							40.2	
合　計							40.2	

8. 排 水 構 造 物 工

排 水 工数量集計表（Eﾗﾝﾌﾟ）

種別	細別	規格	単位	数量	摘要
作業土工	基面整正		m^2	332.1	
〃	側溝床掘	土砂	m^3	288.2	
〃	側溝埋戻	埋戻しC	m^3	-	
〃	〃	埋戻しD	m^3	149.4	
ベンチフリューム		BFⅠ-B400-H260	m	275.7	
自由勾配側溝		B400-H600-L2000	m	130.0	
〃		B400-H900-L2000	m	18.0	
集水桝	第4種集水桝	SM-B600-L600-H600	基	3	
〃	第7種集水桝	SM-B700-L700-H800	基	1	
〃	第20種集水桝	SM-B700-L700-H1100	基	1	
〃	第21種集水桝	SM-B800-L800-H1100	基	1	
桝蓋	グレーチング蓋	T25：800×800用	枚	1	
	縞鋼板蓋	600×600用	枚	3	
		700×700用	枚	2	

作業土工　集計表

算出根拠	名称	規格	床掘量	埋戻量		基面整正
			土砂 (m3)	C (m3) 土砂	D (m3) 土砂	(m2)
横断図より		本 線 作 業 土	288.2	-	149.4	332.1
	合計		288.2	0.0	149.4	332.1

（Eランプ）

測　　点	距　　離	構造物掘削:側　溝 基面整正: 長　さ	平均長さ	面積				摘　　要
NO　3 +　0.000	0.000	1.3	1.30	0.0				
NO　4 +　0.000	20.000	1.2	1.25	25.0				
NO　4 +　14.835	14.835	1.2	1.20	17.8				
NO　5 +　0.000	5.165	1.2	1.20	6.2				
NO　6 +　0.000	20.000	1.2	1.20	24.0				
NO　6 +　14.835	14.835	1.2	1.20	17.8				
NO　7 +　0.000	5.165	1.2	1.20	6.2				
NO　8 +　0.000	20.000	1.2	1.20	24.0				
NO　9 +　0.000	20.000	1.1	1.15	23.0				
NO　10 +　0.000	20.000	1.1	1.10	22.0				
NO　11 +　0.000	20.000	1.1	1.10	22.0				
NO　12 +　0.000	20.000	1.1	1.10	22.0				
NO　12 +　1.062	1.062	1.1	1.10	1.2				
NO　13 +　0.000	18.938	1.1	1.10	20.8				
NO　14 +　0.000	20.000	1.1	1.10	22.0				
NO　14 +　11.654	11.654	1.1	1.10	12.8				
NO　14 +　18.768	7.114	1.1	1.10	7.8				
NO　15 +　0.000	1.232	1.1	1.10	1.4				
NO　16 +　0.000	20.000	1.1	1.10	22.0				
NO　17 +　0.000	20.000	1.2	1.15	23.0				
NO　17 +　9.268	9.268	1.2	1.20	11.1				
小　計				332.1				
合　計				332.1				

（Eランプ）

測　　点	距　　離	構造物掘削:側　溝 床　　堀:砂質土 断面積	平均面積	土　量	構造物掘削:側　溝 埋戻し:種別D 断面積	平均面積	土　量	摘　　要
NO　3 +　0.000	0.000	1.3	1.35	0.0	1.0	1.00	0.0	
NO　4 +　0.000	20.000	1.3	1.30	26.0	0.7	0.85	17.0	
NO　4 +　14.835	14.835	1.0	1.15	17.1	0.5	0.60	8.9	
NO　5 +　0.000	5.165	1.0	1.00	5.2	0.5	0.50	2.6	
NO　6 +　0.000	20.000	1.0	1.00	20.0	0.5	0.50	10.0	
NO　6 +　14.835	14.835	1.2	1.10	16.3	0.6	0.55	8.2	
NO　7 +　0.000	5.165	1.2	1.20	6.2	0.6	0.60	3.1	
NO　8 +　0.000	20.000	1.2	1.20	24.0	0.6	0.60	12.0	
NO　9 +　0.000	20.000	1.2	1.20	24.0	0.6	0.60	12.0	
NO　10 +　0.000	20.000	1.2	1.20	24.0	0.6	0.60	12.0	
NO　11 +　0.000	20.000	0.8	1.00	20.0	0.4	0.50	10.0	
NO　12 +　0.000	20.000	0.8	0.80	16.0	0.4	0.40	8.0	
NO　12 +　1.062	1.062	0.8	0.80	0.8	0.4	0.40	0.4	
NO　13 +　0.000	18.938	0.8	0.80	15.2	0.4	0.40	7.6	
NO　14 +　0.000	20.000	0.8	0.80	16.0	0.4	0.40	8.0	
NO　14 +　11.654	11.654	0.8	0.80	9.3	0.4	0.40	4.7	
NO　14 +　18.768	7.114	0.8	0.80	5.7	0.4	0.40	2.8	
NO　15 +　0.000	1.232	0.8	0.80	1.0	0.4	0.40	0.5	
NO　16 +　0.000	20.000	0.9	0.85	17.0	0.5	0.45	9.0	
NO　17 +　0.000	20.000	0.8	0.85	17.0	0.4	0.45	9.0	
NO　17 +　9.268	9.268	0.8	0.80	7.4	0.4	0.40	3.7	
小　計				288.2			149.4	
合　計				288.2			149.4	

ベンチフリューム（BFⅠ-B400-H260）延長調書

	始　　点	終　　点	延　長	規　格	摘　要
L	NO.　10　+　15.10	NO.　14　+　4.90	77.00		
〃	NO.　14　+　5.80	NO.　17　+　0.90	64.80		
〃	NO.　10　+　14.70		1.00		
R	NO.　2　+　3.10	NO.　8　+　11.00	131.90		
〃	NO.　8　+　11.50		1.00		
		合　　計	275.70		

自由勾配側溝（B400-H600-L2000）延長調書

	始　　点	終　　点	延　長	規　格	摘　　要
L	NO.　4　+　1.30	NO.　10　+　10.70	129.00		
L	NO.　10　+　11.10		1.00		
		合　　計	130.00		

自由勾配側溝（B400-H900-L2000）延長調書

	始　　点	終　　点	延　長	規　格	摘　　要
L	NO.　3　+　1.70	NO.　4　+　0.20	18.00		
		合　　計	18.00		

第4種集水桝（SM-B600-L600-H600）調書

ＬＲ	測　　点	蓋　　種			数　　量	摘　　要
		ｸﾞﾚｰﾁﾝｸﾞ蓋		縞鋼板		
		T25	軽荷重用	1枚掛		
L	NO.　10　+　14.70			1	1	
L	NO.　14　+　5.40			1	1	
R	NO.　8　+　11.50			1	1	
	小　　計	0	0	3	3	
	合　　計	0	0	3	3	

第7種集水桝（SM-B700-L700-H800）調書

ＬＲ	測　　点	蓋　　種			数　　量	摘　　要
		ｸﾞﾚｰﾁﾝｸﾞ蓋		縞鋼板		
		T25	軽荷重用	1枚掛		
L	NO.　10　+　11.10			1	1	
R	NO.　0　+　4.80		1		1	
	小　　計	0	0	1	1	
	合　　計	0	0	1	1	

第20種集水桝（SM-B700-L700-H1100）調書

ＬＲ	測　　点	蓋　　種			数　　量	摘　　要
		ｸﾞﾚｰﾁﾝｸﾞ蓋		縞鋼板		
		T25	軽荷重用	1枚掛		
L	NO.　4　+　0.80			1	1	
	小　　計	0	0	1	1	
	合　　計	0	0	1	1	

第21種集水桝（SM-B800-L800-H1100）調書

ＬＲ	測　　点	蓋　　種			数　　量	摘　　要
		ｸﾞﾚｰﾁﾝｸﾞ蓋		縞鋼板		
		T25	軽荷重用	1枚掛		
L	NO.　3　+　1.20	1			1	
	小　　計	1	0	0	1	
	合　　計	1	0	0	1	

§．单位数量

名　称	ベンチフリューム：BFⅠ-B400-H260	10m当り

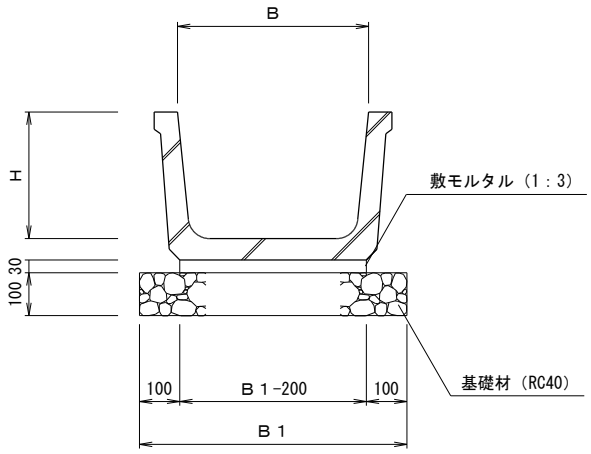

寸　法　表

種　別	B	H	B１	摘　要
BFⅠ-B300-H200	300	200	500	
BFⅠ-B400-H260	400	260	600	
BFⅠ-B600-H380	600	380	800	
BFⅠ-B700-H440	700	440	900	

項　　目	規格･寸法	計　算　式	単位	数　　量	摘　　要
側溝本体	BFⅠ-B400-H260	n= 10.000 ÷ 2.000	本	5.0	L=2.00m
敷モルタル	1:3	V= 0.400 × 0.030 × 10.000	m^3	0.120	
基礎砕石	RC-40	A= 0.600 × 10.000	m^2	6.00	t=100mm

名　称	自由勾配側溝：B400-H600-L2000	10m当り

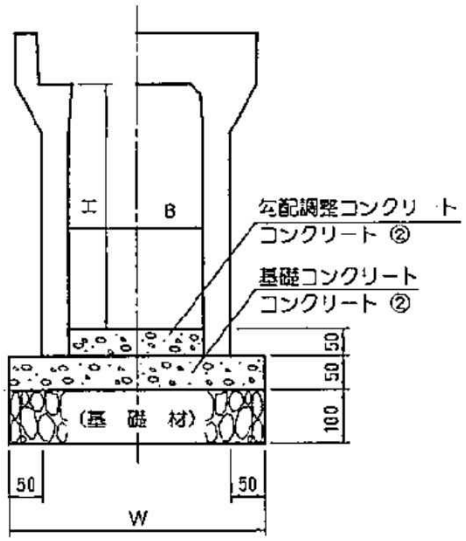

項　　目	規格･寸法	計　算　式	単位	数　　量	摘　　要
側 溝 本 体	400×600	n= 10.000 ÷ 2.000	本	5.0	L=2.00m
基礎ｺﾝｸﾘｰﾄ	18-8-40-60%	V= 0.620 × 0.050 × 10.000	m^3	0.31	
基 礎 砕 石	RC-40	A= 0.620 × 10.000	m^2	6.0	t=100mm

名　称	自由勾配側溝：B400-H900-L2000	10m当り

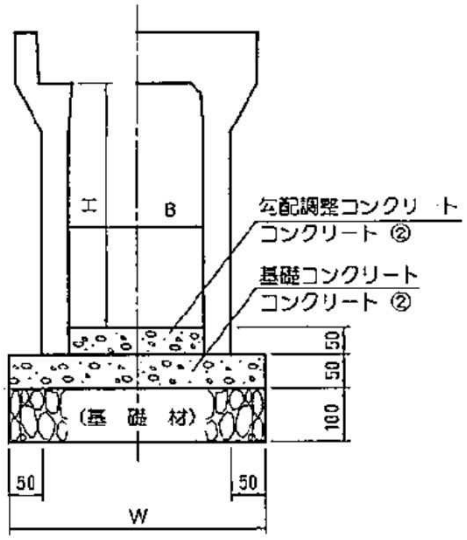

項　　目	規格･寸法	計　算　式	単位	数　　量	摘　　要
側 溝 本 体	400×900	n= 10.000 ÷ 2.000	本	5.0	L=2.00m
基礎ｺﾝｸﾘｰﾄ	18-8-40-60%	V= 0.660 × 0.050 × 10.000	m^3	0.33	
基 礎 砕 石	RC-40	A= 0.660 × 10.000	m^2	7.0	t=100mm

名　称	第4種集水桝 600×600×600	1基当り

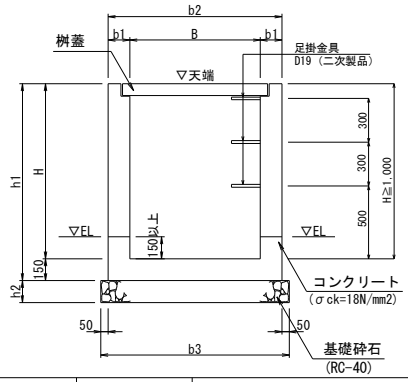

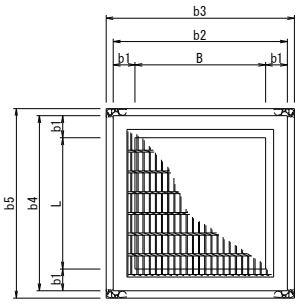

名　称	B × L × H	寸　法							足掛金物	桝　蓋		
		b1	b2	b3	b4	b5	h1	h2		ｸﾞﾚｰﾁﾝｸﾞ蓋		縞鋼板蓋
										T25	細目	
第 1種集水桝	500× 500× 700	150	800	900	800	900	850	150	—	○	○	○
第 2種集水桝	500× 500× 900	150	800	900	800	900	1050	150	—	○		
第 3種集水桝	500× 500×1300	200	900	1000	900	1000	1450	200	3			○
第 4種集水桝	600× 600× 600	150	900	1000	900	1000	750	150	—	○		○
第 5種集水桝	600× 600× 700	150	900	1000	900	1000	850	150	—	○	○	○
第 6種集水桝	700× 700× 600	150	1000	1100	1000	1100	750	150	—			○
第 7種集水桝	700× 700× 800	150	1000	1100	1000	1100	950	150	—	○		○
第 8種集水桝	700× 700×1000	150	1000	1100	1000	1100	1150	150	2	○		○
第 9種集水桝	700× 700×1400	200	1100	1200	1100	1200	1550	200	3	○		
第10種集水桝	800× 800× 800	150	1100	1200	1100	1200	950	150	—			○
第11種集水桝	800× 800×1000	150	1100	1200	1100	1200	1150	150	2			○
第12種集水桝	800× 800×1300	200	1200	1300	1200	1300	1450	200	3	○		
第13種集水桝	800× 800×1600	200	1200	1300	1200	1300	1750	200	4			○
第14種集水桝	900× 900× 700	150	1200	1300	1200	1300	850	150	—			○
第15種集水桝	900× 900×1000	150	1200	1300	1200	1300	1150	150	2			○
第16種集水桝	1000×1000×1200	200	1400	1500	1400	1500	1350	200	3			○
第17種集水桝	1400×1400×1500	200	1600	1700	1600	1700	1650	200	4			○

項　　目	規　格　・　寸　法	単位	数　　量	摘　　要
コンクリート	σck=18N/mm2	m^3	0.392	
型　　枠		m^2	4.50	
基礎砕石	RC-40	m^2	1.00	t=150mm
桝　　蓋	600×600用	枚	1	
足掛金具	D19	本	-	

種　別	算　　式	数　量
	第4種集水桝 600×600×600	
1.コンクリート	V_1= 0.900 × 0.900 × 0.750 = 0.608	
	$-V_2$= 0.600 × 0.600 × 0.600 = -0.216	
	ΣV= 0.392	0.392 m^3
2.型枠	A_1= 0.900 × 0.750 × 4 = 2.70	
	A_2= 0.600 × 0.750 × 4 = 1.80	
	ΣA= 4.50	4.50 m^2
3.基礎砕石	(RC-40) t=150mm	
	A = 1.000 × 1.000 =	1.00 m^2
4.桝蓋	N = 600×600用 =	1 枚
5.足掛金具	N = D19 =	- 本

名　称	第7種集水桝 700×700×800	1基当り

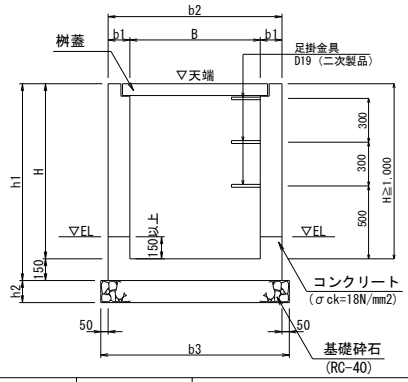

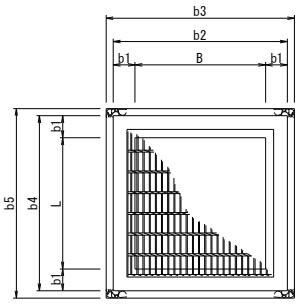

名　称	B × L × H	寸　法							足掛金物	桝　蓋		
		b1	b2	b3	b4	b5	h1	h2		ｸﾞﾚｰﾁﾝｸﾞ蓋		縞鋼板蓋
										T25	細目	
第 1種集水桝	500× 500× 700	150	800	900	800	900	850	150	—	○	○	○
第 2種集水桝	500× 500× 900	150	800	900	800	900	1050	150	—	○		
第 3種集水桝	500× 500×1300	200	900	1000	900	1000	1450	200	3			○
第 4種集水桝	600× 600× 600	150	900	1000	900	1000	750	150	—	○		○
第 5種集水桝	600× 600× 700	150	900	1000	900	1000	850	150	—	○	○	○
第 6種集水桝	700× 700× 600	150	1000	1100	1000	1100	750	150	—			○
第 7種集水桝	700× 700× 800	150	1000	1100	1000	1100	950	150	—	○		○
第 8種集水桝	700× 700×1000	150	1000	1100	1000	1100	1150	150	2	○		○
第 9種集水桝	700× 700×1400	200	1100	1200	1100	1200	1550	200	3	○		
第10種集水桝	800× 800× 800	150	1100	1200	1100	1200	950	150	—			○
第11種集水桝	800× 800×1000	150	1100	1200	1100	1200	1150	150	2			○
第12種集水桝	800× 800×1300	200	1200	1300	1200	1300	1450	200	3	○		
第13種集水桝	800× 800×1600	200	1200	1300	1200	1300	1750	200	4			○
第14種集水桝	900× 900× 700	150	1200	1300	1200	1300	850	150	—			○
第15種集水桝	900× 900×1000	150	1200	1300	1200	1300	1150	150	2			○
第16種集水桝	1000×1000×1200	200	1400	1500	1400	1500	1350	200	3			○
第17種集水桝	1400×1400×1500	200	1600	1700	1600	1700	1650	200	4			○

項　　目	規　格　・　寸　法	単位	数　　量	摘　　要
コンクリート	σck=18N/mm2	m^3	0.558	
型　　枠		m^2	6.46	
基礎砕石	RC-40	m^2	1.21	t=150mm
桝　　蓋	700×700用	枚	1	
足掛金具	D19	本	-	

種　別	算　　式	数　量
	第7種集水桝 700×700×800	
1.コンクリート	V_1= 1.000 × 1.000 × 0.950 = 0.950	
	$-V_2$= 0.700 × 0.700 × 0.800 = -0.392	
	ΣV= 0.558	0.558 m^3
2.型枠	A_1= 1.000 × 0.950 × 4 = 3.80	
	A_2= 0.700 × 0.950 × 4 = 2.66	
	ΣA= 6.46	6.46 m^2
3.基礎砕石	(RC-40) t=150mm	
	A = 1.100 × 1.100 =	1.21 m^2
4.桝蓋	N = 700×700用 =	1 枚
5.足掛金具	N = D19 =	- 本

名　称	第20種集水桝 700×700×1100	1基当り

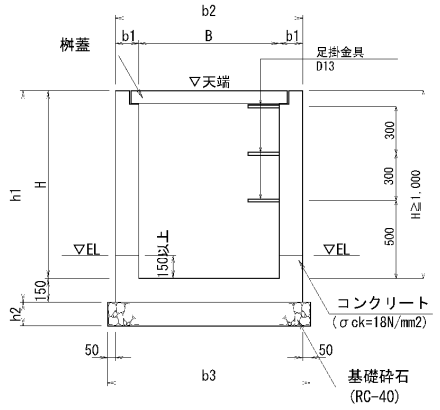

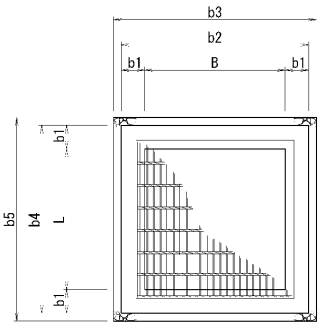

集水桝寸法表(mm)

名　称	B × L × H	寸　法							足掛金物	桝　蓋		
		b1	b2	b3	b4	b5	h1	h2		ｸﾞﾚｰﾁﾝｸﾞ蓋 T25	ｸﾞﾚｰﾁﾝｸﾞ蓋 細目	縞鋼板蓋
第 4種集水桝	600× 600× 600	150	900	1000	900	1000	750	150	—			○
第 6種集水桝	700× 700× 600	150	1000	1100	1000	1100	750	150	—			○
第 7種集水桝	700× 700× 800	150	1000	1100	1000	1100	950	150	—	○		○
第 8種集水桝	700× 700×1000	150	1000	1100	1000	1100	1150	150	2	○		○
第18種集水桝	600× 600×1200	200	1000	1100	1000	1100	1350	200	3	○		
第19種集水桝	700× 700× 900	150	1000	1100	1000	1100	1050	150	—	○		
第20種集水桝	700× 700×1100	200	1100	1200	1100	1200	1250	200	2			○
第21種集水桝	800× 800×1100	200	1200	1300	1200	1300	1250	200	2	○		

※ H ≧ 1.00m には足掛金物設置。

項　　目	規　格　・　寸　法	単位	数　　量	摘　　要
コンクリート	σck=18N/mm2	m^3	0.974	
型　　枠		m^2	8.58	
基 礎 砕 石	RC-40	m^2	1.44	t=200mm
桝　　蓋	700×700用	枚	1	
足 掛 金 具	D19	本	2	

種　別	算　　式	数　量
	第20種集水桝 700×700×1100	
1.コンクリート	V_1= 1.100 × 1.100 × 1.250 = 1.513	
	$-V_2$= 0.700 × 0.700 × 1.100 = -0.539	
	ΣV= 0.974	0.974 m^3
2.型枠	A_1= 1.100 × 1.250 × 4 = 5.50	
	A_2= 0.700 × 1.100 × 4 = 3.08	
	ΣA= 8.58	8.58 m^2
3.基礎砕石	(RC-40) t=200mm	
	A = 1.200 × 1.200 =	1.44 m^2
4.桝蓋	N = 700×700用 =	1 枚
5.足掛金具	N = D19 =	2 本

名　称	第21種集水桝 800×800×1100	1基当り

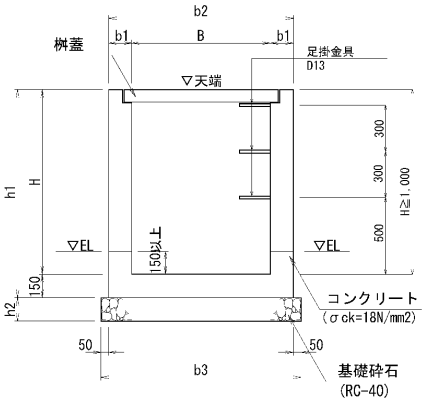

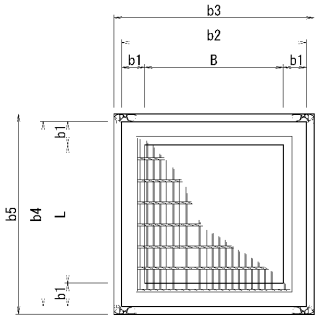

集水桝寸法表(mm)

名　称	B × L × H	寸　法							足掛金物	桝　蓋		
		b1	b2	b3	b4	b5	h1	h2		ｸﾞﾚｰﾁﾝｸﾞ蓋 T25	ｸﾞﾚｰﾁﾝｸﾞ蓋 細目	縞鋼板蓋
第 4種集水桝	600× 600× 600	150	900	1000	900	1000	750	150	—			○
第 6種集水桝	700× 700× 600	150	1000	1100	1000	1100	750	150	—			○
第 7種集水桝	700× 700× 800	150	1000	1100	1000	1100	950	150	—	○		○
第 8種集水桝	700× 700×1000	150	1000	1100	1000	1100	1150	150	2	○		○
第18種集水桝	600× 600×1200	200	1000	1100	1000	1100	1350	200	3	○		
第19種集水桝	700× 700× 900	150	1000	1100	1000	1100	1050	150	—	○		
第20種集水桝	700× 700×1100	200	1100	1200	1100	1200	1250	200	2			○
第21種集水桝	800× 800×1100	200	1200	1300	1200	1300	1250	200	2	○		

※ H ≧ 1.00m には足掛金物設置。

項　　目	規　格　・　寸　法	単位	数　　量	摘　　要
コンクリート	σck=18N/mm2	m^3	1.096	
型　　枠		m^2	9.52	
基 礎 砕 石	RC-40	m^2	1.69	t=200mm
桝　　蓋	800×800用	枚	1	
足 掛 金 具	D19	本	2	

種　別	算　　式	数　量
	第21種集水桝 800×800×1100	
1.コンクリート	V_1= 1.200 × 1.200 × 1.250 = 1.800	
	$-V_2$= 0.800 × 0.800 × 1.100 = -0.704	
	ΣV= 1.096	1.096 m^3
2.型枠	A_1= 1.200 × 1.250 × 4 = 6.00	
	A_2= 0.800 × 1.100 × 4 = 3.52	
	ΣA= 9.52	9.52 m^2
3.基礎砕石	(RC-40) t=200mm	
	A = 1.300 × 1.300 =	1.69 m^2
4.桝蓋	N = 800×800用 =	1 枚
5.足掛金具	N = D19 =	2 本