参考図書

平成29年度

受（Ⅱ）舗第1-1号

みやぎ県北高速幹線道路（Ⅱ）
舗装（３－２工区） 工事

数 量 計 算 書

《実 施》

宮城県道路公社

目　　　次

１　計上数量総括表 ･･････････････････････････ 1

２　本線 数量計算書 ････････････････････････ 7

§１　数量総括表 ････････････････････････ 9
§２　道路土工 ････････････････････････ 13
§３　法　面　工 ････････････････････････ 23
§４　舗　装　工 ････････････････････････ 33
§５　排水構造物工 ････････････････････････ 45
§６　側　道　工 ････････････････････････ 81
§７　取付道路工 ････････････････････････ 85
§８　ノーズ工 ････････････････････････ 89
§９　縁　石　工 ････････････････････････ 93
§10　防護柵工 ････････････････････････ 97
§11　区画線工 ････････････････････････ 105
§12　道路付属施設工 ････････････････････････ 115

３　標識　数量計算書 ････････････････････････ 121

数量総括表 ････････････････････････ 123
数量集計表、支柱･基礎材集計表 ････････････････････････ 125

４　道路照明　数量計算書 ････････････････････････ 127

機器製作工 ････････････････････････ 129
設備設置工 ････････････････････････ 131
道路照明設備 機器仕様書 ････････････････････････ 141

1. 計上数量総括表

設 計 計 上 数 量 表

工事区分	工　種	細　別	規　格	単位	数 量	計上数量	備　考
本線（Ⅱ期　中田工区）							
舗装							
道路土工	路体盛土	路肩盛土	W<2.5m	m3	519.6	520	
	法面整形工	盛土法面	締め固め：有 現場制約：無	m2	418.7	420	
	植生工	種子散布工	1000㎡以上、標準	m2	4,737.3	4,740	
	防草工	防草工		m	765.2	770	
		第1種防草工	U型側溝部	m	464.9		
		第2種防草工	アスカーブ部	m	300.3		
舗装工	下層路盤（車道・路肩部） 本線部	再生クラッシャーラン RC-40 仕上り厚さ: 71cm		m2	5,573.1	5,570	
	上層路盤（車道・路肩部） 本線部	再生As安定処理 仕上り厚さ: 8cm		m2	5,149.2	5,150	
	表層（車道・路肩部） 本線部	密粒度As改質Ⅱ型(20) 仕上り厚さ: 5cm		m2	5,110.9	5,110	
	下層路盤（車道・路肩部） 側道部	再生クラッシャーラン RC-40 仕上り厚さ: 30cm		m2	2,157.4	2,160	
	表層（車道・路肩部） 本線部	再生密粒度As(20) 仕上り厚さ: 5cm		m2	2,054.6	2,050	
排水構造物工	作業土工	床堀り	土砂 平均施工幅1m以上2m未満	m3	315.4	320	
		埋戻し	土砂 最大埋戻幅1m未満	m3	209.5	210	
		基面整正	補足材無	m2	351.4	350	
側溝工	プレキャストU型側溝	ベンチフリューム BF Ⅰ-B300-H200		m	11.5	12	
		ベンチフリューム BF Ⅰ-B400-H260		m	18.2	18	
		U型側溝 PU1-B150-H150		m	15.3	15	
		U型側溝 PU1-B300-H300		m	458.2	458	
		U型側溝 PU3-B300-H300		m	717.7	718	
		U型側溝 PU3-B500-H500		m	41.5	42	
	管(函)渠型側溝	RCB-B300-H300		m	60.0	60	
路肩排水工	上段路肩桝	B500-L500-H500		個	10.0	10	
	下段路肩桝	B500-L500-H600		個	3.0	3	
	蓋	グレーチング蓋 500×500　T-25	上段10枚+下段3枚	枚	13.0	13	
	たて溝	BFⅡ-B300-H200		m	47.0	47	
	蓋	BFⅡ-B300用		枚	29.0	29	
	継手コンクリート	Aタイプ		個	8.0	8	

工事区分	工　種	細　別	規　格	単位	数 量	計上数量	備　考
集水枡	現場打ち集水枡	第1種集水枡 SM-B500-L500-H700		箇所	7.0	7	
		第4種集水枡 SM-B600-L600-H600		箇所	1.0	1	
		第7種集水枡 SM-B700-L700-H800		箇所	2.0	2	
	蓋	グレーチング蓋 500×500 T-25		枚	7.0	7	
		グレーチング蓋 700×700 T-25		枚	2.0	2	
		しま鋼板蓋 600×600 1枚組		枚	1.0	1	
ノーズ工	第1種ノーズ工	分流ノーズ		箇所	1.0	1	
			コンクリートシール t=100 18-8-40-60%	m3	2.5		
			人力盛土 (流用土)	m3	3.8		
			縁石工 H=170	m	23.7		
	第2種ノーズ工	合流ノーズ		箇所	1.0	1	
			コンクリートシール t=100 18-8-40-60%	m3	1.5		
			人力盛土 (流用土)	m3	2.2		
			縁石工 H=170	m	23.7		
縁石工	縁石工	アスカーブ 再生細粒度As(13)	断面積 155cm2以上175cm2未満	m	149.8	150	
防護柵工	路側防護柵工	ガードレール Gr-B-4E メッキ		m	52.9	53	
		ガードレール Gr-B-2B メッキ		m	24.0	24	
		ガードケーブル Gc-B-6E メッキ		m	492.0	492	
			ｹｰﾌﾞﾙ張	m	492.0		
			中間支柱	本	79.0		
			端末支柱	本	12.0		
			端末基礎	基	12.0		
		ガードケーブル Gc-C-6E メッキ		m	278.7	279	
			ｹｰﾌﾞﾙ張	m	278.7		
			中間支柱	本	45.0		
			端末支柱	本	6.0		
			端末基礎	基	6.0		
	防護柵基礎	ﾌﾟﾚｷｬｽﾄｶﾞｰﾄﾞﾚｰﾙ基礎 BC-20		m	24.0	24	

設 計 計 上 数 量 表

工事区分	工　種	細　別	規　格	単位	数 量	計上数量	備　考
区画線工	溶融式区画線	車道外側線 W=15cm 実線・白線		m	1,442.2	1,440	
		車道中央線 W=15cm 実線・黄線		m	347.2	350	
		車線境界線 W=45cm 破線・白線		m	87.0	87	
		車線境界線 W=45cm換算 破線・白線		m	7.2	7	
		停止線 W=45cm 実線・白線		m	6.6	7	
		導流帯 W=45cm 実線・白線		m	141.9	140	
		矢印 W=15cm換算 実線・白線		m	13.3	13	
道路付属施設工	道路付属物工	視線誘導標A 土中用 橙色 φ100		本	15.0	15	
		視線誘導標B 防護柵取付用 白色 φ100		本	35.0	35	
		視線誘導標C 分流ノーズ部 橙色 φ100×2		本	1.0	1	
標識工	案内標識工	案内標識設置(本線) レイアウト①	板3.50×2.65 F型式 ｶﾌﾟｾﾙﾌﾟﾘｽﾞﾑﾚﾝｽﾞ	基	1.0	1	
			標識板設置 ｶﾌﾟｾﾙﾌﾟﾘｽﾞﾑﾚﾝｽﾞ	m2	9.28		
			標識柱設置 片持式	基	1.0		
			標識基礎設置 片持式	m3	10.7		
		案内標識設置(本線) レイアウト②	板2.40×1.90 F型式 ｶﾌﾟｾﾙﾌﾟﾘｽﾞﾑﾚﾝｽﾞ	基	1.0	1	
			標識板設置 ｶﾌﾟｾﾙﾌﾟﾘｽﾞﾑﾚﾝｽﾞ	m2	4.56		
			標識柱設置 片持式	基	1.0		
			標識基礎設置 片持式	m3	4.2		
道路照明工	照明器具	道路照明灯具	LED灯具 KCE050-2	灯	1.0	1	
			LED灯具 KCE050-2C	灯	2.0	2	
			LED灯具 KCE070-2	灯	2.0	2	
			LED灯具 KCE100-2	灯	2.0	2	
		道路照明灯具取付	LED灯具	灯	7.0	7	
	照明柱	照明柱建柱	IS8B-C 基礎含む	本	7.0	7	
		接地工	D種接地	極	7.0	7	
	配管・配線工	地中埋設配管	波付硬質ﾎﾟﾘｴﾁﾚﾝ管 FEP30	m	609.2	610	
		地中管内配線	600V EM-CE5.5mm2×2C	m	597.8	600	

設 計 計 上 数 量 表

工事区分	工　種	細　別	規　格	単位	数 量	計上数量	備　考
道路照明工	配管・配線工	屋外管内配線	600V EM-CE5.5mm2×2C	m	12.0	12	
		ハンドホール設置	H1-9(蓋付) 600×600×900	組	7.0	7	
仮設工	交通管理工	交通誘導警備員		式	1.0	1	

２．本線 数量計算書
（Ⅱ期　中田工区）

§1. 数　量　総　括　表

数 量 総 括 表 (1/2)

工種	種別	細別	規格	単位	数量	摘要
土工	盛土	路肩盛土	W＜1.0m	m^3	519.6	流用土
	法面整形工	盛土部（1：1.0）	土砂	m^2	418.7	
	残土処理			m^3	(0.0)	土工係数含み
法面工	植生工	盛土法面		m^2	4,737.3	
	防草工	第1種防草工	U型側溝部	m	464.9	
	〃	第2種防草工	アスカーブ部	m	300.3	
舗装工						
車道舗装工	表層工	W>3.0m	密粒度As(20)改質Ⅱ	m^2	5,110.9	t = 5cm
	上層路盤工		再生As安定処理	m^2	5,149.2	t = 8cm
	下層路盤工		再生ｸﾗｯｼｬｰﾗﾝ(RC-40)	m^2	5,573.1	t = 71cm
側道舗装工	表層工	W>3.0m	再生密粒度As(20)	m^2	2,054.6	t = 5cm
	路盤工		再生ｸﾗｯｼｬｰﾗﾝ(RC-40)	m^2	2,157.4	t = 30cm
排水工	作業土工	基面整正		m^2	351.4	
	〃	側溝床掘	土砂	m^3	315.4	
	〃	〃	埋戻しD	m^3	209.5	
	BF側溝		BFⅠ-B300-H200	m	11.5	
	〃		BFⅠ-B400-H260	m	18.2	
	U型側溝		PU1-B150-H150	m	15.3	
	〃		PU1-B300-H300	m	458.2	
	落蓋式U型側溝	車道用	PU3-B300-H300	m	717.7	
	〃	〃	PU3-B500-H500	m	41.5	
	函渠工	ﾌﾟﾚｷｬｽﾄBOX	RCB-B300-H300	m	60.0	
	路肩排水工	上段路肩桝	B500-L500-H500	個	10	
	〃	〃	桝蓋:ｸﾞﾚｰﾁﾝｸﾞT25	枚	10	
	〃	下段路肩桝	B500-L500-H600	個	3	
	〃	〃	桝蓋:ｸﾞﾚｰﾁﾝｸﾞT25	枚	3	
	〃	たて溝	BFⅡ-B300-H200	m	47.0	
	〃	〃	側溝蓋	枚	29	
	〃	継手ｺﾝｸﾘｰﾄ	Aタイプ	個	8	
	集水桝	第1種集水桝	SM-B500-L500-H700	基	7	
	〃	第4種集水桝	SM-B600-L600-H600	基	1	
	〃	第7種集水桝	SM-B700-L700-H800	基	2	
	桝蓋	ｸﾞﾚｰﾁﾝｸﾞ蓋	T25：500×500用	枚	7	
	〃	〃	T25：700×700用	枚	2	
	〃	縞鋼板蓋	1枚掛：600×600用	枚	1	

数 量 総 括 表 (2/2)

工種	種別	細別	規格	単位	数量	摘要
側道工	側道工	W=5.0m		m	421.6	
取付道路工	取付道路工	W=2.2m		m	6.9	
	〃	W=4.3m		m	7.2	
ノーズ工	作業土工	ノーズ盛土		m^3	6.0	
	第1種ノーズ工	分流ノーズ		箇所	1	
	第2種ノーズ工	合流ノーズ		箇所	1	
	ｺﾝｸﾘｰﾄｼｰﾙ	t=100	σck=18N/mm2	m^3	4.0	
	ノーズ縁石工	H=170	工場製ｺﾝｸﾘｰﾄ縁石	m	47.4	
縁石工	縁石工	アスカーブ	As混合物	m	149.8	
防護柵工	路側防護柵工	ガードレール	Gr-B-4E	m	52.9	
	〃	〃	Gr-B-2B	m	24.0	
	〃	ガードケーブル	Gc-B-6E	m	492.0	
	〃	〃	Gc-C-6E	m	278.7	
	防護柵基礎工	プレガード基礎		m	24.0	
区画線工	車道外側線	実線・白線	W=15cm	m	1,442.2	
	車道中央線	実線・黄線	〃	m	347.2	
	車線境界線	破線・白線	W=45cm	m	87.0	
	〃	〃	W=45cm換算	m	7.2	
	停止線	実線・白線	W=45cm	m	6.6	
	導流帯	〃	〃	m	141.9	
	矢印	〃	W=15cm換算	m	13.3	
道路付属施設工	道路付属物工	視線誘導標A	橙色:単眼	本	15	土中用
	〃	視線誘導標B	白色:単眼	本	35	防護柵取付用
	〃	視線誘導標C	橙色:複眼	本	1	分流ﾉｰｽﾞ部

§2. 道　路　土　工

土 工 数 量 集 計 表

種別	細別	規格	単位	数量	摘要
盛土	路肩盛土	W＜1.0m	m^3	519.6	
		(盛土合計)	m^3	519.6	
法面整形工	盛土部（1：1.0）	〃	m^2	418.7	

道 路 土 工 集 計 表

種　　別	細　　別	規　　格	数量区分	単位	本線数量	側道(左側)数量	側道(右側)数量	合　計	摘　　要
路肩盛土				式	1	1	1	1	
		W＜1.0m	砂・砂質土	m3	442.3	25.3	51.9	519.6	

道 路 土 工 集 計 表

種　　別	細　　別	規　　格	数量区分	単位	本線数量	側道(左側)数量	側道(右側)数量	合　計	摘　　要
法面整形工									
	盛土	1:1.0	土砂	〃	418.7	－	－	418.7	

（本線）

測　　点	距　　離	掘削工:土　砂			路肩盛土:			摘　　要
		オープンカット部:砂・砂質土			W＜1.0:砂・砂質土			
		断面積	平均面積	土　量	断面積	平均面積	土　量	
NO　16 +　0.000		0.0			0.0			
NO　16 +　0.000	0.000	0.0	0.00	0.0	2.4	1.20	0.0	
NO　17 +　0.000	20.000	0.0	0.00	0.0	1.1	1.75	35.0	
NO　18 +　0.000	20.000	0.0	0.00	0.0	1.1	1.10	22.0	
NO　19 +　0.000	20.000	0.0	0.00	0.0	2.9	2.00	40.0	
NO　20 +　0.000	20.000	0.0	0.00	0.0	2.4	2.65	53.0	
NO　21 +　0.000	20.000	0.0	0.00	0.0	2.3	2.35	47.0	
NO　22 +　0.000	20.000	0.0	0.00	0.0	1.3	1.80	36.0	
NO　23 +　0.000	20.000	0.0	0.00	0.0	1.1	1.20	24.0	
NO　23 +　13.293	13.293	0.0	0.00	0.0	1.2	1.15	15.3	
NO　24 +　0.000	6.707	0.0	0.00	0.0	1.2	1.20	8.0	
NO　25 +　0.000	20.000	0.0	0.00	0.0	1.2	1.20	24.0	
NO　26 +　0.000	20.000	0.0	0.00	0.0	1.2	1.20	24.0	
NO　27 +　0.000	20.000	0.0	0.00	0.0	1.2	1.20	24.0	
NO　28 +　0.000	20.000	0.0	0.00	0.0	1.2	1.20	24.0	
NO　28 +　13.293	13.293	0.0	0.00	0.0	1.2	1.20	16.0	
NO　29 +　0.000	6.707	0.0	0.00	0.0	1.2	1.20	8.0	
NO　30 +　0.000	20.000	0.0	0.00	0.0	1.2	1.20	24.0	
NO　30 +　15.000	15.000	0.0	0.00	0.0	1.2	1.20	18.0	
合　計				0.0			442.3	

測　　点	距　　離	路肩盛土:			畦畔盛土:			摘　　要
		W＜1.0:砂・砂質土			W＜1.0:砂・砂質土			
		断面積	平均面積	土　量	断面積	平均面積	土　量	
NO　16 +　0.000		0.0			0.0			
NO　16 +　0.000	0.000	0.0	0.00	0.0	0.0	0.00	0.0	
NO　17 +　0.000	20.000	0.0	0.00	0.0	0.0	0.00	0.0	
NO　18 +　0.000	20.000	0.0	0.00	0.0	0.0	0.00	0.0	
NO　19 +　0.000	20.000	0.0	0.00	0.0	0.0	0.00	0.0	
NO　20 +　0.000	20.000	0.0	0.00	0.0	0.0	0.00	0.0	
NO　21 +　0.000	20.000	0.0	0.00	0.0	0.0	0.00	0.0	
NO　22 +　0.000	20.000	0.0	0.00	0.0	0.0	0.00	0.0	
NO　23 +　0.000	20.000	0.0	0.00	0.0	0.0	0.00	0.0	
NO　23 +　13.293	13.293	0.0	0.00	0.0	0.0	0.00	0.0	
NO　24 +　0.000	6.707	0.0	0.00	0.0	0.0	0.00	0.0	
NO　24 +　8.400	8.400	0.0	0.00	0.0	0.0	0.00	0.0	
NO　24 +　8.400	0.000	0.2	0.10	0.0	0.0	0.00	0.0	
NO　25 +　0.000	11.600	0.2	0.20	2.3	0.0	0.00	0.0	
NO　26 +　0.000	20.000	0.2	0.20	4.0	0.0	0.00	0.0	
NO　27 +　0.000	20.000	0.2	0.20	4.0	0.0	0.00	0.0	
NO　28 +　0.000	20.000	0.2	0.20	4.0	0.0	0.00	0.0	
NO　28 +　13.293	13.293	0.2	0.20	2.7	0.0	0.00	0.0	
NO　29 +　0.000	6.707	0.2	0.20	1.3	0.0	0.00	0.0	
NO　30 +　0.000	20.000	0.2	0.20	4.0	0.0	0.00	0.0	
NO　30 +　15.000	15.000	0.2	0.20	3.0	0.0	0.00	0.0	
合　計				25.3			0.0	

（側道:右側）

測　　点	距　　離	路肩盛土: W＜1.0:砂・砂質土 断面積	平均面積	土　量	畦畔盛土: W＜1.0:砂・砂質土 断面積	平均面積	土　量	摘　　要
NO　16 +　0.000		0.0			0.0			
NO　16 +　0.000	0.000	0.2	0.10	0.0	0.0	0.00	0.0	
NO　17 +　0.000	20.000	0.2	0.20	4.0	0.0	0.00	0.0	
NO　18 +　0.000	20.000	0.0	0.10	2.0	0.0	0.00	0.0	
NO　19 +　0.000	20.000	0.2	0.10	2.0	0.0	0.00	0.0	
NO　20 +　0.000	20.000	0.2	0.20	4.0	0.0	0.00	0.0	
NO　21 +　0.000	20.000	0.2	0.20	4.0	0.0	0.00	0.0	
NO　22 +　0.000	20.000	0.2	0.20	4.0	0.0	0.00	0.0	
NO　23 +　0.000	20.000	0.2	0.20	4.0	0.0	0.00	0.0	
NO　23 +　13.293	13.293	0.2	0.20	2.7	0.0	0.00	0.0	
NO　24 +　0.000	6.707	0.2	0.20	1.3	0.0	0.00	0.0	
NO　25 +　0.000	20.000	0.2	0.20	4.0	0.0	0.00	0.0	
NO　26 +　0.000	20.000	0.2	0.20	4.0	0.0	0.00	0.0	
NO　27 +　0.000	20.000	0.2	0.20	4.0	0.0	0.00	0.0	
NO　28 +　0.000	20.000	0.2	0.20	4.0	0.0	0.00	0.0	
NO　28 +　13.293	13.293	0.2	0.20	2.7	0.0	0.00	0.0	
NO　29 +　0.000	6.707	0.1	0.15	1.0	0.0	0.00	0.0	
NO　30 +　0.000	20.000	0.1	0.10	2.0	0.0	0.00	0.0	
NO　30 +　15.000	15.000	0.2	0.15	2.3	0.0	0.00	0.0	
合　計				51.9			0.0	

（本線）

測　　点	距　　離	法面整形工:盛　土 機　　械:1:1.0土砂(左) 長　さ	平均長さ	法面積	法面整形工:盛　土 機　　械:1:1.0土砂(右) 長　さ	平均長さ	法面積	摘　　要
NO　16 +　0.000		0.0			0.0			
NO　16 +　0.000	0.000	0.0	0.00	0.0	0.0	0.00	0.0	
NO　17 +　0.000	20.000	0.0	0.00	0.0	0.0	0.00	0.0	
NO　18 +　0.000	20.000	0.0	0.00	0.0	0.0	0.00	0.0	
NO　19 +　0.000	20.000	1.2	0.60	12.0	1.6	0.80	16.0	
NO　20 +　0.000	20.000	1.2	1.20	24.0	2.1	1.85	37.0	
NO　21 +　0.000	20.000	0.0	0.60	12.0	2.4	2.25	45.0	
NO　22 +　0.000	20.000	0.0	0.00	0.0	0.7	1.55	31.0	
NO　23 +　0.000	20.000	0.0	0.00	0.0	0.0	0.35	7.0	
NO　23 +　13.293	13.293	0.0	0.00	0.0	1.1	0.55	7.3	
NO　24 +　0.000	6.707	0.0	0.00	0.0	1.1	1.10	7.4	
NO　25 +　0.000	20.000	0.0	0.00	0.0	1.1	1.10	22.0	
NO　26 +　0.000	20.000	0.0	0.00	0.0	1.1	1.10	22.0	
NO　27 +　0.000	20.000	0.0	0.00	0.0	1.1	1.10	22.0	
NO　28 +　0.000	20.000	1.1	0.55	11.0	1.1	1.10	22.0	
NO　28 +　13.293	13.293	1.1	1.10	14.6	1.1	1.10	14.6	
NO　29 +　0.000	6.707	1.1	1.10	7.4	1.1	1.10	7.4	
NO　30 +　0.000	20.000	1.1	1.10	22.0	1.1	1.10	22.0	
NO　30 +　15.000	15.000	1.1	1.10	16.5	1.1	1.10	16.5	
								左右計
合　計				119.5			299.2	418.7

差引土量計算書

種 別	細 別	規 格	区分	単位	数 量	備 考
切　土	土砂	道路土工	掘削	m3	0.0	
		排水構造物工作業土工	〃	m3	315.4	
		(土砂合計)		m3	315.4	
		(補正土量)		m3	283.9	土工係数0.9
		①(全体切土量)		m3	283.9	
		②ランプ部からの流用		m3	445.2	
盛　土		道路土工		m3	519.6	
		排水構造物工作業土工	埋戻しC	m3	0.0	
		〃	埋戻しD	m3	209.5	
		③(全体盛土量)		m3	729.1	
		(残土処理)		m3	(0.0)	①＋②－③

§3. 法　　面　　工

法　面　工　数　量　集　計　表

種　　別	細　　別	規　　格	単位	数　　量	摘　　要
植　　生　　工	盛　土　法　面		〃	4,737.3	
防　　草　　工	第 1 種 防 草 工	U型側溝部	m	464.9	
	第 2 種 防 草 工	アスカーブ部	〃	300.3	

法 面 工 集 計 表

種　　別	細　　別	規　　格	数量区分	単位	本線数量	側道(左側)数量	側道(右側)数量	合　計	摘　　要
植生工				式	1	1	1	1	
	盛土	盛土法面	土砂	〃	3915.9	291.8	529.6	4737.3	

（本線）

測　　点	距　　離	植生工:盛土 土砂:(左) 長　さ	平均長さ	法面積	植生工:盛土 土砂:(右) 長　さ	平均長さ	法面積	摘　　要
NO　16 +　0.000		0.0			0.0			
NO　16 +　0.000	0.000	9.3	4.65	0.0	10.4	5.20	0.0	
NO　17 +　0.000	20.000	9.0	9.15	183.0	11.2	10.80	216.0	
NO　18 +　0.000	20.000	8.8	8.90	178.0	10.1	10.65	213.0	
NO　19 +　0.000	20.000	9.2	9.00	180.0	7.2	8.65	173.0	
NO　20 +　0.000	20.000	9.3	9.25	185.0	4.7	5.95	119.0	
NO　21 +　0.000	20.000	9.7	9.50	190.0	5.4	5.05	101.0	
NO　22 +　0.000	20.000	10.1	9.90	198.0	6.2	5.80	116.0	
NO　23 +　0.000	20.000	9.7	9.90	198.0	7.1	6.65	133.0	
NO　23 +　13.293	13.293	9.3	9.50	126.3	6.3	6.70	89.1	
NO　24 +　0.000	6.707	9.1	9.20	61.7	6.0	6.15	41.2	
NO　25 +　0.000	20.000	7.1	8.10	162.0	5.3	5.65	113.0	
NO　26 +　0.000	20.000	6.4	6.75	135.0	4.5	4.90	98.0	
NO　27 +　0.000	20.000	5.5	5.95	119.0	3.9	4.20	84.0	
NO　28 +　0.000	20.000	3.9	4.70	94.0	3.4	3.65	73.0	
NO　28 +　13.293	13.293	3.4	3.65	48.5	3.1	3.25	43.2	
NO　29 +　0.000	6.707	3.2	3.30	22.1	3.0	3.05	20.5	
NO　30 +　0.000	20.000	2.9	3.05	61.0	2.8	2.90	58.0	
NO　30 +　15.000	15.000	2.7	2.80	42.0	2.7	2.75	41.3	
								左右計
合　計				2183.6			1732.2	3915.9

(側道:左側)

測　　点	距　　離	植生工:盛土						摘　要
		土砂:(左)						
		長 さ	平均長さ	法面積				
NO　16 +　0.000		0.0						
NO　16 +　0.000	0.000	0.0	0.00	0.0				
NO　17 +　0.000	20.000	0.0	0.00	0.0				
NO　18 +　0.000	20.000	0.0	0.00	0.0				
NO　19 +　0.000	20.000	0.0	0.00	0.0				
NO　20 +　0.000	20.000	0.0	0.00	0.0				
NO　21 +　0.000	20.000	0.0	0.00	0.0				
NO　22 +　0.000	20.000	0.0	0.00	0.0				
NO　23 +　0.000	20.000	0.0	0.00	0.0				
NO　23 +　13.293	13.293	0.0	0.00	0.0				
NO　24 +　0.000	6.707	0.0	0.00	0.0				
NO　24 +　8.400	8.400	0.0	0.00	0.0				
NO　24 +　8.400	0.000	2.3	1.15	0.0				
NO　25 +　0.000	11.600	2.3	2.30	26.7				
NO　26 +　0.000	20.000	2.2	2.25	45.0				
NO　27 +　0.000	20.000	2.3	2.25	45.0				
NO　28 +　0.000	20.000	2.4	2.35	47.0				
NO　28 +　13.293	13.293	2.3	2.35	31.2				
NO　29 +　0.000	6.707	2.3	2.30	15.4				
NO　30 +　0.000	20.000	2.4	2.35	47.0				
NO　30 +　15.000	15.000	2.2	2.30	34.5				
合　計				291.8				

(側道:右側)

測　　点	距　　離	植生工:盛土 土砂:(左) 長　さ	平均長さ	法面積	植生工:盛土 土砂:(右) 長　さ	平均長さ	法面積	摘　　要
NO　16 +　0.000		0.0			0.0			
NO　16 +　0.000	0.000	0.0	0.00	0.0	0.6	0.30	0.0	
NO　17 +　0.000	20.000	0.0	0.00	0.0	0.7	0.65	13.0	
NO　18 +　0.000	20.000	0.0	0.00	0.0	0.0	0.35	7.0	
NO　19 +　0.000	20.000	0.0	0.00	0.0	2.3	1.15	23.0	
NO　20 +　0.000	20.000	0.0	0.00	0.0	1.2	1.75	35.0	
NO　21 +　0.000	20.000	0.0	0.00	0.0	2.0	1.60	32.0	
NO　22 +　0.000	20.000	0.0	0.00	0.0	3.2	2.60	52.0	
NO　23 +　0.000	20.000	0.0	0.00	0.0	1.7	2.45	49.0	
NO　23 +　13.293	13.293	0.0	0.00	0.0	1.7	1.70	22.6	
NO　24 +　0.000	6.707	0.0	0.00	0.0	1.7	1.70	11.4	
NO　25 +　0.000	20.000	0.0	0.00	0.0	2.9	2.30	46.0	
NO　26 +　0.000	20.000	0.0	0.00	0.0	2.8	2.85	57.0	
NO　27 +　0.000	20.000	0.0	0.00	0.0	2.7	2.75	55.0	
NO　28 +　0.000	20.000	0.0	0.00	0.0	2.6	2.65	53.0	
NO　28 +　13.293	13.293	0.0	0.00	0.0	2.6	2.60	34.6	
NO　29 +　0.000	6.707	0.0	0.00	0.0	0.4	1.50	10.1	
NO　30 +　0.000	20.000	0.0	0.00	0.0	0.4	0.40	8.0	
NO　30 +　15.000	15.000	0.0	0.00	0.0	2.4	1.40	21.0	
								左右計
合　計				0.0			529.6	529.6

第1種防草工延長調書

	始　　点	終　　点	延　長	規　格	摘　　要
L	NO. 16 + 0.00	NO. 16 + 18.00	18.00		
〃	NO. 18 + 6.10	NO. 20 + 10.50	59.00		
〃	NO. 27 + 13.00	NO. 30 + 15.00	62.00		
R	NO. 16 + 0.00	NO. 16 + 17.00	17.00		
〃	NO. 16 + 0.00	NO. 16 + 17.20	17.20		
〃	NO. 18 + 2.60	NO. 21 + 9.50	66.50		
〃	NO. 18 + 5.70	NO. 23 + 0.00	93.80		
〃	NO. 23 + 8.60	NO. 24 + 2.60	13.90		
〃	NO. 24 + 17.50	NO. 30 + 15.00	117.50		
		合　　計	464.90		

第2種防草工延長調書

	始　　点	終　　点	延　長	規　格	摘　　要
L	NO.　16　+　0.00	NO.　16　+　17.10	17.10		
〃	NO.　18　+　2.20	NO.　18　+　6.10	9.40		
〃	NO.　18　+　2.90	NO.　22　+　0.00	77.50		
〃	NO.　20　+　10.50	NO.　24　+　2.70	73.90		
〃	NO.　24　+　17.30	NO.　27　+　13.00	56.00		
R	NO.　16　+　17.20	NO.　18　+　2.60	24.80		
〃	NO.　18　+　3.00	NO.　18　+　5.70	2.70		
〃	NO.　21　+　9.50	NO.　23　+　8.60	38.90		
		合　　計	300.30		

名　称	第1種防草工	10m当り

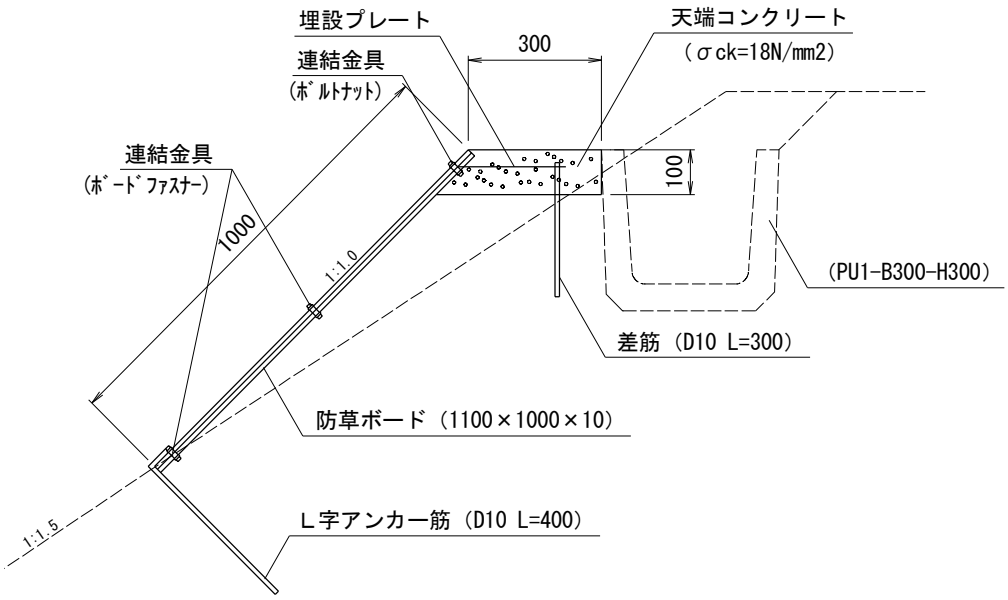

項　　目	規格･寸法	計　算　式	単位	数　　量	摘　　要
防草ボード	1100×1000×10	n= 10.000 ÷ 1.000	枚	10.0	L=1.00m
天端ｺﾝｸﾘｰﾄ	σck=18N/mm2	V= 0.300 × 0.100 × 10.000	m^3	0.300	
天端ｺﾝｸﾘｰﾄ型枠		A= 0.100 × 1 × 10.000	m^2	1.00	
目地材	ｴﾗｽﾀｲﾄ t=10	A= 0.300 × 0.100 × 1	m^2	0.03	
差　筋	D10 L=300	W= 0.300 × 20 × 0.560	kg	3.360	
L字アンカー	L=400 亜鉛ﾒｯｷ	n= 10.000 × 2	本	20.0	

名　称	第2種防草工	10m当り

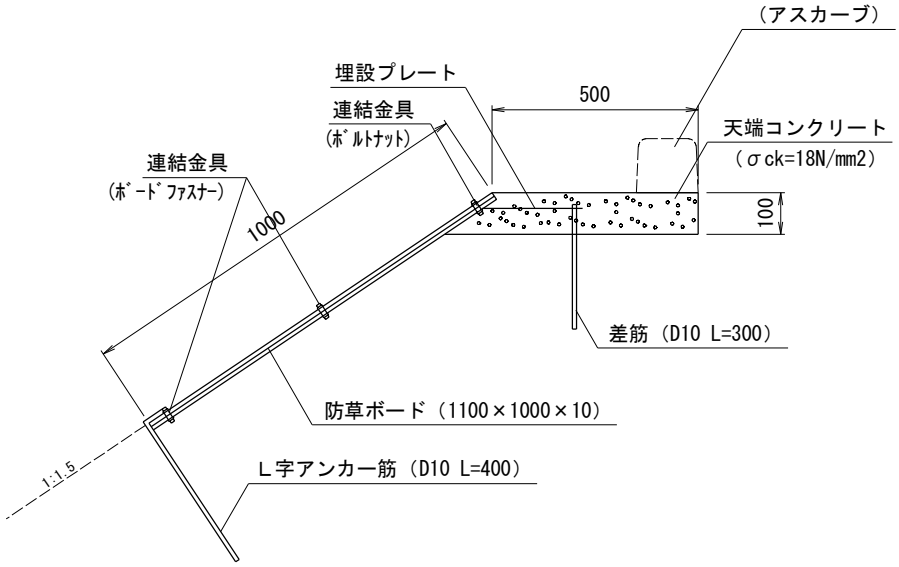

項　　目	規格･寸法	計　算　式	単位	数　　量	摘　　要
防草ボード	1100×1000×10	n= 10.000 ÷ 1.000	枚	10.0	L=1.00m
天端ｺﾝｸﾘｰﾄ	σck=18N/mm2	V= 0.500 × 0.100 × 10.000	m^3	0.500	
天端ｺﾝｸﾘｰﾄ型枠		A= 0.100 × 1 × 10.000	m^2	1.00	
目地材	ｴﾗｽﾀｲﾄ t=10	A= 0.500 × 0.100 × 1	m^2	0.05	
差筋	D10 L=300	W= 0.300 × 20 × 0.560	kg	3.360	
L字アンカー	L=400 亜鉛ﾒｯｷ	n= 10.000 × 2	本	20.0	

§4. 舗　　装　　工

舗 装 工 数 量 集 計 表

種　　別	細　　別	規　　格	区　　分	単位	数　　量	摘　　要
車 道 舗 装 工	表　層　工	密粒度 As(20)改質Ⅱ	W>3.0m	m^2	5,110.9	t = 5cm
	上 層 路 盤 工	再生As安定処理		m^2	5,149.2	t = 8cm
	下 層 路 盤 工	再生ｸﾗｯｼｬｰﾗﾝ(RC-40)		m^2	5,573.1	t = 71cm
側 道 舗 装 工	表　層　工	再生密粒度As(20)	W>3.0m	m^2	2,054.6	t = 5cm
	路　盤　工	再生ｸﾗｯｼｬｰﾗﾝ(RC-40)		m^2	2,157.4	t = 30cm

アスファルト舗装工集計表

（本線）

種別	細別	規格	区分	単位	計算面積	計測面積	合計面積	備考
表層工				式			1	
	表層	密粒度As(20)改質Ⅱ	車道:W>3.0m	m2	4556.9	554.0	5110.9	t＝5cm
上層路盤工				式			1	
	上層路盤	再生As安定処理	車道	m2	4595.2	554.0	5149.2	t＝8cm
下層路盤工				式			1	
	下層路盤	再生ｸﾗｯｼｬｰﾗﾝ(RC-40)	車道	m2	5019.1	554.0	5573.1	t＝71cm

（側道）

種別	細別	規格	区分	単位	計算面積	計測面積	合計面積	備考
表層工				式			1	
表層工計					2054.6	0.0	2054.6	
	表層(左側道)	再生密粒度As(20)	車道:W>3.0m	m2	579.6	0.0	579.6	t＝5cm
	表層(右側道)	〃	〃	m2	1475.0	0.0	1475.0	t＝5cm
路盤工				式			1	
路盤工計					2157.4	0.0	2157.4	
	路盤(左側道)	再生ｸﾗｯｼｬｰﾗﾝ(RC-40)	車道	m2	608.7	0.0	608.7	t＝30cm
	路盤(右側道)	〃	〃	m2	1548.8	0.0	1548.8	t＝30cm

（本線）

測　　点	距　　離	表層工:密粒度As(20)改質型Ⅱ t＝5cm:W＞3.0m 幅	平均 幅	面 積	上層路盤工:再生As安定処理 t＝8cm:W＞3.0m 幅	平均 幅	面 積	摘　　要
NO　16 ＋　0.000		0.000			0.000			
NO　16 ＋　0.000	0.000	8.500	4.2500	0.000	8.600	4.3000	0.000	
NO　17 ＋　0.000	20.000	8.700	8.6000	172.000	8.800	8.7000	174.000	
NO　18 ＋　0.000	20.000	8.700	8.7000	174.000	8.800	8.8000	176.000	
NO　19 ＋　0.000	20.000	8.500	8.6000	172.000	8.600	8.7000	174.000	
NO　20 ＋　0.000	20.000	8.500	8.5000	170.000	8.600	8.6000	172.000	
NO　21 ＋　0.000	20.000	8.500	8.5000	170.000	8.600	8.6000	172.000	
NO　22 ＋　0.000	20.000	8.500	8.5000	170.000	8.600	8.6000	172.000	
NO　22 ＋　10.000	10.000	8.500	8.5000	85.000	8.600	8.6000	86.000	
NO　22 ＋　10.000	0.000	13.618	11.0590	0.000	13.718	11.1590	0.000	
NO　23 ＋　0.000	10.000	13.618	13.6180	136.180	13.718	13.7180	137.180	
NO　23 ＋　10.000	10.000	13.618	13.6180	136.180	13.718	13.7180	137.180	
NO　23 ＋　10.000	0.000	21.006	17.3120	0.000	21.106	17.4120	0.000	
NO　23 ＋　13.293	3.293	21.006	21.0060	69.173	21.106	21.1060	69.502	
NO　24 ＋　0.000	6.707	19.716	20.3610	136.561	19.816	20.4610	137.232	
NO　25 ＋　0.000	20.000	17.515	18.6155	372.310	17.615	18.7155	374.310	
NO　26 ＋　0.000	20.000	16.586	17.0505	341.010	16.686	17.1505	343.010	
NO　27 ＋　0.000	20.000	15.505	16.0455	320.910	15.605	16.1455	322.910	
NO　28 ＋　0.000	20.000	14.273	14.8890	297.780	14.373	14.9890	299.780	
NO　28 ＋　13.293	13.293	13.159	13.7160	182.327	13.259	13.8160	183.656	
NO　29 ＋　0.000	6.707	12.201	12.6800	85.045	12.301	12.7800	85.715	
NO　30 ＋　0.000	20.000	9.667	10.9340	218.680	9.767	11.0340	220.680	
NO　30 ＋　15.000	15.000	8.500	9.0835	136.253	8.600	9.1835	137.753	
小　計				3545.408			3574.908	
累　計				3545.408			3574.908	

（本線）

測　　点	距　　離	表層工:密粒度As(20)改質型Ⅱ t＝5cm:W＞3.0m 幅	平均 幅	面 積	上層路盤:再生As安定処理 t＝8cm:W＞3.0m 幅	平均 幅	面 積	摘　　要
ランプ部(国道346号)								
(Aランプ)								
NO　16 +　0.000		0.000			0.000			
NO　16 +　0.000	0.000	0.000	0.0000	0.000	0.000	0.0000	0.000	
NO　16 +　10.000	10.000	0.000	0.0000	0.000	0.000	0.0000	0.000	
(Bランプ)								
NO　18 +　10.000		5.623			5.674			
NO　19 +　0.000	10.000	5.623	5.6230	56.230	5.674	5.6740	56.740	
NO　20 +　0.000	20.000	5.686	5.6545	113.090	5.738	5.7060	114.120	
NO　21 +　0.000	20.000	5.662	5.6740	113.480	5.714	5.7260	114.520	
NO　22 +　0.000	20.000	5.807	5.7345	114.690	5.857	5.7855	115.710	
NO　23 +　0.000	20.000	5.763	5.7850	115.700	5.813	5.8350	116.700	
NO　23 +　10.000	10.000	5.763	5.7630	57.630	5.813	5.8130	58.130	
(Cランプ)								
NO　19 +　0.000		8.387			8.455			
NO　20 +　0.000	20.000	6.324	7.3555	147.110	6.376	7.4155	148.310	
NO　21 +　0.000	20.000	5.766	6.0450	120.900	5.816	6.0960	121.920	
NO　22 +　0.000	20.000	5.748	5.7570	115.140	5.798	5.8070	116.140	
NO　22 +　10.000	10.000	5.748	5.7480	57.480	5.798	5.7980	57.980	
(Dランプ)								
NO　16 +　0.000		0.000			0.000			
NO　16 +　0.000	0.000	0.000	0.0000	0.000	0.000	0.0000	0.000	
NO　16 +　10.000	10.000	0.000	0.0000	0.000	0.000	0.0000	0.000	
小　計				1011.450			1020.270	
合　計				4556.858			4595.178	

（本線）

測　　点	距　　離	下層路盤工:RC-40 t=71cm: 幅	平均 幅	面 積				摘　要
NO　16 +　0.000		0.000						
NO　16 +　0.000	0.000	9.510	4.7550	0.000				
NO　17 +　0.000	20.000	9.710	9.6100	192.200				
NO　18 +　0.000	20.000	9.710	9.7100	194.200				
NO　19 +　0.000	20.000	9.510	9.6100	192.200				
NO　20 +　0.000	20.000	9.510	9.5100	190.200				
NO　21 +　0.000	20.000	9.510	9.5100	190.200				
NO　22 +　0.000	20.000	9.510	9.5100	190.200				
NO　22 +　10.000	10.000	9.510	9.5100	95.100				
NO　22 +　10.000	0.000	14.628	12.0690	0.000				
NO　23 +　0.000	10.000	14.628	14.6280	146.280				
NO　23 +　10.000	10.000	14.628	14.6280	146.280				
NO　23 +　10.000	0.000	22.016	18.3220	0.000				
NO　23 +　13.293	3.293	22.016	22.0160	72.499				
NO　24 +　0.000	6.707	20.726	21.3710	143.335				
NO　25 +　0.000	20.000	18.525	19.6255	392.510				
NO　26 +　0.000	20.000	17.596	18.0605	361.210				
NO　27 +　0.000	20.000	16.515	17.0555	341.110				
NO　28 +　0.000	20.000	15.283	15.8990	317.980				
NO　28 +　13.293	13.293	14.169	14.7260	195.753				
NO　29 +　0.000	6.707	13.211	13.6900	91.819				
NO　30 +　0.000	20.000	10.677	11.9440	238.880				
NO　30 +　15.000	15.000	9.510	10.0935	151.403				
小　計				3843.358				
累　計				3843.358				

測　　点	距　　離	下層路盤工:RC-40 t=71cm: 幅	平均 幅	面 積				摘　要
ランプ部（国道346号）								
（Aランプ）								
NO　16 +　0.000		0.000						
NO　16 +　0.000	0.000	0.000	0.0000	0.000				
NO　16 +　10.000	10.000	0.000	0.0000	0.000				
（Bランプ）								
NO　18 +　10.000		6.579						
NO　19 +　0.000	10.000	6.579	6.5790	65.790				
NO　20 +　0.000	20.000	6.652	6.6155	132.310				
NO　21 +　0.000	20.000	6.624	6.6380	132.760				
NO　22 +　0.000	20.000	6.750	6.6870	133.740				
NO　23 +　0.000	20.000	6.701	6.7255	134.510				
NO　23 +　10.000	10.000	6.701	6.7010	67.010				
（Cランプ）								
NO　19 +　0.000		9.577						
NO　20 +　0.000	20.000	7.304	8.4405	168.810				
NO　21 +　0.000	20.000	6.707	7.0055	140.110				
NO　22 +　0.000	20.000	6.684	6.6955	133.910				
NO　22 +　10.000	10.000	6.684	6.6840	66.840				
（Dランプ）								
NO　16 +　0.000	0.000	0.000						
NO　16 +　0.000	0.000	0.000	0.0000	0.000				
NO　16 +　10.000	10.000	0.000	0.0000	0.000				
小　計				1175.790				
合　計				5019.148				

（側道:左側）

測　　点	距　　離	表層工:再生密粒度As(20) t＝5cm:W＞3.0m 幅	平均 幅	面 積	路盤:RC-40 t=30cm: 幅	平均 幅	面 積	摘　　要
NO　16 +　0.000		0.000			0.000			
NO　16 +　0.000	0.000	0.000	0.0000	0.000	0.000	0.0000	0.000	
NO　17 +　0.000	20.000	0.000	0.0000	0.000	0.000	0.0000	0.000	
NO　18 +　0.000	20.000	0.000	0.0000	0.000	0.000	0.0000	0.000	
NO　19 +　0.000	20.000	0.000	0.0000	0.000	0.000	0.0000	0.000	
NO　20 +　0.000	20.000	0.000	0.0000	0.000	0.000	0.0000	0.000	
NO　21 +　0.000	20.000	0.000	0.0000	0.000	0.000	0.0000	0.000	
NO　22 +　0.000	20.000	0.000	0.0000	0.000	0.000	0.0000	0.000	
NO　23 +　0.000	20.000	0.000	0.0000	0.000	0.000	0.0000	0.000	
NO　23 +　13.293	13.293	0.000	0.0000	0.000	0.000	0.0000	0.000	
NO　24 +　0.000	6.707	0.000	0.0000	0.000	0.000	0.0000	0.000	
NO　25 +　0.000	20.000	0.000	0.0000	0.000	0.000	0.0000	0.000	
NO　25 +　0.000	0.000	5.455	2.7275	0.000	5.709	2.8545	0.000	
NO　26 +　0.000	20.000	5.000	5.2275	104.550	5.253	5.4810	109.620	
NO　27 +　0.000	20.000	5.000	5.0000	100.000	5.253	5.2530	105.060	
NO　28 +　0.000	20.000	5.000	5.0000	100.000	5.253	5.2530	105.060	
NO　28 +　13.293	13.293	5.000	5.0000	66.465	5.253	5.2530	69.828	
NO　29 +　0.000	6.707	5.000	5.0000	33.535	5.253	5.2530	35.232	
NO　30 +　0.000	20.000	5.000	5.0000	100.000	5.253	5.2530	105.060	
NO　30 +　15.000	15.000	5.000	5.0000	75.000	5.253	5.2530	78.795	
合　計				579.550			608.655	

（側道:右側）

測　　点	距　　離	表層工:再生密粒度As(20) t＝5cm:W＞3.0m 幅	平均 幅	面 積	路盤:RC-40 t=30cm: 幅	平均 幅	面 積	摘　　要
NO　16 +　0.000		0.000			0.000			
NO　16 +　0.000	0.000	5.000	2.5000	0.000	5.260	2.6300	0.000	
NO　17 +　0.000	20.000	5.000	5.0000	100.000	5.260	5.2600	105.200	
NO　18 +　0.000	20.000	5.000	5.0000	100.000	5.260	5.2600	105.200	
NO　19 +　0.000	20.000	5.000	5.0000	100.000	5.253	5.2565	105.130	
NO　20 +　0.000	20.000	5.000	5.0000	100.000	5.253	5.2530	105.060	
NO　21 +　0.000	20.000	5.000	5.0000	100.000	5.253	5.2530	105.060	
NO　22 +　0.000	20.000	5.000	5.0000	100.000	5.253	5.2530	105.060	
NO　23 +　0.000	20.000	5.000	5.0000	100.000	5.253	5.2530	105.060	
NO　23 +　13.293	13.293	5.000	5.0000	66.465	5.253	5.2530	69.828	
NO　24 +　0.000	6.707	5.000	5.0000	33.535	5.253	5.2530	35.232	
NO　25 +　0.000	20.000	5.000	5.0000	100.000	5.253	5.2530	105.060	
NO　26 +　0.000	20.000	5.000	5.0000	100.000	5.253	5.2530	105.060	
NO　27 +　0.000	20.000	5.000	5.0000	100.000	5.253	5.2530	105.060	
NO　28 +　0.000	20.000	5.000	5.0000	100.000	5.253	5.2530	105.060	
NO　28 +　13.293	13.293	5.000	5.0000	66.465	5.253	5.2530	69.828	
NO　29 +　0.000	6.707	5.000	5.0000	33.535	5.227	5.2400	35.145	
NO　30 +　0.000	20.000	5.000	5.0000	100.000	5.203	5.2150	104.300	
NO　30 +　15.000	15.000	5.000	5.0000	75.000	5.253	5.2280	78.420	
合　計				1475.000			1548.763	

舗装添加面積集計表

	本　線					摘要
	本線	ランプ				
①	－	554.0				
小計	0.0	554.0				
合計	554.0					

本線舗装添加面積　　計算書

①

表　層　工：	密粒度As(20)改質型Ⅱ	t= 5cm
上層路盤工：	As安定処理	t= 8cm
下層路盤工：	再生ｸﾗｯｼｬｰﾗﾝ(RC-40)	t=71cm

ランプ(国道346号)

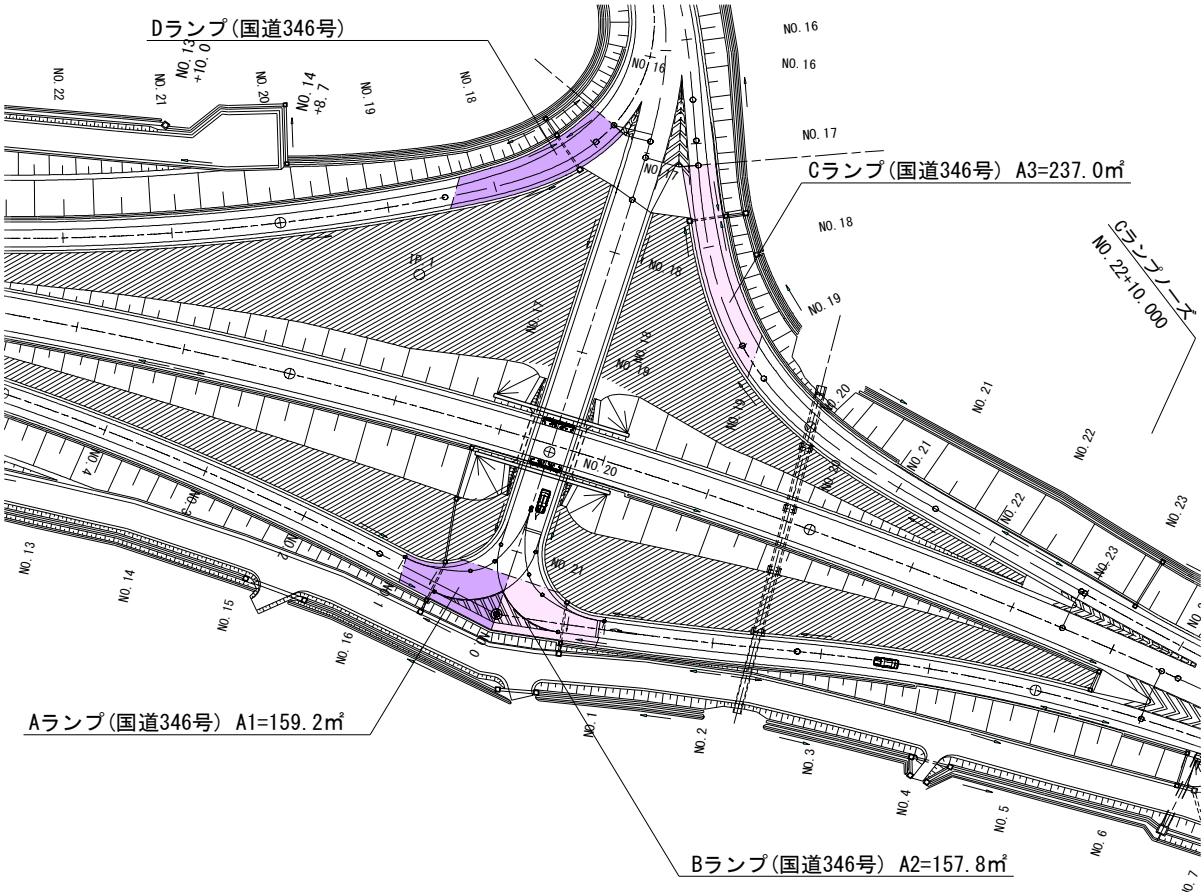

名　　称	計　　算　　式	単位	数　　量
車道	ΣA=　159.2　+　157.8　+　237.0　+　0.0　=　554.0	m2	554.0

§5. 排 水 構 造 物 工

排 水 工　数量集計表

種別	細別	規格	単位	数量	摘要
作業土工	基面整正		m^2	351.4	
〃	側溝床掘	土砂	m^3	315.4	
〃	側溝埋戻	埋戻しD	m^3	209.5	
BF側溝		BFⅠ-B300-H200	m	11.5	
〃		BFⅠ-B400-H260	m	18.2	
U型側溝		PU1-B150-H150	m	15.3	
〃		PU1-B300-H300	m	458.2	
落蓋式U型側溝	車道用	PU3-B300-H300	m	717.7	
〃	〃	PU3-B500-H500	m	41.5	
函渠工	ﾌﾟﾚｷｬｽﾄBOX	RCB-B300-H300	m	60.0	
路肩排水工	上段路肩桝	B500-L500-H500	個	10	
〃	〃	桝蓋	枚	10	
〃	下段路肩桝	B500-L500-H600	個	3	
〃	〃	桝蓋	枚	3	
〃	たて溝	BFⅡ-B300-H200	m	47.0	
〃	〃	側溝蓋	枚	29	
〃	継手コンクリート	Aタイプ	個	8	
集水桝	第1種集水桝	SM-B500-L500-H700	基	7	
〃	第4種集水桝	SM-B600-L600-H600	基	1	
〃	第7種集水桝	SM-B700-L700-H800	基	2	
桝蓋	グレーチング蓋	T25：500×500用	枚	7	
〃	〃	T25：700×700用	枚	2	
〃	縞鋼板蓋	1枚掛：600×600用	枚	1	

作業土工

算出根拠	名称	規格	単位	延長又は個数	単位当り 床掘 (m3)	単位当り 埋戻 (m3)	単位当り 基面整正 (m)	単位当り 基面整正 (m2)	床掘量 土砂 (m3)	埋戻量 C (m3) 土砂	埋戻量 D (m3) 土砂	基面整正 (m2)
単位数量より	函渠工	RCB-B300-H300	m	60.0	6.7	3.2	6.4	-	40.2	-	19.2	38.4
	集水桝	SM-B500-L500-H 700	基	7	2.9	2.2	-	0.8	20.3	-	15.4	5.6
	〃	SM-B600-L600-H 600	基	1	2.9	2.1	-	1.0	2.9	-	2.1	1.0
	〃	SM-B700-L700-H 800	基	2	4.0	2.9	-	1.2	8.0	-	5.8	2.4
横断図より		本線作業土							244.0	-	167.0	304.0
小計									315.4	-	209.5	351.4
合計									315.4	-	209.5	351.4

（本線）

測　　点	距　　離	構造物掘削:側　溝 基面整正: 長　さ	平均長さ	面積				摘　　要
NO　16 +　0.000		0.0						
NO　16 +　0.000	0.000	1.3	0.65	0.0				
NO　17 +　0.000	20.000	0.7	1.00	20.0				
NO　18 +　0.000	20.000	0.7	0.70	14.0				
NO　19 +　0.000	20.000	1.4	1.05	21.0				
NO　20 +　0.000	20.000	1.1	1.25	25.0				
NO　21 +　0.000	20.000	1.1	1.10	22.0				
NO　22 +　0.000	20.000	1.1	1.10	22.0				
NO　23 +　0.000	20.000	1.1	1.10	22.0				
NO　23 +　13.293	13.293	1.1	1.10	14.6				
NO　24 +　0.000	6.707	1.1	1.10	7.4				
NO　25 +　0.000	20.000	1.0	1.05	21.0				
NO　26 +　0.000	20.000	1.0	1.00	20.0				
NO　27 +　0.000	20.000	1.0	1.00	20.0				
NO　28 +　0.000	20.000	1.0	1.00	20.0				
NO　28 +　13.293	13.293	1.0	1.00	13.3				
NO　29 +　0.000	6.707	1.0	1.00	6.7				
NO　30 +　0.000	20.000	1.0	1.00	20.0				
NO　30 +　15.000	15.000	1.0	1.00	15.0				
合　計		304.0						

（本線）

測　　点	距　　離	構造物掘削:側　溝 床　　堀:砂質土 断面積	平均面積	土　量	構造物掘削:側　溝 埋戻し:種別D 断面積	平均面積	土　量	摘　　要
NO　16 +　0.000		0.0			0.0			
NO　16 +　0.000	0.000	1.4	0.70	0.0	1.0	0.50	0.0	
NO　17 +　0.000	20.000	0.9	1.15	23.0	0.6	0.80	16.0	
NO　18 +　0.000	20.000	0.9	0.90	18.0	0.6	0.60	12.0	
NO　19 +　0.000	20.000	1.2	1.05	21.0	0.8	0.70	14.0	
NO　20 +　0.000	20.000	0.9	1.05	21.0	0.7	0.75	15.0	
NO　21 +　0.000	20.000	1.1	1.00	20.0	0.8	0.75	15.0	
NO　22 +　0.000	20.000	1.1	1.10	22.0	0.8	0.80	16.0	
NO　23 +　0.000	20.000	1.0	1.05	21.0	0.7	0.75	15.0	
NO　23 +　13.293	13.293	0.7	0.85	11.3	0.4	0.55	7.3	
NO　24 +　0.000	6.707	0.7	0.70	4.7	0.4	0.40	2.7	
NO　25 +　0.000	20.000	0.6	0.65	13.0	0.4	0.40	8.0	
NO　26 +　0.000	20.000	0.6	0.60	12.0	0.4	0.40	8.0	
NO　27 +　0.000	20.000	0.6	0.60	12.0	0.4	0.40	8.0	
NO　28 +　0.000	20.000	0.6	0.60	12.0	0.4	0.40	8.0	
NO　28 +　13.293	13.293	0.6	0.60	8.0	0.4	0.40	5.3	
NO　29 +　0.000	6.707	0.6	0.60	4.0	0.4	0.40	2.7	
NO　30 +　0.000	20.000	0.6	0.60	12.0	0.4	0.40	8.0	
NO　30 +　15.000	15.000	0.6	0.60	9.0	0.4	0.40	6.0	
合　計				244.0			167.0	

ベンチフリューム（BFⅠ-B300-H200）延長調書

	始　　点	終　　点	延　長	規　格	摘　　要
R	NO.　16　+　16.80	－	11.50		
		合　　計	11.50		

ベンチフリューム（BFⅠ-B400-H260）延長調書

	始　　点	終　　点	延　長	規　格	摘　　要
L	NO.　16　+　0.00	NO.　16　+　11.20	11.20		
〃	NO.　16　+　11.70	NO.　16　+　15.30	7.00		
		合　　計	18.20		

U型側溝（PU1-B150-H150）延長調書

	始　　点	終　　点	延　長	規　格	摘　　要
R	NO.　24　+　1.50	NO.　24　+　17.00	15.30		
		合　　計	15.30		

U型側溝（PU1-B300-H300）延長調書

	始　　点	終　　点	延　長	規　格	摘　　要
L	NO.　16　+　0.00	NO.　16　+　18.40	18.40		
〃	NO.　18　+　6.60	NO.　20　+　10.00	58.10		
〃	NO.　27　+　13.30	NO.　30　+　15.00	61.70		
R	NO.　16　+　0.00	NO.　16　+　16.90	16.90		
〃	NO.　18　+　2.90	NO.　21　+　9.10	65.10		
〃	NO.　23　+　8.80	NO.　24　+　0.70	11.80		
〃	NO.　24　+　17.80	NO.　30　+　15.00	117.20		
〃	NO.　16　+　0.00	NO.　16　+　16.50	16.50		
〃	NO.　18　+　6.20	NO.　22　+　19.10	92.50		
		合　　計	458.20		

落蓋式U型側溝（PU3-B300-H300）延長調書

	始　　点	終　　点	延　長	規　格	摘　　要
L	NO.　16　+　0.00	NO.　16　+　19.40	19.40		
〃	NO.　17　+　5.50	―	44.40		Eランプ部
〃	NO.　17　+　14.50	―	41.60		〃
〃	NO.　18　+　0.90	NO.　22　+　0.00	96.10		
〃	NO.　24　+　16.00	NO.　25　+　9.10	14.10		
〃	NO.　25　+　10.10	NO.　30　+　15.00	104.90		
R	NO.　30　+　0.80	NO.　16　+　17.00	17.00		
〃	NO.　16　+　18.20	NO.　17　+　5.50	22.80		
〃	NO.　17　+　14.50	NO.　18　+　1.60	23.30		
〃	NO.　18　+　2.80	NO.　22　+　19.10	96.80		
〃	NO.　18　+　4.20	NO.　24　+　5.10	118.80		
〃	NO.　24　+　15.30	NO.　28　+　19.80	84.10		
〃	NO.　29　+　0.60	NO.　30　+　15.00	34.40		
		合　　計	717.70		

落蓋式U型側溝（PU3-B500-H500）延長調書

	始　　点	終　　点	延　長	規　格	摘　　要
R	NO.　16　+　0.00	NO.　16　+　15.50	15.50		
〃	NO.　16　+　16.50	NO.　18　+　3.20	26.00		
		合　　計	41.50		

ﾌﾟﾚｷｬｽﾄBOX（RCB-B300-H300）延長調書

	始　　点	終　　点	延　長	規　格	摘　　要
L	NO.　16　+　17.00	―	6.90		
〃	NO.　18　+　4.50	―	5.80		
〃	NO.　25　+　9.60	―	8.60		
R	NO.　16　+　15.80	―	9.80		
〃	NO.　18　+　2.10	―	9.20		
〃	NO.　24　+　5.30	―	9.90		
〃	NO.　29　+　0.00	―	9.80		
		合　　計	60.00		

路肩排水工数量調書

	測　　点	B500-L500-H500		BFⅡ-B300-H200		B500-L500-H600		継手コンクリート				摘要
		個数	桝蓋	延長	側溝蓋	個数	桝蓋	Aタイプ	Bタイプ	Cタイプ	Dタイプ	
L	NO. 16 + 14.10	1	1	3.6	4	—	—	1	—	—	—	
〃	NO. 18 + 6.40	1	1	3.6	4	—	—	1	—	—	—	
〃	NO. 23 + 0.00	1	1	10.9	4	—	—	1	—	—	—	
R	NO. 16 + 16.10	1	1	11.2	4	1	1	1	—	—	—	
〃	NO. 16 + 16.50	1	1	2.0	3	—	—	1	—	—	—	
〃	NO. 18 + 3.30	1	1	1.5	2	—	—	1	—	—	—	
〃	NO. 23 + 0.00	1	1	3.1	—	1	1	—	—	—	—	
〃	NO. 24 + 1.10	1	1	6.9	4	1	1	1	—	—	—	
〃	NO. 24 + 17.40	1	1	—	—	—	—	—	—	—	—	
〃	NO. 29 + 0.00	1	1	4.2	4	—	—	1	—	—	—	
	合　　計	10	10	47.0	29	3	3	8	0	0	0	

第1種集水桝（SM-B500-L500-H700）調書

ＬＲ	測　　点	蓋　　種			数　　量	摘　　要
		ｸﾞﾚｰﾁﾝｸﾞ蓋		縞鋼板		
		T25	細目	1枚掛		
L	NO.　16　+　19.70	1			1	
〃	NO.　18　+　0.70	1			1	
〃	NO.　25　+　9.60	1			1	
R	NO.　16　+　17.60	1			1	
〃	NO.　18　+　2.10	1			1	
〃	NO.　24　+　5.30	1			1	
〃	NO.　29　+　0.00	1			1	
	合　　計	7	0	0	7	

第4種集水桝（SM-B600-L600-H600）調書

ＬＲ	測　　点	蓋　　種			数　　量	摘　　要
		ｸﾞﾚｰﾁﾝｸﾞ蓋		縞鋼板		
		T25	細目	1枚掛		
L	NO.　16　+　11.50			1	1	
	合　　計	0	0	1	1	

第7種集水桝（SM-B700-L700-H800）調書

ＬＲ	測　　点	蓋　　種			数　　量	摘　　要
		ｸﾞﾚｰﾁﾝｸﾞ蓋		縞鋼板		
		T25	細目	1枚掛		
R	NO.　16　+　15.80	1			1	
〃	NO.　18　+　3.80	1			1	
	合　　計	2	0	0	2	

名　称	ベンチフリューム：BF Ⅰ-B300-H200	10m当り

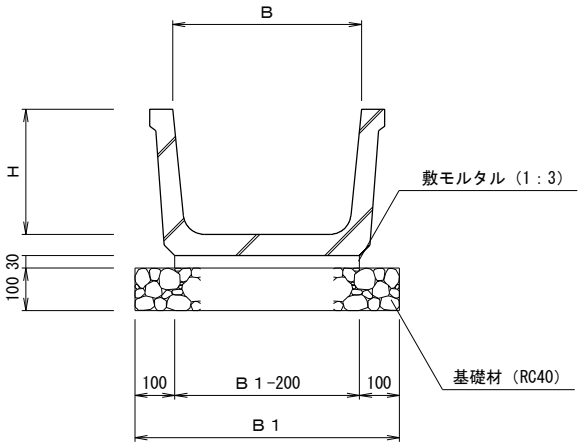

寸　法　表

種　別	B	H	B 1	摘　要
BF Ⅰ-B300-H200	300	200	500	
BF Ⅰ-B400-H260	400	260	600	
BF Ⅰ-B600-H380	600	380	800	
BF Ⅰ-B700-H440	700	440	900	

項　目	規格･寸法	計　算　式	単位	数　量	摘　要
側溝本体	BF Ⅰ-B300-H200	n= 10.000 ÷ 2.000	本	5.0	L=2.00m
敷モルタル	1:3	V= 0.300 × 0.030 × 10.000	m^3	0.090	
基礎砕石	RC-40	A= 0.500 × 10.000	m^2	5.00	t=100mm

名　称	ベンチフリューム：BF Ⅰ-B400-H260	10m当り

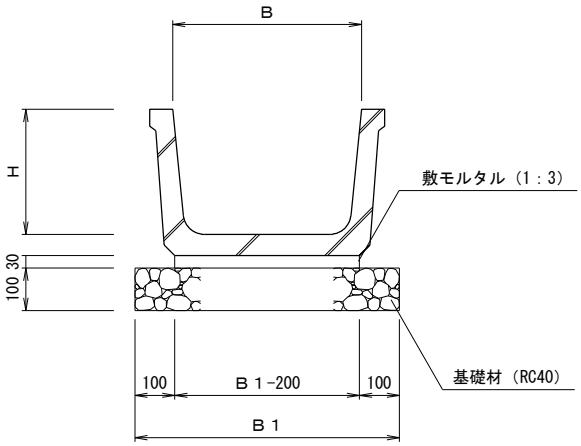

寸　法　表

種　別	B	H	B 1	摘　要
BF Ⅰ-B300-H200	300	200	500	
BF Ⅰ-B400-H260	400	260	600	
BF Ⅰ-B600-H380	600	380	800	
BF Ⅰ-B700-H440	700	440	900	

項　目	規格･寸法	計　算　式	単位	数　量	摘　要
側溝本体	BF Ⅰ-B400-H260	n= 10.000 ÷ 2.000	本	5.0	L=2.00m
敷モルタル	1:3	V= 0.400 × 0.030 × 10.000	m^3	0.120	
基礎砕石	RC-40	A= 0.600 × 10.000	m^2	6.00	t=100mm

名　称	U型側溝：PU1-B150-H150	10m当り

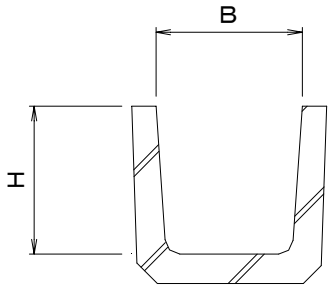

寸　法　表

種　別	B	H	摘　要
PU1-B150-H150	150	150	
PU1-B300-H300	300	300	

項　目	規格･寸法	計　算　式	単位	数　量	摘　要
側 溝 本 体	150×150	n= 10.000 ÷ 2.000	本	5.0	L=2.00m

名　称	U型側溝：PU1-B300-H300	10m当り

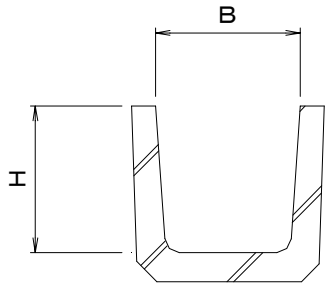

寸　法　表

種　別	B	H	摘　要
PU1-B150-H150	150	150	
PU1-B300-H300	300	300	

項　目	規格･寸法	計　算　式	単位	数　量	摘　要
側 溝 本 体	300×300	n= 10.000 ÷ 2.000	本	5.0	L=2.00m

名　称	落蓋式U型側溝（車道用）：PU3-B300-H300	10m当り

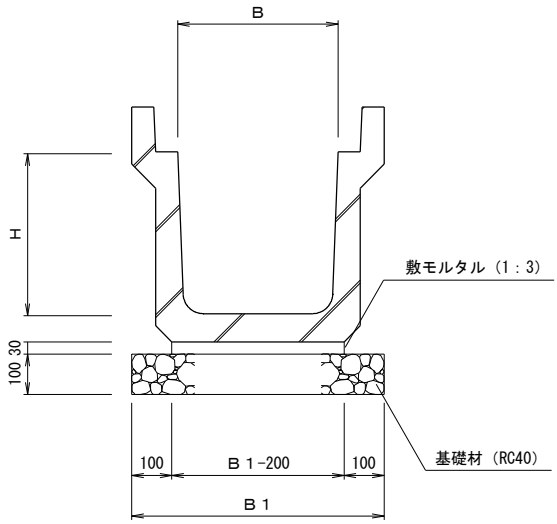

寸　法　表

種　別	B	H	B 1	摘　要
PU3-B300-H300	300	300	500	
PU3-B400-H400	400	400	600	
PU3-B500-H500	500	500	700	
PU3-B500-H600	500	600	800	

項　目	規格･寸法	計　算　式	単位	数　量	摘　要
側溝本体	300×300	n= 10.000 ÷ 2.000	本	5.0	L=2.00m
敷モルタル	1:3	V= 0.300 × 0.030 × 10.000	m^3	0.090	
基礎砕石	RC-40	A= 0.500 × 10.000	m^2	5.00	t=100mm

名　称	落蓋式U型側溝（車道用）：PU3-B500-H500	10m当り

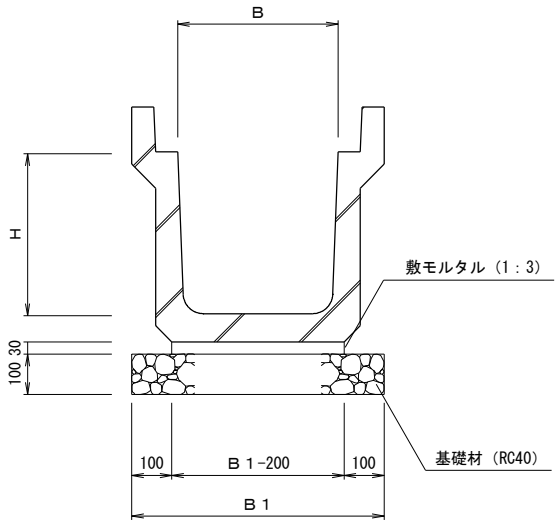

寸　法　表

種　別	B	H	B 1	摘　要
PU3-B300-H300	300	300	500	
PU3-B400-H400	400	400	600	
PU3-B500-H500	500	500	700	
PU3-B500-H600	500	600	800	

項　目	規格･寸法	計　算　式	単位	数　量	摘　要
側溝本体	500×500	n= 10.000 ÷ 2.000	本	5.0	L=2.00m
敷モルタル	1:3	V= 0.500 × 0.030 × 10.000	m^3	0.150	
基礎砕石	RC-40	A= 0.700 × 10.000	m^2	7.00	t=100mm

名　称	プレキャストBOX：RCB-B300-H300	10m当り

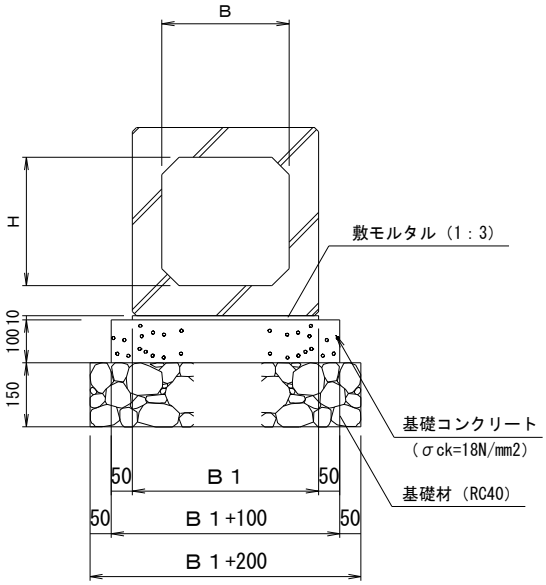

寸　法　表

種　別	B	H	B 1	摘　要
RCB-B300-H300	300	300	440	
RCB-B500-H500	500	500	700	

項　目	規格･寸法	計　算　式	単位	数　量	摘　要
側 溝 本 体	RCB-B300-H300	n= 10.000 ÷ 2.000	本	5.0	L=2.00m
敷 モ ル タ ル	1:3	V= 0.440 × 0.010 × 10.000	m^3	0.044	
基礎ｺﾝｸﾘｰﾄ	σck=18N/mm2	V= 0.540 × 0.100 × 10.000	m^3	0.540	
基礎ｺﾝｸﾘｰﾄ型枠		A= 0.100 × 2 × 10.000	m^3	2.000	
基 礎 砕 石	RC-40	A= 0.640 × 10.000	m^2	6.40	t=150mm
土　工	掘　削	V=(1.040 × 0.550 + 0.640			
		× 0.150) × 10.000	m^3	6.68	
	埋戻し	V= 6.680 − 3.480	m^3	3.20	
	残　土	V=(0.440 × 0.450 + 0.540			
		× 0.100 + 0.640 × 0.150)			
		× 10.000	m^3	3.48	
	基面整正	A= 0.640 × 10.000	m^2	6.40	

名　称	たて溝（BF300）	10m当り

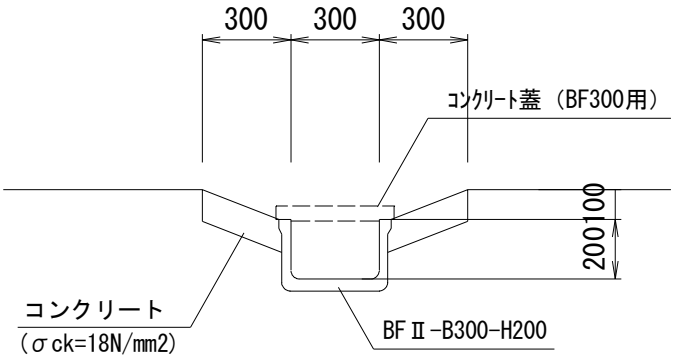

項　　目	規格･寸法	計　算　式	単位	数　　量	摘　　要
側 溝 本 体	BFⅡ-B300-H200	n= 10.000 ÷ 2.000	本	5.0	L=2.00m
コ ン ク リ ー ト	σck=18N/mm2	V= 0.600 × 0.100 × 10.000	m^3	0.600	

名　称	たて溝（継手A～D）	10個当り

A,C,Dタイプ

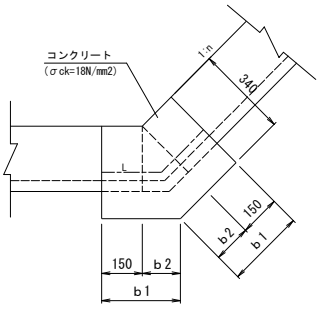

寸 法 表(BFⅡ-B300-H200)

タイプ	b1	b2	L	摘　要
A	253	103	403	1:1.5
C	238	88	388	1:1.8
D	235	85	329	1:1.5

Bタイプ

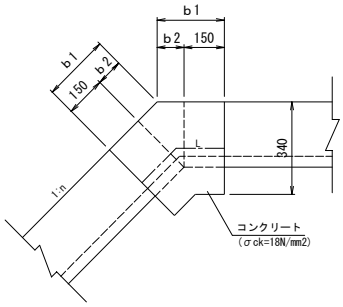

寸 法 表(BFⅡ-B300-H200)

タイプ	b1	b2	L	摘　要
B	200	50	385	1:1.8

断面図

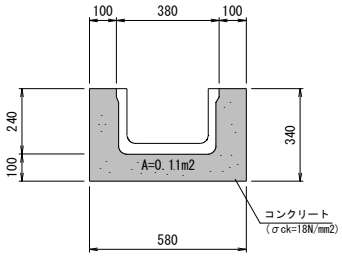

項　　目	規格･寸法	計　算　式	単位	数　　量	摘　　要
【継手Ａ】	1：1.5下				
コンクリート	σck=18N/mm2	V= 0.110 × 0.403 × 10.000	m^3	0.443	
コンクリート型枠		A= (0.340 × 0.403 × 2.000			
		＋ 0.110 × 2.000)× 10.000	m^2	4.940	
【継手Ｂ】	1：1.8上				
コンクリート	σck=18N/mm2	V= 0.110 × 0.385 × 10.000	m^3	0.424	
コンクリート型枠		A= (0.340 × 0.385 × 2.000			
		＋ 0.110 × 2.000)× 10.000	m^2	4.818	
【継手Ｃ】	1：1.8下				
コンクリート	σck=18N/mm2	V= 0.110 × 0.388 × 10.000	m^3	0.427	
コンクリート型枠		A= (0.340 × 0.388 × 2.000			
		＋ 0.110 × 2.000)× 10.000	m^2	4.838	
【継手Ｄ】	1：1.5下				
コンクリート	σck=18N/mm2	V= 0.110 × 0.329 × 10.000	m^3	0.362	
コンクリート型枠		A= (0.340 × 0.329 × 2.000			
		＋ 0.110 × 2.000)× 10.000	m^2	4.437	

名　称	第1種集水桝 500×500×700	1基当り

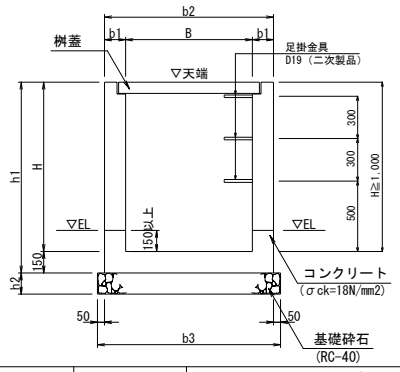

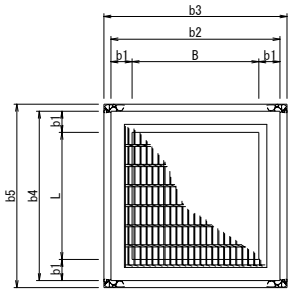

名　称	B × L × H	寸　法							足掛金物	桝　蓋		
		b1	b2	b3	b4	b5	h1	h2		ｸﾞﾚｰﾁﾝｸﾞ蓋		縞鋼板蓋
										T25	細目	
第 1種集水桝	500× 500× 700	150	800	900	800	900	850	150	—	○	○	○
第 2種集水桝	500× 500× 900	150	800	900	800	900	1050	150	—	○		
第 3種集水桝	500× 500×1300	200	900	1000	900	1000	1450	200	3			○
第 4種集水桝	600× 600× 600	150	900	1000	900	1000	750	150	—	○		○
第 5種集水桝	600× 600× 700	150	900	1000	900	1000	850	150	—	○	○	○
第 6種集水桝	700× 700× 600	150	1000	1100	1000	1100	750	150	—			○
第 7種集水桝	700× 700× 800	150	1000	1100	1000	1100	950	150	—	○		○
第 8種集水桝	700× 700×1000	150	1000	1100	1000	1100	1150	150	2	○		○
第 9種集水桝	700× 700×1400	200	1100	1200	1100	1200	1550	200	3	○		
第10種集水桝	800× 800× 800	150	1100	1200	1100	1200	950	150	—			○
第11種集水桝	800× 800×1000	150	1100	1200	1100	1200	1150	150	2			○
第12種集水桝	800× 800×1300	200	1200	1300	1200	1300	1450	200	3	○		
第13種集水桝	800× 800×1600	200	1200	1300	1200	1300	1750	200	4			○
第14種集水桝	900× 900× 700	150	1200	1300	1200	1300	850	150	—			○
第15種集水桝	900× 900×1000	150	1200	1300	1200	1300	1150	150	2			○
第16種集水桝	1000×1000×1200	200	1400	1500	1400	1500	1350	200	3			○
第17種集水桝	1400×1400×1500	200	1600	1700	1600	1700	1650	200	4			○

項　　目	規　格　・　寸　法	単位	数　　量	摘　　要
コンクリート	σck=18N/mm2	m^3	0.369	
型　　枠		m^2	4.42	
基礎砕石	RC-40	m^2	0.81	t=150mm
桝　　蓋	500×500用	枚	1	
足掛金具	D19	本	-	
土　　工	掘　削	m^3	2.87	
	残　土	m^3	0.66	
	埋戻し	m^3	2.21	
	基面整正	m^2	0.81	

種　別	算　　式	数　量
	第1種集水桝 500×500×700	
1.コンクリート	V_1= 0.800 × 0.800 × 0.850 = 0.544	
	$-V_2$= 0.500 × 0.500 × 0.700 = -0.175	
	ΣV= 0.369	0.369 m^3
2.型枠	A_1= 0.800 × 0.850 × 4 = 2.72	
	A_2= 0.500 × 0.850 × 4 = 1.70	
	ΣA= 4.42	4.42 m^2
3.基礎砕石	(RC-40) t=150mm	
	A = 0.900 × 0.900 =	0.81 m^2
4.桝蓋	N = 500×500用 =	1 枚
5.足掛金具	N = D19 =	- 本
6.土工		
床　掘	V_1= 0.900 × 0.900 × 0.150 = 0.12	
	V_2= 1.800 × 1.800 × 0.850 = 2.75	
	ΣV= 2.87	2.87 m^3
残　土	V_1= 0.900 × 0.900 × 0.150 = 0.12	
	V_2= 0.800 × 0.800 × 0.850 = 0.54	
	ΣV= 0.66	0.66 m^3
埋戻し	V = 2.870 − 0.660 =	2.21 m^3
基面整正	A = 0.900 × 0.900 =	0.81 m^2

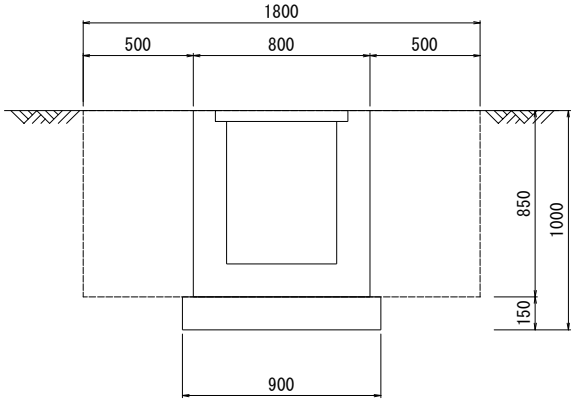

名　称	第4種集水桝 600×600×600	1基当り

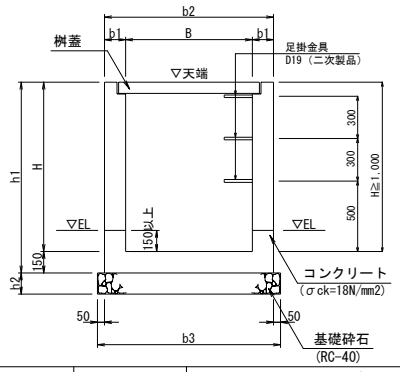

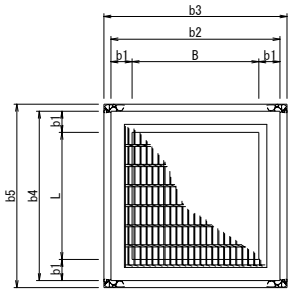

名　称	B × L × H	寸　法							足掛金物	桝　蓋		
		b1	b2	b3	b4	b5	h1	h2		ｸﾞﾚｰﾁﾝｸﾞ蓋		縞鋼板蓋
										T25	細目	
第 1種集水桝	500× 500× 700	150	800	900	800	900	850	150	—	○	○	○
第 2種集水桝	500× 500× 900	150	800	900	800	900	1050	150	—	○		
第 3種集水桝	500× 500×1300	200	900	1000	900	1000	1450	200	3			○
第 4種集水桝	600× 600× 600	150	900	1000	900	1000	750	150	—	○		○
第 5種集水桝	600× 600× 700	150	900	1000	900	1000	850	150	—	○	○	○
第 6種集水桝	700× 700× 600	150	1000	1100	1000	1100	750	150	—			○
第 7種集水桝	700× 700× 800	150	1000	1100	1000	1100	950	150	—	○		○
第 8種集水桝	700× 700×1000	150	1000	1100	1000	1100	1150	150	2	○		○
第 9種集水桝	700× 700×1400	200	1100	1200	1100	1200	1550	200	3	○		
第10種集水桝	800× 800× 800	150	1100	1200	1100	1200	950	150	—			○
第11種集水桝	800× 800×1000	150	1100	1200	1100	1200	1150	150	2			○
第12種集水桝	800× 800×1300	200	1200	1300	1200	1300	1450	200	3	○		
第13種集水桝	800× 800×1600	200	1200	1300	1200	1300	1750	200	4			○
第14種集水桝	900× 900× 700	150	1200	1300	1200	1300	850	150	—			○
第15種集水桝	900× 900×1000	150	1200	1300	1200	1300	1150	150	2			○
第16種集水桝	1000×1000×1200	200	1400	1500	1400	1500	1350	200	3			○
第17種集水桝	1400×1400×1500	200	1600	1700	1600	1700	1650	200	4			○

項　　目	規　格　・　寸　法	単位	数　　量	摘　　要
コンクリート	σck=18N/mm2	m^3	0.392	
型　　枠		m^2	4.50	
基礎砕石	RC-40	m^2	1.00	t=150mm
桝　　蓋	600×600用	枚	1	
足掛金具	D19	本	-	
土　　工	掘　削	m^3	2.86	
	残　土	m^3	0.76	
	埋戻し	m^3	2.10	
	基面整正	m^2	1.00	

種　別	算　　式	数　量
	第4種集水桝 600×600×600	
1.コンクリート	V_1= 0.900 × 0.900 × 0.750 = 0.608	
	$-V_2$= 0.600 × 0.600 × 0.600 = -0.216	
	ΣV= 0.392	0.392 m^3
2.型枠	A_1= 0.900 × 0.750 × 4 = 2.70	
	A_2= 0.600 × 0.750 × 4 = 1.80	
	ΣA= 4.50	4.50 m^2
3.基礎砕石	(RC-40) t=150mm	
	A = 1.000 × 1.000 =	1.00 m^2
4.桝蓋	N = 600×600用 =	1 枚
5.足掛金具	N = D19 =	- 本
6.土工		
床　掘	V_1= 1.000 × 1.000 × 0.150 = 0.15	
	V_2= 1.900 × 1.900 × 0.750 = 2.71	
	ΣV= 2.86	2.86 m^3
残　土	V_1= 1.000 × 1.000 × 0.150 = 0.15	
	V_2= 0.900 × 0.900 × 0.750 = 0.61	
	ΣV= 0.76	0.76 m^3
埋戻し	V = 2.860 − 0.760 =	2.10 m^3
基面整正	A = 1.000 × 1.000 =	1.00 m^2

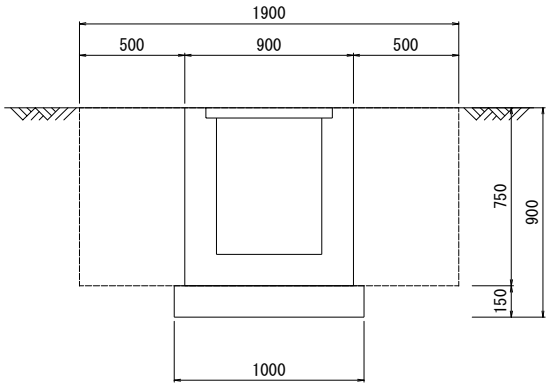

名　称	第7種集水桝 700×700×800	1基当り

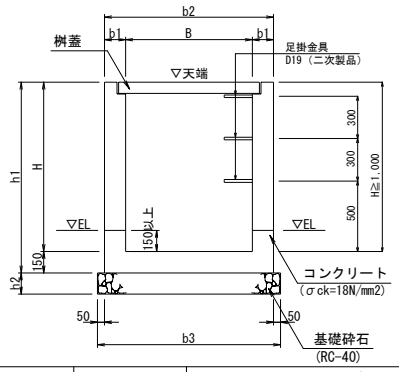

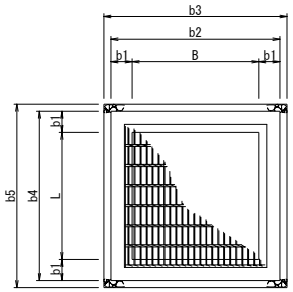

名　称	B × L × H	寸　法							足掛金物	桝　蓋		
		b1	b2	b3	b4	b5	h1	h2		ｸﾞﾚｰﾁﾝｸﾞ蓋 T25	ｸﾞﾚｰﾁﾝｸﾞ蓋 細目	縞鋼板蓋
第 1種集水桝	500× 500× 700	150	800	900	800	900	850	150	—	○	○	○
第 2種集水桝	500× 500× 900	150	800	900	800	900	1050	150	—	○		
第 3種集水桝	500× 500×1300	200	900	1000	900	1000	1450	200	3			○
第 4種集水桝	600× 600× 600	150	900	1000	900	1000	750	150	—	○		○
第 5種集水桝	600× 600× 700	150	900	1000	900	1000	850	150	—	○	○	○
第 6種集水桝	700× 700× 600	150	1000	1100	1000	1100	750	150	—			○
第 7種集水桝	700× 700× 800	150	1000	1100	1000	1100	950	150	—	○		○
第 8種集水桝	700× 700×1000	150	1000	1100	1000	1100	1150	150	2	○		○
第 9種集水桝	700× 700×1400	200	1100	1200	1100	1200	1550	200	3	○		
第10種集水桝	800× 800× 800	150	1100	1200	1100	1200	950	150	—			○
第11種集水桝	800× 800×1000	150	1100	1200	1100	1200	1150	150	2			○
第12種集水桝	800× 800×1300	200	1200	1300	1200	1300	1450	200	3	○		
第13種集水桝	800× 800×1600	200	1200	1300	1200	1300	1750	200	4			○
第14種集水桝	900× 900× 700	150	1200	1300	1200	1300	850	150	—			○
第15種集水桝	900× 900×1000	150	1200	1300	1200	1300	1150	150	2			○
第16種集水桝	1000×1000×1200	200	1400	1500	1400	1500	1350	200	3			○
第17種集水桝	1400×1400×1500	200	1600	1700	1600	1700	1650	200	4			○

項　　目	規　格　・　寸　法	単位	数　　量	摘　　要
コンクリート	σck=18N/mm2	m^3	0.558	
型　　枠		m^2	6.46	
基礎砕石	RC-40	m^2	1.21	t=150mm
桝　　蓋	700×700用	枚	1	
足掛金具	D19	本	-	
土　　工	掘　削	m^3	3.98	
	残　土	m^3	1.13	
	埋戻し	m^3	2.85	
	基面整正	m^2	1.21	

種　別	算　　式	数　量
	第7種集水桝 700×700×800	
1.コンクリート	V_1= 1.000 × 1.000 × 0.950 = 0.950	
	$-V_2$= 0.700 × 0.700 × 0.800 = -0.392	
	ΣV= 0.558	0.558 m^3
2.型枠	A_1= 1.000 × 0.950 × 4 = 3.80	
	A_2= 0.700 × 0.950 × 4 = 2.66	
	ΣA= 6.46	6.46 m^2
3.基礎砕石	(RC-40) t=150mm	
	A = 1.100 × 1.100 =	1.21 m^2
4.桝蓋	N = 700×700用 =	1 枚
5.足掛金具	N = D19 =	- 本
6.土工		
床　掘	V_1= 1.100 × 1.100 × 0.150 = 0.18	
	V_2= 2.000 × 2.000 × 0.950 = 3.80	
	ΣV= 3.98	3.98 m^3
残　土	V_1= 1.100 × 1.100 × 0.150 = 0.18	
	V_2= 1.000 × 1.000 × 0.950 = 0.95	
	ΣV= 1.13	1.13 m^3
埋戻し	V = 3.980 − 1.130 =	2.85 m^3
基面整正	A = 1.100 × 1.100 =	1.21 m^2

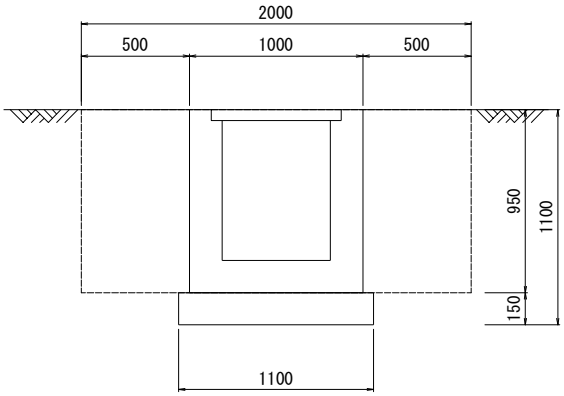

名　称	上段路肩桝 500×500×500	1基当り

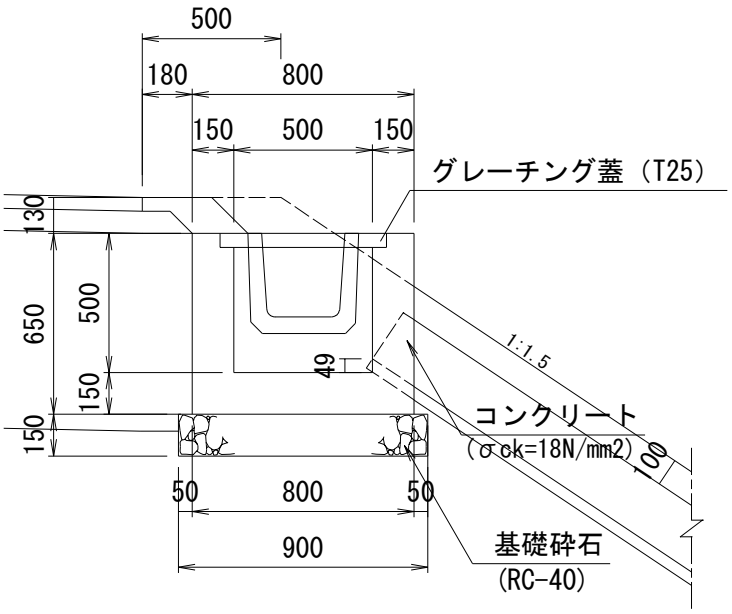

項　　目	規　格　・　寸　法	単位	数　　量	摘　　要
コンクリート	σck=18N/mm2	m^3	0.291	
型　　枠		m^2	3.38	
基礎砕石	RC-40	m^2	0.81	t=150mm
桝　　蓋	500×500用	枚	1	
足掛金具	D19	本	－	
土　　工	掘　削	m^3	－	
	残　土	m^3	－	
	埋戻し	m^3	－	
	基面整正	m^2	－	

種　別	算　　式	数　量
	上段路肩桝 500×500×500	
1.コンクリート	V_1= 0.800 × 0.800 × 0.650 = 0.416	
	$-V_2$= 0.500 × 0.500 × 0.500 = -0.125	
	ΣV= 0.291	0.291 m^3
2.型枠	A_1= 0.800 × 0.650 × 4 = 2.08	
	A_2= 0.500 × 0.650 × 4 = 1.30	
	ΣA= 3.38	3.38 m^2
3.基礎砕石	(RC-40) t=150mm	
	A = 0.900 × 0.900 =	0.81 m^2
4.桝蓋	N = 500×500用 =	1 枚
5.足掛金具	N = D19 =	- 本

名　称	下段路肩桝 500×500×600	1基当り

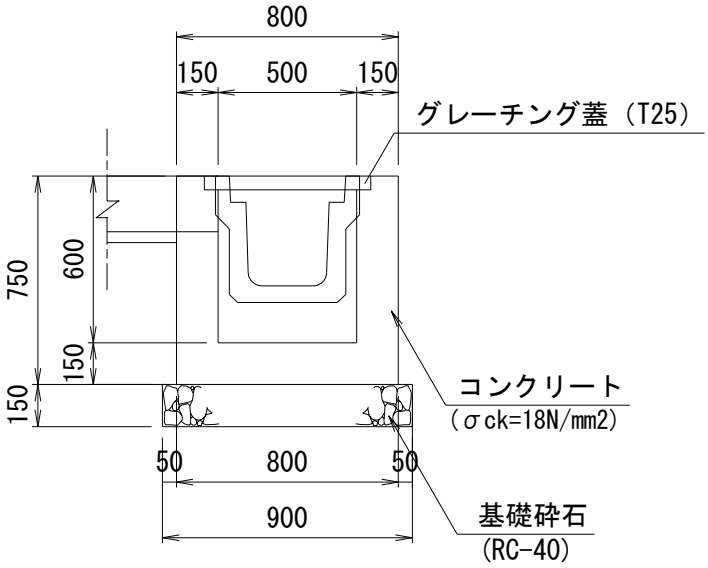

項　　目	規　格　・　寸　法	単位	数　　量	摘　　要
コンクリート	σck=18N/mm2	m^3	0.330	
型　　枠		m^2	3.90	
基礎砕石	RC-40	m^2	0.81	t=150mm
桝　　蓋	500×500用	枚	1	
足掛金具	D19	本	-	
土　　工	掘　削	m^3	2.55	
	残　土	m^3	0.60	
	埋戻し	m^3	1.95	
	基面整正	m^2	0.81	

種　別	算　　式	数　量
	下段路肩桝 500×500×600	
1.コンクリート	V_1= 0.800 × 0.800 × 0.750 = 0.480	
	$-V_2$= 0.500 × 0.500 × 0.600 = -0.150	
	ΣV= 0.330	0.330 m^3
2.型枠	A_1= 0.800 × 0.750 × 4 = 2.40	
	A_2= 0.500 × 0.750 × 4 = 1.50	
	ΣA= 3.90	3.90 m^2
3.基礎砕石	(RC-40) t=150mm	
	A = 0.900 × 0.900 =	0.81 m^2
4.桝蓋	N = 500×500用 =	1 枚
5.足掛金具	N = D19 =	- 本
6.土工		
床　掘	V_1= 0.900 × 0.900 × 0.150 = 0.12	
	V_2= 1.800 × 1.800 × 0.750 = 2.43	
	ΣV= 2.55	2.55 m^3
残　土	V_1= 0.900 × 0.900 × 0.150 = 0.12	
	V_2= 0.800 × 0.800 × 0.750 = 0.48	
	ΣV= 0.60	0.60 m^3
埋戻し	V = 2.550 − 0.600 =	1.95 m^3
基面整正	A = 0.900 × 0.900 =	0.81 m^2

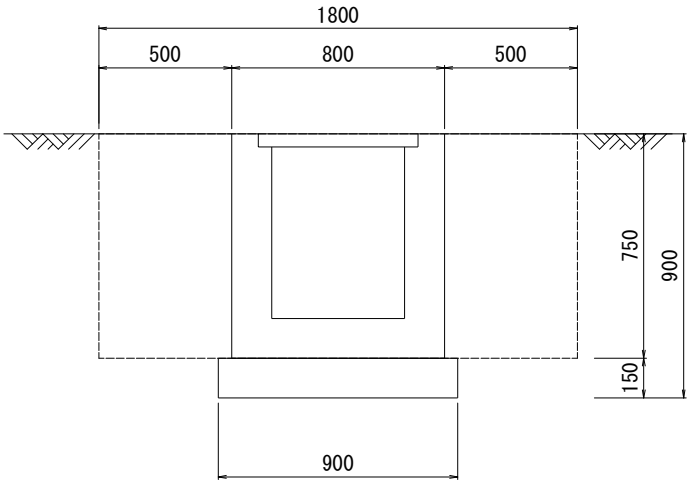

§6. 側　道　工

側道工　数量集計表

種　　別	細　　別	規　　格	単位	数　　量	摘　　要
側　道　工	W=5.0m		m	421.6	

側道工（W=5.0m）延長調書

	始　　点	終　　点	延　長	規　格	摘　　要
L	NO.　24　+　8.40	NO.　30　+　15.00	126.60		
R	NO.　16　+　0.00	NO.　30　+　15.00	295.00		
		合　　計	421.60		

§7. 取 付 道 路 工

取付道路工　数量集計表

種　　別	細　　別	規　　格	単位	数　　量	摘　　要
取 付 道 路 工	W=2.2m		m	6.9	
	W=4.3m		m	7.2	

取付道路工　延長調書

	始　　点	終　　点	延　長	規　格	摘　　要
R	NO.　21　+　14.50	NO.　22　+　1.80	6.90	W=2.2m	
R	NO.　24　+　12.90	NO.　25　+　3.90	7.20	W=4.3m	

§8.ノ　ー　ズ　工

ノーズ工　数量集計表

種　　別	細　　別	規　　格	単位	数　　量	摘　要
作　業　土　工	ノ　ー　ズ　盛　土		m^3	6.0	
第1種ノーズ工	分　流　ノ　ー　ズ		箇所	1	
第2種ノーズ工	合　流　ノ　ー　ズ		箇所	1	
コンクリートシール	t=100	σck=18N/mm2	m^3	4.0	
ノ　ー　ズ　縁　石　工	H=170	工場製ｺﾝｸﾘｰﾄ縁石	m	47.4	

第1種ノーズ工調書

	始　　点	終　　点	箇　所	ｺﾝｸﾘｰﾄｼｰﾙ	ﾉｰｽﾞ盛土	ﾉｰｽﾞ縁石工
R	NO.　23　+　0.00	NO.　23　+　10.00	1	2.5	3.8	23.7
		合　　計	1	2.5	3.8	23.7

第2種ノーズ工調書

	始　　点	終　　点	箇　所	ｺﾝｸﾘｰﾄｼｰﾙ	ﾉｰｽﾞ盛土	ﾉｰｽﾞ縁石工
L	NO.　22　+　0.00	NO.　22　+　10.00	1	1.5	2.2	23.7
		合　　計	1	1.5	2.2	23.7

§9. 縁　　石　　工

縁 石 工 数 量 集 計 表

種　　別	細　　別	規　　格	単位	数　　量	摘　要
縁　　石　　工	アスカーブ	As混合物	m	149.8	

アスカーブ延長調書

	始　　点	終　　点	延　長	規　格	摘　　要
L	NO.　18　+　1.80	NO.　18　+　6.60	9.80		
〃	NO.　20　+　10.00	NO.　23　+　0.00	51.40		
R	NO.　16　+　16.50	NO.　18　+　6.20	23.70		
〃	NO.　16　+　16.90	NO.　18　+　2.90	25.30		
〃	NO.　21　+　9.10	NO.　23　+　8.80	39.60		
		合　　計	149.80		

§10. 防　護　柵　工

防　護　柵　工　数　量　集　計　表

種　　別	細　　別	規　　格	単位	数　　量	摘　要
路　側　防　護　柵　工	ガードレール	Gr-B-4E	m	52.9	
〃	〃	Gr-B-2B	m	24.0	
〃	ガードケーブル	Gc-B-6E	m	492.0	
		ｹｰﾌﾞﾙ	m	492.0	
		中間支柱	本	79	
		端末支柱	本	12	
		端末基礎	基	12	
〃	ガードケーブル	Gc-C-6E	m	278.7	
		ｹｰﾌﾞﾙ	m	278.7	
		中間支柱	本	45	
		端末支柱	本	6	
		端末基礎	基	6	
防　護　柵　基　礎　工	プレガード基礎		m	24.0	

ガードレール（Gr-B-4E)延長調書

	始　　点	終　　点	延　長	規　格	摘　　要
L	NO.　22　+　10.40	NO.　24　+　7.00	36.80		
R	NO.　23　+　10.50	NO.　24　+　7.00	16.10		
		合　　計	52.90		

ガードレール (Gr-B-2B)延長調書

	始　　点	終　　点	延　長	規　格	摘　　要
L	NO. 17 + 7.00	NO. 17 + 13.00	6.00		
〃	NO. 24 + 7.00	NO. 24 + 13.00	6.00		
R	NO. 24 + 7.00	NO. 24 + 13.00	6.00		
〃	NO. 17 + 7.00	NO. 17 + 13.00	6.00		
		合　　計	24.00		

ガードケーブル（Gc-B-6E）調書

	始　　点	終　　点	延　長	部材数量			
				ｹｰﾌﾞﾙ (m)	中間支柱 (本)	端末支柱 (本)	端末基礎 (基)
L	NO. 16 + 0.00	NO. 17 + 7.00	27.00	27.0	4	2	2
〃	NO. 17 + 13.00	NO. 22 + 0.00	87.40	87.4	14	2	2
〃	NO. 24 + 13.00	NO. 30 + 15.00	122.00	122.0	20	2	2
R	NO. 24 + 13.00	NO. 30 + 15.00	122.00	122.0	20	2	2
〃	NO. 16 + 0.00	NO. 17 + 7.00	27.00	27.0	4	2	2
〃	NO. 17 + 13.00	NO. 23 + 0.00	106.60	106.6	17	2	2
		合　　計	492.00	492.0	79	12	12

ガードケーブル（Gc-C-6E）調書

	始　　点	終　　点	延　長	部材数量			
				ｹｰﾌﾞﾙ (m)	中間支柱 (本)	端末支柱 (本)	端末基礎 (基)
L	NO. 16 + 0.00	NO. 16 + 18.90	18.90	18.9	3	2	2
〃	NO. 18 + 1.80	NO. 22 + 10.40	111.00	111.0	18	2	2
R	NO. 16 + 0.00	NO. 23 + 10.50	148.80	148.8	24	2	2
		合　　計	278.70	278.7	45	6	6

プレガード基礎工延長調書

	始　　点	終　　点	延　長	規　格	摘　　要
L	NO.　17　+　7.00	NO.　17　+　13.00	6.00		
〃	NO.　24　+　7.00	NO.　24　+　13.00	6.00		
R	NO.　24　+　7.00	NO.　24　+　13.00	6.00		
〃	NO.　17　+　7.00	NO.　17　+　13.00	6.00		
		合　　計	24.00		

§11. 区　画　線　工

区 画 線 工　数量集計表

種　　別	細　　別	規　　格	単位	数　　量	摘　要
車道外側線	実線・白線	W=15ｃｍ	m	1,442.20	
車道中央線	実線・黄線	〃	m	347.20	
車線境界線	破線・白線	W=45ｃｍ	m	87.00	
〃	〃	W=45ｃｍ換算	m	7.20	
停止線	実線・白線	W=45ｃｍ	m	6.60	
導流帯	〃	〃	m	141.90	
矢印	〃	W=15ｃｍ換算	m	13.32	

外側線W=15cm（実線、白線）延長調書

	始　　点	終　　点	延　長	規　格	摘　　要
L	NO. 16 + 0.00	NO. 17 + 0.10	20.10		
〃	NO. 16 + 0.00	NO. 17 + 4.40	24.40		
〃	NO. 16 + 0.00	NO. 23 + 15.30	155.80		
〃	NO. 17 + 17.60	NO. 23 + 15.30	141.50		
〃	NO. 18 + 0.50	NO. 30 + 15.00	254.50		
R	NO. 16 + 0.00	NO. 30 + 15.00	295.00		
〃	NO. 16 + 0.00	NO. 26 + 11.10	211.10		
〃	NO. 16 + 0.00	NO. 17 + 6.70	26.70		
〃	NO. 17 + 13.30	NO. 26 + 11.10	201.70		
〃	NO. 16 + 17.60	NO. 18 + 1.90	26.90		
L	NO. 17 + 7.80	―	43.30		Ｅランプ部
〃	NO. 17 + 13.30	―	41.20		〃
		合　　計	1442.20		

中央線W=15cm（実線、黄線）延長調書

	始　　点	終　　点	延　長	規　格	摘　　要
	NO.　16　+　0.00	NO.　30　+　15.00	295.00		
L	NO.　17　+　10.00	―	42.30		Ｅランプ部
R	NO.　17　+　10.00	―	9.90		〃
		合　　計	347.20		

境界線W=45cm（破線、白線）延長調書

	始　　点	終　　点	延　長	規　格	摘　　要
L	NO.　23　+　15.30	NO.　30　+　15.00	63.00		
R	NO.　26　+　11.10	NO.　25　+　15.10	24.00		
		合　　計	87.00		

境界線W=45～70cm（破線、白線）延長調書

	始　　点	終　　点	延　長	規　格	W=45cm換算
L	NO.　23　+　15.30	NO.　30　+　15.00	3.00	0.49～0.61	3.70
R	NO.　26　+　11.10	NO.　25　+　15.10	3.00	0.45～0.59	3.50
		合　　計	6.00		7.20

停止線W=45cm（実線、白線）延長調書

	始　　点	終　　点	延　長	規　格	摘　　要
R	NO.　17　+　10.00	NO.　17　+　3.30	3.30		Ｅランプ部
〃	NO.　18　+　9.50	―	3.30		〃
		合　　計	6.60		

ゼブラW=45cm（実線、白線）延長調書

	始　　点	終　　点	延　長	規　格	摘　　要
L	NO.　22　+　10.00	NO.　23　+　15.30	25.10		
R	NO.　16　+　17.60	NO.　18　+　1.90	29.00		
〃	NO.　23　+　10.00	NO.　26　+　11.10	87.80		
		合　　計	141.90		

矢印W=15cm換算（実線、白線）延長調書

	始　　点	終　　点	延　長	規　格	摘　　要
R	NO.　17　+　11.40	－	6.66	右折	Ｅランプ部
〃	NO.　18　+　11.40	－	6.66	右折	〃
		合　　計	13.32		

§12. 道 路 付 属 施 設 工

道路付属施設工数量集計表

種別	細別	規格	単位	数量	摘要
道路付属物工	視線誘導標A	橙色:単眼	本	15	土中用
〃	視線誘導標B	白色:単眼	本	35	防護柵取付用
〃	視線誘導標C	橙色:複眼	本	1	分流ﾉｰｽﾞ部

視線誘導標A（橙色）数量調書

	始　　点	終　　点	本　数	規　格	摘　　要
L	NO.　16　+　0.00	NO.　16　+　19.90	1	@20	
〃	NO.　18　+　1.80	NO.　18　+　19.50	2	@5～40	
〃	NO.　18　+　19.50	NO.　19　+　4.70	2	@5	
〃	NO.　19　+　4.70	NO.　21　+　0.40	2	@5～40	
〃	NO.　21　+　0.40	NO.　22　+　0.00	1	@40	
R	NO.　16　+　0.00	NO.　16　+　4.50	1	@22.5	
〃	NO.　16　+　4.50	NO.　17　+　10.00	1	@40	
〃	NO.　17　+　10.00	NO.　20　+　7.10	2	@30	
〃	NO.　20　+　7.10	NO.　23　+　0.00	3	@17.5	
		合　　計	15		

視線誘導標B（白色)数量調書

	始　　点	終　　点	本　数	規　格	摘　　要
L	NO. 16 + 0.00	NO. 22 + 0.00	4	@30	
R	NO. 16 + 0.00	NO. 23 + 0.00	5	@30	
L	NO. 16 + 13.60	NO. 16 + 18.90	1	@20	
〃	NO. 18 + 1.80	NO. 18 + 19.50	2	@5～40	
〃	NO. 18 + 19.50	NO. 19 + 4.70	2	@5	
〃	NO. 19 + 4.70	NO. 21 + 0.40	2	@5～40	
〃	NO. 21 + 0.40	NO. 22 + 11.40	1	@40	
〃	NO. 22 + 11.40	NO. 24 + 14.80	2	@25	
〃	NO. 24 + 14.80	NO. 28 + 13.30	2	@30～40	
〃	NO. 28 + 13.30	NO. 30 + 15.00	1	@40	
R	NO. 16 + 0.00	NO. 16 + 4.50	1	@22.5	
〃	NO. 16 + 4.50	NO. 17 + 10.00	1	@40	
〃	NO. 17 + 10.00	NO. 20 + 7.10	2	@30	
〃	NO. 20 + 7.10	NO. 25 + 7.20	6	@17.5	
〃	NO. 25 + 7.20	NO. 30 + 15.00	3	@40	
		合　　計	35		

視線誘導標C（橙色）数量調書

	始　　点	終　　点	本　数	規　格	摘　　要
R	NO.　23　+　10.00	―	1	分流NOSE部	R346-BﾗﾝﾌﾟNOSE
		合　　計	1		

３. 標識 数量計算書

数 量 総 括 表

○ 案内標識工

種　別	細　別	支　柱	単位	数 量 新 設
大型標識工	案内標識	F型式	基	2
合　　計			基	2

設置箇所別

設置箇所	支　柱	レイアウト番号 新設	数 量 新 設
本 線 （Ⅱ期）	F型式	① ②	2基

数 量 集 計 表

種別			標識版			標識柱			基礎	単位	数量	備考
			レイアウト	板寸法（B×H）	板面積（㎡）	構造図	支柱	支柱規格	基礎形状			
案内標識工	大型標識工	案内標識	①	3.50 × 2.65	9.28	（6）	F型式	φ406.4×t6.4 H=7.717.5m	コンクリート B1.4×L4.5×H1.7 V=10.7m3	基	1	本線No29+15（R） （Ⅱ期）
			②	2.40 × 1.90	4.56	（5）	F型式	φ267.4×t6.6 H=6.575m	コンクリート B1.0×L3.5×H1.2 V=4.2m3	基	1	本線No23+10（R） （Ⅱ期）

支柱・基礎材集計表

種別	レイアウト	型式	支柱						基礎		備考
			種別・規格	重量					アンカーボルト重量	Co基礎	
				単位重量	支柱重量	数量	計	支柱合計			
案内標識工	①	F型式 （KF−Ⅱ−4）	φ 406.4 × 6.4 H= 7.717 m	63.1 kg/m	486.94 kg	1	486.9 kg	1,087.8 kg	125.52 kg M42×1000	B= 1.4 m L= 4.5 m H= 1.7 m V= 10.7 m3	本線 No29+15（R）
			φ 190.7 × 5.3 L= 4.7 m	24.2 kg/m	113.74 kg	2	227.5 kg				
			φ 139.8 × 4.5 L= 1.325 m	15.0 kg/m	19.88 kg	2	39.8 kg				
			補強材等				333.6 kg				
	②	F型式 （KF−Ⅱ−2）	φ 267.4 × 6.6 H= 6.575 m	42.4 kg/m	278.78 kg	1	278.8 kg	615.9 kg	69.12 kg M30×1000	B= 1.0 m L= 3.5 m H= 1.2 m V= 4.2 m3	本線 No23+10(R)
			φ 139.8 × 4.5 L= 3.6 m	15.0 kg/m	54.00 kg	2	108.0 kg				
			φ 101.6 × 4.2 L= 0.95 m	10.1 kg/m	9.60 kg	2	19.2 kg				
			補強材等				209.9 kg				

４. 道路照明設備 数量計算書

【機 器 製 作 工】

設　備　名	場所(局名)	項　　目	名　　称	規　　格	内　訳	数量	単位	備　　考
道路照明設備	(仮称)佐沼IC	LED道路灯	LED灯具	KCE050-2		1	灯	本線(Ⅱ期)
				KCE050-2C		2	灯	本線(Ⅱ期)
				KCE070-2		2	灯	本線(Ⅱ期)
				KCE100-2		2	灯	本線(Ⅱ期)

【設 備 設 置 工】

設　備　名	場所(局名)	施工	項　　目	名　　称	規　　格	数量			単位	備　　考
						据付	撤去(再)	撤去(不)		
道路照明設備	(仮称)佐沼IC	据付	LED道路灯	LED灯具	KCE050-2	1			灯	本線(Ⅱ期)
					KCE050-2C	2			灯	本線(Ⅱ期)
					KCE070-2	2			灯	本線(Ⅱ期)
					KCE100-2	2			灯	本線(Ⅱ期)
		建柱	LED道路灯	鋼管直線テーパーポール	IS8B-C	7			本	本線(Ⅱ期)
		接地	接地工	接地工	D種	7			極	本線(Ⅱ期)
		配線	地中管内配線	600V EM-CEケーブル	EM-CE5.5mm2×2C	597.8			m	本線(Ⅱ期)
			屋外管内配線	600V EM-CEケーブル	EM-CE5.5mm2×2C	12.0			m	本線(Ⅱ期)
		配管	地中埋設配管	波付硬質ポリエチレン管	FEP30	609.2			m	本線(Ⅱ期)
					内　保護路肩部	538.0			m	本線(Ⅱ期)
					内　道路横断部	71.2			m	本線(Ⅱ期)
		据付	ハンドホール据付	ハンドホール	H1-9	7			基	本線(Ⅱ期)

【数量拾い出し表】

工種：配線工　　設備名：道路照明設備　　施工場所：本線(Ⅱ期)　　作業：据付

材料No.	配線区間 自	配線区間 至	施工方法	同一室内	名称	規格	合計	条数	内訳											
	引込開閉器盤	ハンドホールH1-9	屋外 管内		600V EM-CEケーブル	EM-CE5.5mm2×2C	2.1	1.0	1.5	0.6	=柱立上げ									
			地中 管内		600V EM-CEケーブル	EM-CE5.5mm2×2C	2.0	1.0	2.0											
	ハンドホールH1-9	ハンドホールH1-9	地中 管内		600V EM-CEケーブル	EM-CE5.5mm2×2C	12.2	1.0		12.2										
	ハンドホールH1-9	ハンドホールH1-9	地中 管内		600V EM-CEケーブル	EM-CE5.5mm2×2C	212.7	1.0			212.7									
			接続 処理		600V EM-CEケーブル	EM-CE5.5mm2×2C	1.0	1.0			1.0									
	ハンドホールH1-9	ハンドホールH1-9	地中 管内		600V EM-CEケーブル	EM-CE3.5mm2×2C	23.2	1.0				23.2								
			接続 処理		600V EM-CEケーブル	EM-CE3.5mm2×2C	1.0	1.0				1.0								
	ハンドホールH1-9	道路照明(佐沼-3)	地中 管内		600V EM-CEケーブル	EM-CE2mm2×2C	5.0	1.0					5.0							
			屋外 管内		600V EM-CEケーブル	EM-CE2mm2×2C	1.5	1.0					1.5	=柱立上げ						
	ハンドホールH1-9	ハンドホールH1-9	地中 管内		600V EM-CEケーブル	EM-CE3.5mm2×2C	117.7	1.0					117.7							
			接続 処理		600V EM-CEケーブル	EM-CE3.5mm2×2C	1.0	1.0					1.0							
	ハンドホールH1-9	ハンドホールH1-9	地中 管内		600V EM-CEケーブル	EM-CE3.5mm2×2C	11.6	1.0						11.6						
			接続 処理		600V EM-CEケーブル	EM-CE3.5mm2×2C	1.0	1.0						1.0						
	ハンドホールH1-9	道路照明(佐沼-6)	地中 管内		600V EM-CEケーブル	EM-CE2mm2×2C	5.0	1.0							5.0					
			屋外 管内		600V EM-CEケーブル	EM-CE2mm2×2C	1.5	1.0							1.5	=柱立上げ				
	ハンドホールH1-9	ハンドホールH1-9	地中 管内		600V EM-CEケーブル	EM-CE3.5mm2×2C	21.7	1.0							21.7					
	ハンドホールH1-9	道路照明(佐沼-5)	地中 管内		600V EM-CEケーブル	EM-CE3.5mm2×2C	5.0	1.0								5.0				
			屋外 管内		600V EM-CEケーブル	EM-CE3.5mm2×2C	1.5	1.0								1.5	=柱立上げ			
	ハンドホールH1-9	道路照明(佐沼-7)	地中 管内		600V EM-CEケーブル	EM-CE3.5mm2×2C	11.3	1.0						11.3						
			屋外 管内		600V EM-CEケーブル	EM-CE3.5mm2×2C	1.5	1.0						1.5	=柱立上げ					
	ハンドホールH1-9	道路照明(佐沼-4)	地中 管内		600V EM-CEケーブル	EM-CE3.5mm2×2C	17.7	1.0				17.7								
			屋外 管内		600V EM-CEケーブル	EM-CE3.5mm2×2C	1.5	1.0				1.5	=柱立上げ							
	道路照明(佐沼-4)	道路照明(佐沼-9)	屋外 管内		600V EM-CEケーブル	EM-CE3.5mm2×2C	3.0	1.0				1.5	=柱立上げ		1.5	=柱立上げ				
			地中 管内		600V EM-CEケーブル	EM-CE3.5mm2×2C	132.2	1.0						132.2						
	道路照明(佐沼-9)	ハンドホールH1-9	屋外 管内		600V EM-CEケーブル	EM-CE3.5mm2×2C	1.5	1.0							1.5	=柱立上げ				
			地中 管内		600V EM-CEケーブル	EM-CE3.5mm2×2C	12.5	1.0							12.5					
	ハンドホールH1-9	ハンドホールH1-9	地中 管内		600V EM-CEケーブル	EM-CE3.5mm2×2C	17.2	1.0								17.2				
	ハンドホールH1-9	道路照明(佐沼-8)	地中 管内		600V EM-CEケーブル	EM-CE3.5mm2×2C	5.0	1.0									5.0			
			屋外 管内		600V EM-CEケーブル	EM-CE3.5mm2×2C	1.5	1.0									1.5	=柱立上げ		
計(地中管内配線)							597.8 m													
計(屋外管内配線)							12.0 m													
計(接続処理)							4.0 箇所													

【数量拾い出し表】

工種：配管工　　設備名：道路照明設備　　施工場所：本線(Ⅱ期)　　作業：据付

材料No.	配線区間 自	配線区間 至	施工方法	埋設断面	名称	規格	合計	条数	内訳										
	引込開閉器盤	ハンドホールH1-9	地中 埋設		波付硬質ポリエチレン管	FEP30	2.3	1.0	0.6	=柱立上げ	2.0	-0.3	=HH内空						
			地中 埋設		埋設シート	W150ﾀﾞﾌﾞﾙ	20.4	1.0			2.0	-0.3	=HH内空						
	ハンドホールH1-9	ハンドホールH1-9	地中 埋設		波付硬質ポリエチレン管	FEP30	11.6	1.0	-0.3	=HH内空	12.2	-0.3	=HH内空						
			地中 埋設		埋設シート	W150ﾀﾞﾌﾞﾙ	11.6	1.0	-0.3	=HH内空	12.2	-0.3	=HH内空						
			地中 埋設		ハンドホール	H1-9(R2K-60)	1.0					1.0							
	ハンドホールH1-9	ハンドホールH1-9	地中 埋設	保護路肩	波付硬質ポリエチレン管	FEP30	213.9	1.0	-0.3	=HH内空	212.7	1.5	=基礎立上げ						
			地中 埋設		埋設シート	W150ﾀﾞﾌﾞﾙ	212.1	1.0	-0.3	=HH内空	212.7	-0.3	=基礎						
			地中 埋設		ハンドホール	H1-9(R2K-60)	1.0				1.0								
	ハンドホールH1-9	ハンドホールH1-9	地中 埋設	道路横断	波付硬質ポリエチレン管	FEP30	22.6	1.0	-0.3	=HH内空	23.2	-0.3	=HH内空						
			地中 埋設		埋設シート	W150ﾀﾞﾌﾞﾙ	22.6	1.0	-0.3	=HH内空	23.2	-0.3	=HH内空						
			地中 埋設		ハンドホール	H1-9(R2K-60)	1.0					1.0							
	ハンドホールH1-9	道路照明(佐沼-3)	地中 埋設	保護路肩	波付硬質ポリエチレン管	FEP30	6.2	1.0	-0.3	=HH内空	5.0	1.5	=基礎立上げ						
			地中 埋設		埋設シート	W150ﾀﾞﾌﾞﾙ	4.4	1.0	-0.3	=HH内空	5.0	-0.3	=基礎						
	ハンドホールH1-9	ハンドホールH1-9	地中 埋設	保護路肩	波付硬質ポリエチレン管	FEP30	117.1	1.0	-0.3	=HH内空	117.7	-0.3	=HH内空						
			地中 埋設		埋設シート	W150ﾀﾞﾌﾞﾙ	117.1	1.0	-0.3	=HH内空	117.7	-0.3	=HH内空						
			地中 埋設		ハンドホール	H1-9(R2K-60)	1.0					1.0							
	ハンドホールH1-9	道路照明(佐沼-7)	地中 埋設	保護路肩	波付硬質ポリエチレン管	FEP30	14.5	1.0	-0.3	=HH内空	13.3	1.5	=基礎立上げ						
			地中 埋設		埋設シート	W150ﾀﾞﾌﾞﾙ	12.7	1.0	-0.3	=HH内空	13.3	-0.3	=基礎						

小計(FEP30)	374.3 m	内	保護路肩部	351.7 m
			道路横断部	22.6 m
小計(埋設シート)	368.9 m			
小計(ハンドホール)	3 基			

【数量拾い出し表】

工種：配管工　　設備名：道路照明設備　　施工場所：本線(Ⅱ期)　　作業：据付

材料No.	配線区間 自	配線区間 至	施工方法	埋設断面	名称	規格	合計	条数	内訳										
	ハンドホールH1-9	ハンドホールH1-9	地中 埋設	道路横断	波付硬質ポリエチレン管	FEP30	11.0	1.0	-0.3	=HH内空	11.6	-0.3	=HH内空						
			地中 埋設		埋設シート	W150ﾀﾞﾌﾞﾙ	11.0	1.0	-0.3	=HH内空	11.6	-0.3	=HH内空						
			地中 埋設		ハンドホール	H1-9(R2K-60)	1.0					1.0							
	ハンドホールH1-9	道路照明(佐沼-6)	地中 埋設	保護路肩	波付硬質ポリエチレン管	FEP30	6.2	1.0	-0.3	=HH内空	5.0	1.5	=基礎立上げ						
			地中 埋設		埋設シート	W150ﾀﾞﾌﾞﾙ	4.4	1.0	-0.3	=HH内空	5.0	-0.3	=基礎						
	ハンドホールH1-9	ハンドホールH1-9	地中 埋設	道路横断	波付硬質ポリエチレン管	FEP30	21.1	1.0	-0.3	=HH内空	21.7	-0.3	=HH内空						
			地中 埋設		埋設シート	W150ﾀﾞﾌﾞﾙ	21.1	1.0	-0.3	=HH内空	21.7	-0.3	=HH内空						
			地中 埋設		ハンドホール	H1-9(R2K-60)	1.0					1.0							
	ハンドホールH1-9	道路照明(佐沼-5)	地中 埋設	保護路肩	波付硬質ポリエチレン管	FEP30	6.2	1.0	-0.3	=HH内空	5.0	1.5	=基礎立上げ						
			地中 埋設		埋設シート	W150ﾀﾞﾌﾞﾙ	4.4	1.0	-0.3	=HH内空	5.0	-0.3	=基礎						
	ハンドホールH1-9	道路照明(佐沼-4)	地中 埋設	保護路肩	波付硬質ポリエチレン管	FEP30	18.9	1.0	-0.3	=HH内空	17.7	1.5	=基礎立上げ						
			地中 埋設		埋設シート	W150ﾀﾞﾌﾞﾙ	17.1	1.0	-0.3	=HH内空	17.7	-0.3	=基礎						
	道路照明(佐沼-4)	道路照明(佐沼-9)	地中 埋設	保護路肩	波付硬質ポリエチレン管	FEP30	135.2	1.0	1.5	=基礎立上げ	132.2	1.5	=基礎立上げ						
			地中 埋設		埋設シート	W150ﾀﾞﾌﾞﾙ	131.6	1.0	-0.3	=基礎	132.2	-0.3	=基礎						
	道路照明(佐沼-9)	ハンドホールH1-9	地中 埋設	保護路肩	波付硬質ポリエチレン管	FEP30	13.6	1.0	1.5	=基礎立上げ	12.4	-0.3	=HH内空						
			地中 埋設		埋設シート	W150ﾀﾞﾌﾞﾙ	11.8	1.0	-0.3	=基礎	12.4	-0.3	=HH内空						
			地中 埋設		ハンドホール	H1-9(R2K-60)	1.0					1.0							
	ハンドホールH1-9	ハンドホールH1-9	地中 埋設	道路横断	波付硬質ポリエチレン管	FEP30	16.5	1.0	-0.3	=HH内空	17.1	-0.3	=HH内空						
			地中 埋設		埋設シート	W150ﾀﾞﾌﾞﾙ	16.5	1.0	-0.3	=HH内空	17.1	-0.3	=HH内空						
			地中 埋設		ハンドホール	H1-9(R2K-60)	1.0					1.0							
	ハンドホールH1-9	道路照明(佐沼-8)	地中 埋設	保護路肩	波付硬質ポリエチレン管	FEP30	6.2	1.0	-0.3	=HH内空	5.0	1.5	=基礎立上げ						
			地中 埋設		埋設シート	W150ﾀﾞﾌﾞﾙ	4.4	1.0	-0.3	=HH内空	5.0	-0.3	=基礎						

小計(FEP30)	234.9 m	内 保護路肩部	186.3 m	合計(FEP30)	609.2 m
		道路横断部	48.6 m		内 保護路肩部 538.0 m / 道路横断部 71.2 m
小計(埋設シート)	222.3 m			合計(埋設シート)	591.2 m
小計(ハンドホール)	4 基			合計(ハンドホール)	7 基

【数量拾い出し表】

工種：建柱、基礎、接地工　　設備名：道路照明設備　　施工場所：本線(Ⅱ期)　　作業：据付

材料No.	配線区間 自	配線区間 至	施工方法	同一室内	名称	規格	合計	条数	内訳											
	道路照明(佐沼-3)				照明ポール建柱	IS8B-S	1.0		1.0											
					基礎工	IS8B基礎	1.0		1.0											
					接地工	D種設置	1.0		1.0											
	道路照明(佐沼-4)				照明ポール建柱	IS8B-S	1.0		1.0											
					基礎工	IS8B基礎	1.0		1.0											
					接地工	D種設置	1.0		1.0											
	道路照明(佐沼-5)				照明ポール建柱	IS8B-S	1.0		1.0											
					基礎工	IS8B基礎	1.0		1.0											
					接地工	D種設置	1.0		1.0											
	道路照明(佐沼-6)				照明ポール建柱	IS8B-S	1.0		1.0											
					基礎工	IS8B基礎	1.0		1.0											
					接地工	D種設置	1.0		1.0											
	道路照明(佐沼-7)				照明ポール建柱	IS8B-S	1.0		1.0											
					基礎工	IS8B基礎	1.0		1.0											
					接地工	D種設置	1.0		1.0											
	道路照明(佐沼-8)				照明ポール建柱	IS8B-S	1.0		1.0											
					基礎工	IS8B基礎	1.0		1.0											
					接地工	D種設置	1.0		1.0											
	道路照明(佐沼-9)				照明ポール建柱	IS8B-S	1.0		1.0											
					基礎工	IS8B基礎	1.0		1.0											
					接地工	D種設置	1.0		1.0											

【土木関係　数量拾い出し表】

工　種:土工　　種　別:　　施工場所: 本線(Ⅱ期)　　作　業:設置

No.1	道路路照明(IS8B)基礎土工	数量	10基当り

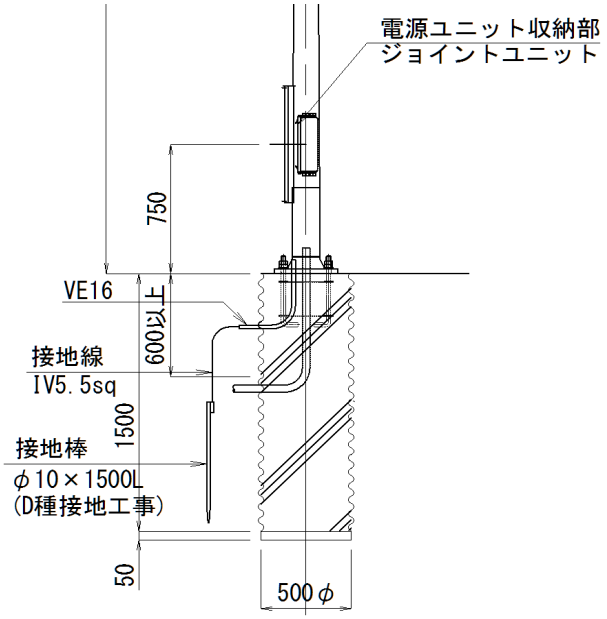

寸法

□基礎寸法
幅　=　500　mm
奥行　=　500　mm
高さ　=　1,500　mm

□砕石
厚み　=　50　mm

□均しコンクリート
厚み　=　　mm

□掘削寸法

(上部)		(底部)	
幅 =	500 mm	幅 =	mm
奥行 =	500 mm	奥行 =	mm
深さ =	1,500 mm		

アースオーガ掘削	Ex　=　(0.5/2)^2×π×1.5×10 =　2.945	(参考) 2.9 m3			
ポール底板		1.0 枚			
基礎コンクリート	Bc　=　(0.5/2)^2×π×1.5×10 =　2.945	2.9 m3			
残土処理	Rs　=　2.945	2.9 m3			
アンカー		1.0 式			

【土木関係　数量拾い出し表】

工　種:土工　　種　別:　　施工場所: 本線(Ⅱ期)、国道346号(Ⅲ期)　　作　業:設置

No.3	管路埋設(保護路肩部)	数量	100m当り

管路埋設断面図　S=1:10

FEP30(保護路肩部)

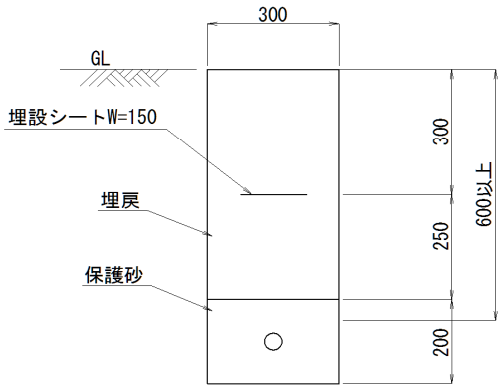

寸法

□

幅　=　　mm

奥行　=　　mm

高さ　=　　mm

□保護砂

厚み　=　200　mm

□均しコンクリート

厚み　=　　mm

□掘削寸法

(上部)

幅　=　300　mm

奥行　=　　mm

深さ　=　750　mm

(底部)

幅　=　　mm

奥行　=　　mm

掘削	Ex　=　0.3×0.75×100 =　22.500	22.5 m3			
保護砂	Ma　=　0.3×0.2×100 =　6.000	6.0 m3			
埋戻し	Bf　=　0.3×(0.75−0.2)×100 =　16.500	16.5 m3			
残土処理	Rs　=　22.5−16.5/0.9 =　4.167	4.2 m3			

【土木関係　数量拾い出し表】

工　種:土工　　種　別:　　施工場所: 本線(Ⅱ期)、国道346号(Ⅲ期)　　作　業:設置

No.4	管路埋設(道路横断部)	数量	100m当り

管路埋設断面図　S=1:10

FEP30(道路横断部)

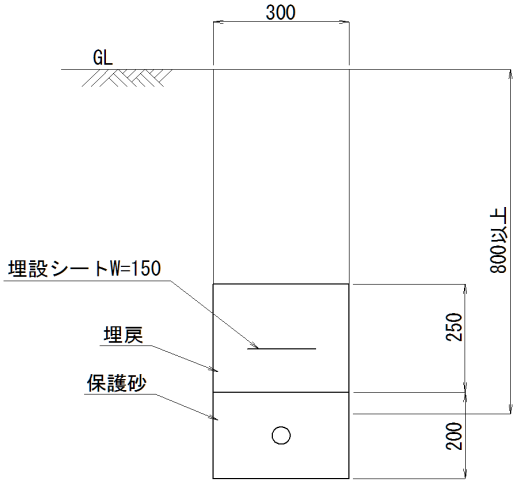

寸法

□

幅　=　　mm

奥行　=　　mm

高さ　=　　mm

□保護砂

厚み　=　200　mm

□均しコンクリート

厚み　=　　mm

□掘削寸法

(上部)

幅　=　300　mm

奥行　=　　mm

深さ　=　450　mm

(底部)

幅　=　　mm

奥行　=　　mm

掘削	Ex　=　0.3×0.45×100 =　13.500	13.5 m3			
保護砂	Ma　=　0.3×0.2×100 =　6.000	6.0 m3			
埋戻し	Bf　=　0.3×(0.45−0.2)×100 =　7.500	7.5 m3			
残土処理	Rs　=　13.5−7.5/0.9 =　5.167	5.2 m3			

【土木関係　数量拾い出し表】

工　種:土工　　種　別:　　施工場所: 本線(Ⅱ期)、国道346号(Ⅲ期)　　作　業:設置

No.5	ハンドホール設置(H1-9)	数量	10基当り

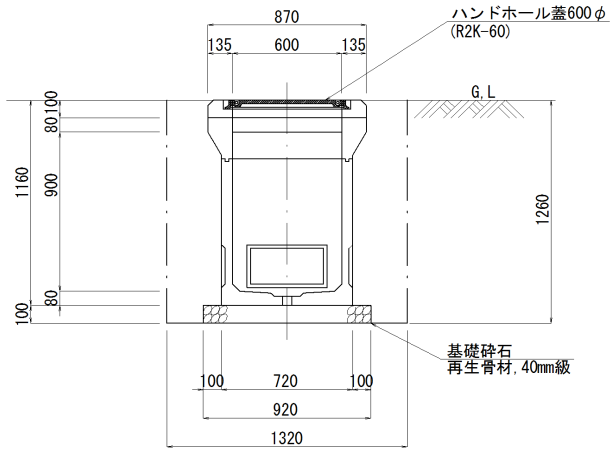

寸法

□ハンドホール寸法
- 幅 = 720 mm
- 奥行 = 720 mm
- 高さ = 1,160 mm

□掘削寸法

(上部)
- 幅 = 1,320 mm
- 奥行 = 1,320 mm
- 深さ = 1,260 mm

□砕石
- 厚み = 100 mm

□均しコンクリート
- 厚み = mm

(底部)
- 幅 = mm
- 奥行 = mm

掘削	Ex = 1.26×1.32×1.32×10 = 21.954	22.0 m3			
砕石	Ma = (0.92×0.92×0.1)×10 = 0.846	(参考) 0.8 m3			
埋戻し	Bf = 21.954−(0.846+(0.72×0.72×1.16)×10) = 15.095	15.1 m3			
残土処理	Rs = 21.954−15.095/0.9 = 5.182	5.2 m3			

道路照明設備

機器仕様書

1. 一般事項

1.1 適用範囲

本仕様書は、みやぎ県北高速幹線道路に設置する道路情報表示設備に適用する。

1.2 適用規格基準等

本設備は、本仕様書によるほか、次の諸規格および関係法令等に適合したものとする。

① 電気通信設備工事共通仕様書
② 道路・トンネル照明設置基準・同解説（H28）日本道路協会
③ 道路・トンネル照明器材仕様書（H27）（建設電気技術協会）
④ LED道路・トンネル照明導入ガイドライン（案）平成 27 年 3 月 国土交通省
⑤ 日本工業規格(JIS)
⑥ 日本照明器具工業会規格(JIL)
⑦ 日本電気工業会規格（JEM）
⑧ 電気学会電気規格調査会標準規格（JEC）
⑨ 電気設備技術基準
⑩ その他関係法令及び規格

1.3 周囲条件

本設備に使用する各機器は、下記の条件において正常に動作すること。

項　　目	設置場所	条　　件
周囲温度	屋外	－20℃～40℃
	屋内	0℃～40℃
相対湿度	屋外	20%～95%
	屋内	40%～95%
風速	屋外	50m/s

2. 設備構成

本設備の設備構成は下表の通りとし、数量は図面によるものとする。

項　目	仕　様	数量	備　考
LED 道路灯	LED	1 灯	KCE050-2
	LED	2 灯	KCE050-2C
	LED	2 灯	KCE070-2
	LED	2 灯	KCE100-2

3. 機材仕様

3.1 LED灯具

本設備を構成するLED灯具について定める。

3.2 総則

(1) 適用基準

明かり部道路照明に用いるLED灯具については、LED道路・トンネル照明導入ガイドライン（案）平成 27 年 3 月 国土交通省の 4.1 項及び 4.2 項及び道路・トンネル照明器材仕様書（H27）（建設電気技術協会）の道路照明器具に準拠する。

(2) 特記事項

以下の書類を提出するものとする。

① 器材の仕様に関する図書。

② 本仕様書及び図面の設計条件に基づく照明設計資料。

- 光度値（水平角 0～360°、鉛直角 0～90° の光度値を 1° 又は 5° 刻みに記入した表）
- 輝度分布図
- 照度分布図
- 定格光束

③ LEDモジュールの定格寿命（60,000 時間以上）を証明する資料。