参考図書

令和5年度

仙松維第6号

仙台松島道路　路肩構造改修工事

数　量　計　算　書

【 実 施 】

宮城県道路公社

数　量　総　括　表

数 量 総 括 表 (1)

工　　種	種　　別	細　　別	規　　格	単位	数量	設計計上	摘　要
土　　工							
	切 土 工						
		掘削	片　切	m3	474.95	470	
	盛 土 工						
		路体盛土	W＜1.0m	m3	163.7	160	
			1.0m≦W＜2.5m	m3	119.1	120	
			2.5m≦W＜4.0m	m3	0.0	0	
構造物土工	作業土工						
		床堀		m3	412.5	410	
		埋戻し		m3	154.8	150	
		残土		m3	412.5	410	
排水工							
	側溝工	U型側溝	240×240	m	1.0	1	
			360×360	m	5.2	5	
			600×600	m	14.8	15	
		可変側溝	400×400	m	8.0	8	
			400×500	m	59.0	59	
			400×600	m	19.5	20	
		円型水路	φ400	m	823.3	823	
			φ500	m	126.8	127	
		U型側溝蓋	グレーチング 300×300	m	73.0	73	
	集水桝工	集水桝A	600×600×700	箇所	2.0	2	
		集水桝A	700×700×600	箇所	1.0	1	
		集水桝A	700×700×700	箇所	8.0	8	
		集水桝A	700×700×800	箇所	2.0	2	
		集水桝B	600×600×700	箇所	15.0	15	
		集水桝B	700×700×800	箇所	2.0	2	

数 量 総 括 表 (2)

工　種	種　別	細　別	規　格	単位	数量	設計計上	摘　要
舗装工							
	ｱｽﾌｧﾙﾄ舗装工						
		表層工	ポーラスAs(13) t=5cm	m2	886.8	890	
		基層工	粗粒度As(20) t=5cm	m2	660.6	660	
		上層路盤工	瀝青安定処理 t=10cm	m2	660.6	660	
		下層路盤工	クラッシャーランRC-40 t=32cm	m2	660.6	660	
	コンクリートシール工						
		コンクリートシール	t=10cm	m2	1117.6	1,120	
付属施設工							
	縁石工	アスカーブ	ｱｽﾌｧﾙﾄｺﾝｸﾘｰﾄ	m	950.1	950	
安全施設工							
	防護柵工	ガードレール撤去復旧	Gr-A-4E	m	225.1	225	
撤去工							
	構造物取壊し工						
		舗装切断工	t=20cm	m	1101.0	1,100	
		舗装版取壊し	ｱｽﾌｧﾙﾄ舗装 t=20cm	m2	224.7	220	
		アスファルト廃材		m3	44.9	45	
	構造物取壊し工	コンクリート取壊し	(有筋)	m3	90.0	90	
		コンクリート取壊し	(無筋)	m3	4.8	5	
		グレーチング蓋撤去		枚	156	156	

土 工 数 量 計 算 書

土工 数量集計表

本線

工　　種	細　　別	規　　格	単位	数　　量	摘　要
掘削工			式	1	
	片切掘削	土砂	m3	475.0	
盛土工			式	1	
	路体盛土	W＜1.0m	m3	163.7	
		1.0m＜W≦2.5m	m3	119.1	
		2.5m＜W≦4.0m	m3	0.0	
作業土工					
		床堀	m3	412.5	
		埋戻し	m3	154.8	
		残土	m3	412.5	

土工計算書

項　目	算　　式	数　量
掘削工		
片切掘削	路肩取壊し分	
土砂	V=　115.4　+　359.6　=	475.0　m3
盛土工		
路体盛土		
W＜1.0m	V=　163.7　=	163.7　m3
1.0m＜W≦2.5m	V=　119.1　=	119.1　m3
2.5m＜W≦4.0m	V=　0.0　=	0.0　m3

土　工　計　算　書

測　　点	距　離	掘削工						備考
		片切掘削						
		土砂						
		断面積	平均断面積	土　　量	断面積	平均断面積	土　　量	
NO.　56 +　12.500								
NO.　57 +　0.000	7.500	0.6	0.30	2.3				
NO.　58 +　0.000	20.000	0.2	0.40	8.0				
NO.　59 +　0.000	20.000	0.1	0.15	3.0				
NO.　60 +　0.000	20.000	0.1	0.10	2.0				
NO.　61 +　0.000	20.000	0.1	0.10	2.0				
NO.　62 +　0.000	20.000	0.1	0.10	2.0				
NO.　63 +　0.000	20.000	0.1	0.10	2.0				
NO.　63 +　4.000	4.000	0.1	0.10	0.4				63+0の断面流用
NO.　75 +　18.100		0.1						76+0の断面流用
NO.　76 +　0.000	1.900	0.1	0.10	0.2				
NO.　77 +　0.000	20.000	0.1	0.10	2.0				
NO.　77 +　13.000	13.000	0.1	0.10	1.3				
NO.　78 +　0.000	7.000	0.1	0.10	0.7				
NO.　78 +　11.300	11.300	0.1	0.10	1.1				KA9-2
NO.　79 +　0.000	8.700	0.1	0.10	0.9				
NO.　79 +　9.500	9.500	0.1	0.10	1.0				79+0の断面流用

土　工　計　算　書

測　　点	距　離	掘削工						備考
		片切掘削						
		土砂						
		断面積	平均断面積	土　　量	断面積	平均断面積	土　　量	
NO.　81 +　19.500								82+0の断面流用
NO.　82 +　0.000	0.500		0.00	0.0				
NO.　83 +　0.000	20.000	0.1	0.05	1.0				
NO.　83 +　17.000	17.000	0.1	0.10	1.7				
NO.　84 +　0.000	3.000	0.1	0.10	0.3				
NO.　85 +　0.000	20.000		0.05	1.0				
NO.　85 +　0.200	0.200		0.00	0.0				KA10-1
NO.　86 +　0.000	19.800		0.00	0.0				
NO.　87 +　0.000	20.000		0.00	0.0				
NO.　88 +　0.000	20.000	0.1	0.05	1.0				
NO.　89 +　0.000	20.000	0.1	0.10	2.0				
NO.　90 +　0.000	20.000	0.1	0.10	2.0				
NO.　90 +　0.200	0.200	0.1	0.10	0.0				KE10-1
NO.　91 +　0.000	19.800	0.1	0.10	2.0				
NO.　92 +　0.000	20.000	0.1	0.10	2.0				
NO.　93 +　0.000	20.000	0.1	0.10	2.0				
NO.　94 +　0.000	20.000		0.05	1.0				
NO.　95 +　0.000	20.000	0.1	0.05	1.0				
NO.　96 +　0.000	20.000		0.05	1.0				
NO.　97 +　0.000	20.000	0.1	0.05	1.0				
NO.　97 +　14.900	14.900	0.1	0.10	1.5				KE10-2
NO.　98 +　0.000	5.100		0.05	0.3				
NO.　99 +　0.000	20.000		0.00	0.0				
NO.　100 +　0.000	20.000		0.00	0.0				
NO.　101 +　0.000	20.000	0.3	0.15	3.0				
NO.　102 +　0.000	20.000	0.2	0.25	5.0				
NO.　102 +　8.000	8.000	0.3	0.25	2.0				
NO.　102 +　14.900	6.900	0.3	0.30	2.1				KA10-2
NO.　102 +　18.900	4.000	0.3	0.30	1.2				102+14.9の断面流用
NO.　124 +　3.300		0.1						125+0の断面流用
NO.　125 +　0.000	16.700	0.1	0.10	1.7				
NO.　126 +　0.000	20.000	0.1	0.10	2.0				
NO.　127 +　0.000	20.000	0.1	0.10	2.0				
NO.　128 +　0.000	20.000		0.05	1.0				
NO.　129 +　0.000	20.000		0.00	0.0				
NO.　129 +　10.500	10.500		0.00	0.0				
NO.　130 +　0.000	9.500		0.00	0.0				
NO.　131 +　0.000	20.000	0.1	0.05	1.0				
NO.　132 +　0.000	20.000	0.1	0.10	2.0				
NO.　132 +　6.500	6.500	0.1	0.10	0.7				132+0の断面流用
NO.　137 +　16.600		0.1						138+0の断面流用
NO.　138 +　0.000	3.400	0.1	0.10	0.3				

土　工　計　算　書

測　　点	距　離	掘削工						備考
		片切掘削						
		土砂						
		断面積	平均断面積	土　　量	断面積	平均断面積	土　　量	
NO.　138 +　0.000		0.1						
NO.　139 +　0.000	20.000	0.1	0.10	2.0				
NO.　140 +　0.000	20.000	0.1	0.10	2.0				
NO.　141 +　0.000	20.000	0.1	0.10	2.0				
NO.　142 +　0.000	20.000	0.1	0.10	2.0				
NO.　143 +　0.000	20.000	0.1	0.10	2.0				
NO.　144 +　0.000	20.000	0.1	0.10	2.0				
NO.　145 +　0.000	20.000	0.1	0.10	2.0				
NO.　145 +　12.000	12.000	0.1	0.10	1.2				
NO.　146 +　0.000	8.000	0.1	0.10	0.8				
NO.　146 +　14.700	14.700		0.05	0.7				KE11-2
NO.　147 +　0.000	5.300		0.00	0.0				
NO.　148 +　0.000	20.000		0.00	0.0				
NO.　149 +　0.000	20.000	0.1	0.05	1.0				
NO.　149 +　18.700	18.700	0.1	0.10	1.9				149+0の断面流用
NO.　153 +　1.100		0.3						154+0の断面流用
NO.　154 +　0.000	18.900	0.3	0.30	5.7				
NO.　155 +　0.000	20.000	0.3	0.30	6.0				
NO.　156 +　0.000	20.000	0.3	0.30	6.0				
NO.　156 +　14.500	14.500	0.3	0.30	4.4				156+0の断面流用
合　　計	1101.0			115.4			0.0	

土　工　計　算　書

測　　点	距　離	盛土工									備考
		路体盛土			路体盛土			路体盛土			
		W＜1.0m			1.0m≦W＜2.5m			2.5m≦W＜4.0m			
		断面積	平均断面積	土　　量	断面積	平均断面積	土　　量	断面積	平均断面積	土　　量	
NO.　56 +　12.500		0.2									
NO.　57 +　0.000	7.500	0.2	0.20	1.5		0.00	0.0		0.00	0.0	
NO.　58 +　0.000	20.000	0.2	0.20	4.0		0.00	0.0		0.00	0.0	
NO.　59 +　0.000	20.000		0.10	2.0	0.2	0.10	2.0		0.00	0.0	
NO.　60 +　0.000	20.000	0.2	0.10	2.0		0.10	2.0		0.00	0.0	
NO.　61 +　0.000	20.000	0.2	0.20	4.0		0.00	0.0		0.00	0.0	
NO.　62 +　0.000	20.000	0.2	0.20	4.0		0.00	0.0		0.00	0.0	
NO.　63 +　0.000	20.000	0.2	0.20	4.0		0.00	0.0		0.00	0.0	
NO.　63 +　4.000	4.000	0.2	0.20	0.8		0.00	0.0		0.00	0.0	63+0の断面流用
NO.　75 +　18.100		0.2									76+0の断面流用
NO.　76 +　0.000	1.900	0.2	0.20	0.4		0.00	0.0		0.00	0.0	
NO.　77 +　0.000	20.000	0.2	0.20	4.0		0.00	0.0		0.00	0.0	
NO.　77 +　13.000	13.000	0.2	0.20	2.6		0.00	0.0		0.00	0.0	
NO.　78 +　0.000	7.000	0.2	0.20	1.4		0.00	0.0		0.00	0.0	
NO.　78 +　11.300	11.300	0.2	0.20	2.3		0.00	0.0		0.00	0.0	KA9-2
NO.　79 +　0.000	8.700	0.2	0.20	1.7		0.00	0.0		0.00	0.0	
NO.　79 +　9.500	9.500	0.2	0.20	1.9		0.00	0.0		0.00	0.0	79+0の断面流用

土　工　計　算　書

測　　点	距　離	盛土工									備考
		路体盛土			路体盛土			路体盛土			
		W＜1.0m			1.0m≦W＜2.5m			2.5m≦W＜4.0m			
		断面積	平均断面積	土　量	断面積	平均断面積	土　量	断面積	平均断面積	土　量	
NO.　81 +　19.500		0.4									82+0の断面流用
NO.　82 +　0.000	0.500	0.4	0.40	0.2		0.00	0.0		0.00	0.0	
NO.　83 +　0.000	20.000	0.2	0.30	6.0		0.00	0.0		0.00	0.0	
NO.　83 +　17.000	17.000	0.2	0.20	3.4		0.00	0.0		0.00	0.0	
NO.　84 +　0.000	3.000	0.2	0.20	0.6		0.00	0.0		0.00	0.0	
NO.　85 +　0.000	20.000	0.2	0.20	4.0		0.00	0.0		0.00	0.0	
NO.　85 +　0.200	0.200	0.2	0.20	0.0		0.00	0.0		0.00	0.0	KA10-1
NO.　86 +　0.000	19.800		0.10	2.0	0.2	0.10	2.0		0.00	0.0	
NO.　87 +　0.000	20.000	0.2	0.10	2.0		0.10	2.0		0.00	0.0	
NO.　88 +　0.000	20.000	0.2	0.20	4.0		0.00	0.0		0.00	0.0	
NO.　89 +　0.000	20.000	0.2	0.20	4.0		0.00	0.0		0.00	0.0	
NO.　90 +　0.000	20.000	0.2	0.20	4.0		0.00	0.0		0.00	0.0	
NO.　90 +　0.200	0.200	0.2	0.20	0.0		0.00	0.0		0.00	0.0	KE10-1
NO.　91 +　0.000	19.800	0.2	0.20	4.0		0.00	0.0		0.00	0.0	
NO.　92 +　0.000	20.000	0.2	0.20	4.0		0.00	0.0		0.00	0.0	
NO.　93 +　0.000	20.000	0.2	0.20	4.0		0.00	0.0		0.00	0.0	
NO.　94 +　0.000	20.000	0.2	0.20	4.0		0.00	0.0		0.00	0.0	
NO.　95 +　0.000	20.000		0.10	2.0	0.4	0.20	4.0		0.00	0.0	
NO.　96 +　0.000	20.000		0.00	0.0	0.5	0.45	9.0		0.00	0.0	
NO.　97 +　0.000	20.000	0.2	0.10	2.0		0.25	5.0		0.00	0.0	
NO.　97 +　14.900	14.900		0.10	1.5	0.4	0.20	3.0		0.00	0.0	KE10-2
NO.　98 +　0.000	5.100		0.00	0.0	0.6	0.50	2.5		0.00	0.0	
NO.　99 +　0.000	20.000	0.3	0.15	3.0		0.30	6.0		0.00	0.0	
NO.　100 +　0.000	20.000	0.2	0.25	5.0		0.00	0.0		0.00	0.0	
NO.　101 +　0.000	20.000	0.1	0.15	3.0		0.00	0.0		0.00	0.0	
NO.　102 +　0.000	20.000	0.1	0.10	2.0		0.00	0.0		0.00	0.0	
NO.　102 +　8.000	8.000	0.1	0.10	0.8		0.00	0.0		0.00	0.0	
NO.　102 +　14.900	6.900	0.1	0.10	0.7		0.00	0.0		0.00	0.0	KA10-2
NO.　102 +　18.900	4.000	0.1	0.10	0.4		0.00	0.0		0.00	0.0	102+14.9の断面流用
NO.　124 +　3.300		0.2									125+0の断面流用
NO.　125 +　0.000	16.700	0.2	0.20	3.3		0.00	0.0		0.00	0.0	
NO.　126 +　0.000	20.000	0.2	0.20	4.0		0.00	0.0		0.00	0.0	
NO.　127 +　0.000	20.000	0.2	0.20	4.0		0.00	0.0		0.00	0.0	
NO.　128 +　0.000	20.000	0.2	0.20	4.0		0.00	0.0		0.00	0.0	
NO.　129 +　0.000	20.000		0.10	2.0	1.1	0.55	11.0		0.00	0.0	
NO.　129 +　10.500	10.500		0.00	0.0	1.1	1.10	11.6		0.00	0.0	
NO.　130 +　0.000	9.500		0.00	0.0	1.0	1.05	10.0		0.00	0.0	
NO.　131 +　0.000	20.000	0.2	0.10	2.0		0.50	10.0		0.00	0.0	
NO.　132 +　0.000	20.000	0.2	0.20	4.0		0.00	0.0		0.00	0.0	
NO.　132 +　6.500	6.500	0.2	0.20	1.3		0.00	0.0		0.00	0.0	132+0の断面流用

土　工　計　算　書

測　　点	距　離	盛土工									備考
		路体盛土			路体盛土			路体盛土			
		W＜1.0m			1.0m≦W＜2.5m			2.5m≦W＜4.0m			
		断面積	平均断面積	土　量	断面積	平均断面積	土　量	断面積	平均断面積	土　量	
NO. 137 + 16.600					0.2						138+0の断面流用
NO. 138 + 0.000	3.400		0.00	0.0	0.2	0.20	0.7		0.00	0.0	
NO. 138 + 0.000					0.2						
NO. 139 + 0.000	20.000	0.2	0.10	2.0		0.10	2.0		0.00	0.0	
NO. 140 + 0.000	20.000	0.2	0.20	4.0		0.00	0.0		0.00	0.0	
NO. 141 + 0.000	20.000	0.2	0.20	4.0		0.00	0.0		0.00	0.0	
NO. 142 + 0.000	20.000		0.10	2.0	0.2	0.10	2.0		0.00	0.0	
NO. 143 + 0.000	20.000		0.00	0.0	0.2	0.20	4.0		0.00	0.0	
NO. 144 + 0.000	20.000	0.2	0.10	2.0		0.10	2.0		0.00	0.0	
NO. 145 + 0.000	20.000	0.2	0.20	4.0		0.00	0.0		0.00	0.0	
NO. 145 + 12.000	12.000	0.2	0.20	2.4		0.00	0.0		0.00	0.0	
NO. 146 + 0.000	8.000		0.10	0.8	0.2	0.10	0.8		0.00	0.0	
NO. 146 + 14.700	14.700		0.00	0.0	0.4	0.30	4.4		0.00	0.0	KE11-2
NO. 147 + 0.000	5.300		0.00	0.0	0.5	0.45	2.4		0.00	0.0	
NO. 148 + 0.000	20.000		0.00	0.0	0.5	0.50	10.0		0.00	0.0	
NO. 149 + 0.000	20.000		0.00	0.0	0.2	0.35	7.0		0.00	0.0	
NO. 149 + 18.700	18.700		0.00	0.0	0.2	0.20	3.7		0.00	0.0	149+0の断面流用
NO. 153 + 1.100		0.2									154+0の断面流用
NO. 154 + 0.000	18.900	0.2	0.20	3.8		0.00	0.0		0.00	0.0	
NO. 155 + 0.000	20.000	0.2	0.20	4.0		0.00	0.0		0.00	0.0	
NO. 156 + 0.000	20.000	0.2	0.20	4.0		0.00	0.0		0.00	0.0	
NO. 156 + 14.500	14.500	0.2	0.20	2.9		0.00	0.0		0.00	0.0	156+0の断面流用
合　　計	1101.0			163.7			119.1			0.0	

作業土工

作業土工名称		単位	数量	単位数量(1mあたり)			実数量		
				床掘	埋戻	残土	床掘	埋戻	残土
				m3	m3	m3	m3	m3	m3
U型側溝	240×240	m	1.0	0.43	0.20	0.23	0.4	0.2	0.2
	360×360	m	5.2	0.63	0.27	0.36	3.3	1.4	1.9
	600×600	m	14.8	1.13	0.42	0.71	16.7	6.2	10.5
可変側溝	400×600	式	1	28.00	7.10	20.90	28.0	7.1	20.9
円型水路	φ300	m	0.0	0.18	0.05	0.13	0.0	0.0	0.0
	φ350	m	0.0	0.26	0.09	0.17	0.0	0.0	0.0
	φ400	m	823.3	0.32	0.12	0.20	263.5	98.8	164.7
	φ500	m	126.8	0.51	0.19	0.32	64.7	24.1	40.6
集水桝A	500×500×600	箇所	0	0.48	0.24	0.24	0.0	0.0	0.0
集水桝A	600×600×700	箇所	2	0.78	0.40	0.38	1.6	0.8	0.8
集水桝A	700×700×600	箇所	1	0.64	0.28	0.36	0.6	0.3	0.4
集水桝A	700×700×700	箇所	8	0.90	0.44	0.46	7.2	3.5	3.7
集水桝A	700×700×800	箇所	2	1.16	0.60	0.56	2.3	1.2	1.1
集水桝A	800×800×900	箇所	0	1.60	0.80	0.80	0.0	0.0	0.0
集水桝B	500×500×600	箇所	0	0.48	0.24	0.24	0.0	0.0	0.0
集水桝B	600×600×700	箇所	15	0.78	0.40	0.38	11.7	6.0	5.7
集水桝B	700×700×800	箇所	2	1.16	0.60	0.56	2.3	1.2	1.1
集水桝B	800×800×900	箇所	0	1.60	0.80	0.80	0.0	0.0	0.0
合　計							412.5	154.8	258.1

排 水 工 数 量 計 算 書

排水工　集計表

種　　別	細　別	規　　格	算　　式	数 量
側溝工	U型側溝	240×240		1.0　m
	U型側溝	360×360		5.2　m
	U型側溝	600×600		14.8　m
	可変側溝	400×400		8.0　m
	可変側溝	400×500		59.0　m
	可変側溝	400×600		19.5　m
	円型水路	φ400		823.3　m
	円型水路	φ500		126.8　m
		グレーチング		
	U型側溝蓋	300×300		73.0　m
集水桝工	集水桝A	600×600×700		2　箇所
	集水桝A	700×700×600		1　箇所
	集水桝A	700×700×700		8　箇所
	集水桝A	700×700×800		2　箇所
	集水桝B	600×600×700		15　箇所
	集水桝B	700×700×800		2　箇所

構造物位置および延長(箇所)調書

U型側溝 240×240					
測　　点	左右	延長(m)	測　　点	左右	延長(m)
NO.　58　+　19.1	右	1.0			
小　　計		1.0	小　　計		0.0
			合　　計		1.0

構造物位置および延長(箇所)調書

U型側溝 360×360					
測　　点	左右	延長(m)	測　　点	左右	延長(m)
NO.　102　+　18.4	右	3.2			
NO.　156　+　14.0	右	2.0			
小　　計		5.2	小　　計		0.0
			合　　計		5.2

構造物位置および延長(箇所)調書

U型側溝 600×600					
測　　点	左右	延長(m)	測　　点	左右	延長(m)
NO.　63　+　3.5	右	2.0			
NO.　79　+　9.0	右	3.0			
NO.　82　+　0.0	右	1.5			
NO.　94　+　5.0	右	1.0			
NO.　119　+　11.8	右	1.0			
NO.　124　+　3.7	右	1.0			
NO.　132　+　6.0	右	1.5			
NO.　137　+　17.0	右	1.0			
NO.　149　+　18.2	右	1.8			
NO.　153　+　1.6	右	1.0			
小　　計		14.8	小　　計		0.0
合　　計		14.8	合　　計		0.0

構造物位置および延長(箇所)調書

可変側溝400×400～600					
測　　点	左右	延長(m)	測　　点	左右	延長(m)
NO.　98　+　10.5 NO.　102　+　17.9	右	86.5			
小　　計		86.5	小　　計		0.0
			合　　計		86.5

構造物位置および延長(箇所)調書

円型水路　φ400						
測　　点	左右	延長(m)	測　　点	左右	延長(m)
NO. 75 + 18.1 NO. 77 + 19.5	右	41.3			
NO. 78 + 0.5 NO. 79 + 8.5	右	28.2			
NO. 82 + 0.5 NO. 84 + 9.5	右	49.1			
NO. 84 + 10.5 NO. 86 + 19.5	右	49.0			
NO. 87 + 0.5 NO. 89 + 9.5	右	48.4			
NO. 89 + 10.5 NO. 91 + 19.5	右	42.9			
NO. 92 + 0.5 NO. 94 + 4.5	右	42.9			
NO. 94 + 5.5 NO. 96 + 19.5	右	52.6			
NO. 97 + 0.5 NO. 98 + 9.5	右	28.7			
NO. 124 + 4.2 NO. 125 + 19.5	右	36.0			
NO. 126 + 0.0 NO. 127 + 19.5	右	39.8			
NO. 128 + 0.5 NO. 129 + 19.5	右	40.0			
NO. 130 + 0.5 NO. 132 + 5.5	右	46.4			
NO. 137 + 17.5 NO. 140 + 9.5	右	52.8			
NO. 140 + 10.5 NO. 142 + 19.5	右	50.0			
NO. 143 + 0.5 NO. 145 + 9.5	右	50.0			
NO. 145 + 10.5 NO. 147 + 19.5	右	50.0			
NO. 148 + 0.5 NO. 149 + 17.7	右	37.7			
NO. 153 + 2.2 NO. 154 + 19.5	右	37.5			
NO. 155 + 0.5 NO. 156 + 13.5	右	32.7			
小　　計		823.3	小　　計		0.0
			合　　計		823.3

構造物位置および延長(箇所)調書

円型水路 φ500					
測　　点	左右	延長(m)	測　　点	左右	延長(m)
NO. 56 + 12.5 NO. 58 + 18.6	右	45.5			
NO. 58 + 19.6 NO. 61 + 9.5	右	49.2			
NO. 61 + 10.5 NO. 63 + 3.0	右	32.1			
小　　計		126.8	小　　計		0.0
			合　　計		126.8

構造物位置および延長(箇所)調書

U型側溝 300用グレーチング蓋					
測　　点	左右	延長(m)	測　　点	左右	延長(m)
NO.　115　+　18.0 NO.　119　+　10.8	右	73.0			
小　　計		73.0	小　　計		0.0
			合　　計		73.0

構造物位置および延長(箇所)調書

集水桝A 600×600×700					
測　　点	左右	延長(箇所)	測　　点	左右	延長(箇所)
NO.　102　+　18.4	右	1			
NO.　156　+　14.0	右	1			
小　　計		2	小　　計		0
			合　　計		2

構造物位置および延長(箇所)調書

集水桝A 700×700×600					
測　　点	左右	延長(箇所)	測　　点	左右	延長(箇所)
NO.　119　+　11.8	右	1			
小　　計		1	小　　計		0
			合　　計		1

構造物位置および延長(箇所)調書

集水桝A 700×700×700					
測　　点	左右	延長(箇所)	測　　点	左右	延長(箇所)
NO.　79　+　9.0	右	1			
NO.　82　+　0.0	右	1			
NO.　94　+　5.0	右	1			
NO.　124　+　3.7	右	1			
NO.　132　+　6.0	右	1			
NO.　137　+　17.0	右	1			
NO.　149　+　18.2	右	1			
NO.　153　+　1.6	右	1			
小　　計		8	小　　計		0
			合　　計		8

構造物位置および延長(箇所)調書

集水桝A 700×700×800					
測　　点	左右	延長(箇所)	測　　点	左右	延長(箇所)
NO.　58　+　19.1	右	1			
NO.　63　+　3.5	右	1			
小　　計		2	小　　計		0
			合　　計		2

構造物位置および延長(箇所)調書

集水桝B 600×600×700					
測　　点	左右	延長(箇所)	測　　点	左右	延長(箇所)
NO.　78　+　0.0	右	1			
NO.　84　+　10.0	右	1			
NO.　87　+　0.0	右	1			
NO.　89　+　10.0	右	1			
NO.　92　+　0.0	右	1			
NO.　97　+　0.0	右	1			
NO.　98　+　10.0	右	1			
NO.　126　+　0.0	右	1			
NO.　128　+　0.0	右	1			
NO.　130　+　0.0	右	1			
NO.　140　+　10.0	右	1			
NO.　143　+　0.0	右	1			
NO.　145　+　10.0	右	1			
NO.　148　+　0.0	右	1			
NO.　155　+　0.0	右	1			
小　　計		15	小　　計		0
			合　　計		15

構造物位置および延長(箇所)調書

集水桝B 700×700×800					
測　　点	左右	延長(箇所)	測　　点	左右	延長(箇所)
NO.　56　+　12.0	右	1			
NO.　61　+　10.0	右	1			
小　計		2	小　計		0
			合　計		2

舗 装 工 数 量 計 算 書

舗装工集計表【本線】

工　　種	細　　別	規　　格	単位	数　　量	摘　要
舗装工			式	1	
	表層工	ポーラスAS(13)　t=5cm	m^2	886.8	
	基層工	粗粒度As(20)　t=5cm	m^2	660.6	
	上層路盤工	瀝青安定処理　t=10cm	m^2	660.6	
	下層路盤工	クラッシャーランRC-40　t=32cm	m^2	660.6	
コンクリートシール工					
	コンクリートシール	t=10cm	m^2	1117.6	

舗装工数量計算書【本線】(1/1)

測　　点	距　離	表層工 ポーラスAs(13) t=5cm			基層工 粗粒度As(20) t=5cm			上層路盤工 瀝青安定処理 t=10cm			下層路盤工 クラッシャーランRC-40 t=32cm			備考
		幅(m)	平均幅(m)	面積(m2)	幅(m)	平均幅(m)	面積(m2)	幅(m)	平均幅(m)	面積(m2)	幅(m)	平均幅(m)	面積(m2)	
NO. 56 + 12.500		0.870			0.600			0.600			0.600			φ500
NO. 63 + 4.000	131.5	0.870	0.870	114.41	0.600	0.600	78.90	0.600	0.600	78.90	0.600	0.600	78.90	φ500
NO. 75 + 18.100		0.820			0.600			0.600			0.600			φ400
NO. 79 + 9.500	71.4	0.820	0.820	58.55	0.600	0.600	42.84	0.600	0.600	42.84	0.600	0.600	42.84	φ400
NO. 81 + 19.500		0.820			0.600			0.600			0.600			φ400
NO. 97 + 0.000	300.5	0.820	0.820	246.41	0.600	0.600	180.30	0.600	0.600	180.30	0.600	0.600	180.30	φ400
NO. 98 + 0.000	20.0	0.820	0.820	16.40	0.600	0.600	12.00	0.600	0.600	12.00	0.600	0.600	12.00	φ400-H-2
NO. 98 + 10.000	10.0	0.820	0.820	8.20	0.600	0.600	6.00	0.600	0.600	6.00	0.600	0.600	6.00	φ400-H-2
NO. 98 + 10.000		0.550			0.600			0.600			0.600			可変400-H
NO. 99 + 0.000	10.0	0.550	0.685	6.85	0.600	0.600	6.00	0.600	0.600	6.00	0.600	0.600	6.00	可変400-H
NO. 100 + 0.000	20.0	0.550	0.550	11.00	0.600	0.600	12.00	0.600	0.600	12.00	0.600	0.600	12.00	可変400
NO. 102 + 18.900	58.9	0.550	0.550	32.40	0.600	0.600	35.34	0.600	0.600	35.34	0.600	0.600	35.34	可変400
NO. 124 + 3.300		0.820			0.600			0.600			0.600			φ400
NO. 128 + 0.000	76.7	0.820	0.820	62.89	0.600	0.600	46.02	0.600	0.600	46.02	0.600	0.600	46.02	φ400
NO. 129 + 0.000	20.0	0.820	0.820	16.40	0.600	0.600	12.00	0.600	0.600	12.00	0.600	0.600	12.00	φ400-H-1
NO. 130 + 0.000	20.0	0.820	0.820	16.40	0.600	0.600	12.00	0.600	0.600	12.00	0.600	0.600	12.00	φ400-H-1
NO. 131 + 0.000	20.0	0.820	0.820	16.40	0.600	0.600	12.00	0.600	0.600	12.00	0.600	0.600	12.00	φ400
NO. 132 + 6.500	26.5	0.820	0.820	21.73	0.600	0.600	15.90	0.600	0.600	15.90	0.600	0.600	15.90	φ400
NO. 137 + 16.600		0.820			0.600			0.600			0.600			φ400
NO. 146 + 0.000	163.4	0.820	0.820	133.99	0.600	0.600	98.04	0.600	0.600	98.04	0.600	0.600	98.04	φ400
NO. 147 + 0.000	20.0	0.820	0.820	16.40	0.600	0.600	12.00	0.600	0.600	12.00	0.600	0.600	12.00	φ400-H-2
NO. 148 + 0.000	20.0	0.820	0.820	16.40	0.600	0.600	12.00	0.600	0.600	12.00	0.600	0.600	12.00	φ400-H-2
NO. 149 + 0.000	20.0	0.820	0.820	16.40	0.600	0.600	12.00	0.600	0.600	12.00	0.600	0.600	12.00	φ400
NO. 149 + 18.700	18.7	0.820	0.820	15.33	0.600	0.600	11.22	0.600	0.600	11.22	0.600	0.600	11.22	φ400
NO. 153 + 1.100		0.820			0.600			0.600			0.600			φ400
NO. 156 + 14.500	73.4	0.820	0.820	60.19	0.600	0.600	44.04	0.600	0.600	44.04	0.600	0.600	44.04	φ400
合　　計	1101.0			886.75			660.60			660.60			660.60	

コンクリートシール工　計算書

測　　点	距　離	コンクリートシール			備考
		t=10cm			
		幅	平均幅	面積	
NO.　56 +　12.500		1.52			
NO.　57 +　0.000	7.500	0.57	1.05	7.8	
NO.　58 +　0.000	20.000	0.82	0.70	13.9	
NO.　59 +　0.000	20.000	1.59	1.21	24.1	
NO.　60 +　0.000	20.000	0.88	1.24	24.7	
NO.　61 +　0.000	20.000	0.83	0.86	17.1	
NO.　62 +　0.000	20.000	0.81	0.82	16.4	
NO.　63 +　0.000	20.000	0.73	0.77	15.4	
NO.　63 +　4.000	4.000	0.73	0.73	2.9	63+0の断面流用
NO.　75 +　18.100		0.83			76+0の断面流用
NO.　76 +　0.000	1.900	0.83	0.83	1.6	
NO.　77 +　0.000	20.000	0.99	0.91	18.2	
NO.　77 +　13.000	13.000	1.12	1.06	13.7	
NO.　78 +　0.000	7.000	1.13	1.13	7.9	
NO.　78 +　11.300	11.300	1.19	1.16	13.1	KA9-2
NO.　79 +　0.000	8.700	1.01	1.10	9.6	
NO.　79 +　9.500	9.500	1.01	1.01	9.6	79+0の断面流用
NO.　81 +　19.500		0.54			82+0の断面流用
NO.　82 +　0.000	0.500	0.54	0.54	0.3	
NO.　83 +　0.000	20.000	1.24	0.89	17.8	
NO.　83 +　17.000	17.000	1.07	1.16	19.6	
NO.　84 +　0.000	3.000	1.05	1.06	3.2	
NO.　85 +　0.000	20.000	0.54	0.80	15.9	
NO.　85 +　0.200	0.200	0.54	0.54	0.1	KA10-1
NO.　86 +　0.000	19.800	1.57	1.06	20.9	
NO.　87 +　0.000	20.000	1.08	1.33	26.5	
NO.　88 +　0.000	20.000	0.94	1.01	20.2	
NO.　89 +　0.000	20.000	0.94	0.94	18.8	
NO.　90 +　0.000	20.000	0.92	0.93	18.6	
NO.　90 +　0.200	0.200	0.92	0.92	0.2	KE10-1
NO.　91 +　0.000	19.800	0.97	0.95	18.7	
NO.　92 +　0.000	20.000	0.80	0.89	17.7	

コンクリートシール工　計算書

測　　点	距　離	コンクリートシール t=10cm 幅	平均幅	面積	備考
NO.　93 +　0.000	20.000	0.95	0.88	17.5	
NO.　94 +　0.000	20.000	1.35	1.15	23.0	
NO.　95 +　0.000	20.000	1.01	1.18	23.6	
NO.　96 +　0.000	20.000	1.14	1.08	21.5	
NO.　97 +　0.000	20.000	0.73	0.94	18.7	
NO.　97 +　14.900	14.900	1.56	1.15	17.1	KE10-2
NO.　98 +　0.000	5.100	1.56	1.56	8.0	
NO.　99 +　0.000	20.000	0.96	1.26	25.2	
NO.　100 +　0.000	20.000	0.75	0.86	17.1	
NO.　101 +　0.000	20.000	0.95	0.85	17.0	
NO.　102 +　0.000	20.000	0.85	0.90	18.0	
NO.　102 +　8.000	8.000	0.58	0.72	5.7	
NO.　102 +　14.900	6.900	0.82	0.70	4.8	KA10-2
NO.　102 +　18.900	4.000	0.82	0.82	3.3	102+14.9の断面流用
NO.　124 +　3.300		0.67			125+0の断面流用
NO.　125 +　0.000	16.700	0.67	0.67	11.2	
NO.　126 +　0.000	20.000	0.80	0.74	14.7	
NO.　127 +　0.000	20.000	0.68	0.74	14.8	
NO.　128 +　0.000	20.000	0.81	0.75	14.9	
NO.　129 +　0.000	20.000	0.54	0.68	13.5	
NO.　129 +　10.500	10.500	0.54	0.54	5.7	
NO.　130 +　0.000	9.500	0.54	0.54	5.1	
NO.　131 +　0.000	20.000	0.85	0.70	13.9	
NO.　132 +　0.000	20.000	0.72	0.79	15.7	
NO.　132 +　6.500	6.500	0.72	0.72	4.7	132+0の断面流用
NO.　137 +　16.600		1.66			138+0の断面流用
NO.　138 +　0.000	3.400	1.66	1.66	5.6	
NO.　138 +　0.000		1.66			
NO.　139 +　0.000	20.000	1.21	1.44	28.7	
NO.　140 +　0.000	20.000	1.09	1.15	23.0	
NO.　141 +　0.000	20.000	1.20	1.15	22.9	
NO.　142 +　0.000	20.000	1.32	1.26	25.2	
NO.　143 +　0.000	20.000	2.33	1.83	36.5	
NO.　144 +　0.000	20.000	1.12	1.73	34.5	
NO.　145 +　0.000	20.000	1.05	1.09	21.7	
NO.　145 +　12.000	12.000	0.78	0.92	11.0	
NO.　146 +　0.000	8.000	1.26	1.02	8.2	
NO.　146 +　14.700	14.700	1.45	1.36	19.9	KE11-2
NO.　147 +　0.000	5.300	1.48	1.47	7.8	
NO.　148 +　0.000	20.000	1.39	1.44	28.7	
NO.　149 +　0.000	20.000	1.32	1.36	27.1	

コンクリートシール工　計算書

測　　点	距　離	コンクリートシール			備考
		t=10cm			
		幅	平均幅	面積	
NO.　149 +　18.700	18.700	1.32	1.32	24.7	149+0の断面流用
NO.　153 +　1.100		0.78			154+0の断面流用
NO.　154 +　0.000	18.900	0.78	0.78	14.7	
NO.　155 +　0.000	20.000	0.98	0.88	17.6	
NO.　156 +　0.000	20.000	0.85	0.92	18.3	
NO.　156 +　14.500	14.500	0.85	0.85	12.3	156+0の断面流用
合　　計	1101.0			1117.6	

路肩取壊し・復旧工(φ400)

1 m 当たり

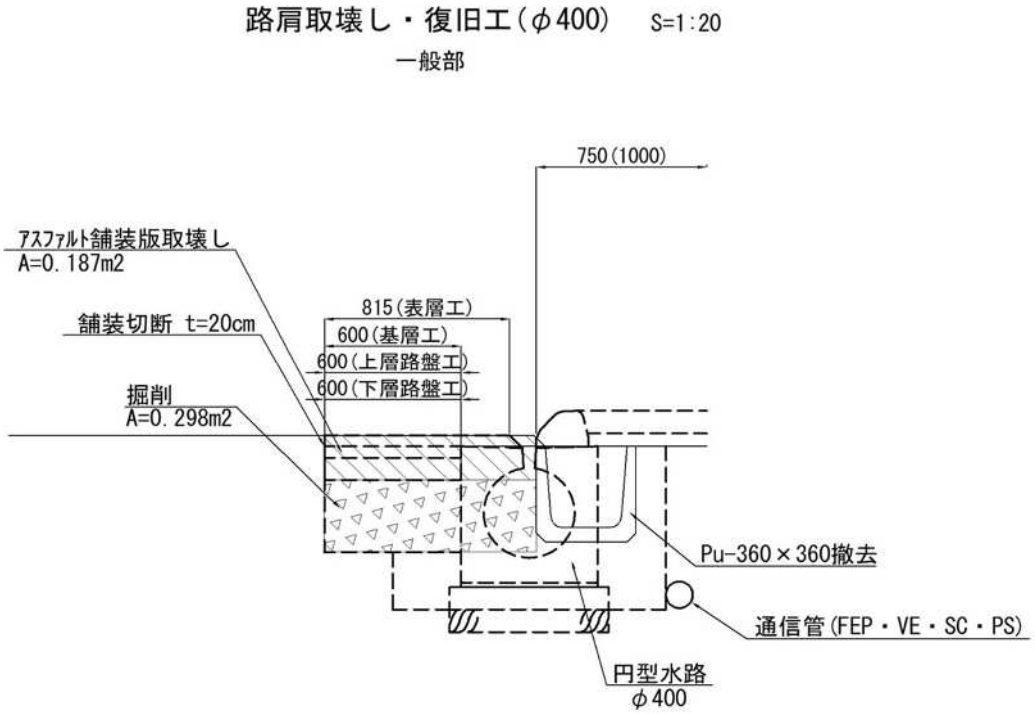

名称	規格	計算式		数量
舗装切断工	t=20cm	1.000	=	1.0 m
ｱｽﾌｧﾙﾄ舗装版取壊し	t=20cm	0.187	=	0.187 m3
掘削	土砂	0.298	=	0.298 m3
表層工	ポーラスAS(13) t=5cm	0.820	=	0.82 m
基層工	粗粒度As(20) t=5cm	0.600	=	0.60 m
上層路盤工	瀝青安定処理 t=10cm	0.600	=	0.60 m
下層路盤工	ｸﾗｯｼｬｰﾗﾝRC-40 t=32cm	0.600	=	0.60 m

路肩取壊し・復旧工(φ500)

1 m 当たり

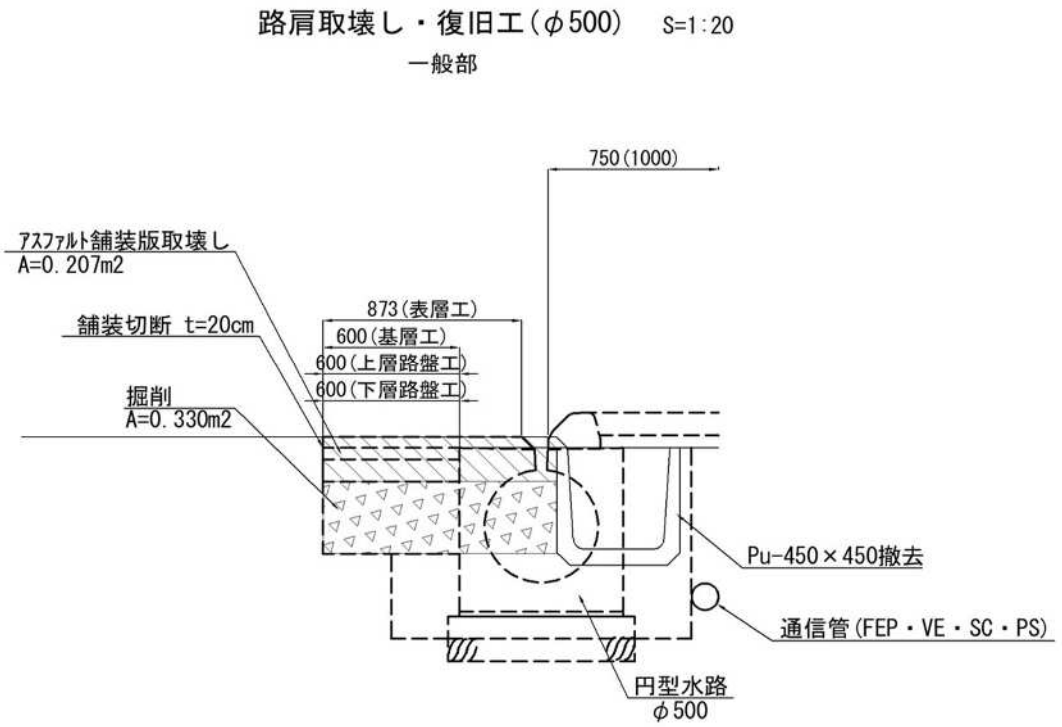

名称	規格	計算式		数量
舗装切断工	t=20cm	1.000	=	1.0 m
ｱｽﾌｧﾙﾄ舗装版取壊し	t=20cm	0.207	=	0.207 m3
掘削	土砂	0.330	=	0.330 m3
表層工	ポーラスAS(13) t=5cm	0.870	=	0.87 m
基層工	粗粒度As(20) t=5cm	0.600	=	0.60 m
上層路盤工	瀝青安定処理 t=10cm	0.600	=	0.60 m
下層路盤工	ｸﾗｯｼｬｰﾗﾝRC-40 t=32cm	0.600	=	0.60 m

路肩取壊し・復旧工(可変400)

1 m 当たり

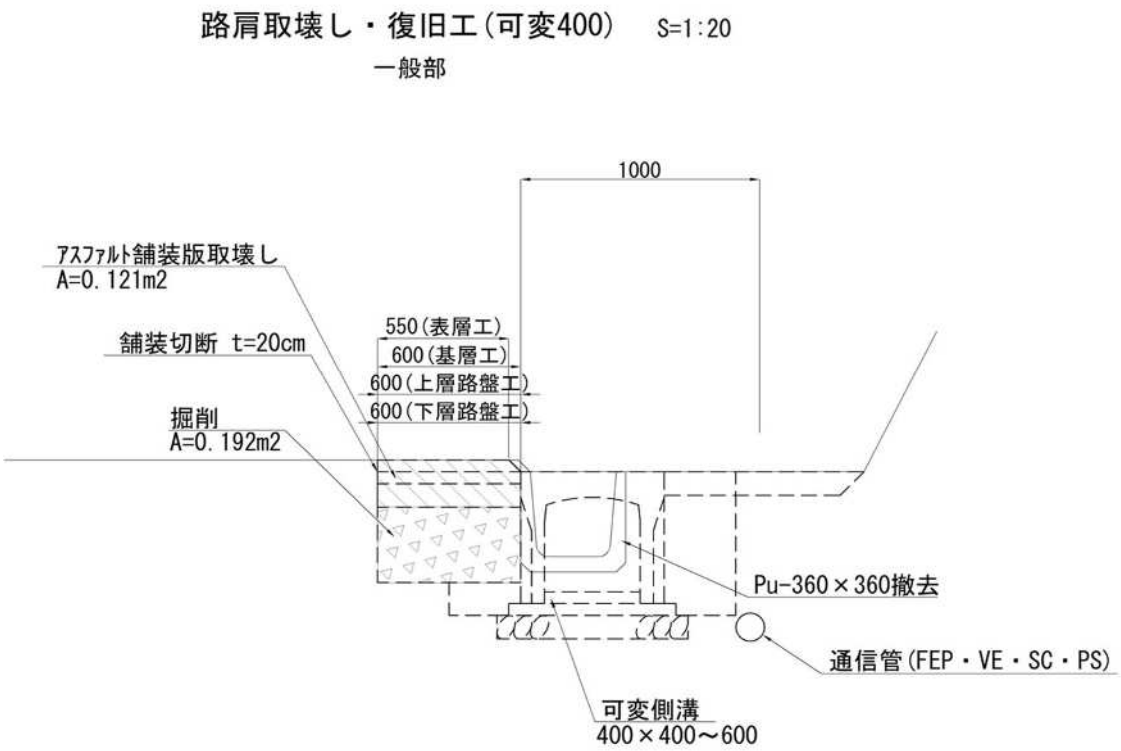

名称	規格	計算式		数量
舗装切断工	t=20cm	1.000	=	1.0 m
ｱｽﾌｧﾙﾄ舗装版取壊し	t=20cm	0.121	=	0.121 m3
掘削	土砂	0.192	=	0.192 m3
表層工	ポーラスAS(13) t=5cm	0.550	=	0.55 m
基層工	粗粒度As(20) t=5cm	0.600	=	0.60 m
上層路盤工	瀝青安定処理 t=10cm	0.600	=	0.60 m
下層路盤工	ｸﾗｯｼｬｰﾗﾝRC-40 t=32cm	0.600	=	0.60 m

路肩取壊し・復旧工(φ400-H-1)

1 m 当たり

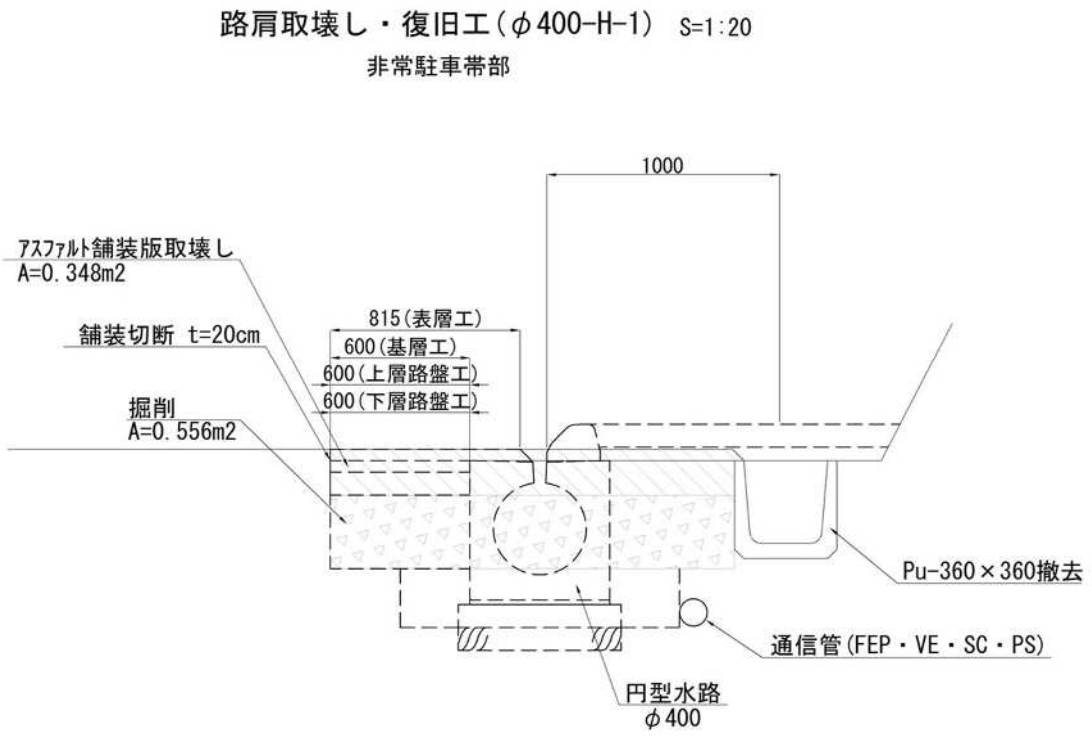

名称	規格	計算式		数量
舗装切断工	t=20cm	1.000	=	1.0 m
ｱｽﾌｧﾙﾄ舗装版取壊し	t=20cm	0.348	=	0.348 m3
掘削	土砂	0.556	=	0.556 m3
表層工	ポーラスAS(13) t=5cm	0.820	=	0.82 m
基層工	粗粒度As(20) t=5cm	0.600	=	0.60 m
上層路盤工	瀝青安定処理 t=10cm	0.600	=	0.60 m
下層路盤工	ｸﾗｯｼｬｰﾗﾝRC-40 t=32cm	0.600	=	0.60 m

路肩取壊し・復旧工(φ400-H-2)

1 m 当たり

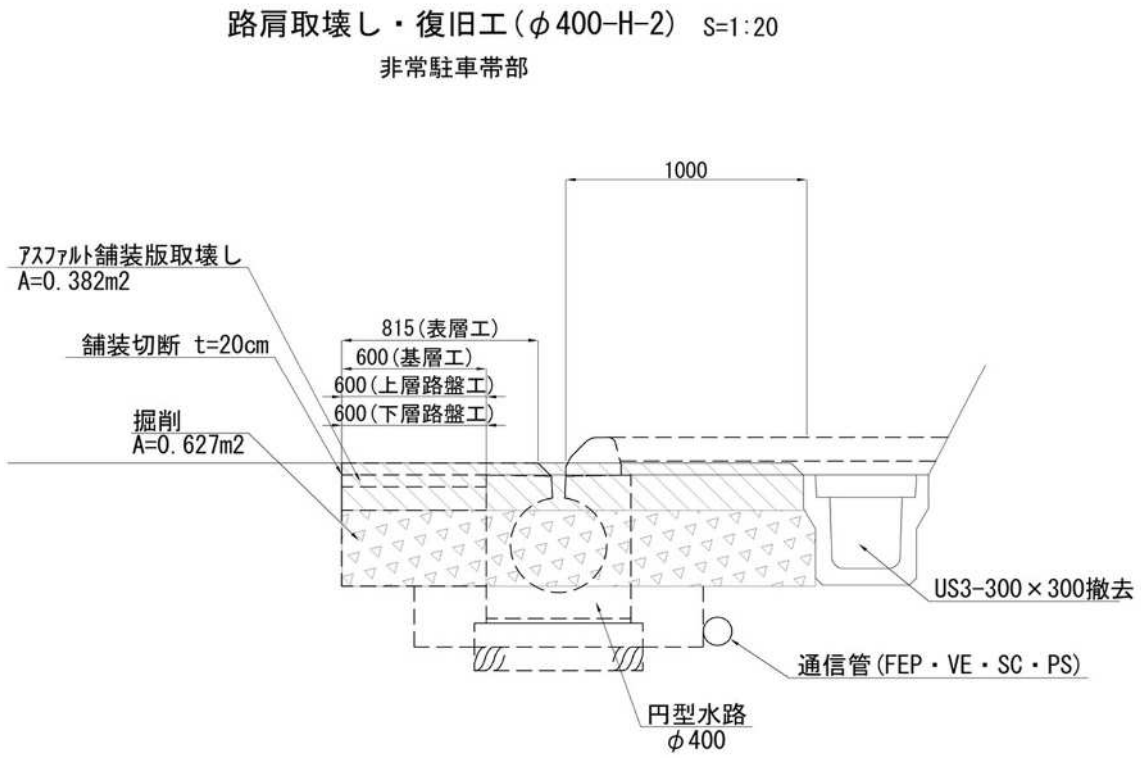

名称	規格	計算式		数量
舗装切断工	t=20cm	1.000	=	1.0 m
ｱｽﾌｧﾙﾄ舗装版取壊し	t=20cm	0.382	=	0.382 m3
掘削	土砂	0.627	=	0.627 m3
表層工	ポーラスAS(13) t=5cm	0.820	=	0.82 m
基層工	粗粒度As(20) t=5cm	0.600	=	0.60 m
上層路盤工	瀝青安定処理 t=10cm	0.600	=	0.60 m
下層路盤工	ｸﾗｯｼｬｰﾗﾝRC-40 t=32cm	0.600	=	0.60 m

路肩取壊し・復旧工(可変400-H)

1 m 当たり

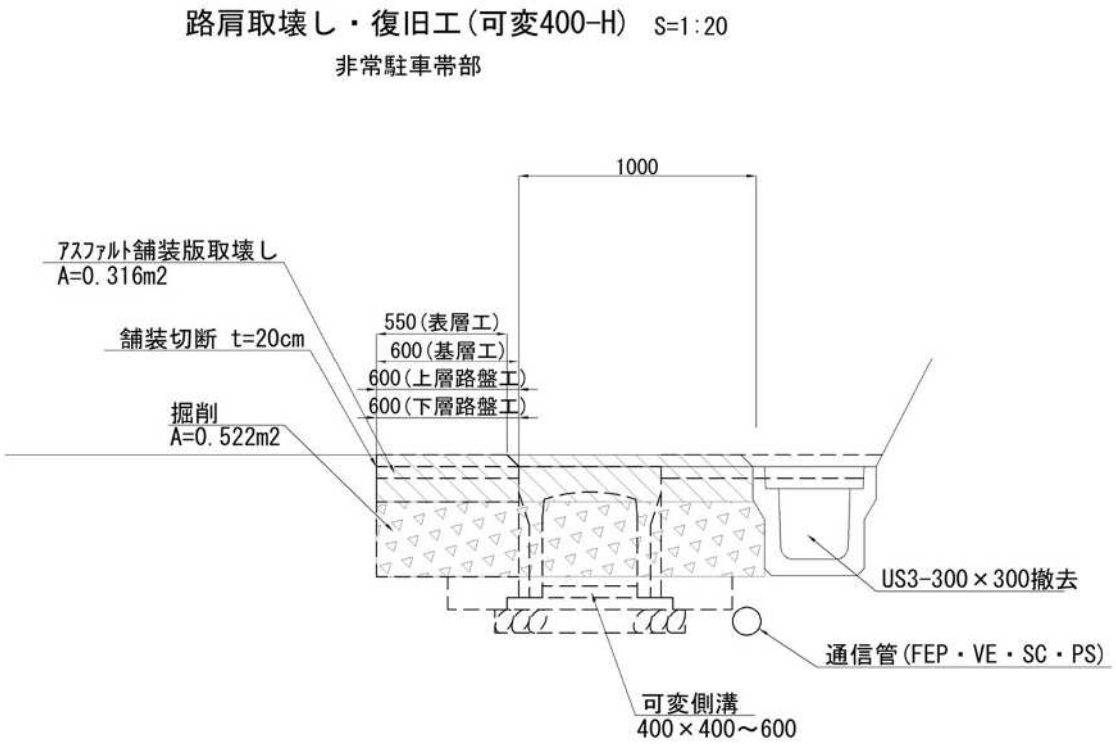

名称	規格	計算式		数量
舗装切断工	t=20cm	1.000	=	1.0 m
ｱｽﾌｧﾙﾄ舗装版取壊し	t=20cm	0.316	=	0.316 m3
掘削	土砂	0.522	=	0.522 m3
表層工	ポーラスAS(13) t=5cm	0.550	=	0.55 m
基層工	粗粒度As(20) t=5cm	0.600	=	0.60 m
上層路盤工	瀝青安定処理 t=10cm	0.600	=	0.60 m
下層路盤工	ｸﾗｯｼｬｰﾗﾝRC-40 t=32cm	0.600	=	0.60 m

付属施設工数量計算書

付属施設工　集計表

種　　別	細　　別	規　　格	算　　式	数　量
縁石工	アスカーブ	ｱｽﾌｧﾙﾄｺﾝｸﾘｰﾄ	（円型水路　φ400部）	823.3　m
			（円型水路　φ500部）	126.8　m
	合計			950.1　m

構造物位置および延長(箇所)調書

アスカーブ(円型水路 φ400部)						
測　点		左右	延長(m)	測　点	左右	延長(m)
NO. 75 + 18.1						
NO. 77 + 19.5		右	41.3			
NO. 78 + 0.5						
NO. 79 + 8.5		右	28.2			
NO. 82 + 0.5						
NO. 84 + 9.5		右	49.1			
NO. 84 + 10.5						
NO. 86 + 19.5		右	49.0			
NO. 87 + 0.5						
NO. 89 + 9.5		右	48.4			
NO. 89 + 10.5						
NO. 91 + 19.5		右	42.9			
NO. 92 + 0.5						
NO. 94 + 4.5		右	42.9			
NO. 94 + 5.5						
NO. 96 + 19.5		右	52.6			
NO. 97 + 0.5						
NO. 98 + 9.5		右	28.7			
NO. 124 + 4.2						
NO. 125 + 19.5		右	36.0			
NO. 126 + 0.0						
NO. 127 + 19.5		右	39.8			
NO. 128 + 0.5						
NO. 129 + 19.5		右	40.0			
NO. 130 + 0.5						
NO. 132 + 5.5		右	46.4			
NO. 137 + 17.5						
NO. 140 + 9.5		右	52.8			
NO. 140 + 10.5						
NO. 142 + 19.5		右	50.0			
NO. 143 + 0.5						
NO. 145 + 9.5		右	50.0			
NO. 145 + 10.5						
NO. 147 + 19.5		右	50.0			
NO. 148 + 0.5						
NO. 149 + 17.7		右	37.7			
NO. 153 + 2.2						
NO. 154 + 19.5		右	37.5			
NO. 155 + 0.5						
NO. 156 + 13.5		右	32.7			
小　計			823.3	小　計		
				合　計		823.3

構造物位置および延長(箇所)調書

アスカーブ(円型水路　φ500部)					
測　　点	左右	延長(m)	測　　点	左右	延長(m)
NO.　56　+　12.5 NO.　58　+　18.6	右	45.5			
NO.　58　+　19.6 NO.　61　+　9.5	右	49.2			
NO.　61　+　10.5 NO.　63　+　3.0	右	32.1			
小　　計		126.8	小　　計		
			合　　計		126.8

安全施設工数量計算書

安全施設工　集計表

種　　別	細　　別	規　　格	算　　式	数　量
防護柵工	ガードレール撤去復旧	Gr-A-4E		225.1　m

構造物位置および延長(箇所)調書

ガードレール撤去復旧 Gr-A-4E

測　　点	左右	延長(箇所)	測　　点	左右	延長(箇所)
NO. 57 + 7.8					
NO. 58 + 0.0	右	11.8			
NO. 58 + 9.0					
NO. 58 + 13.3	右	4.0			
NO. 75 + 18.1					
NO. 76 + 4.9	右	6.6			
NO. 82 + 0.0					
NO. 82 + 5.7	右	6.0			
NO. 84 + 0.0					
NO. 85 + 5.6	右	25.6			
NO. 94 + 0.0					
NO. 96 + 15.6	右	55.0			
NO. 97 + 0.0					
NO. 97 + 15.0	右	14.6			
NO. 102 + 12.0					
NO. 102 + 18.9	右	6.5			
NO. 128 + 8.0					
NO. 130 + 10.0	右	30.0			
NO. 137 + 17.0					
NO. 138 + 6.0	右	10.0			
NO. 145 + 10.0					
NO. 146 + 6.0	右	16.0			
NO. 147 + 0.0					
NO. 147 + 16.0	右	16.0			
NO. 153 + 1.2					
NO. 154 + 3.9	右	23.0			
小　　計		225.1	小　　計		
			合　　計		225.1

撤 去 工 数 量 計 算 書

撤去工集計表【本線】

種別	細別	規格	単位	数量	摘要
撤去工					
	舗装切断工	t=20cm	m	1101.0	
	ｱｽﾌｧﾙﾄ舗装版取壊し	t=20cm	m2	224.7	
	アスファルト廃材		m3	44.9	
	コンクリート取壊し	（有筋）	m3	90.0	
	コンクリート取壊し	（無筋）	m3	4.8	
	グレーチング蓋撤去		枚	156	

アスファルト舗装版取壊し
集計表【本線】

	ｱｽﾌｧﾙﾄ舗装版取壊し			一式
項　目	算　　式			数　量
ｱｽｺﾝ舗装t=20cm				
面積	A=　224.7		=	224.7　m2
体積	V=　224.7	×　0.20	=	44.9　m3
アスファルト廃材	V=　44.9		=	44.9　m3

構造物位置および延長(箇所)調書

本線

舗装切断 t=20cm

測点	左右	延長(箇所)			
56 + 12.5 ～ 63 + 4.0	右	131.5	～ +		
75 + 18.1 ～ 79 + 9.5	右	71.4	～ +		
81 + 19.5 ～ 102 + 18.9	右	419.4	～ +		
124 + 3.3 ～ 132 + 6.5	右	163.2	～ +		
137 + 16.6 ～ 149 + 18.7	右	242.1	～ +		
153 + 1.1 ～ 156 + 14.5	右	73.4	～ +		
～ +			～ +		
～ +			～ +		
～ +			～ +		
～ +			～ +		
～ +			～ +		
～ +			～ +		
～ +			～ +		
～ +			～ +		
～ +			～ +		
～ +			～ +		
～ +			～ +		
～ +			～ +		
～ +			～ +		
～ +			～ +		
～ +			～ +		
～ +			～ +		
～ +			～ +		
小 計		1101.0	小 計		0.0
合 計			合 計		1101.0

構造物撤去計算表【本線】(1/1)

項　目	単位	延長(箇所) 数量	単位数量	コンクリート 取壊し・蓋撤去	単位	摘　要
コンクリート取壊し(有筋)						
U型側溝撤去　Pu-240×240	m	1.0	0.040	0.040	m3	
U型側溝撤去　Pu-360×360	m	960.9	0.080	76.872	m3	
U型側溝撤去　Pu-500×300	m	8.8	0.080	0.704	m3	
U型側溝撤去　Pu-500×320	m	2.0	0.080	0.160	m3	
U型側溝撤去　Pu-500×340	m	1.0	0.090	0.090	m3	
U型側溝撤去　Pu-500×350	m	3.0	0.090	0.270	m3	
U型側溝撤去　Pu-500×370	m	1.0	0.090	0.090	m3	
U型側溝撤去　Pu-500×400	m	3.3	0.090	0.297	m3	
U型側溝撤去　Pu-540×350	m	1.0	0.110	0.110	m3	
US3型側溝撤去　US3-300×300	m	122.0	0.090	10.980	m3	
US3型側溝撤去　US3-400×400	m	0.0	0.170	0.000	m3	Co蓋含む
集水桝取壊し　700×700×700(C)	箇所	7.0	0.060	0.420	m3	Co蓋
コンクリート取壊し (有筋)合計				90.033	m3	
コンクリート取壊し(無筋)						
集水桝取壊し　600×600×600	箇所	1.0	0.400	0.400	m3	
集水桝取壊し　600×600×600(G)	箇所	1.0	0.400	0.400	m3	
集水桝取壊し　700×700×700	箇所	1.0	0.500	0.500	m3	
集水桝取壊し　700×700×700(C)	箇所	7.0	0.500	3.500	m3	
集水桝取壊し　700×700×700(G)	箇所	0.0	0.500	0.000	m3	
集水桝取壊し　700×700×700(S)	箇所	0.0	0.500	0.000	m3	
コンクリート取壊し (無筋)合計				4.800	m3	
U型側溝グレーチング蓋撤去 (360用)	枚	32.7	1.000	33	枚	
US3型側溝グレーチング蓋撤去 (300用)	枚	122.0	1.000	122	枚	
US3型側溝グレーチング蓋撤去 (400用)	枚	0.0	0.050	0	枚	
グレーチング蓋撤去 (集水桝600×600用)	枚	1.0	1.000	1	枚	
グレーチング蓋撤去 (集水桝700×700用)	枚	0.0	1.000	0	枚	
グレーチング蓋撤去 合計				156	枚	

構造物位置および延長(箇所)調書

本線

U型側溝撤去 Pu-240×240					
測　点	左右	延長(箇所)	測　点	左右	延長(箇所)
			～ + +		
～ 58 + 19.1	右	1.0	～ + +		
～ + +			～ + +		
～ + +			～ + +		
～ + +			～ + +		
～ + +			～ + +		
～ + +			～ + +		
～ + +			～ + +		
～ + +			～ + +		
～ + +			～ + +		
～ + +			～ + +		
～ + +			～ + +		
～ + +			～ + +		
～ + +			～ + +		
～ + +			～ + +		
～ + +			～ + +		
～ + +			～ + +		
～ + +			～ + +		
～ + +			～ + +		
～ + +			～ + +		
～ + +			～ + +		
小　計		1.0	小　計		0.0
合　計		1.0	合　計		0.0

構造物位置および延長(箇所)調書

本線

U型側溝撤去　Pu-360×360

測　点	左右	延長(箇所)	測　点	左右	延長(箇所)
56 + 12.5			+		
～ 58 + 18.6	右	45.5	～ +		
58 + 19.6			+		
～ 63 + 3.0	右	82.2	～ +		
75 + 18.1			+		
～ 79 + 8.5	右	70.4	～ +		
82 + 0.5			+		
～ 94 + 4.5	右	241.0	～ +		
95 + 5.5			+		
～ 97 + 0.0	右	40.4	～ +		
100 + 0.0			+		
～ 102 + 17.9	右	67.9	～ +		
124 + 4.2			+		
～ 132 + 5.5	右	164.7	～ +		
137 + 17.5			+		
～ 146 + 0.0	右	165.5	～ +		
149 + 0.0			+		
～ 149 + 17.7	右	17.7	～ +		
153 + 10.0			+		
～ 156 + 13.5	右	63.6	～ +		
+			+		
～ 156 + 14.0	右	2.0	～ +		
+			+		
～ +			～ +		
+			+		
～ +			～ +		
+			+		
～ +			～ +		
+			+		
～ +			～ +		
+			+		
～ +			～ +		
+			+		
～ +			～ +		
+			+		
～ +			～ +		
+			+		
～ +			～ +		
+			+		
～ +			～ +		
+			+		
～ +			～ +		
+			+		
～ +			～ +		
+			+		
～ +			～ +		
小　計		960.9	小　計		0.0
			合　計		960.9

構造物位置および延長(箇所)調書

本線

U型側溝撤去　Pu-450×450			U型側溝撤去　Pu-600×600		
測　　点	左右	延長(箇所)	測　　点	左右	延長(箇所)
～　　+ +			～　　+ +		
～　　+ +	右		～　　+ +		
～　　+ +	右		～　　+ +		
～　　+ +	右		～　　+ +		
～　　+ +	右		～　　+ +		
～　　+ +	右		～　　+ +		
～　　+ +	右		～　　+ +		
～　　+ +	右		～　　+ +		
～　　+ +	右		～　　+ +		
～　　+ +	右		～　　+ +		
～　　+ +	右		～　　+ +		
～　　+ +	右		～　　+ +		
～　　+ +			～　　+ +		
～　　+ +			～　　+ +		
～　　+ +			～　　+ +		
～　　+ +			～　　+ +		
～　　+ +			～　　+ +		
～　　+ +			～　　+ +		
～　　+ +			～　　+ +		
～　　+ +			～　　+ +		
～　　+ +			～　　+ +		
～　　+ +			～　　+ +		
～　　+ +			～　　+ +		
～　　+ +			～　　+ +		
小　　計		0.0	小　　計		0.0
合　　計			合　　計		

構造物位置および延長(箇所)調書

本線

U型側溝撤去　Pu-400×260			U型側溝撤去　Pu-500×300		
測　　点	左右	延長(箇所)	測　　点	左右	延長(箇所)
+			+		
～ +			～ 82 + 0.0	右	1.5
+			153 + 1.1		
～ +			～ 153 + 9.0	右	7.3
+			+		
～ +			～ +		
+			+		
～ +			～ +		
+			+		
～ +			～ +		
+			+		
～ +			～ +		
+			+		
～ +			～ +		
+			+		
～ +			～ +		
+			+		
～ +			～ +		
+			+		
～ +			～ +		
+			+		
～ +			～ +		
+			+		
～ +			～ +		
+			+		
～ +			～ +		
+			+		
～ +			～ +		
+			+		
～ +			～ +		
+			+		
～ +			～ +		
+			+		
～ +			～ +		
+			+		
～ +			～ +		
+			+		
～ +			～ +		
+			+		
～ +			～ +		
小　　計		0.0	小　　計		8.8
合　　計			合　　計		8.8

構造物位置および延長(箇所)調書

本線

U型側溝撤去 Pu-500×320				U型側溝撤去 Pu-500×340			
測 点		左右	延長(箇所)	測 点		左右	延長(箇所)
～ 63	+ + 3.5	右	2.0	～ 94	+ + 5.0	右	1.0
～	+ +			～	+ +		
～	+ +			～	+ +		
～	+ +			～	+ +		
～	+ +			～	+ +		
～	+ +			～	+ +		
～	+ +			～	+ +		
～	+ +			～	+ +		
～	+ +			～	+ +		
～	+ +			～	+ +		
～	+ +			～	+ +		
～	+ +			～	+ +		
～	+ +			～	+ +		
～	+ +			～	+ +		
～	+ +			～	+ +		
～	+ +			～	+ +		
～	+ +			～	+ +		
～	+ +			～	+ +		
～	+ +			～	+ +		
～	+ +			～	+ +		
～	+ +			～	+ +		
～	+ +			～	+ +		
小 計			2.0	小 計			1.0
合 計			2.0	合 計			1.0

構造物位置および延長(箇所)調書

本線

U型側溝撤去 Pu-500×350				U型側溝撤去 Pu-500×370			
測 点		左右	延長(箇所)	測 点		左右	延長(箇所)
～ 79	+ 9.0	右	3.0	～ 137	+ 17.0	右	1.0
～	+ +			～	+ +		
～	+ +			～	+ +		
～	+ +			～	+ +		
～	+ +			～	+ +		
～	+ +			～	+ +		
～	+ +			～	+ +		
～	+ +			～	+ +		
～	+ +			～	+ +		
～	+ +			～	+ +		
～	+ +			～	+ +		
～	+ +			～	+ +		
～	+ +			～	+ +		
～	+ +			～	+ +		
～	+ +			～	+ +		
～	+ +			～	+ +		
～	+ +			～	+ +		
～	+ +			～	+ +		
～	+ +			～	+ +		
～	+ +			～	+ +		
～	+ +			～	+ +		
～	+ +			～	+ +		
小 計			3.0	小 計			1.0
合 計			3.0	合 計			1.0

構造物位置および延長(箇所)調書

本線

U型側溝撤去 Pu-500×400				U型側溝撤去 Pu-540×350			
測 点		左右	延長(箇所)	測 点		左右	延長(箇所)
～ 132	+ + 6.0	右	1.5	～ 124	+ + 3.7	右	1.0
～ 149	+ + 18.2	右	1.8	～	+ +		
～	+ +			～	+ +		
～	+ +			～	+ +		
～	+ +			～	+ +		
～	+ +			～	+ +		
～	+ +			～	+ +		
～	+ +			～	+ +		
～	+ +			～	+ +		
～	+ +			～	+ +		
～	+ +			～	+ +		
～	+ +			～	+ +		
～	+ +			～	+ +		
～	+ +			～	+ +		
～	+ +			～	+ +		
～	+ +			～	+ +		
～	+ +			～	+ +		
～	+ +			～	+ +		
～	+ +			～	+ +		
～	+ +			～	+ +		
～	+ +			～	+ +		
～	+ +			～	+ +		
小 計			3.3	小 計			1.0
合 計			3.3	合 計			1.0

構造物位置および延長(箇所)調書

本線

US3型側溝撤去　US3-300×300			US3型側溝撤去　US3-400×400		
測　　点	左右	延長(箇所)	測　　点	左右	延長(箇所)
97 + 0.0 ～ 100 + 0.0	右	61.0	+ ～ +	右	
146 + 0.0 ～ 149 + 0.0	右	61.0	+ ～ +		
+ ～ +			+ ～ +		
+ ～ +			+ ～ +		
+ ～ +			+ ～ +		
+ ～ +			+ ～ +		
+ ～ +			+ ～ +		
+ ～ +			+ ～ +		
+ ～ +			+ ～ +		
+ ～ +			+ ～ +		
+ ～ +			+ ～ +		
+ ～ +			+ ～ +		
+ ～ +			+ ～ +		
+ ～ +			+ ～ +		
+ ～ +			+ ～ +		
+ ～ +			+ ～ +		
+ ～ +			+ ～ +		
+ ～ +			+ ～ +		
+ ～ +			+ ～ +		
+ ～ +			+ ～ +		
+ ～ +			+ ～ +		
+ ～ +			+ ～ +		
小　　計		122.0	小　　計		0.0
合　　計		122.0	合　　計		0.0

構造物位置および延長(箇所)調書

本線

集水桝取壊し　600×600×600				集水桝取壊し　600×600×600(G)			
測　点		左右	延長(箇所)	測　点		左右	延長(箇所)
～ 153	+ 9.5	右	1.0	～ 58	+ 19.1	右	1.0
～	+ +			～	+ +		
～	+ +			～	+ +		
～	+ +			～	+ +		
～	+ +			～	+ +		
～	+ +			～	+ +		
～	+ +			～	+ +		
～	+ +			～	+ +		
～	+ +			～	+ +		
～	+ +			～	+ +		
～	+ +			～	+ +		
～	+ +			～	+ +		
～	+ +			～	+ +		
～	+ +			～	+ +		
～	+ +			～	+ +		
～	+ +			～	+ +		
～	+ +			～	+ +		
～	+ +			～	+ +		
～	+ +			～	+ +		
～	+ +			～	+ +		
～	+ +			～	+ +		
～	+ +			～	+ +		
小　計			1.0	小　計			1.0
合　計			1.0	合　計			1.0

構造物位置および延長(箇所)調書

本線

集水桝取壊し　700×700×700				集水桝取壊し　700×700×700(C)			
測　点		左右	延長(箇所)	測　点		左右	延長(箇所)
～ 149	+ 18.2	右	1.0	～ 63	+ 3.5	右	1.0
～	+			～ 79	+ 9.0	右	1.0
～	+			～ 82	+ 0.0	右	1.0
～	+			～ 94	+ 5.0	右	1.0
～	+			～ 124	+ 3.7	右	1.0
～	+			～ 132	+ 6.0	右	1.0
～	+			～ 137	+ 17.0	右	1.0
～	+			～	+		
～	+			～	+		
～	+			～	+		
～	+			～	+		
～	+			～	+		
～	+			～	+		
～	+			～	+		
～	+			～	+		
～	+			～	+		
～	+			～	+		
～	+			～	+		
～	+			～	+		
～	+			～	+		
～	+			～	+		
～	+			～	+		
～	+			～	+		
小　計			1.0	小　計			7.0
合　計			1.0	合　計			7.0

構造物位置および延長（箇所）調書

本線

集水桝取壊し　700×700×700（G）					
測　　点	左右	延長（箇所）	測　　点	左右	延長（箇所）
～　　+ +			～　　+ +		
～　　+ +			～　　+ +		
～　　+ +			～　　+ +		
～　　+ +			～　　+ +		
～　　+ +			～　　+ +		
～　　+ +			～　　+ +		
～　　+ +			～　　+ +		
～　　+ +			～　　+ +		
～　　+ +			～　　+ +		
～　　+ +			～　　+ +		
～　　+ +			～　　+ +		
～　　+ +			～　　+ +		
～　　+ +			～　　+ +		
～　　+ +			～　　+ +		
～　　+ +			～　　+ +		
～　　+ +			～　　+ +		
～　　+ +			～　　+ +		
～　　+ +			～　　+ +		
～　　+ +			～　　+ +		
～　　+ +			～　　+ +		
～　　+ +			～　　+ +		
～　　+ +			～　　+ +		
～　　+ +			～　　+ +		
～　　+ +			～　　+ +		
小　　計		0.0	小　　計		0.0
合　　計		0.0	合　　計		0.0

構造物位置および延長(箇所)調書

本線

U型側溝グレーチング蓋撤去(360用)			U型側溝グレーチング蓋撤去(450用)		
測　点	左右	延長(箇所)	測　点	左右	延長(箇所)
128 + 8.0 ～ 129 + 0.0	右	12.3	+ ～ +		
130 + 0.0 ～ 131 + 0.0	右	20.4	+ ～ +		
+ ～ +			+ ～ +		
+ ～ +			+ ～ +		
+ ～ +			+ ～ +		
+ ～ +			+ ～ +		
+ ～ +			+ ～ +		
+ ～ +			+ ～ +		
+ ～ +			+ ～ +		
+ ～ +			+ ～ +		
+ ～ +			+ ～ +		
+ ～ +			+ ～ +		
+ ～ +			+ ～ +		
+ ～ +			+ ～ +		
+ ～ +			+ ～ +		
+ ～ +			+ ～ +		
+ ～ +			+ ～ +		
+ ～ +			+ ～ +		
+ ～ +			+ ～ +		
+ ～ +			+ ～ +		
+ ～ +			+ ～ +		
+ ～ +			+ ～ +		
+ ～ +			+ ～ +		
+ ～ +			+ ～ +		
小　計		32.7	小　計		
合　計		32.7	合　計		

U型側溝Pu-240×240撤去

10 m 当たり

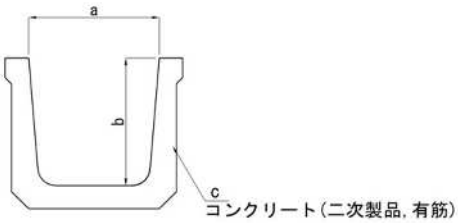

U型側溝　寸法表

名　　称	a(mm)	b(mm)	c(m2)
Pu-240×240	240	240	0.04
Pu-360×360	360	360	0.08
Pu-450×450	450	450	0.10
Pu-600×600	600	600	0.16
Pu-400×260	400	260	0.06
Pu-500×300	500	300	0.08
Pu-500×320	500	320	0.08
Pu-500×340	500	340	0.09
Pu-500×350	500	350	0.09
Pu-500×370	500	370	0.09
Pu-500×400	500	400	0.09
Pu-540×350	540	350	0.11

数量表

10m当り

名　　称	規　格	単位	数　量				摘　要
			Pu-240×240	Pu-360×360	Pu-450×450	Pu-600×600	
U型側溝		個	10.0	10.0	10.0	10.0	1m/個
ｺﾝｸﾘｰﾄ構造物取壊し(TypeB)	二次製品,有筋	m3	0.4	0.8	1.0	1.6	

名称	規格	計算式	数量
コンクリート構造物取壊し(TypeB)	二次製品,有筋	0.040　x　10.000　=	0.4　m3

U型側溝Pu-360×360撤去

10 m 当たり

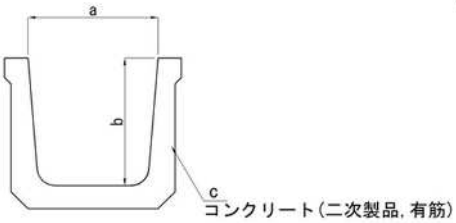

U型側溝　寸法表

名　　称	a (mm)	b (mm)	c (m2)
Pu-240×240	240	240	0.04
Pu-360×360	360	360	0.08
Pu-450×450	450	450	0.10
Pu-600×600	600	600	0.16
Pu-400×260	400	260	0.06
Pu-500×300	500	300	0.08
Pu-500×320	500	320	0.08
Pu-500×340	500	340	0.09
Pu-500×350	500	350	0.09
Pu-500×370	500	370	0.09
Pu-500×400	500	400	0.09
Pu-540×350	540	350	0.11

数量表

10m当り

名　　称	規　　格	単位	数　量				摘　要
			Pu-240×240	Pu-360×360	Pu-450×450	Pu-600×600	
U型側溝		個	10.0	10.0	10.0	10.0	1m/個
ｺﾝｸﾘｰﾄ構造物取壊し(TypeB)	二次製品, 有筋	m3	0.4	0.8	1.0	1.6	

名称	規格	計算式	数量
コンクリート構造物取壊し(TypeB)	二次製品,有筋	0.080 x 10.000 =	0.8 m3

U型側溝Pu-450×450撤去

10 m 当たり

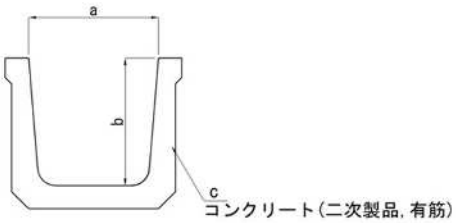

U型側溝　寸法表

名　　称	a (mm)	b (mm)	c (m2)
Pu-240×240	240	240	0.04
Pu-360×360	360	360	0.08
Pu-450×450	450	450	0.10
Pu-600×600	600	600	0.16
Pu-400×260	400	260	0.06
Pu-500×300	500	300	0.08
Pu-500×320	500	320	0.08
Pu-500×340	500	340	0.09
Pu-500×350	500	350	0.09
Pu-500×370	500	370	0.09
Pu-500×400	500	400	0.09
Pu-540×350	540	350	0.11

数量表

10m当り

名　　称	規　　格	単位	数　量				摘　要
			Pu-240×240	Pu-360×360	Pu-450×450	Pu-600×600	
U型側溝		個	10.0	10.0	10.0	10.0	1m/個
ｺﾝｸﾘｰﾄ構造物取壊し(TypeB)	二次製品, 有筋	m3	0.4	0.8	1.0	1.6	

名称	規格	計算式	数量
コンクリート構造物取壊し(TypeB)	二次製品,有筋	0.100　x　10.000　=	1.0　m3

U型側溝Pu-600×600撤去

10 m 当たり

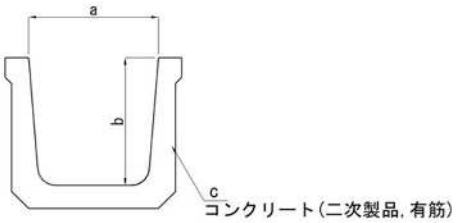

U型側溝　寸法表

名　　称	a (mm)	b (mm)	c (m2)
Pu-240×240	240	240	0.04
Pu-360×360	360	360	0.08
Pu-450×450	450	450	0.10
Pu-600×600	600	600	0.16
Pu-400×260	400	260	0.06
Pu-500×300	500	300	0.08
Pu-500×320	500	320	0.08
Pu-500×340	500	340	0.09
Pu-500×350	500	350	0.09
Pu-500×370	500	370	0.09
Pu-500×400	500	400	0.09
Pu-540×350	540	350	0.11

数量表

10m当り

名　　称	規　　格	単位	数　量				摘　要
			Pu-240×240	Pu-360×360	Pu-450×450	Pu-600×600	
U型側溝		個	10.0	10.0	10.0	10.0	1m/個
ｺﾝｸﾘｰﾄ構造物取壊し(TypeB)	二次製品, 有筋	m3	0.4	0.8	1.0	1.6	

名称	規格	計算式	数量
コンクリート構造物取壊し(TypeB)	二次製品,有筋	0.160 x 10.000 =	1.6 m3

U型側溝Pu-400×260撤去

10 m 当たり

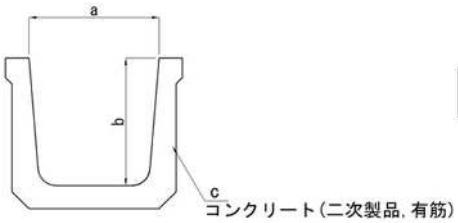

U型側溝　寸法表

名　　称	a (mm)	b (mm)	c (m2)
Pu-240×240	240	240	0.04
Pu-360×360	360	360	0.08
Pu-450×450	450	450	0.10
Pu-600×600	600	600	0.16
Pu-400×260	400	260	0.06
Pu-500×300	500	300	0.08
Pu-500×320	500	320	0.08
Pu-500×340	500	340	0.09
Pu-500×350	500	350	0.09
Pu-500×370	500	370	0.09
Pu-500×400	500	400	0.09
Pu-540×350	540	350	0.11

数量表

10m当り

名　　称	規　　格	単位	数　量				摘　要
			Pu-400×260	Pu-500×300	Pu-500×320	Pu-500×340	
U型側溝		個	10.0	10.0	10.0	10.0	1m/個
ｺﾝｸﾘｰﾄ構造物取壊し(TypeB)	二次製品, 有筋	m3	0.6	0.8	0.8	0.9	

名称	規格	計算式	数量
コンクリート構造物取壊し(TypeB)	二次製品,有筋	0.060 x 10.000 =	0.6 m3

U型側溝Pu-500×300撤去

10 m 当たり

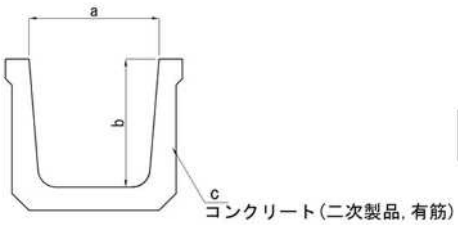

U型側溝　寸法表

名　　称	a (mm)	b (mm)	c (m2)
Pu-240×240	240	240	0.04
Pu-360×360	360	360	0.08
Pu-450×450	450	450	0.10
Pu-600×600	600	600	0.16
Pu-400×260	400	260	0.06
Pu-500×300	500	300	0.08
Pu-500×320	500	320	0.08
Pu-500×340	500	340	0.09
Pu-500×350	500	350	0.09
Pu-500×370	500	370	0.09
Pu-500×400	500	400	0.09
Pu-540×350	540	350	0.11

数量表

10m当り

名　　称	規　　格	単位	数　量				摘　要
			Pu-400×260	Pu-500×300	Pu-500×320	Pu-500×340	
U型側溝		個	10.0	10.0	10.0	10.0	1m/個
ｺﾝｸﾘｰﾄ構造物取壊し(TypeB)	二次製品, 有筋	m3	0.6	0.8	0.8	0.9	

名称	規格	計算式	数量
コンクリート構造物取壊し(TypeB)	二次製品,有筋	0.080 x 10.000 =	0.8 m3

U型側溝Pu-500×320撤去

10 m 当たり

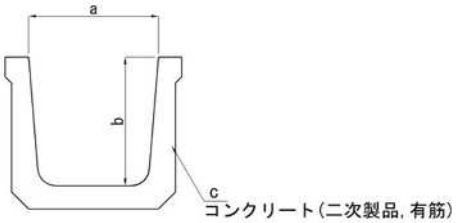

U型側溝　寸法表

名　　称	a (mm)	b (mm)	c (m2)
Pu-240×240	240	240	0.04
Pu-360×360	360	360	0.08
Pu-450×450	450	450	0.10
Pu-600×600	600	600	0.16
Pu-400×260	400	260	0.06
Pu-500×300	500	300	0.08
Pu-500×320	500	320	0.08
Pu-500×340	500	340	0.09
Pu-500×350	500	350	0.09
Pu-500×370	500	370	0.09
Pu-500×400	500	400	0.09
Pu-540×350	540	350	0.11

数量表

10m当り

名　　称	規　格	単位	数　量				摘　要
			Pu-400×260	Pu-500×300	Pu-500×320	Pu-500×340	
U型側溝		個	10.0	10.0	10.0	10.0	1m/個
ｺﾝｸﾘｰﾄ構造物取壊し(TypeB)	二次製品, 有筋	m3	0.6	0.8	0.8	0.9	

名称	規格	計算式	数量
コンクリート構造物取壊し(TypeB)	二次製品,有筋	0.080 x 10.000 =	0.8 m3

U型側溝Pu-500×340撤去

10 m 当たり

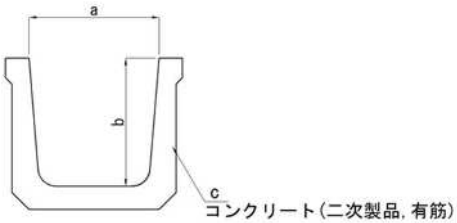

U型側溝　寸法表

名　　称	a (mm)	b (mm)	c (m2)
Pu-240×240	240	240	0.04
Pu-360×360	360	360	0.08
Pu-450×450	450	450	0.10
Pu-600×600	600	600	0.16
Pu-400×260	400	260	0.06
Pu-500×300	500	300	0.08
Pu-500×320	500	320	0.08
Pu-500×340	500	340	0.09
Pu-500×350	500	350	0.09
Pu-500×370	500	370	0.09
Pu-500×400	500	400	0.09
Pu-540×350	540	350	0.11

数量表

10m当り

名　　称	規　　格	単位	数　量				摘　要
			Pu-400×260	Pu-500×300	Pu-500×320	Pu-500×340	
U型側溝		個	10.0	10.0	10.0	10.0	1m/個
ｺﾝｸﾘｰﾄ構造物取壊し(TypeB)	二次製品, 有筋	m3	0.6	0.8	0.8	0.9	

名称	規格	計算式	数量
コンクリート構造物取壊し(TypeB)	二次製品,有筋	0.090 x 10.000 =	0.9 m3

U型側溝Pu-500×350撤去

10 m 当たり

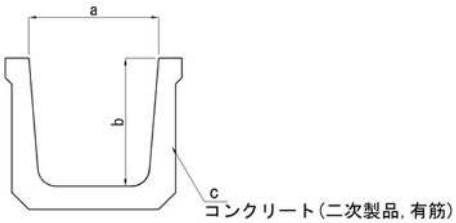

U型側溝　寸法表

名　　称	a (mm)	b (mm)	c (m2)
Pu-240×240	240	240	0.04
Pu-360×360	360	360	0.08
Pu-450×450	450	450	0.10
Pu-600×600	600	600	0.16
Pu-400×260	400	260	0.06
Pu-500×300	500	300	0.08
Pu-500×320	500	320	0.08
Pu-500×340	500	340	0.09
Pu-500×350	500	350	0.09
Pu-500×370	500	370	0.09
Pu-500×400	500	400	0.09
Pu-540×350	540	350	0.11

数量表

10m当り

名　　称	規　　格	単位	数　量				摘　要
			Pu-500×350	Pu-500×370	Pu-500×400	Pu-540×350	
U型側溝		個	10.0	10.0	10.0	10.0	1m/個
ｺﾝｸﾘｰﾄ構造物取壊し(TypeB)	二次製品, 有筋	m3	0.9	0.9	0.9	1.1	

名称	規格	計算式	数量
コンクリート構造物取壊し(TypeB)	二次製品,有筋	0.090 x 10.000 =	0.9 m3

U型側溝Pu-500×370撤去

10 m 当たり

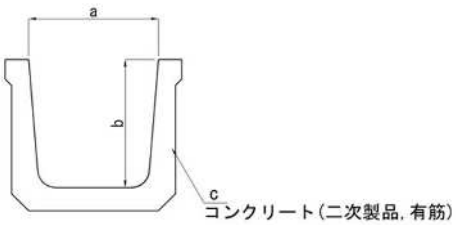

U型側溝　寸法表

名　　称	a(mm)	b(mm)	c(m2)
Pu-240×240	240	240	0.04
Pu-360×360	360	360	0.08
Pu-450×450	450	450	0.10
Pu-600×600	600	600	0.16
Pu-400×260	400	260	0.06
Pu-500×300	500	300	0.08
Pu-500×320	500	320	0.08
Pu-500×340	500	340	0.09
Pu-500×350	500	350	0.09
Pu-500×370	500	370	0.09
Pu-500×400	500	400	0.09
Pu-540×350	540	350	0.11

数量表

10m当り

名　　称	規　格	単位	数　量				摘　要
			Pu-500×350	Pu-500×370	Pu-500×400	Pu-540×350	
U型側溝		個	10.0	10.0	10.0	10.0	1m/個
ｺﾝｸﾘｰﾄ構造物取壊し(TypeB)	二次製品,有筋	m3	0.9	0.9	0.9	1.1	

名称	規格	計算式	数量
コンクリート構造物取壊し(TypeB)	二次製品,有筋	0.090　x　10.000　=	0.9　m3

U型側溝Pu-500×400撤去

10 m 当たり

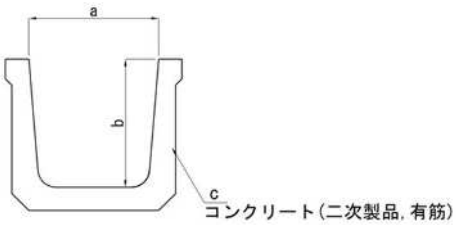

U型側溝　寸法表

名　　称	a (mm)	b (mm)	c (m2)
Pu-240×240	240	240	0.04
Pu-360×360	360	360	0.08
Pu-450×450	450	450	0.10
Pu-600×600	600	600	0.16
Pu-400×260	400	260	0.06
Pu-500×300	500	300	0.08
Pu-500×320	500	320	0.08
Pu-500×340	500	340	0.09
Pu-500×350	500	350	0.09
Pu-500×370	500	370	0.09
Pu-500×400	500	400	0.09
Pu-540×350	540	350	0.11

数量表

10m当り

名　　称	規　格	単位	数　量				摘　要
			Pu-500×350	Pu-500×370	Pu-500×400	Pu-540×350	
U型側溝		個	10.0	10.0	10.0	10.0	1m/個
ｺﾝｸﾘｰﾄ構造物取壊し(TypeB)	二次製品, 有筋	m3	0.9	0.9	0.9	1.1	

名称	規格	計算式	数量
コンクリート構造物取壊し(TypeB)	二次製品,有筋	0.090 x 10.000 =	0.9 m3

U型側溝Pu-540×350撤去

10 m 当たり

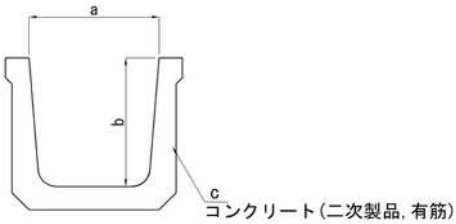

U型側溝　寸法表

名　　称	a (mm)	b (mm)	c (m2)
Pu-240×240	240	240	0.04
Pu-360×360	360	360	0.08
Pu-450×450	450	450	0.10
Pu-600×600	600	600	0.16
Pu-400×260	400	260	0.06
Pu-500×300	500	300	0.08
Pu-500×320	500	320	0.08
Pu-500×340	500	340	0.09
Pu-500×350	500	350	0.09
Pu-500×370	500	370	0.09
Pu-500×400	500	400	0.09
Pu-540×350	540	350	0.11

数量表

10m当り

名　　称	規　　格	単位	数　量				摘　要
			Pu-500×350	Pu-500×370	Pu-500×400	Pu-540×350	
U型側溝		個	10.0	10.0	10.0	10.0	1m/個
ｺﾝｸﾘｰﾄ構造物取壊し(TypeB)	二次製品, 有筋	m3	0.9	0.9	0.9	1.1	

名称	規格	計算式	数量
コンクリート構造物取壊し(TypeB)	二次製品,有筋	0.110 x 10.000 =	1.1 m3

US3型側溝US3-300×300撤去

10 m 当たり

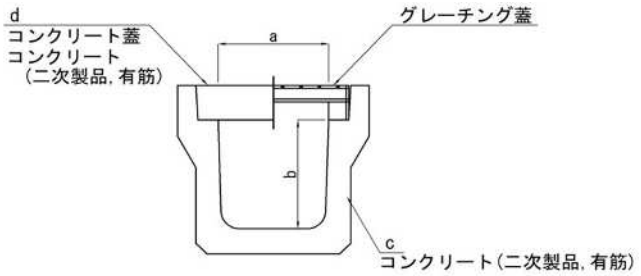

US3型側溝　寸法表

名　　称	a (mm)	b (mm)	c (m2)	d (m2)
US3-300×300	300	300	0.09	0.04
US3-400×400	400	400	0.11	0.06

数量表

10m当り

名　　称	規　　格	単位	数　量			摘　要
			US3-300×300		US3-400×400	
			本線	IC	本線・IC	
US3型側溝		個	5.0	5.0	5.0	2m/個
コンクリート蓋		枚		19.0	19.0	0.5m/枚
ｺﾝｸﾘｰﾄ構造物取壊し(TypeB)	二次製品，有筋	m3	0.9	1.3	1.7	
グレーチング蓋	420×995×50	枚	10.0	0.5		
グレーチング蓋	520×995×50	枚			0.5	

名称	規格	計算式	数量
コンクリート構造物取壊し(TypeB)	二次製品,有筋	0.090　x　10.000　=	0.9　m3
ｸﾞﾚｰﾁﾝｸﾞ蓋撤去	420×995×50	10.000　/　1.000　=	10.0　枚

US3型側溝US3-400×400撤去

10 m 当たり

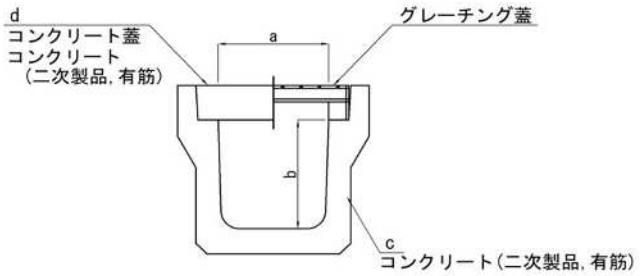

US3型側溝　寸法表

名　　称	a (mm)	b (mm)	c (m2)	d (m2)
US3-300×300	300	300	0.09	0.04
US3-400×400	400	400	0.11	0.06

数量表

10m当り

名　　称	規　　格	単位	数　量			摘　要
			US3-300×300		US3-400×400	
			本線	IC	本線・IC	
US3型側溝		個	5.0	5.0	5.0	2m/個
コンクリート蓋		枚		19.0	19.0	0.5m/枚
ｺﾝｸﾘｰﾄ構造物取壊し(TypeB)	二次製品，有筋	m3	0.9	1.3	1.7	
グレーチング蓋	420×995×50	枚	10.0	0.5		
グレーチング蓋	520×995×50	枚			0.5	

名称	規格	計算式	数量
コンクリート構造物取壊し(TypeB)	二次製品,有筋	0.110 x 10.000 + 0.060 x (10.000 = - 1.000 x 10.000 / 20.000) =	1.7 m3
ｸﾞﾚｰﾁﾝｸﾞ蓋撤去	520×995×50	1.000 x 10.000 / 20.000 =	0.5 枚

U型側溝グレーチング蓋(360用)撤去

10 m 当たり

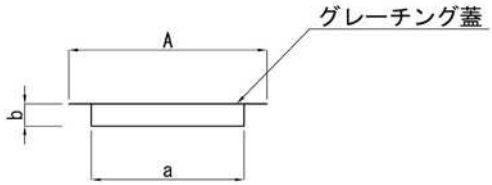

U型側溝グレーチング蓋　寸法表

名　　称	a(mm)	b(mm)	A(mm)
U型側溝グレーチング蓋（360用）	350	50	438
U型側溝グレーチング蓋（450用）	440	50	554
U型側溝グレーチング蓋（600用）	590	75	722

数量表

10m当り

名　　称	規　　格	単位	数　　量			摘　要
			U型側溝ｸﾞﾚｰﾁﾝｸﾞ蓋（360用）	U型側溝ｸﾞﾚｰﾁﾝｸﾞ蓋（450用）	U型側溝ｸﾞﾚｰﾁﾝｸﾞ蓋（600用）	
U型側溝グレーチング蓋（360用）	350×995×50	枚	10.0			
U型側溝グレーチング蓋（450用）	440×995×50	枚		10.0		
U型側溝グレーチング蓋（600用）	590×995×75	枚			10.0	

名称	規格	計算式	数量
U型側溝ｸﾞﾚｰﾁﾝｸﾞ蓋撤去	335×995×50	10.000　/　1.000　=	10.0　枚

U型側溝グレーチング蓋(450用)撤去

10 m 当たり

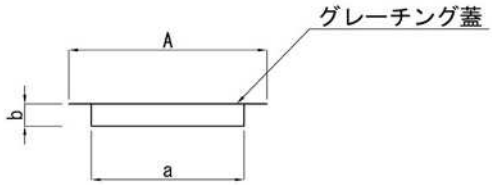

U型側溝グレーチング蓋　寸法表

名　　称	a (mm)	b (mm)	A (mm)
U型側溝グレーチング蓋（360用）	350	50	438
U型側溝グレーチング蓋（450用）	440	50	554
U型側溝グレーチング蓋（600用）	590	75	722

数量表

10m当り

名　　称	規　　格	単位	数　　量			摘　要
			U型側溝ｸﾞﾚｰﾁﾝｸﾞ蓋（360用）	U型側溝ｸﾞﾚｰﾁﾝｸﾞ蓋（450用）	U型側溝ｸﾞﾚｰﾁﾝｸﾞ蓋（600用）	
U型側溝グレーチング蓋（360用）	350×995×50	枚	10.0			
U型側溝グレーチング蓋（450用）	440×995×50	枚		10.0		
U型側溝グレーチング蓋（600用）	590×995×75	枚			10.0	

名称	規格	計算式	数量
U型側溝ｸﾞﾚｰﾁﾝｸﾞ蓋撤去	440×995×50	10.000　/　1.000　=	10.0　枚

U型側溝グレーチング蓋(600用)撤去

10 m 当たり

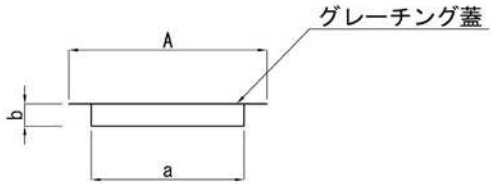

U型側溝グレーチング蓋　寸法表

名　　称	a (mm)	b (mm)	A (mm)
U型側溝グレーチング蓋（360用）	350	50	438
U型側溝グレーチング蓋（450用）	440	50	554
U型側溝グレーチング蓋（600用）	590	75	722

数量表

10m当り

名　　称	規　　格	単位	数　　量			摘　要
			U型側溝 ｸﾞﾚｰﾁﾝｸﾞ蓋 (360用)	U型側溝 ｸﾞﾚｰﾁﾝｸﾞ蓋 (450用)	U型側溝 ｸﾞﾚｰﾁﾝｸﾞ蓋 (600用)	
U型側溝グレーチング蓋（360用）	350×995×50	枚	10.0			
U型側溝グレーチング蓋（450用）	440×995×50	枚		10.0		
U型側溝グレーチング蓋（600用）	590×995×75	枚			10.0	

名称	規格	計算式	数量
U型側溝ｸﾞﾚｰﾁﾝｸﾞ蓋撤去	590×995×75	10.000　/　1.000　=	10.0　枚

集水桝600×600×600取壊し

1 箇所 当たり

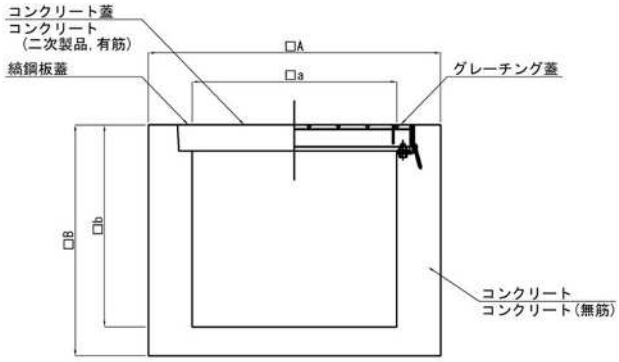

集水桝　寸法表

名　　称	A (mm)	a (mm)	B (mm)	b (mm)
集水桝　600×600×600	900	600	700	600
集水桝　700×700×700	1000	700	800	700

数量表（蓋無し）

1箇所当り

名　　称	規　　格	単位	数　量		摘　要
			600×600×600	700×700×700	
集水桝		個	1.0	1.0	
ｺﾝｸﾘｰﾄ構造物取壊し（TypeA）	無筋	m3	0.4	0.5	

名称	規格	計算式	数量
コンクリート構造物取壊し(TypeA)	無筋	0.900 x 0.900 x 0.700 = − 0.600 x 0.600 x 0.600	0.4 m3

集水桝600×600×600(G)取壊し

1 箇所 当たり

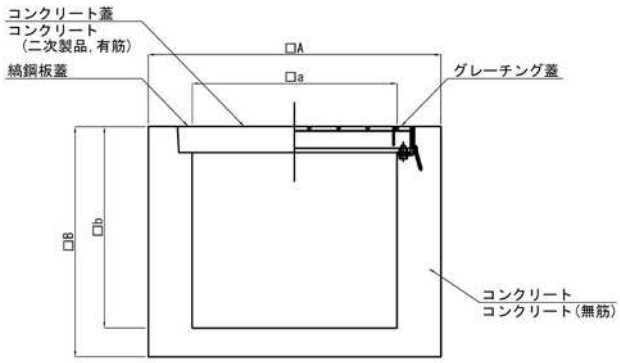

集水桝　寸法表

名　　称	A(mm)	a(mm)	B(mm)	b(mm)
集水桝　600×600×600	900	600	700	600
集水桝　700×700×700	1000	700	800	700

数量表（グレーチング蓋）　　1箇所当り

名　　称	規　　格	単位	数　量		摘　要
			600×600×600(G)	700×700×700(G)	
集水桝		個	1.0	1.0	
ｺﾝｸﾘｰﾄ構造物取壊し(TypeA)	無筋	m3	0.4	0.5	
グレーチング蓋	600×600用	枚	1.0		
グレーチング蓋	700×700用	枚		1.0	

名称	規格	計算式	数量
コンクリート構造物取壊し(TypeA)	無筋	0.900 x 0.900 x 0.700 − 0.600 x 0.600 x 0.600 =	0.4 m3
ｸﾞﾚｰﾁﾝｸﾞ蓋撤去	600×600用	1.000 =	1.0 枚

集水桝700×700×700取壊し

1 箇所 当たり

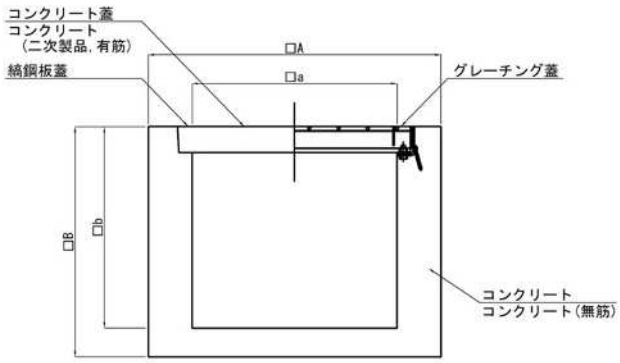

集水桝　寸法表

名　　称	A(mm)	a(mm)	B(mm)	b(mm)
集水桝　600×600×600	900	600	700	600
集水桝　700×700×700	1000	700	800	700

数量表（蓋無し）　　1箇所当り

名　　称	規　格	単位	数　量 600×600×600	数　量 700×700×700	摘　要
集水桝		個	1.0	1.0	
ｺﾝｸﾘｰﾄ構造物取壊し(TypeA)	無筋	m3	0.4	0.5	

名称	規格	計算式	数量
コンクリート構造物取壊し(TypeA)	無筋	1.000 x 1.000 x 0.800 = − 0.700 x 0.700 x 0.700	0.5 m3

集水桝700×700×700(C)取壊し

1 箇所 当たり

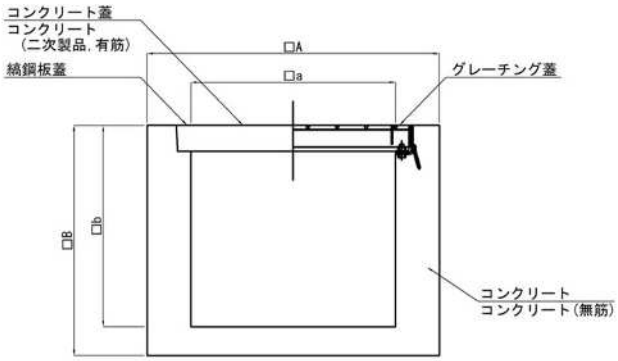

集水桝　寸法表

名　　称	A (mm)	a (mm)	B (mm)	b (mm)
集水桝　600×600×600	900	600	700	600
集水桝　700×700×700	1000	700	800	700

数量表（コンクリート蓋）

1箇所当り

名　　称	規　　格	単位	数　量	摘　要
			700×700×700 (C)	
集水桝		個	1.0	
ｺﾝｸﾘｰﾄ構造物取壊し（TypeA）	無筋	m3	0.5	
ｺﾝｸﾘｰﾄ構造物取壊し（TypeB）	二次製品，有筋	m3	0.06	ｺﾝｸﾘｰﾄ蓋

名称	規格	計算式	数量
コンクリート構造物取壊し(TypeA)	無筋	1.000 x 1.000 x 0.800 = − 0.700 x 0.700 x 0.700	0.5 m3
コンクリート構造物取壊し(TypeB)	二次製品,有筋	0.800 x 0.800 x 0.100 =	0.06 m3

集水桝700×700×700(G)取壊し

1 箇所 当たり

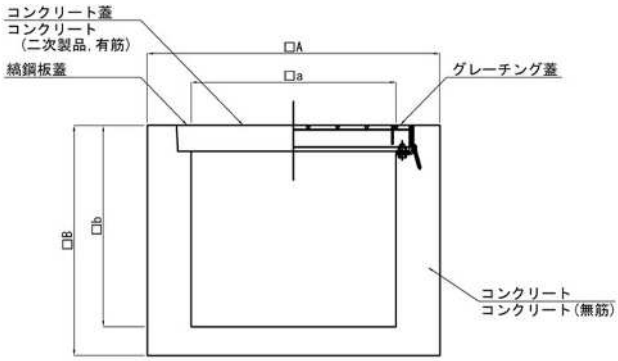

集水桝　寸法表

名　　称	A (mm)	a (mm)	B (mm)	b (mm)
集水桝　600×600×600	900	600	700	600
集水桝　700×700×700	1000	700	800	700

数量表（グレーチング蓋）　　1箇所当り

名　　称	規　　格	単位	数　量		摘　要
			600×600×600(G)	700×700×700(G)	
集水桝		個	1.0	1.0	
ｺﾝｸﾘｰﾄ構造物取壊し（TypeA）	無筋	m3	0.4	0.5	
グレーチング蓋	600×600用	枚	1.0		
グレーチング蓋	700×700用	枚		1.0	

名称	規格	計算式	数量
コンクリート構造物取壊し(TypeA)	無筋	1.000 x 1.000 x 0.800 = − 0.700 x 0.700 x 0.700	0.5 m3
ｸﾞﾚｰﾁﾝｸﾞ蓋撤去	700×700用	1.000 =	1.0 枚

集水桝700×700×700(S)取壊し

1 箇所 当たり

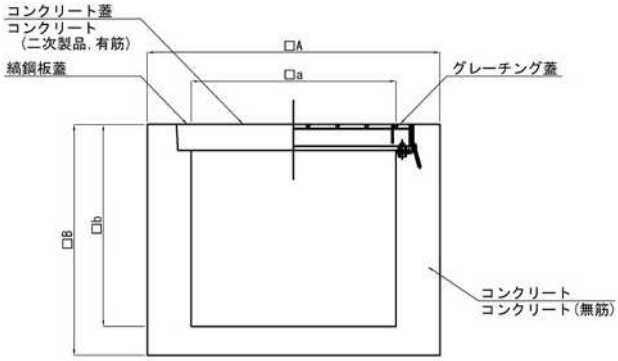

集水桝　寸法表

名　　称	A (mm)	a (mm)	B (mm)	b (mm)
集水桝　600×600×600	900	600	700	600
集水桝　700×700×700	1000	700	800	700

数量表（縞鋼板蓋）

1箇所当り

名　　称	規　　格	単位	数　量	摘　要
			700×700×700(S)	
集水桝		個	1.0	
ｺﾝｸﾘｰﾄ構造物取壊し(TypeA)	無筋	m3	0.5	
縞鋼板蓋	700×700用	枚	1.0	

名称	規格	計算式	数量
コンクリート構造物取壊し(TypeA)	無筋	1.000 x 1.000 x 0.800 = − 0.700 x 0.700 x 0.700	0.5 m3
縞鋼板蓋撤去	700×700用	1.000 =	1.0 枚

路肩取壊し・復旧工(φ300)

1 m 当たり

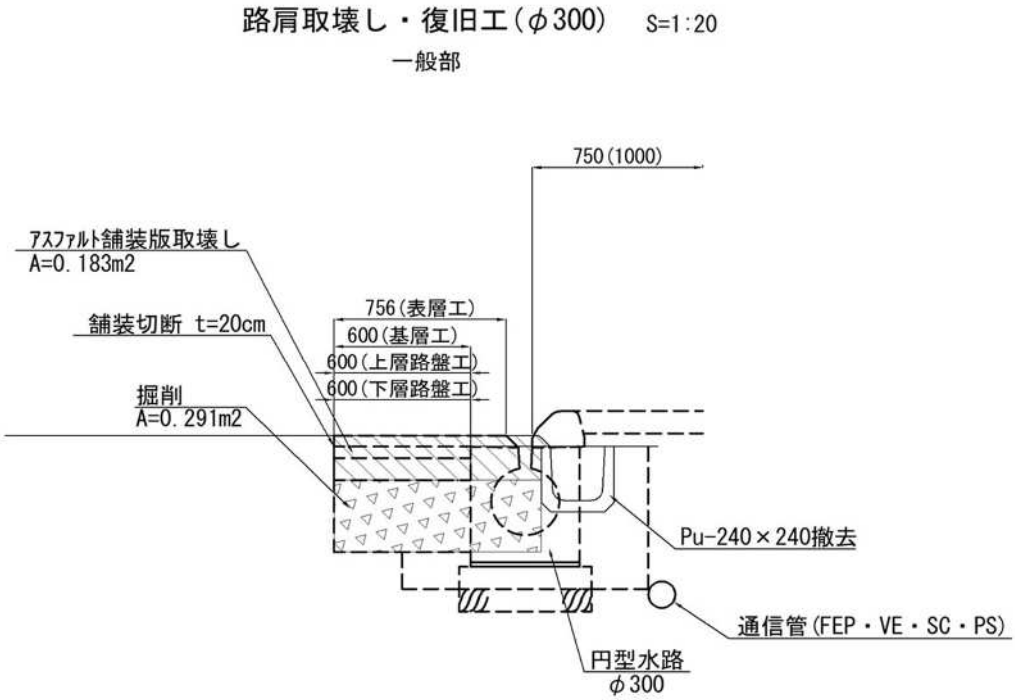

名称	規格	計算式		数量
舗装切断工	t=20cm	1.000	=	1.0 m
ｱｽﾌｧﾙﾄ舗装版取壊し	t=20cm	0.183	=	0.183 m3
掘削	土砂	0.291	=	0.291 m3
表層工	高粘土改質As t=5cm	0.760	=	0.76 m
基層工	粗粒度As(20) t=5cm	0.600	=	0.60 m
上層路盤工	瀝青安定処理 t=10cm	0.600	=	0.60 m
下層路盤工	ｸﾗｯｼｬｰﾗﾝC-40 t=32cm	0.600	=	0.60 m

路肩取壊し・復旧工(φ400)

1 m 当たり

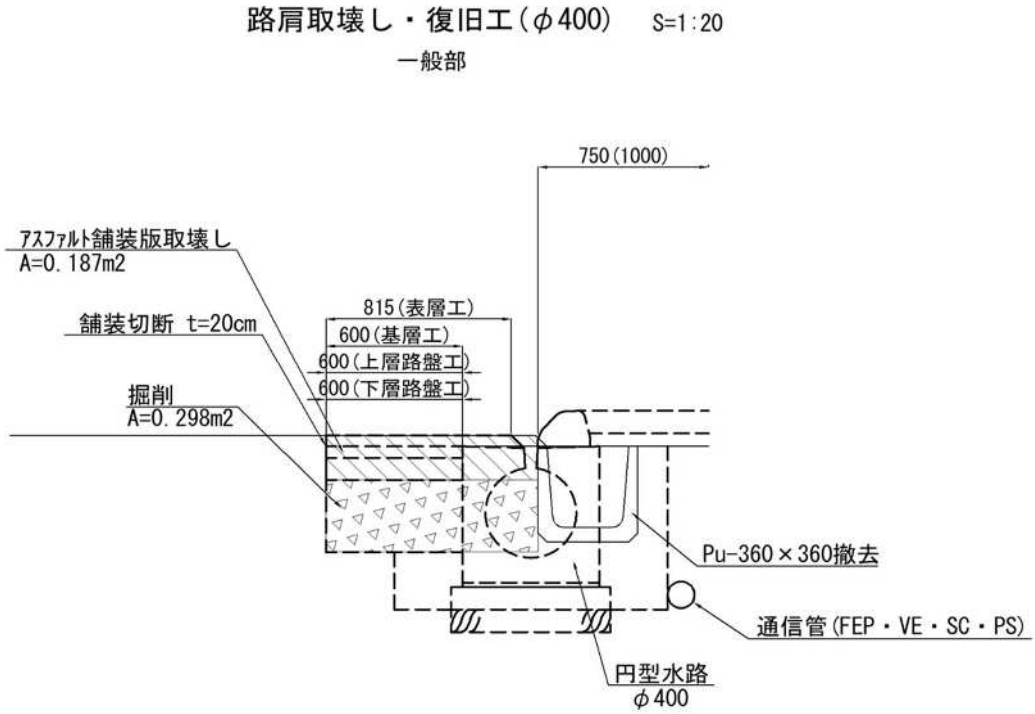

名称	規格	計算式		数量
舗装切断工	t=20cm	1.000	=	1.0 m
ｱｽﾌｧﾙﾄ舗装版取壊し	t=20cm	0.187	=	0.187 m3
掘削	土砂	0.298	=	0.298 m3
表層工	高粘土改質As t=5cm	0.820	=	0.82 m
基層工	粗粒度As(20) t=5cm	0.600	=	0.60 m
上層路盤工	瀝青安定処理 t=10cm	0.600	=	0.60 m
下層路盤工	ｸﾗｯｼｬｰﾗﾝC-40 t=32cm	0.600	=	0.60 m

路肩取壊し・復旧工(φ500)

1 m 当たり

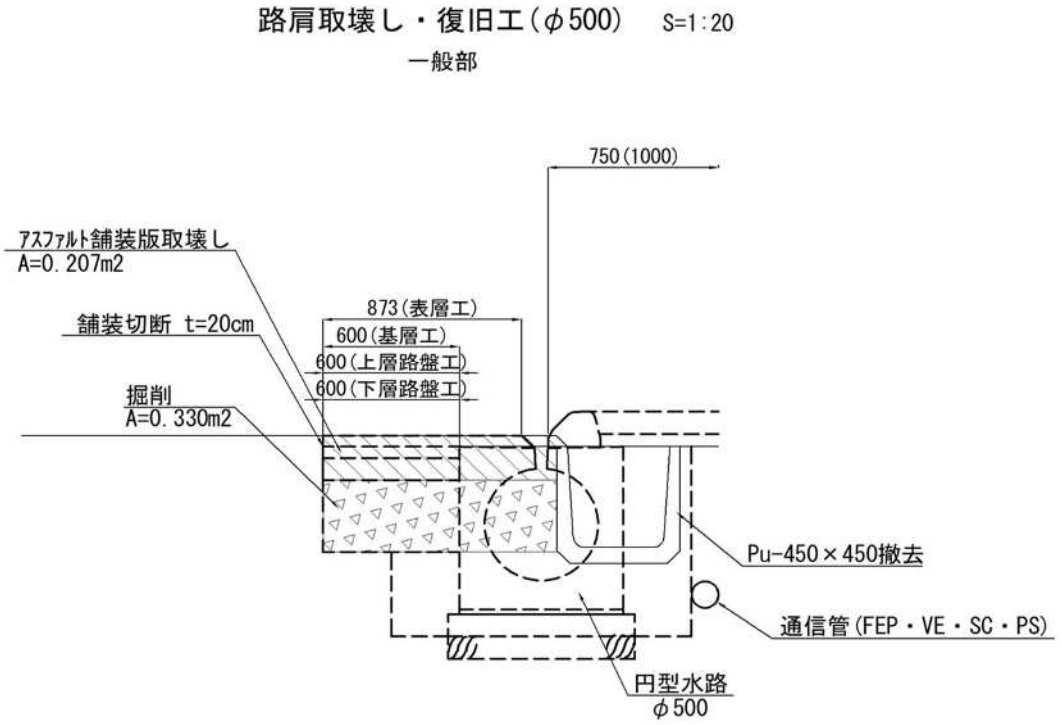

名称	規格	計算式		数量
舗装切断工	t=20cm	1.000	=	1.0 m
ｱｽﾌｧﾙﾄ舗装版取壊し	t=20cm	0.207	=	0.207 m3
掘削	土砂	0.330	=	0.330 m3
表層工	高粘土改質As t=5cm	0.870	=	0.87 m
基層工	粗粒度As(20) t=5cm	0.600	=	0.60 m
上層路盤工	瀝青安定処理 t=10cm	0.600	=	0.60 m
下層路盤工	ｸﾗｯｼｬｰﾗﾝC-40 t=32cm	0.600	=	0.60 m

路肩取壊し・復旧工(U600)・路肩取壊し・復旧工(U600-H)

1 m 当たり

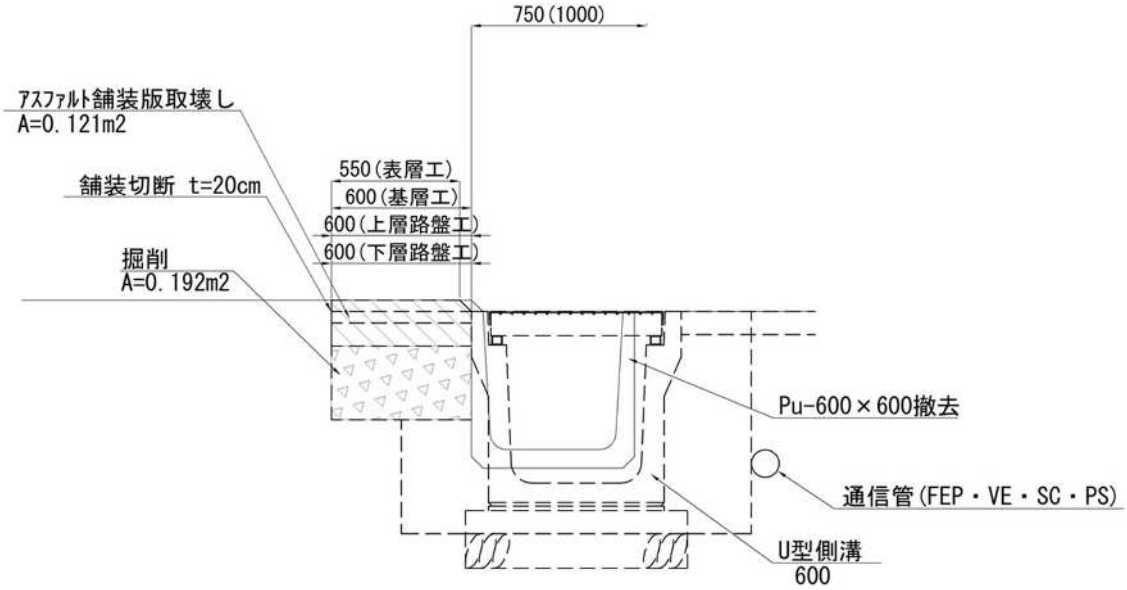

名称	規格	計算式		数量
舗装切断工	t=20cm	1.000	=	1.0 m
ｱｽﾌｧﾙﾄ舗装版取壊し	t=20cm	0.121	=	0.121 m3
掘削	土砂	0.192	=	0.192 m3
表層工	高粘土改質As t=5cm	0.550	=	0.55 m
基層工	粗粒度As(20) t=5cm	0.600	=	0.60 m
上層路盤工	瀝青安定処理 t=10cm	0.600	=	0.60 m
下層路盤工	ｸﾗｯｼｬｰﾗﾝC-40 t=32cm	0.600	=	0.60 m

路肩取壊し・復旧工(可変400)

1 m 当たり

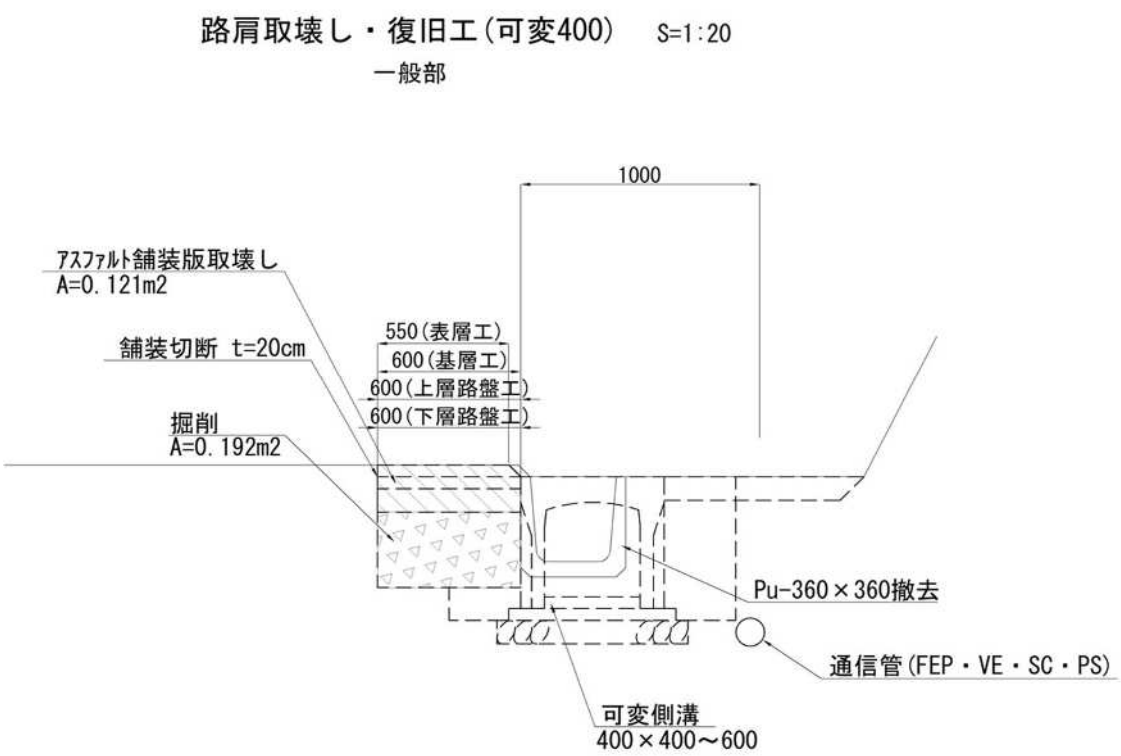

名称	規格	計算式		数量
舗装切断工	t=20cm	1.000	=	1.0 m
ｱｽﾌｧﾙﾄ舗装版取壊し	t=20cm	0.121	=	0.121 m3
掘削	土砂	0.192	=	0.192 m3
表層工	高粘土改質As t=5cm	0.550	=	0.55 m
基層工	粗粒度As(20) t=5cm	0.600	=	0.60 m
上層路盤工	瀝青安定処理 t=10cm	0.600	=	0.60 m
下層路盤工	ｸﾗｯｼｬｰﾗﾝC-40 t=32cm	0.600	=	0.60 m

路肩取壊し・復旧工(φ400-H-1)

1 m 当たり

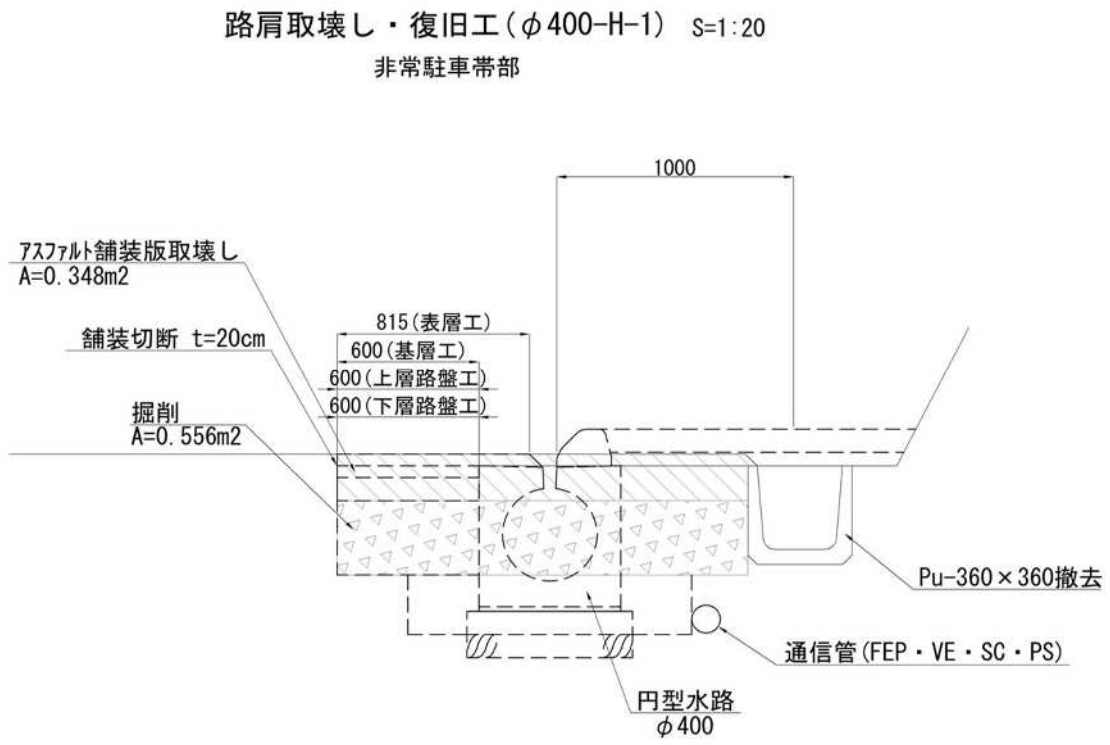

名称	規格	計算式		数量
舗装切断工	t=20cm	1.000	=	1.0 m
ｱｽﾌｧﾙﾄ舗装版取壊し	t=20cm	0.348	=	0.348 m3
掘削	土砂	0.556	=	0.556 m3
表層工	高粘土改質As t=5cm	0.820	=	0.82 m
基層工	粗粒度As(20) t=5cm	0.600	=	0.60 m
上層路盤工	瀝青安定処理 t=10cm	0.600	=	0.60 m
下層路盤工	ｸﾗｯｼｬｰﾗﾝC-40 t=32cm	0.600	=	0.60 m

路肩取壊し・復旧工(φ400-H-2)

1 m 当たり

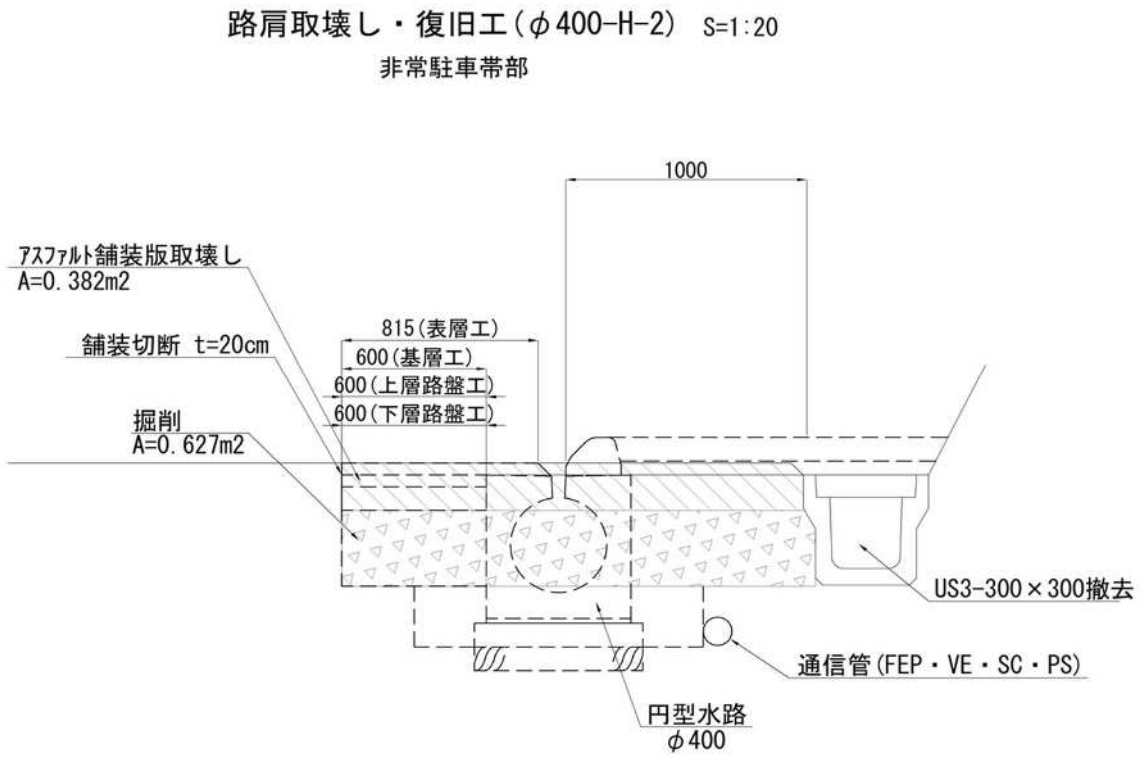

名称	規格	計算式		数量
舗装切断工	t=20cm	1.000	=	1.0 m
ｱｽﾌｧﾙﾄ舗装版取壊し	t=20cm	0.382	=	0.382 m3
掘削	土砂	0.627	=	0.627 m3
表層工	高粘土改質As t=5cm	0.820	=	0.82 m
基層工	粗粒度As(20) t=5cm	0.600	=	0.60 m
上層路盤工	瀝青安定処理 t=10cm	0.600	=	0.60 m
下層路盤工	ｸﾗｯｼｬｰﾗﾝC-40 t=32cm	0.600	=	0.60 m

路肩取壊し・復旧工(φ500-H)

1 m 当たり

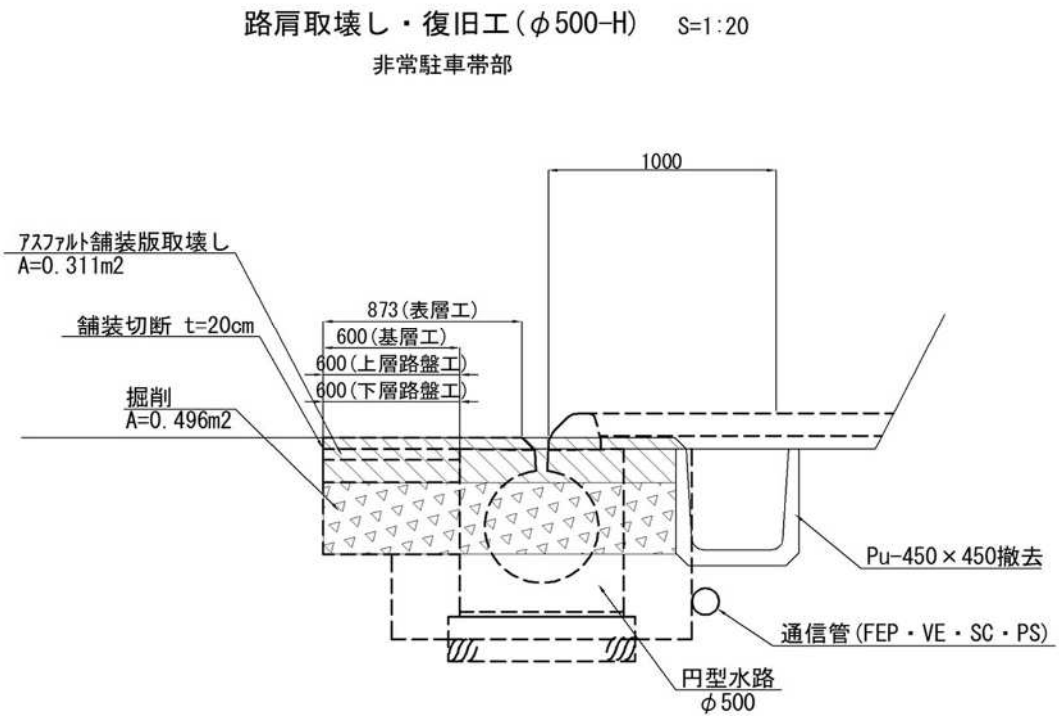

名称	規格	計算式		数量
舗装切断工	t=20cm	1.000	=	1.0 m
ｱｽﾌｧﾙﾄ舗装版取壊し	t=20cm	0.311	=	0.311 m3
掘削	土砂	0.496	=	0.496 m3
表層工	高粘土改質As t=5cm	0.870	=	0.87 m
基層工	粗粒度As(20) t=5cm	0.600	=	0.60 m
上層路盤工	瀝青安定処理 t=10cm	0.600	=	0.60 m
下層路盤工	ｸﾗｯｼｬｰﾗﾝC-40 t=32cm	0.600	=	0.60 m

路肩取壊し・復旧工(可変400-H)

1 m 当たり

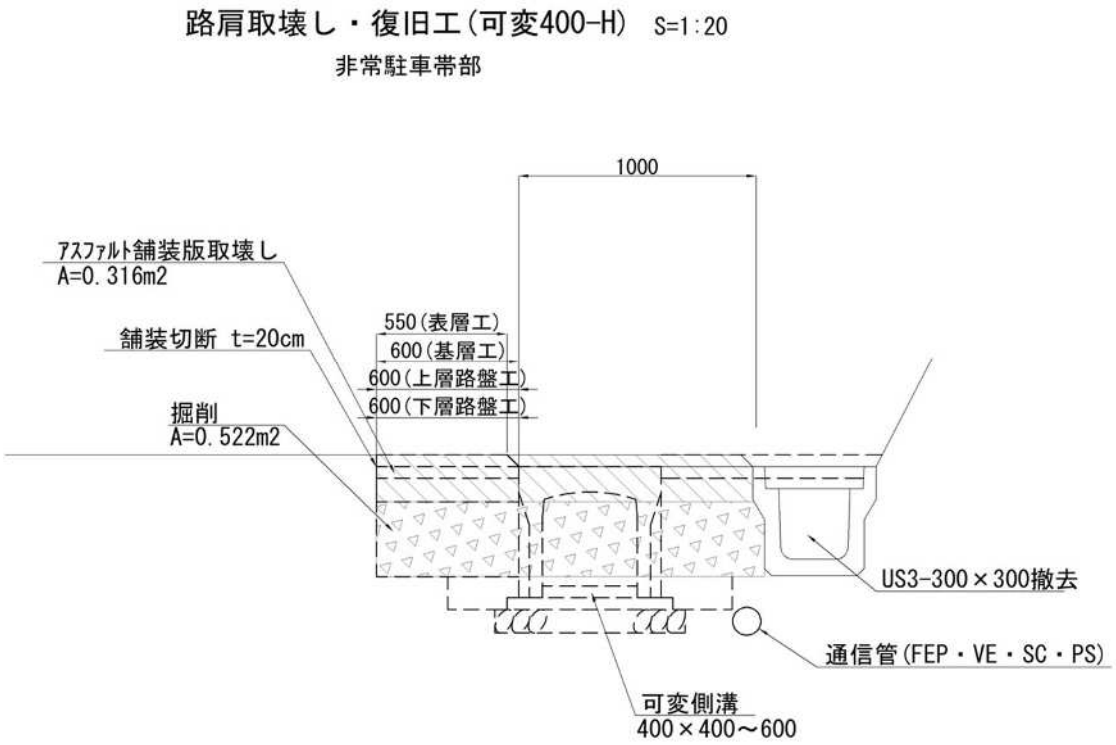

名称	規格	計算式		数量
舗装切断工	t=20cm	1.000	=	1.0 m
ｱｽﾌｧﾙﾄ舗装版取壊し	t=20cm	0.316	=	0.316 m3
掘削	土砂	0.522	=	0.522 m3
表層工	高粘土改質As t=5cm	0.550	=	0.55 m
基層工	粗粒度As(20) t=5cm	0.600	=	0.60 m
上層路盤工	瀝青安定処理 t=10cm	0.600	=	0.60 m
下層路盤工	ｸﾗｯｼｬｰﾗﾝC-40 t=32cm	0.600	=	0.60 m

路肩取壊し集計表【本線】

上　下	路肩取壊し(本線)				備考
	距離	ｱｽﾌｧﾙﾄ舗装版取壊し t=20cm	掘削 土砂	盛土 W＜1.0m	
	延長(m)	体積(m3)	土量(m3)	土量(m3)	
合　　計	1101.0	224.70	359.55	0.00	

路肩取壊し数量計算書【本線】(1/1)

測　　点	距　離	路肩取壊し工(本線)												備考
		ｱｽﾌｧﾙﾄ舗装版取壊し t=20cm			掘削 土砂			盛土 W<1.0m						
		断面積(m2)	平均断面積(m2)	土　量(m3)	断面積(m2)	平均断面積(m2)	土　量(m3)	断面積(m2)	平均断面積(m2)	土　量(m3)				
NO.　56 +　12.500		0.207			0.330									φ500
NO.　63 +　4.000	131.5	0.207	0.207	27.22	0.330	0.330	43.40		0.000	0.00				φ500
NO.　75 +　18.100		0.187			0.298									φ400
NO.　79 +　9.500	71.4	0.187	0.187	13.35	0.298	0.298	21.28		0.000	0.00				φ400
NO.　81 +　19.500		0.187			0.298									φ400
NO.　97 +　0.000	300.5	0.187	0.187	56.19	0.298	0.298	89.55		0.000	0.00				φ400
NO.　98 +　0.000	20.0	0.382	0.285	5.69	0.627	0.463	9.25		0.000	0.00				φ400-H-2
NO.　98 +　10.000	10.0	0.382	0.382	3.82	0.627	0.627	6.27		0.000	0.00				φ400-H-2
NO.　98 +　10.000		0.316			0.522									可変400-H
NO.　99 +　0.000	10.0	0.316	0.316	3.16	0.522	0.522	5.22		0.000	0.00				可変400-H
NO.　100 +　0.000	20.0	0.121	0.219	4.37	0.192	0.357	7.14		0.000	0.00				可変400
NO.　102 +　18.900	58.9	0.121	0.121	7.13	0.192	0.192	11.31		0.000	0.00				可変400
NO.　124 +　3.300		0.187			0.298									φ400
NO.　128 +　0.000	76.7	0.187	0.187	14.34	0.298	0.298	22.86		0.000	0.00				φ400
NO.　129 +　0.000	20.0	0.348	0.268	5.35	0.556	0.427	8.54		0.000	0.00				φ400-H-1
NO.　130 +　0.000	20.0	0.348	0.348	6.96	0.556	0.556	11.12		0.000	0.00				φ400-H-1
NO.　131 +　0.000	20.0	0.187	0.268	5.35	0.298	0.427	8.54		0.000	0.00				φ400
NO.　132 +　6.500	26.5	0.187	0.187	4.96	0.298	0.298	7.90		0.000	0.00				φ400
							0.00							
NO.　137 +　16.600		0.187			0.298		0.00							φ400
NO.　146 +　0.000	163.4	0.187	0.187	30.56	0.298	0.298	48.69		0.000	0.00				φ400
NO.　147 +　0.000	20.0	0.382	0.285	5.69	0.627	0.463	9.25		0.000	0.00				φ400-H-2
NO.　148 +　0.000	20.0	0.382	0.382	7.64	0.627	0.627	12.54		0.000	0.00				φ400-H-2
NO.　149 +　0.000	20.0	0.187	0.285	5.69	0.298	0.463	9.25		0.000	0.00				φ400
NO.　149 +　18.700	18.7	0.187	0.187	3.50	0.298	0.298	5.57		0.000	0.00				φ400
NO.　153 +　1.100		0.187			0.298									φ400
NO.　156 +　14.500	73.4	0.187	0.187	13.73	0.298	0.298	21.87		0.000	0.00				φ400
小　計	1101.0			224.70			359.55			0.00				
合　計	1101.0			224.70			359.55			0.00				

撤去工平面図（14） S=1:1000

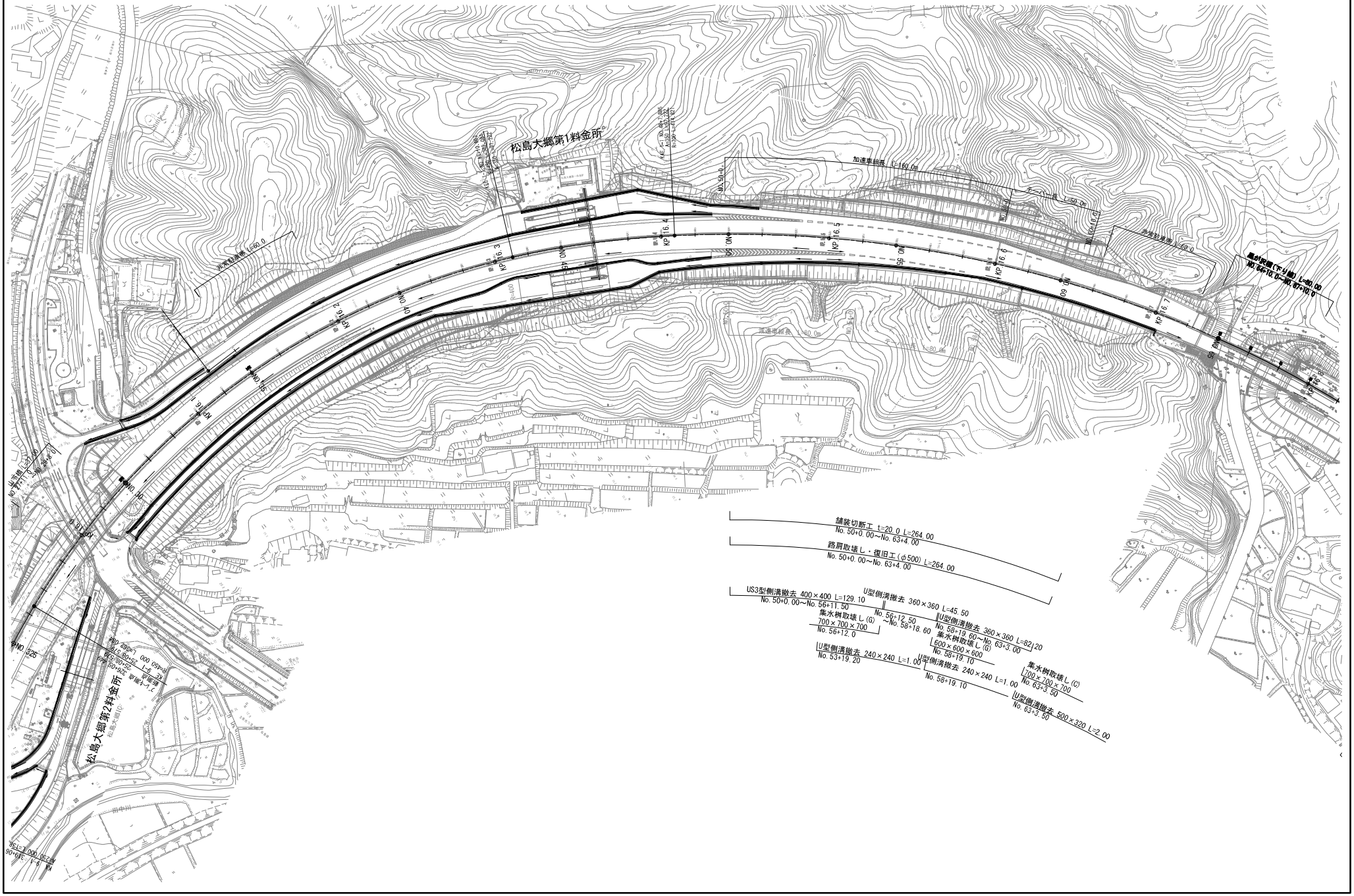

撤去工平面図（15） S=1:1000

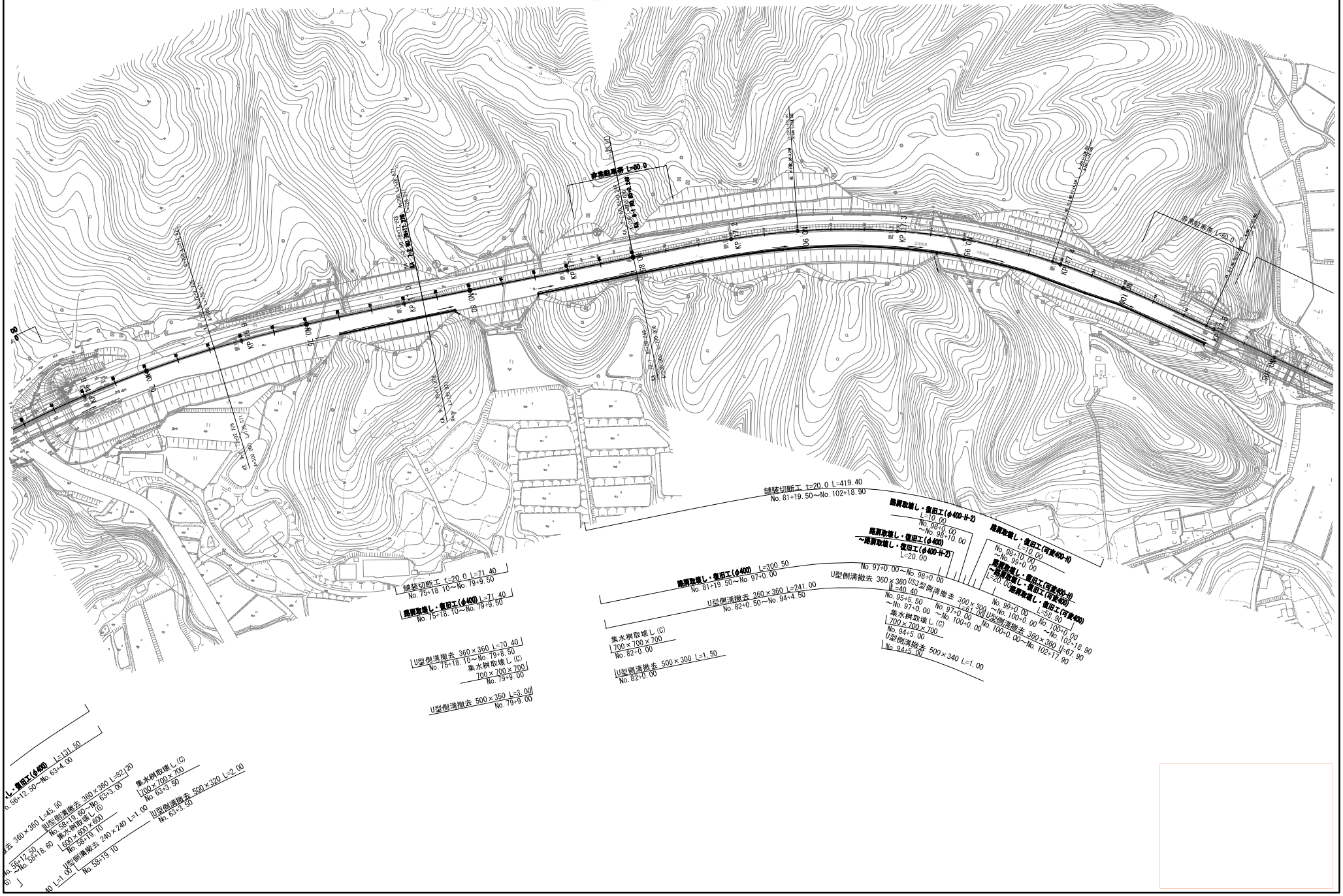

撤去工平面図（16） S=1:1000

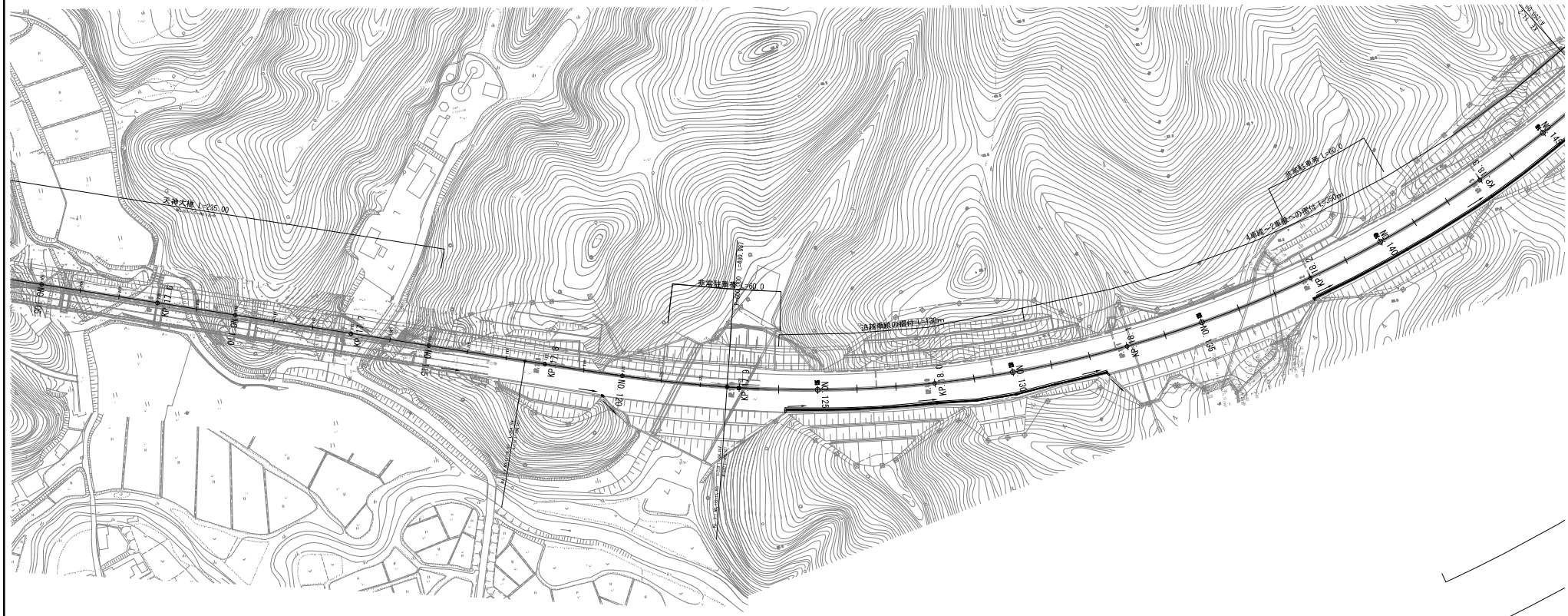

舗装切断工 t=20.0 L=163.20
No. 124+3.30～No. 132+6.50

路肩取壊し・復旧工(φ400)
～路肩取壊し・復旧工(φ400-H-1)
L=20.00

路肩取壊し・復旧工(φ400-H-1)
L=20.00

路肩取壊し・復旧工(φ400-H-1)
～路肩取壊し・復旧工(φ400)
L=20.00

路肩取壊し・復旧工(φ400)
L=26.50
No. 130+0.00～No. 132+6.50

路肩取壊し・復旧工(φ400) L=76.70
No. 124+3.30～No. 128+0.00

No. 128+0.00～No. 129+0.00

No. 129+0.00～No. 130+0.00

No. 130+0.00～No. 131+0.00

U型側溝撤去 360×360 L=164.70
No. 124+4.20～No. 132+5.50

集水桝取壊し(C)
700×700×700
No. 132+6.00

集水桝取壊し(C)
700×700×700
No. 124+3.70

U型側溝撤去 500×400 L=1.50
No. 132+6.00

U型側溝撤去 540×350 L=1.00
No. 124+3.70

U型側溝グレーチング蓋撤去(360用) L=12.30
No. 128+8.00～No. 129+0.00

U型側溝グレーチング蓋撤去(360用) L=20.40
No. 130+0.00～No. 131+0.00

撤去工平面図（17） S=1:1000

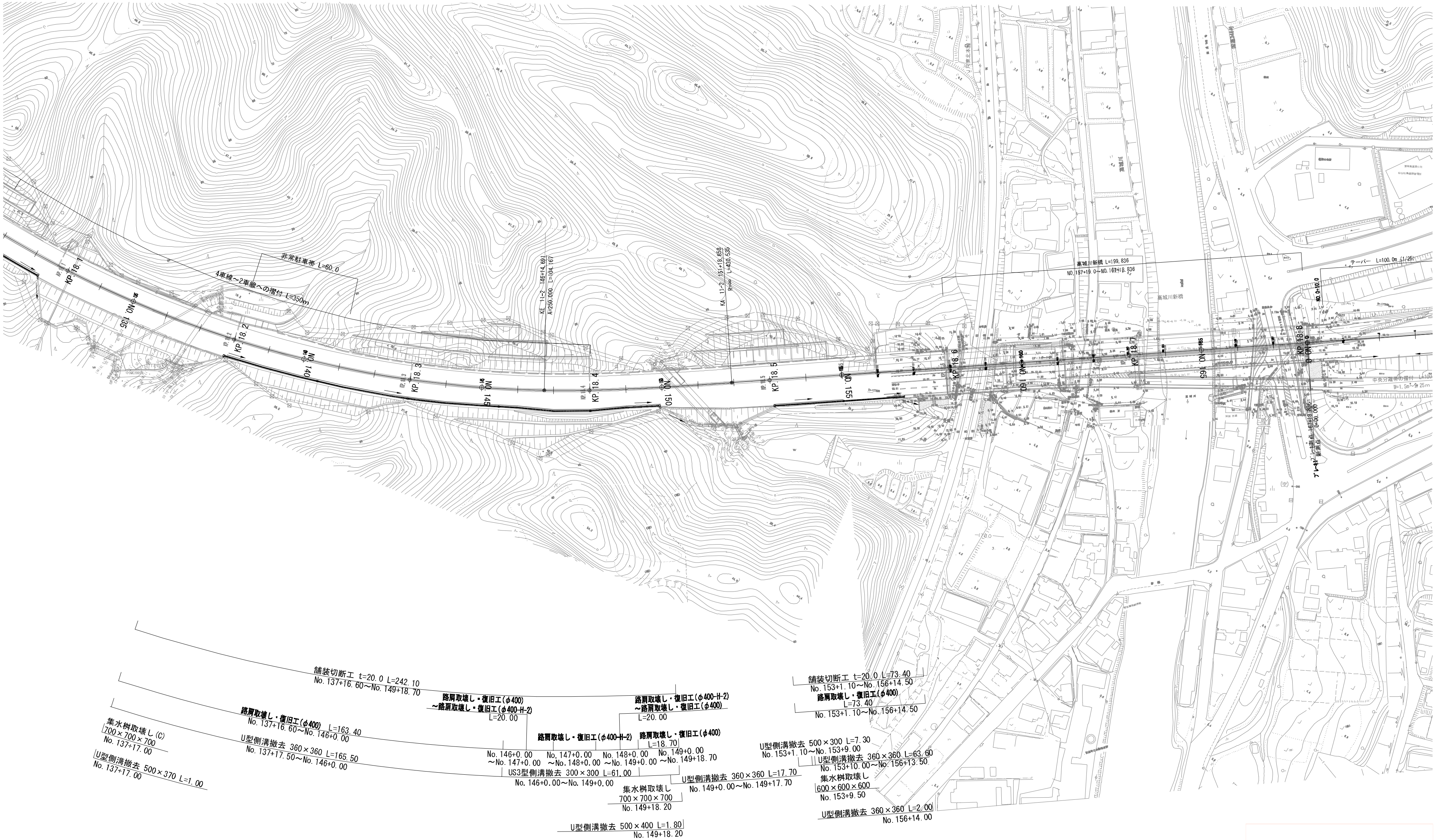

撤去工詳細図（1）

U型側溝　S=F

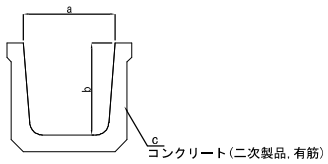

U型側溝　寸法表

名　　称	a(mm)	b(mm)	c(m2)
Pu-240×240	240	240	0.04
Pu-360×360	360	360	0.08
Pu-450×450	450	450	0.10
Pu-600×600	600	600	0.16
Pu-400×260	400	260	0.06
Pu-500×300	500	300	0.08
Pu-500×320	500	320	0.08
Pu-500×340	500	340	0.09
Pu-500×350	500	350	0.09
Pu-500×370	500	370	0.09
Pu-500×400	500	400	0.09
Pu-540×350	540	350	0.11

数量表　10m当り

名　　称	規　格	単位	数　量				摘　要
			Pu-240×240	Pu-360×360	Pu-450×450	Pu-600×600	
U型側溝		個	10.0	10.0	10.0	10.0	1m/個
ｺﾝｸﾘｰﾄ構造物取壊し(TypeB)	二次製品，有筋	m3	0.4	0.8	1.0	1.6	

数量表　10m当り

名　　称	規　格	単位	数　量				摘　要
			Pu-400×260	Pu-500×300	Pu-500×320	Pu-500×340	
U型側溝		個	10.0	10.0	10.0	10.0	1m/個
ｺﾝｸﾘｰﾄ構造物取壊し(TypeB)	二次製品，有筋	m3	0.6	0.8	0.8	0.9	

数量表　10m当り

名　　称	規　格	単位	数　量				摘　要
			Pu-500×350	Pu-500×370	Pu-500×400	Pu-540×350	
U型側溝		個	10.0	10.0	10.0	10.0	1m/個
ｺﾝｸﾘｰﾄ構造物取壊し(TypeB)	二次製品，有筋	m3	0.9	0.9	0.9	1.1	

US3型側溝　S=F

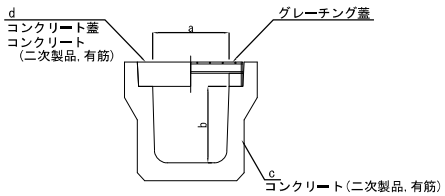

US3型側溝　寸法表

名　　称	a(mm)	b(mm)	c(m2)	d(m2)
US3-300×300	300	300	0.09	0.04
US3-400×400	400	400	0.11	0.06

数量表　10m当り

名　　称	規　格	単位	数　量			摘　要
			US3-300×300		US3-400×400	
			本線	IC	本線・IC	
US3型側溝		個	5.0	5.0	5.0	2m/個
コンクリート蓋		枚		19.0	19.0	0.5m/枚
ｺﾝｸﾘｰﾄ構造物取壊し(TypeB)	二次製品，有筋	m3	0.9	1.3	1.7	
グレーチング蓋	420×995×50	枚	10.0	0.5		
グレーチング蓋	520×995×50	枚			0.5	

U型側溝グレーチング蓋　S=F

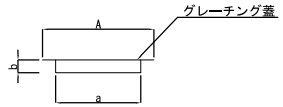

U型側溝グレーチング蓋　寸法表

名　　称	a(mm)	b(mm)	A(mm)
U型側溝グレーチング蓋（360用）	350	50	438
U型側溝グレーチング蓋（450用）	440	50	554
U型側溝グレーチング蓋（600用）	590	75	722

数量表　10m当り

名　　称	規　格	単位	数　量			摘　要
			U型側溝ｸﾞﾚｰﾁﾝｸﾞ蓋(360用)	U型側溝ｸﾞﾚｰﾁﾝｸﾞ蓋(450用)	U型側溝ｸﾞﾚｰﾁﾝｸﾞ蓋(600用)	
U型側溝グレーチング蓋（360用）	350×995×50	枚	10.0			
U型側溝グレーチング蓋（450用）	440×995×50	枚		10.0		
U型側溝グレーチング蓋（600用）	590×995×75	枚			10.0	

集水桝　S=F

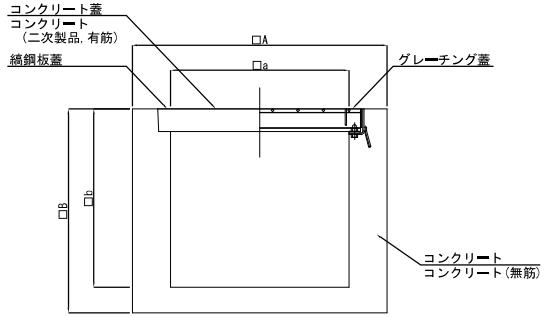

集水桝　寸法表

名　　称	A(mm)	a(mm)	B(mm)	b(mm)
集水桝　600×600×600	900	600	700	600
集水桝　700×700×700	1000	700	800	700

数量表（蓋無し）　1箇所当り

名　　称	規　格	単位	数　量		摘　要
			600×600×600	700×700×700	
集水桝		個	1.0	1.0	
ｺﾝｸﾘｰﾄ構造物取壊し(TypeA)	無筋	m3	0.4	0.5	

数量表（コンクリート蓋）　1箇所当り

名　　称	規　格	単位	数　量	摘　要
			700×700×700(C)	
集水桝		個	1.0	
ｺﾝｸﾘｰﾄ構造物取壊し(TypeA)	無筋	m3	0.5	
ｺﾝｸﾘｰﾄ構造物取壊し(TypeB)	二次製品，有筋	m3	0.06	ｺﾝｸﾘｰﾄ蓋

数量表（グレーチング蓋）　1箇所当り

名　　称	規　格	単位	数　量		摘　要
			600×600×600(G)	700×700×700(G)	
集水桝		個	1.0	1.0	
ｺﾝｸﾘｰﾄ構造物取壊し(TypeA)	無筋	m3	0.4	0.5	
グレーチング蓋	600×600用	枚	1.0		
グレーチング蓋	700×700用	枚		1.0	

数量表（縞鋼板蓋）　1箇所当り

名　　称	規　格	単位	数　量	摘　要
			700×700×700(S)	
集水桝		個	1.0	
ｺﾝｸﾘｰﾄ構造物取壊し(TypeA)	無筋	m3	0.5	
縞鋼板蓋	700×700用	枚	1.0	

撤去工詳細図（2）

路肩取壊し・復旧工（φ300）　S=1:20
一般部

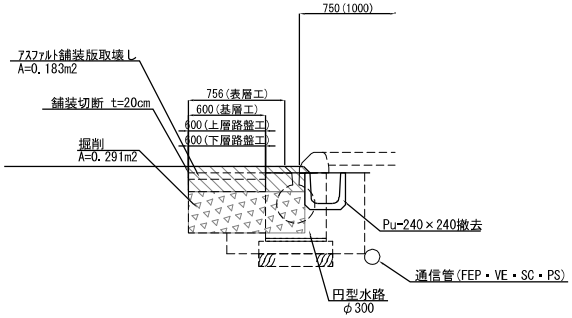

路肩取壊し・復旧工（φ400）　S=1:20
一般部

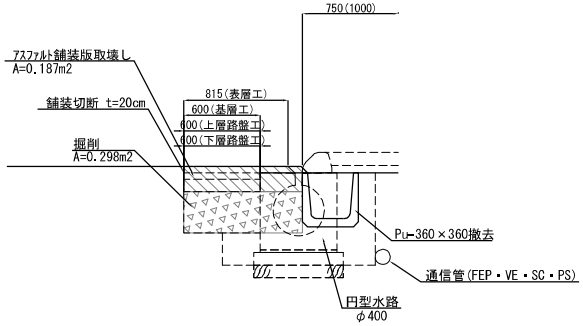

路肩取壊し・復旧工（φ500）　S=1:20
一般部

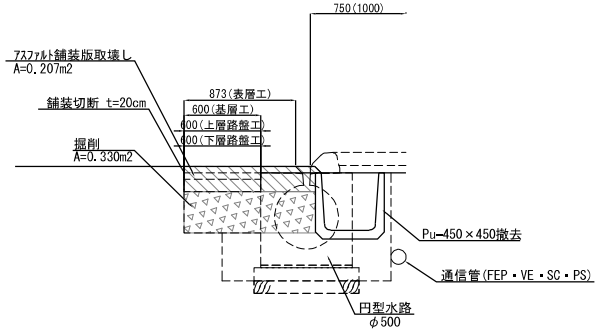

路肩取壊し・復旧工(U600)
路肩取壊し・復旧工(U600-H)　S=1:20
一般部・非常駐車帯部

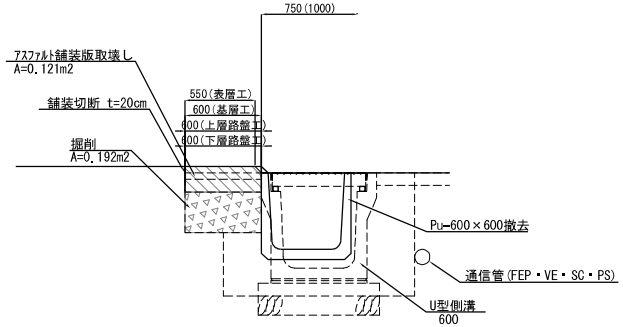

路肩取壊し・復旧工(可変400)　S=1:20
一般部

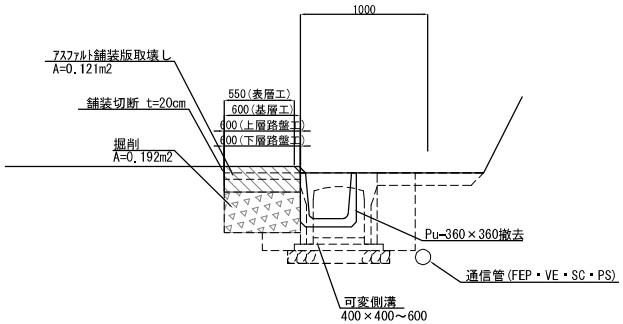

アスファルト舗装復旧工断面図　S=1:10

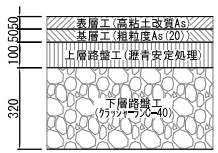

※保護路肩には、通信ケーブル(管路)が埋されているため、施工時は試削により位置を確認すること。

凡 例

	アスファルト舗装版取壊し	t=20cm
	掘削	
	盛土	

撤去工詳細図（3）

路肩取壊し・復旧工（φ400-H-1） S=1:20

非常駐車帯部

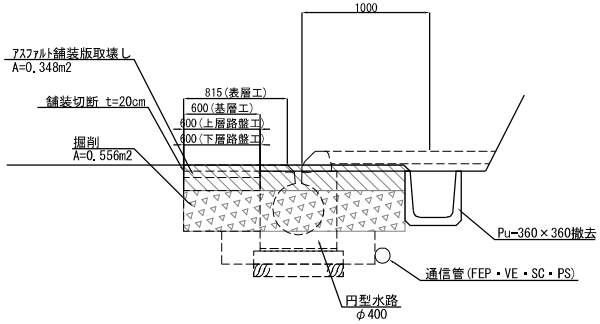

路肩取壊し・復旧工（φ400-H-2） S=1:20

非常駐車帯部

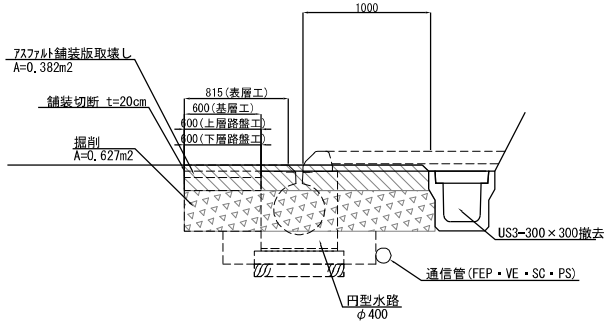

路肩取壊し・復旧工（φ500-H） S=1:20

非常駐車帯部

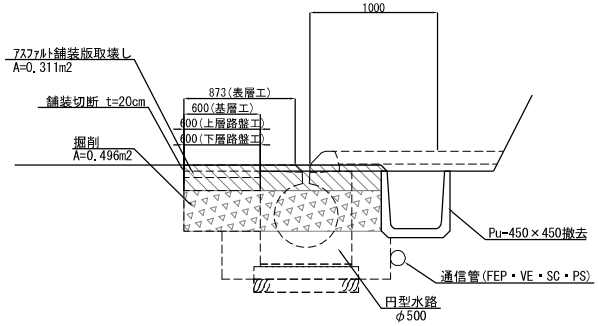

路肩取壊し・復旧工（可変400-H） S=1:20

非常駐車帯部

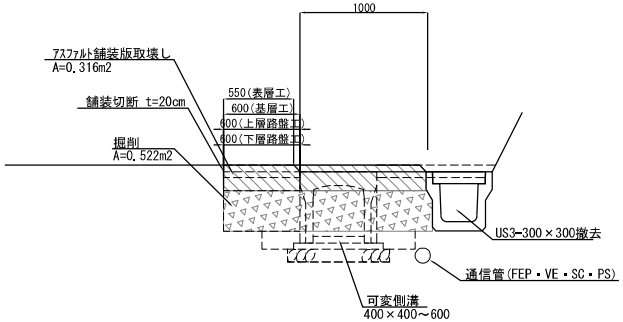

アスファルト舗装復旧工断面図 S=1:10

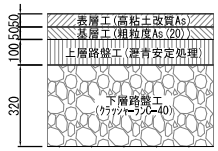

※保護路肩には、通信ケーブル(管路)が埋されているため、施工時は試削により位置を確認すること。

凡 例

	ｱｽﾌｧﾙﾄ舗装版取壊し	t=20cm
	掘削	
	盛土	

数 量 表

1m当り

項 目	規 格	単位	数量 φ300 一般部	φ400 一般部	φ500 一般部	U600 U800-H 一般部 非常駐車帯部	可変400 一般部	φ400-H-1 非常駐車帯部	φ400-H-2 非常駐車帯部	φ500-H 非常駐車帯部	可変400-H 非常駐車帯部	摘 要
舗装切断工	t=20cm	m	1.0	1.0	1.0	1.0	1.0	1.0	1.0	1.0	1.0	
ｱｽﾌｧﾙﾄ舗装版取壊し	t=20cm	m3	0.183	0.187	0.207	0.121	0.121	0.348	0.382	0.311	0.316	
掘削	土砂	m3	0.291	0.298	0.330	0.192	0.192	0.556	0.627	0.496	0.522	
盛土	W<1.0m	m3										
コンクリートシール	t=10cm	m										
表層工	高粘土改質As t=5cm	m	0.76	0.82	0.87	0.55	0.55	0.82	0.82	0.87	0.55	
基層工	粗粒度As(20) t=5cm	m	0.60	0.60	0.60	0.60	0.60	0.60	0.60	0.60	0.60	
上層路盤工	瀝青安定処理 t=10cm	m	0.60	0.60	0.60	0.60	0.60	0.60	0.60	0.60	0.60	
下層路盤工	ｸﾗｯｼｬｰﾗﾝﾀﾞﾑ40 t=32cm	m	0.60	0.60	0.60	0.60	0.60	0.60	0.60	0.60	0.60	

撤去工詳細図 (4)

路肩取壊し・復旧工(φ350-IC) S=1:20

松島大郷IC第1料金所ランプ沿い

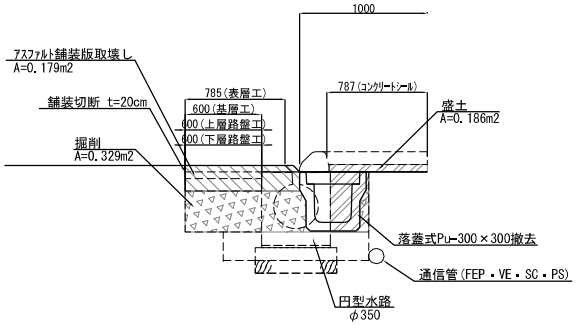

路肩取壊し・復旧工(φ400-IC) S=1:20

松島海岸ICランプ沿い
松島大郷ICランプ沿い
松島大郷IC第1料金所ランプ沿い

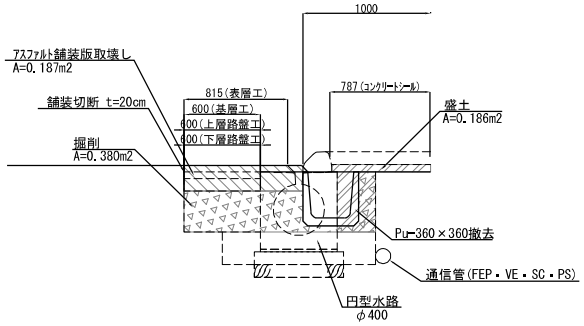

路肩取壊し・復旧工(φ500-IC-1) S=1:20

松島大郷IC第1料金所ランプ沿い

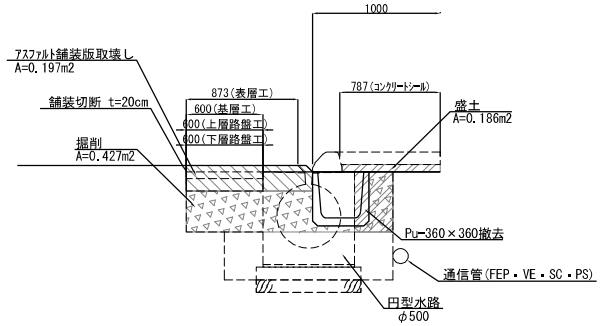

路肩取壊し・復旧工(φ500-IC-2) S=1:20

松島大郷IC第1料金所ランプ沿い

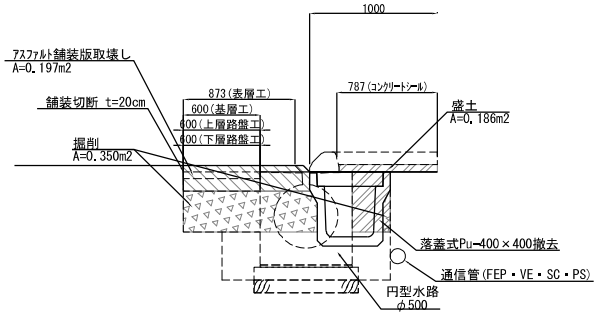

路肩取壊し・復旧工(φ500-IC-3) S=1:20

松島海岸ICランプ沿い

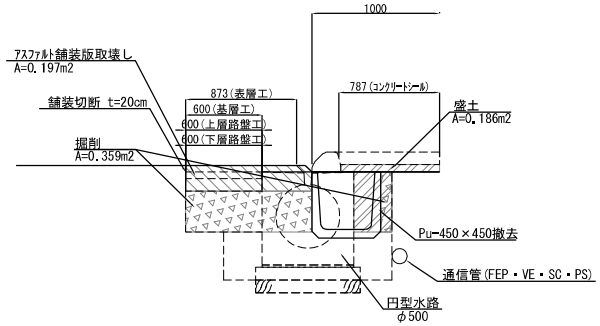

アスファルト舗装復旧工断面図 S=1:10

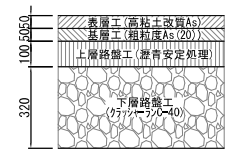

※保護路肩には、通信ケーブル(管路)が埋されているため、施工時は試削により位置を確認すること。

凡 例

	ｱｽﾌｧﾙﾄ舗装版取壊し	t=20cm
	掘削	
	盛土	

数 量 表

1m当り

項 目	規 格	単位	数量 φ350-IC ランプ沿い	φ400-IC ランプ沿い	φ500-IC-1 ランプ沿い	φ500-IC-2 ランプ沿い	φ500-IC-3 ランプ沿い	摘 要
舗装切断工	t=20cm	m	1.0	1.0	1.0	1.0	1.0	
ｱｽﾌｧﾙﾄ舗装版取壊し	t=20cm	m3	0.179	0.187	0.197	0.197	0.197	
掘削	土砂	m3	0.329	0.380	0.427	0.350	0.359	
盛土	W<1.0m	m3	0.186	0.186	0.186	0.186	0.186	
コンクリートシール	t=10cm	m	0.79	0.79	0.79	0.79	0.79	
表層工	高粘土改質As t=5cm	m	0.79	0.82	0.87	0.87	0.87	
基層工	粗粒度As(20) t=5cm	m	0.60	0.60	0.60	0.60	0.60	
上層路盤工	瀝青安定処理 t=10cm	m	0.60	0.60	0.60	0.60	0.60	
下層路盤工	ｸﾗｯｼｬｰﾗﾝC-40 t=32cm	m	0.60	0.60	0.60	0.60	0.60	

単 位 数 量 計 算 書

単位数量計算書

円型水路　φ300　　10 m 当たり

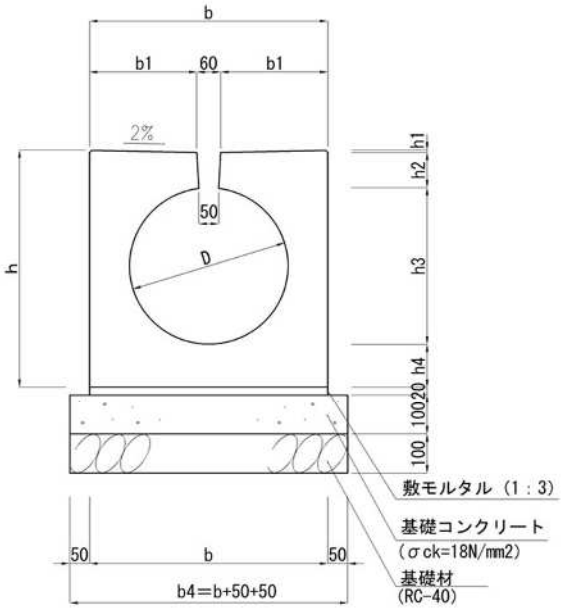

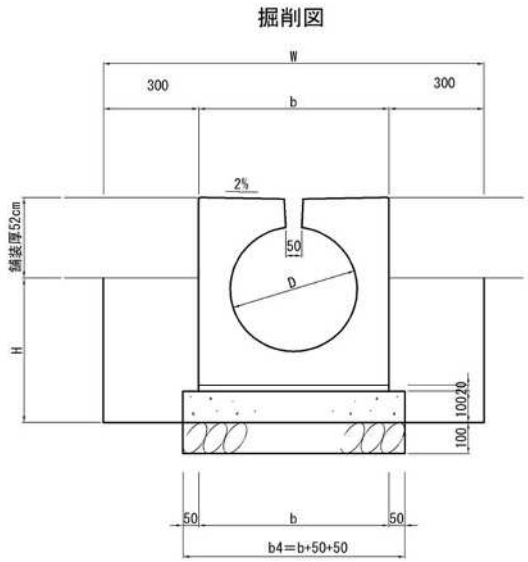

円型水路　寸法表

種別	b	b1	h1	h2	h3	h4	h
円型水路　φ300	480	210	5	90	300	120	515
円型水路　φ350	540	240	5	90	350	130	575
円型水路　φ400	600	270	6	90	400	110	606
円型水路　φ500	720	330	7	90	500	130	727

掘削　W=　0.480 + 0.600　=　1.080

掘削　H=　0.635 − 0.520　=　0.115

名称	規格	計算式	数量
円型水路	φ300	10.000 ／ 2.000 =	5.0 個
モルタル	1:3	0.480 x 0.020 x 10.000 =	0.10 m3
基礎コンクリート	σck=18N/mm2	0.580 x 0.100 x 10.000 =	0.58 m3
型枠		0.100 x 10.000 x 2 =	2.00 m2
基礎材	RC-40	0.580 x 1.000 x 10.000 =	5.80 m2
(t＝100)			
床掘	土砂	0.580 x 0.100 x 10.000 =	0.6 m3
		1.080 x 0.115 x 10.000 =	1.2 m3
		=	1.8 m3
残土		0.580 x 0.200 x 10.000 =	1.2 m3
		0.480 x (0.115 − 0.100) x 10.000 =	0.1 m3
		=	1.3 m3
埋戻し		1.8 − 1.3 ＝	0.5 m3

単位数量計算書

円型水路　φ350　　10 m 当たり

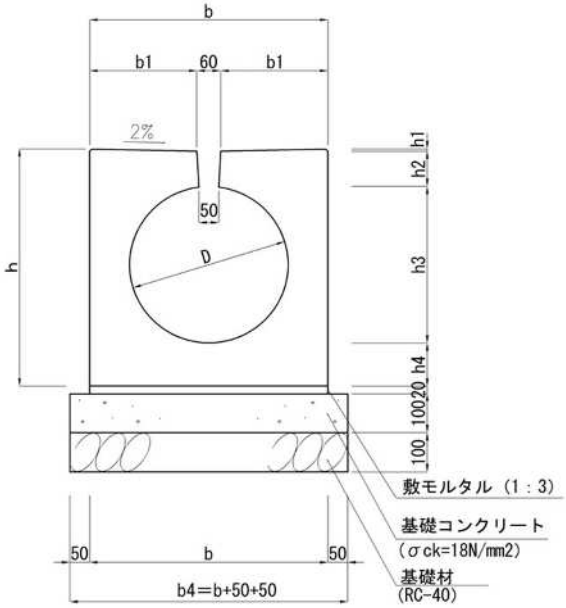

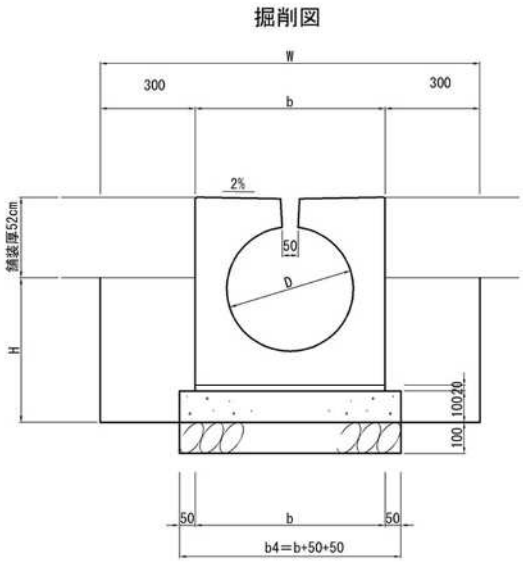

円型水路　寸法表

種別	b	b1	h1	h2	h3	h4	h
円型水路　φ300	480	210	5	90	300	120	515
円型水路　φ350	540	240	5	90	350	130	575
円型水路　φ400	600	270	6	90	400	110	606
円型水路　φ500	720	330	7	90	500	130	727

掘削　W=　0.540 + 0.600　=　1.140

掘削　H=　0.695 − 0.520　=　0.175

名称	規格	計算式	数量
円型水路	φ350	10.000 ／ 2.000 =	5.0 個
モルタル	1:3	0.540 x 0.020 x 10.000 =	0.11 m3
基礎コンクリート	σck=18N/mm2	0.640 x 0.100 x 10.000 =	0.64 m3
型枠		0.100 x 10.000 x 2 =	2.00 m2
基礎材	RC-40	0.640 x 1.000 x 10.000 =	6.40 m2
(t＝100)			
床掘	土砂	0.640 x 0.100 x 10.000 =	0.6 m3
		1.140 x 0.175 x 10.000 =	2.0 m3
		=	2.6 m3
残土		0.640 x 0.200 x 10.000 =	1.3 m3
		0.540 x (0.175 − 0.100) x 10.000 =	0.4 m3
		=	1.7 m3
埋戻し		2.6 − 1.7 ＝	0.9 m3

単位数量計算書

円型水路　φ400　　10 m 当たり

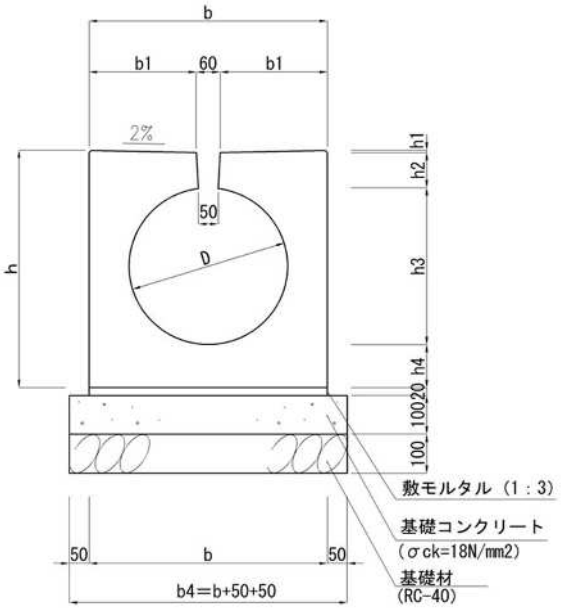

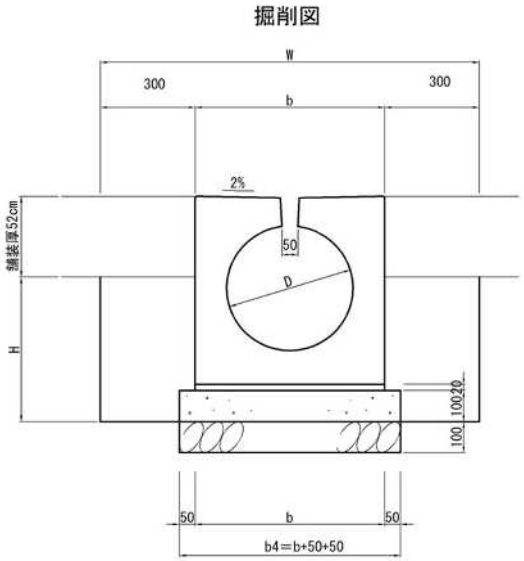

円型水路　寸法表

種別	b	b1	h1	h2	h3	h4	h
円型水路　φ300	480	210	5	90	300	120	515
円型水路　φ350	540	240	5	90	350	130	575
円型水路　φ400	600	270	6	90	400	110	606
円型水路　φ500	720	330	7	90	500	130	727

掘削　W=　0.600　+　0.600　=　1.200

掘削　H=　0.726　−　0.520　=　0.206

名称	規格	計算式	数量
円型水路	φ400	10.000　／　2.000　=	5.0　個
モルタル	1:3	0.600　x　0.020　x　10.000　=	0.12　m3
基礎コンクリート	σck=18N/mm2	0.700　x　0.100　x　10.000　=	0.70　m3
型枠		0.100　x　10.000　x　2　=	2.00　m2
基礎材	RC-40	0.700　x　1.000　x　10.000　=	7.00　m2
(t＝100)			
床掘	土砂	0.700　x　0.100　x　10.000　=	0.7　m3
		1.200　x　0.206　x　10.000　=	2.5　m3
		=	3.2　m3
残土		0.700　x　0.200　x　10.000　=	1.4　m3
		0.600　x　(　0.206　−　0.100　)　x　10.000　=	0.6　m3
		=	2.0　m3
埋戻し		3.2　−　2.0　＝	1.2　m3

単位数量計算書

円型水路　φ500　　10 m 当たり

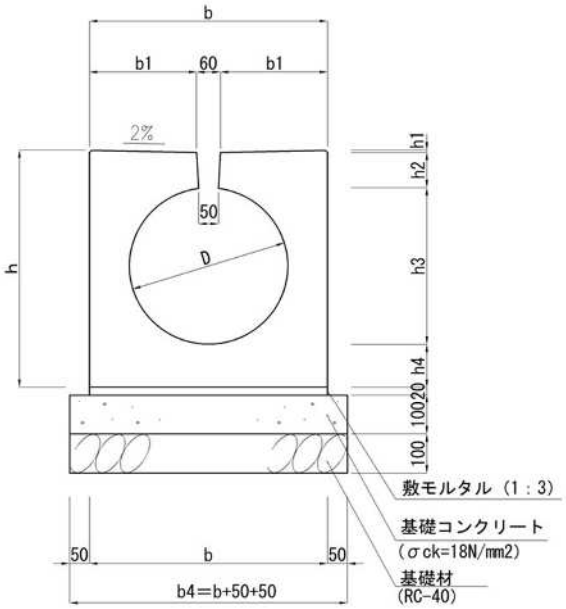

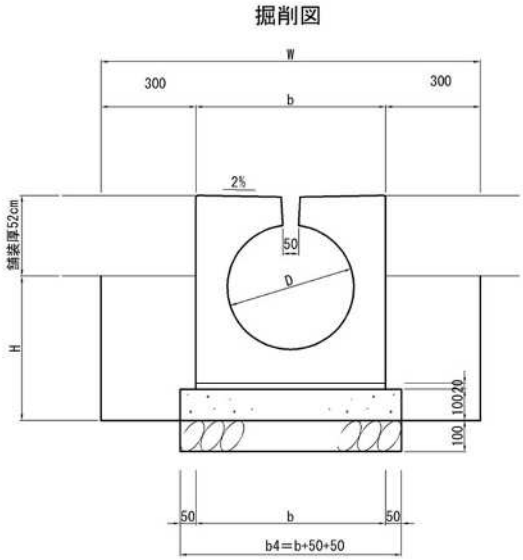

円型水路　寸法表

種別	b	b1	h1	h2	h3	h4	h
円型水路　φ300	480	210	5	90	300	120	515
円型水路　φ350	540	240	5	90	350	130	575
円型水路　φ400	600	270	6	90	400	110	606
円型水路　φ500	720	330	7	90	500	130	727

掘削　W=　0.720　+　0.600　=　1.320

掘削　H=　0.847　−　0.520　=　0.327

名称	規格	計算式	数量
円型水路	φ500	10.000　／　2.000　=	5.0　個
モルタル	1:3	0.720　x　0.020　x　10.000　=	0.14　m3
基礎コンクリート	σck=18N/mm2	0.820　x　0.100　x　10.000　=	0.82　m3
型枠		0.100　x　10.000　x　2　=	2.00　m2
基礎材	RC-40	0.820　x　1.000　x　10.000　=	8.20　m2
(t＝100)			
床掘	土砂	0.820　x　0.100　x　10.000　=	0.8　m3
		1.320　x　0.327　x　10.000　=	4.3　m3
		=	5.1　m3
残土		0.820　x　0.200　x　10.000　=	1.6　m3
		0.720　x　(　0.327　−　0.100　) x　10.000　=	1.6　m3
		=	3.2　m3
埋戻し		5.1　−　3.2　＝	1.9　m3

単位数量計算書

U型側溝　240×240　　10 m 当たり

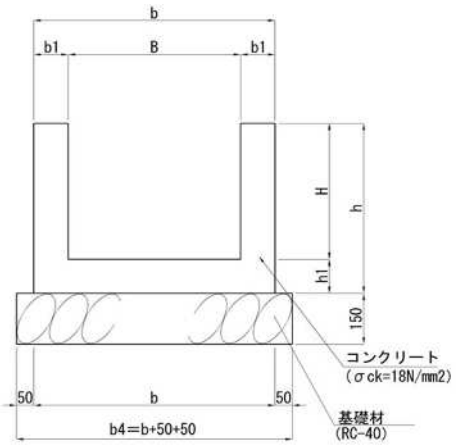

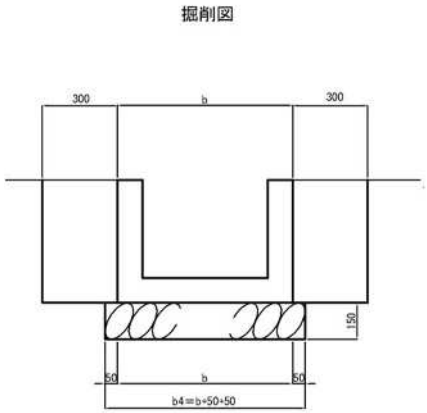

U型側溝　寸法表

種別	b	b1	B	h	h1	H
U 240 × 240	440	100	240	340	100	240
U 360 × 360	560	100	360	460	100	360
U 400 × 260	600	100	400	360	100	260
U 450 × 450	650	100	450	550	100	450
U 500 × 300	700	100	500	400	100	300
U 500 × 320	700	100	500	420	100	320
U 500 × 340	700	100	500	440	100	340
U 500 × 350	700	100	500	450	100	350
U 500 × 370	700	100	500	470	100	370
U 500 × 400	700	100	500	500	100	400
U 540 × 350	740	100	540	450	100	350
U 600 × 600	820	110	600	700	100	600

名称	規格	計算式	数量
コンクリート	σck=18N/mm2	0.440 × 0.340 =	
		− 0.240 × 0.240 =	0.09 m3
型枠		0.340 × 10.000 x 2	
		+ 0.240 × 10.000 x 2 =	11.60 m2
基礎材	RC-40	0.540 × 10.000 =	5.40 m2
(t＝150)			
床掘	土砂	0.540 × 0.150 × 10.000 =	0.8 m3
		1.040 × 0.340 × 10.000 =	3.5 m3
		=	4.3 m3
残土		0.540 × 0.150 × 10.000 =	0.8 m3
		0.440 × 0.340 × 10.000 =	1.5 m3
		=	2.3 m3
埋戻し		4.3 − 2.3 ＝	2.0 m3

単位数量計算書

U型側溝　360×360　　10 m 当たり

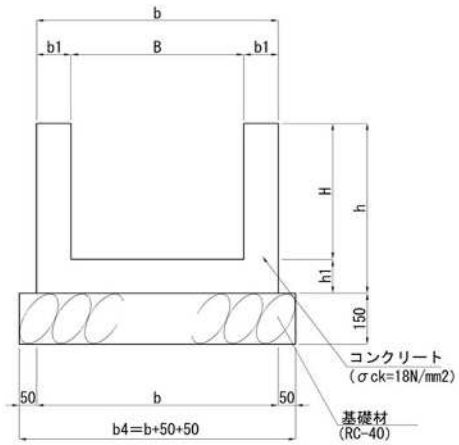

掘削図

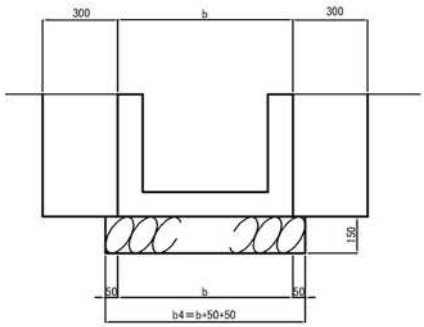

U型側溝　寸法表

種別	b	b1	B	h	h1	H
U 240 × 240	440	100	240	340	100	240
U 360 × 360	560	100	360	460	100	360
U 400 × 260	600	100	400	360	100	260
U 450 × 450	650	100	450	550	100	450
U 500 × 300	700	100	500	400	100	300
U 500 × 320	700	100	500	420	100	320
U 500 × 340	700	100	500	440	100	340
U 500 × 350	700	100	500	450	100	350
U 500 × 370	700	100	500	470	100	370
U 500 × 400	700	100	500	500	100	400
U 540 × 350	740	100	540	450	100	350
U 600 × 600	820	110	600	700	100	600

名称	規格	計算式	数量
コンクリート	σck=18N/mm2	0.560 × 0.460 =	
		− 0.360 × 0.360 =	0.13 m3
型枠		0.460 × 10.000 x 2	
		+ 0.360 × 10.000 x 2 =	16.40 m2
基礎材	RC−40	0.660 × 10.000 =	6.60 m2
(t＝150)			
床掘	土砂	0.660 × 0.150 × 10.000 =	1.0 m3
		1.160 × 0.460 × 10.000 =	5.3 m3
		=	6.3 m3
残土		0.660 × 0.150 × 10.000 =	1.0 m3
		0.560 × 0.460 × 10.000 =	2.6 m3
		=	3.6 m3
埋戻し		6.3 − 3.6 ＝	2.7 m3

単位数量計算書

U型側溝　400×260　　10 m 当たり

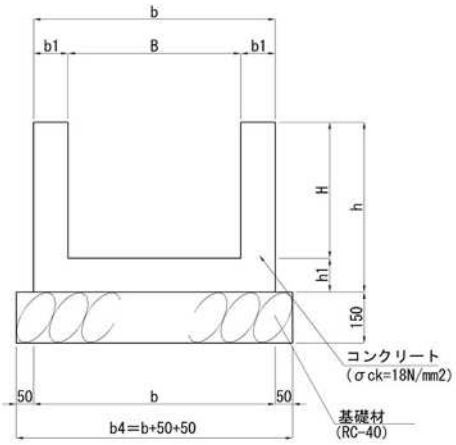

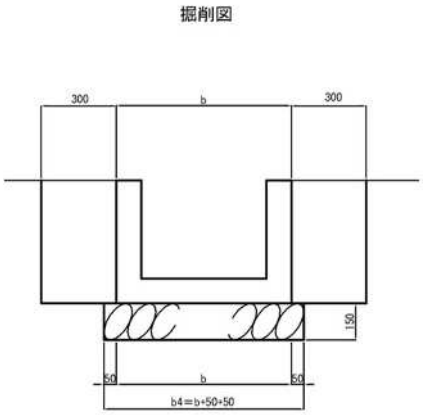

U型側溝　寸法表

種別	b	b1	B	h	h1	H
U 240 × 240	440	100	240	340	100	240
U 360 × 360	560	100	360	460	100	360
U 400 × 260	600	100	400	360	100	260
U 450 × 450	650	100	450	550	100	450
U 500 × 300	700	100	500	400	100	300
U 500 × 320	700	100	500	420	100	320
U 500 × 340	700	100	500	440	100	340
U 500 × 350	700	100	500	450	100	350
U 500 × 370	700	100	500	470	100	370
U 500 × 400	700	100	500	500	100	400
U 540 × 350	740	100	540	450	100	350
U 600 × 600	820	110	600	700	100	600

名称	規格	計算式	数量
コンクリート	σck=18N/mm2	0.600 × 0.360 =	
		− 0.400 × 0.260 =	0.11 m3
型枠		0.360 × 10.000 x 2	
		+ 0.260 × 10.000 x 2 =	12.40 m2
基礎材	RC-40	0.700 × 10.000 =	7.00 m2
(t＝150)			
床掘	土砂	0.700 × 0.150 × 10.000 =	1.1 m3
		1.200 × 0.360 × 10.000 =	4.3 m3
		=	5.4 m3
残土		0.700 × 0.150 × 10.000 =	1.1 m3
		0.600 × 0.360 × 10.000 =	2.2 m3
		=	3.3 m3
埋戻し		5.4 − 3.3 ＝	2.1 m3

単位数量計算書

U型側溝　450×450　　10 m 当たり

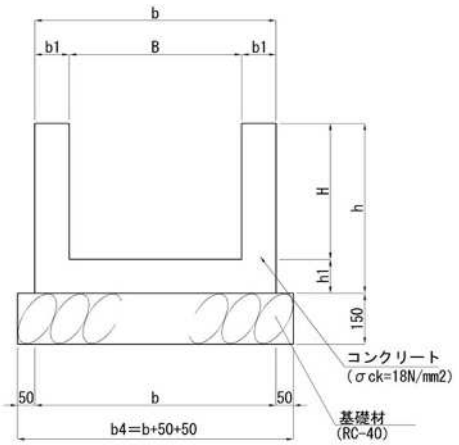

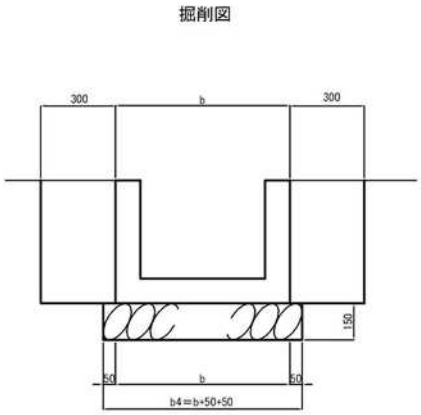

U型側溝　寸法表

種別	b	b1	B	h	h1	H
U 240 × 240	440	100	240	340	100	240
U 360 × 360	560	100	360	460	100	360
U 400 × 260	600	100	400	360	100	260
U 450 × 450	650	100	450	550	100	450
U 500 × 300	700	100	500	400	100	300
U 500 × 320	700	100	500	420	100	320
U 500 × 340	700	100	500	440	100	340
U 500 × 350	700	100	500	450	100	350
U 500 × 370	700	100	500	470	100	370
U 500 × 400	700	100	500	500	100	400
U 540 × 350	740	100	540	450	100	350
U 600 × 600	820	110	600	700	100	600

名称	規格	計算式	数量
コンクリート	σck=18N/mm2	0.650 × 0.550 =	
		− 0.450 × 0.450 =	0.16 m3
型枠		0.550 × 10.000 x 2	
		+ 0.450 × 10.000 x 2 =	20.00 m2
基礎材	RC-40	0.750 × 10.000 =	7.50 m2
(t＝150)			
床掘	土砂	0.750 × 0.150 × 10.000 =	1.1 m3
		1.250 × 0.550 × 10.000 =	6.9 m3
		=	8.0 m3
残土		0.750 × 0.150 × 10.000 =	1.1 m3
		0.650 × 0.550 × 10.000 =	3.6 m3
		=	4.7 m3
埋戻し		8.0 − 4.7 ＝	3.3 m3

単位数量計算書

U型側溝　500×300　　10 m 当たり

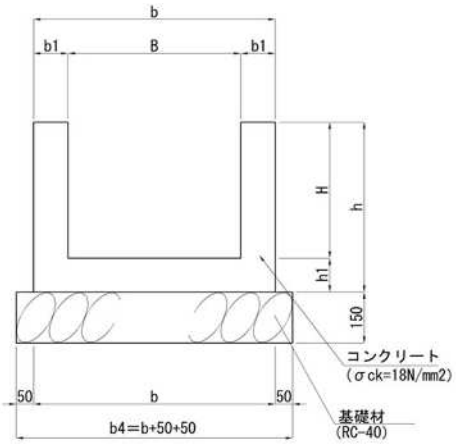

掘削図

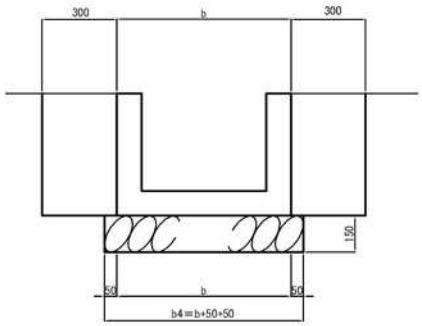

U型側溝　寸法表

種別	b	b1	B	h	h1	H
U 240 × 240	440	100	240	340	100	240
U 360 × 360	560	100	360	460	100	360
U 400 × 260	600	100	400	360	100	260
U 450 × 450	650	100	450	550	100	450
U 500 × 300	700	100	500	400	100	300
U 500 × 320	700	100	500	420	100	320
U 500 × 340	700	100	500	440	100	340
U 500 × 350	700	100	500	450	100	350
U 500 × 370	700	100	500	470	100	370
U 500 × 400	700	100	500	500	100	400
U 540 × 350	740	100	540	450	100	350
U 600 × 600	820	110	600	700	100	600

名称	規格	計算式	数量
コンクリート	σck=18N/mm2	0.700 × 0.400 =	
		− 0.500 × 0.300 =	0.13 m3
型枠		0.400 × 10.000 x 2	
		+ 0.300 × 10.000 x 2 =	14.00 m2
基礎材	RC-40	0.800 × 10.000 =	8.00 m2
(t＝150)			
床掘	土砂	0.800 × 0.150 × 10.000 =	1.2 m3
		1.300 × 0.400 × 10.000 =	5.2 m3
		=	6.4 m3
残土		0.800 × 0.150 × 10.000 =	1.2 m3
		0.700 × 0.400 × 10.000 =	2.8 m3
		=	4.0 m3
埋戻し		6.4 − 4.0 ＝	2.4 m3

単位数量計算書

U型側溝　500×320　　10 m 当たり

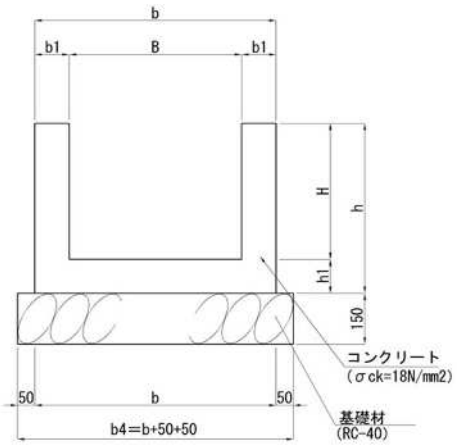

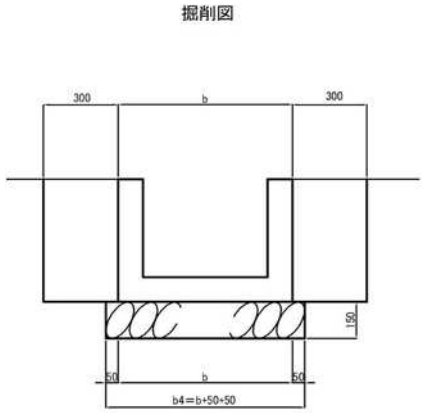

U型側溝　寸法表

種別	b	b1	B	h	h1	H
U 240 × 240	440	100	240	340	100	240
U 360 × 360	560	100	360	460	100	360
U 400 × 260	600	100	400	360	100	260
U 450 × 450	650	100	450	550	100	450
U 500 × 300	700	100	500	400	100	300
U 500 × 320	700	100	500	420	100	320
U 500 × 340	700	100	500	440	100	340
U 500 × 350	700	100	500	450	100	350
U 500 × 370	700	100	500	470	100	370
U 500 × 400	700	100	500	500	100	400
U 540 × 350	740	100	540	450	100	350
U 600 × 600	820	110	600	700	100	600

名称	規格	計算式	数量
コンクリート	σck=18N/mm2	0.700 × 0.420 =	
		− 0.500 × 0.320 =	0.13 m3
型枠		0.420 × 10.000 x 2	
		+ 0.320 × 10.000 x 2 =	14.80 m2
基礎材	RC-40	0.800 × 10.000 =	8.00 m2
(t＝150)			
床掘	土砂	0.800 × 0.150 × 10.000 =	1.2 m3
		1.300 × 0.420 × 10.000 =	5.5 m3
		=	6.7 m3
残土		0.800 × 0.150 × 10.000 =	1.2 m3
		0.700 × 0.420 × 10.000 =	2.9 m3
		=	4.1 m3
埋戻し		6.7 − 4.1 ＝	2.6 m3

単位数量計算書

U型側溝　500×340　　10 m 当たり

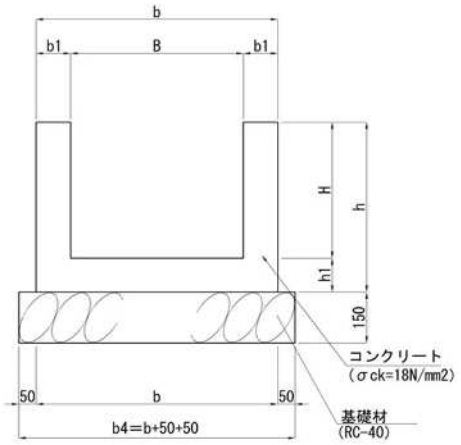

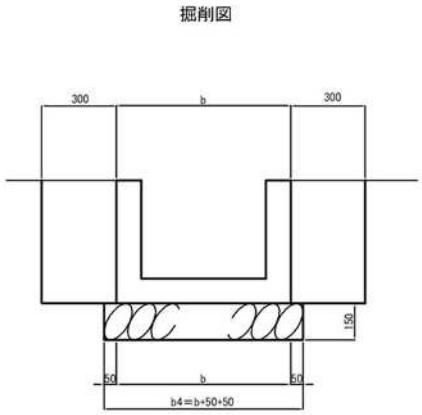

U型側溝　寸法表

種別	b	b1	B	h	h1	H
U 240 × 240	440	100	240	340	100	240
U 360 × 360	560	100	360	460	100	360
U 400 × 260	600	100	400	360	100	260
U 450 × 450	650	100	450	550	100	450
U 500 × 300	700	100	500	400	100	300
U 500 × 320	700	100	500	420	100	320
U 500 × 340	700	100	500	440	100	340
U 500 × 350	700	100	500	450	100	350
U 500 × 370	700	100	500	470	100	370
U 500 × 400	700	100	500	500	100	400
U 540 × 350	740	100	540	450	100	350
U 600 × 600	820	110	600	700	100	600

名称	規格	計算式	数量
コンクリート	σck=18N/mm2	0.700 × 0.440 =	
		− 0.500 × 0.340 =	0.14 m3
型枠		0.440 × 10.000 x 2	
		+ 0.340 × 10.000 x 2 =	15.60 m2
基礎材	RC-40	0.800 × 10.000 =	8.00 m2
(t＝150)			
床掘	土砂	0.800 × 0.150 × 10.000 =	1.2 m3
		1.300 × 0.440 × 10.000 =	5.7 m3
		=	6.9 m3
残土		0.800 × 0.150 × 10.000 =	1.2 m3
		0.700 × 0.440 × 10.000 =	3.1 m3
		=	4.3 m3
埋戻し		6.9 − 4.3 ＝	2.6 m3

単位数量計算書

U型側溝　500×350　　10 m 当たり

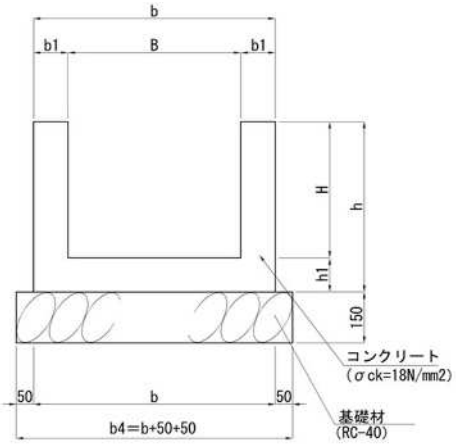

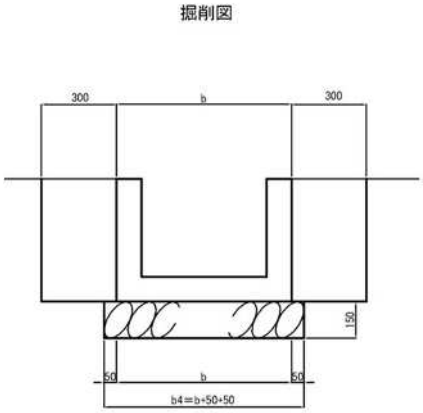

U型側溝　寸法表

種別	b	b1	B	h	h1	H
U 240 × 240	440	100	240	340	100	240
U 360 × 360	560	100	360	460	100	360
U 400 × 260	600	100	400	360	100	260
U 450 × 450	650	100	450	550	100	450
U 500 × 300	700	100	500	400	100	300
U 500 × 320	700	100	500	420	100	320
U 500 × 340	700	100	500	440	100	340
U 500 × 350	700	100	500	450	100	350
U 500 × 370	700	100	500	470	100	370
U 500 × 400	700	100	500	500	100	400
U 540 × 350	740	100	540	450	100	350
U 600 × 600	820	110	600	700	100	600

名称	規格	計算式	数量
コンクリート	σck=18N/mm2	0.700 × 0.450 =	
		− 0.500 × 0.350 =	0.14 m3
型枠		0.450 × 10.000 x 2	
		+ 0.350 × 10.000 x 2 =	16.00 m2
基礎材	RC-40	0.800 × 10.000 =	8.00 m2
(t＝150)			
床掘	土砂	0.800 × 0.150 × 10.000 =	1.2 m3
		1.300 × 0.450 × 10.000 =	5.9 m3
		=	7.1 m3
残土		0.800 × 0.150 × 10.000 =	1.2 m3
		0.700 × 0.450 × 10.000 =	3.2 m3
		=	4.4 m3
埋戻し		7.1 − 4.4 ＝	2.7 m3

単位数量計算書

U型側溝　500×370　　10 m 当たり

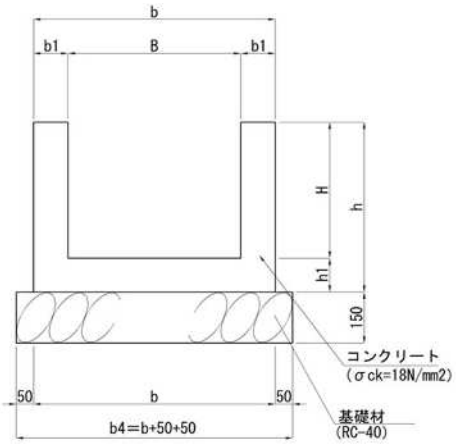

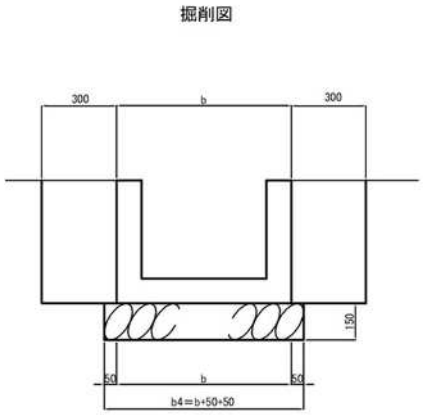

U型側溝　寸法表

種別	b	b1	B	h	h1	H
U 240 × 240	440	100	240	340	100	240
U 360 × 360	560	100	360	460	100	360
U 400 × 260	600	100	400	360	100	260
U 450 × 450	650	100	450	550	100	450
U 500 × 300	700	100	500	400	100	300
U 500 × 320	700	100	500	420	100	320
U 500 × 340	700	100	500	440	100	340
U 500 × 350	700	100	500	450	100	350
U 500 × 370	700	100	500	470	100	370
U 500 × 400	700	100	500	500	100	400
U 540 × 350	740	100	540	450	100	350
U 600 × 600	820	110	600	700	100	600

名称	規格	計算式	数量
コンクリート	σck=18N/mm2	0.700 × 0.470 =	
		− 0.500 × 0.370 =	0.14 m3
型枠		0.470 × 10.000 x 2	
		+ 0.370 × 10.000 x 2 =	16.80 m2
基礎材	RC-40	0.800 × 10.000 =	8.00 m2
(t＝150)			
床掘	土砂	0.800 × 0.150 × 10.000 =	1.2 m3
		1.300 × 0.470 × 10.000 =	6.1 m3
		=	7.3 m3
残土		0.800 × 0.150 × 10.000 =	1.2 m3
		0.700 × 0.470 × 10.000 =	3.3 m3
		=	4.5 m3
埋戻し		7.3 − 4.5 ＝	2.8 m3

単位数量計算書

U型側溝　500×400　　10 m 当たり

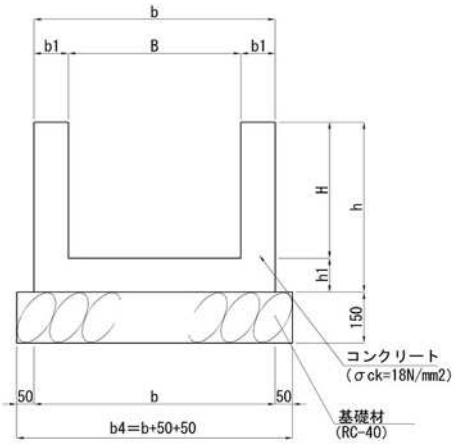

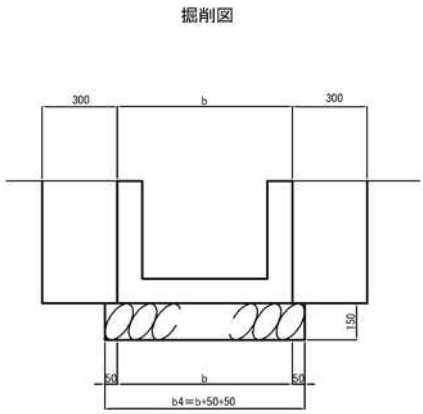

U型側溝　寸法表

種別	b	b1	B	h	h1	H
U 240 × 240	440	100	240	340	100	240
U 360 × 360	560	100	360	460	100	360
U 400 × 260	600	100	400	360	100	260
U 450 × 450	650	100	450	550	100	450
U 500 × 300	700	100	500	400	100	300
U 500 × 320	700	100	500	420	100	320
U 500 × 340	700	100	500	440	100	340
U 500 × 350	700	100	500	450	100	350
U 500 × 370	700	100	500	470	100	370
U 500 × 400	700	100	500	500	100	400
U 540 × 350	740	100	540	450	100	350
U 600 × 600	820	110	600	700	100	600

名称	規格	計算式	数量
コンクリート	σck=18N/mm2	0.700 × 0.500 =	
		− 0.500 × 0.400 =	0.15 m3
型枠		0.500 × 10.000 x 2	
		+ 0.400 × 10.000 x 2 =	18.00 m2
基礎材	RC-40	0.800 × 10.000 =	8.00 m2
(t＝150)			
床掘	土砂	0.800 × 0.150 × 10.000 =	1.2 m3
		1.300 × 0.500 × 10.000 =	6.5 m3
		=	7.7 m3
残土		0.800 × 0.150 × 10.000 =	1.2 m3
		0.700 × 0.500 × 10.000 =	3.5 m3
		=	4.7 m3
埋戻し		7.7 − 4.7 ＝	3.0 m3

単位数量計算書

U型側溝　540×350　　10 m 当たり

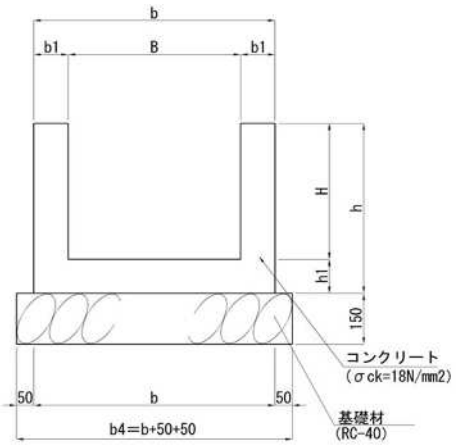

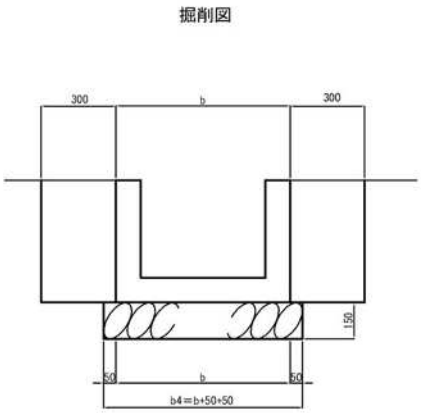

U型側溝　寸法表

種別	b	b1	B	h	h1	H
U 240 × 240	440	100	240	340	100	240
U 360 × 360	560	100	360	460	100	360
U 400 × 260	600	100	400	360	100	260
U 450 × 450	650	100	450	550	100	450
U 500 × 300	700	100	500	400	100	300
U 500 × 320	700	100	500	420	100	320
U 500 × 340	700	100	500	440	100	340
U 500 × 350	700	100	500	450	100	350
U 500 × 370	700	100	500	470	100	370
U 500 × 400	700	100	500	500	100	400
U 540 × 350	740	100	540	450	100	350
U 600 × 600	820	110	600	700	100	600

名称	規格	計算式	数量
コンクリート	σck=18N/mm2	0.740 × 0.450 =	
		− 0.540 × 0.350 =	0.14 m3
型枠		0.450 × 10.000 x 2	
		+ 0.350 × 10.000 x 2 =	16.00 m2
基礎材	RC-40	0.840 × 10.000 =	8.40 m2
(t＝150)			
床掘	土砂	0.840 × 0.150 × 10.000 =	1.3 m3
		1.340 × 0.450 × 10.000 =	6.0 m3
		=	7.3 m3
残土		0.840 × 0.150 × 10.000 =	1.3 m3
		0.740 × 0.450 × 10.000 =	3.3 m3
		=	4.6 m3
埋戻し		7.3 − 4.6 ＝	2.7 m3

単位数量計算書

U型側溝　600×600　　10 m 当たり

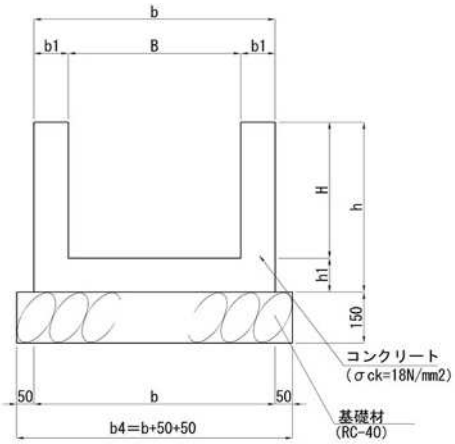

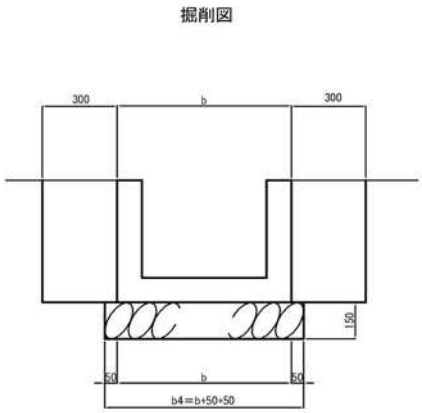

U型側溝　寸法表

種別	b	b1	B	h	h1	H
U 240 × 240	440	100	240	340	100	240
U 360 × 360	560	100	360	460	100	360
U 400 × 260	600	100	400	360	100	260
U 450 × 450	650	100	450	550	100	450
U 500 × 300	700	100	500	400	100	300
U 500 × 320	700	100	500	420	100	320
U 500 × 340	700	100	500	440	100	340
U 500 × 350	700	100	500	450	100	350
U 500 × 370	700	100	500	470	100	370
U 500 × 400	700	100	500	500	100	400
U 540 × 350	740	100	540	450	100	350
U 600 × 600	820	110	600	700	100	600

名称	規格	計算式	数量
コンクリート	σck=18N/mm2	0.820 × 0.700 =	
		− 0.600 × 0.600 =	0.21 m3
型枠		0.700 × 10.000 x 2	
		+ 0.600 × 10.000 x 2 =	26.00 m2
基礎材	RC-40	0.920 × 10.000 =	9.20 m2
(t＝150)			
床掘	土砂	0.920 × 0.150 × 10.000 =	1.4 m3
		1.420 × 0.700 × 10.000 =	9.9 m3
		=	11.3 m3
残土		0.920 × 0.150 × 10.000 =	1.4 m3
		0.820 × 0.700 × 10.000 =	5.7 m3
		=	7.1 m3
埋戻し		11.3 − 7.1 ＝	4.2 m3

単位数量計算書

PU型側溝　600×600　　10 m 当たり

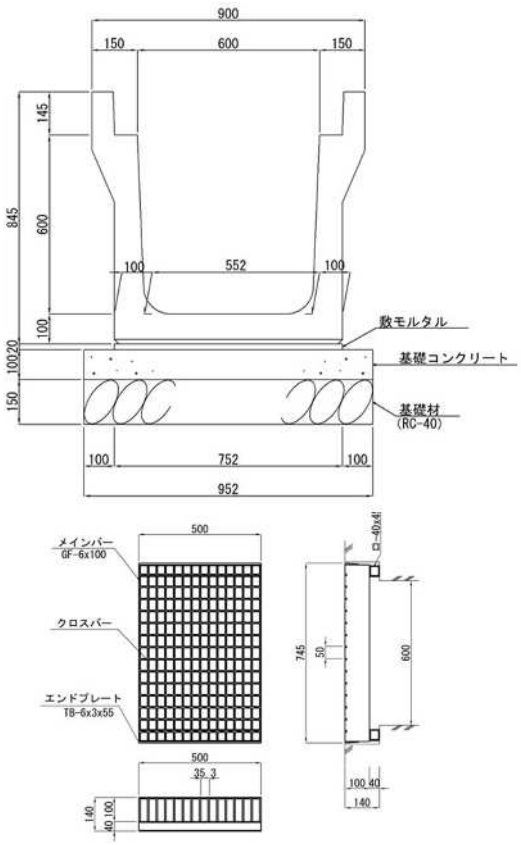

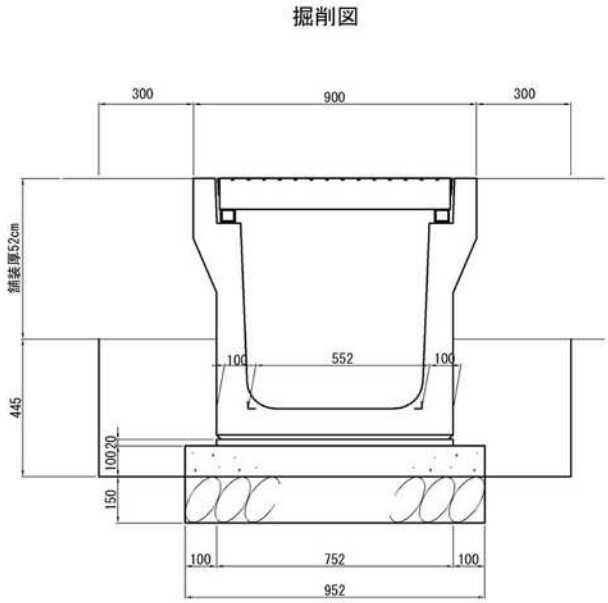

水路断面積　A=0.259m2

名称	規格	計算式	数量
PU型側溝	PU 600×600	10.000 ／ 2.000 =	5.0 個
モルタル	1:3	0.752 x 0.020 x 10.000 =	0.15 m3
基礎コンクリート	σck=18N/mm2	0.952 x 0.100 x 10.000 =	0.95 m3
型枠		0.100 x 10.000 x 2 =	2.00 m2
基礎材	RC-40	0.952 x 1.000 x 10.000 =	9.52 m2
(t＝150)			
グレーチング蓋	600×600用 T-25	10.000 ／ 0.500 =	20.0 枚
固定金具		10.000 ／ 0.500 =	20.0 個
床掘	土砂	0.952 × 0.150 × 10.000 =	1.4 m3
		1.500 × 0.445 × 10.000 =	6.7 m3
		=	8.1 m3
残土		0.952 × 0.250 × 10.000 =	2.4 m3
		0.259 × 10.000 =	2.6 m3
		=	5.0 m3
埋戻し		8.1 － 5.0 ＝	3.1 m3

単位数量計算書

PU型側溝　600×600蓋(グレーチング蓋固定金具)　　1 個当たり

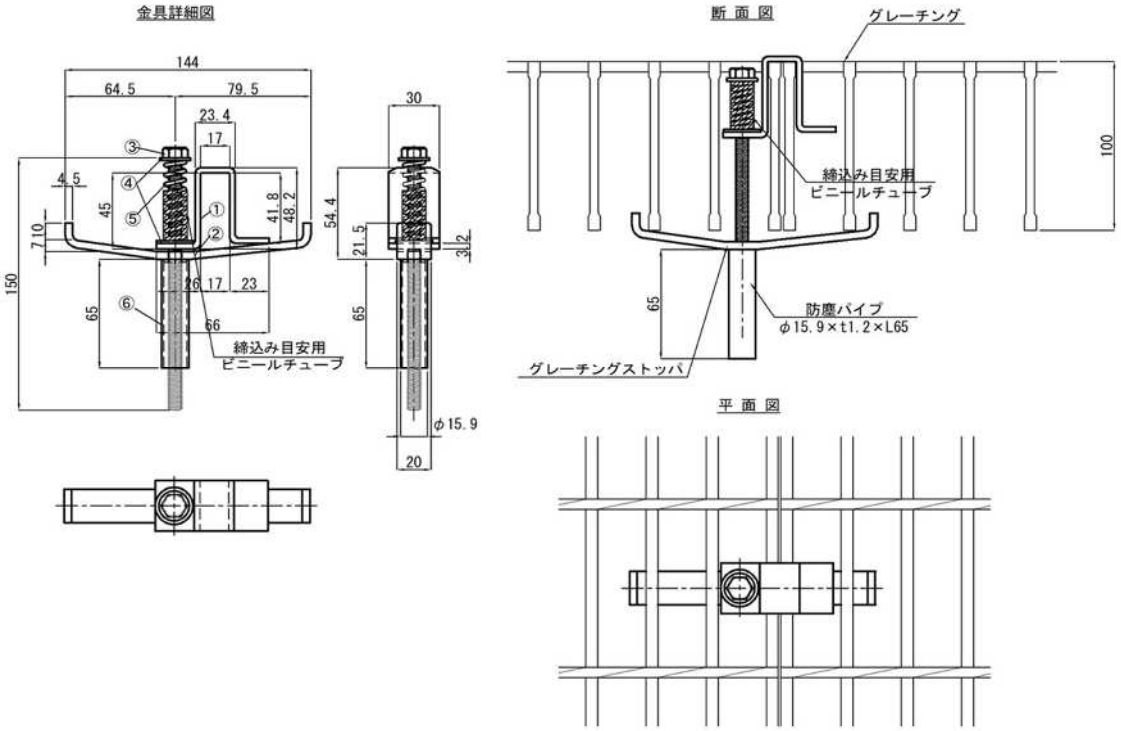

名称	規格	計算式	数量
①	上部金具　t3.2	JIS G 3101 SS400　JIS H8641 HDZ-55　=	1.0　個
②	下部金具　t4.5	JIS G 3101 SS400　JIS H8641 HDZ-55　=	1.0　個
③	六角ボルト M8×150	JIS SWCH 10R　JIS H8641 HDZ-35　=	1.0　個
④	ワッシャー(大)	JIS G 3101 SS400　JIS H8641 HDZ-35　=	1.0　個
	φ22×φ9.0×t1.6		
	ワッシャー(小)	JIS G 3101 SS400　JIS H8641 HDZ-35　=	1.0　個
	φ18×φ8.5×t1.6		
⑤	圧縮スプリングφ2.0	JIS G 4314 WPB SUS 304　=	1.0　個
⑥	防塵パイプ	JIS G 3101 SS400　JIS H8641 HDZ-55　=	1.0　個
	φ15.9×t1.2×L65		

単位数量計算書

可変側溝グレーチング蓋(既設自由勾配側溝400×300及び可変側溝400×400用) 10 m当たり

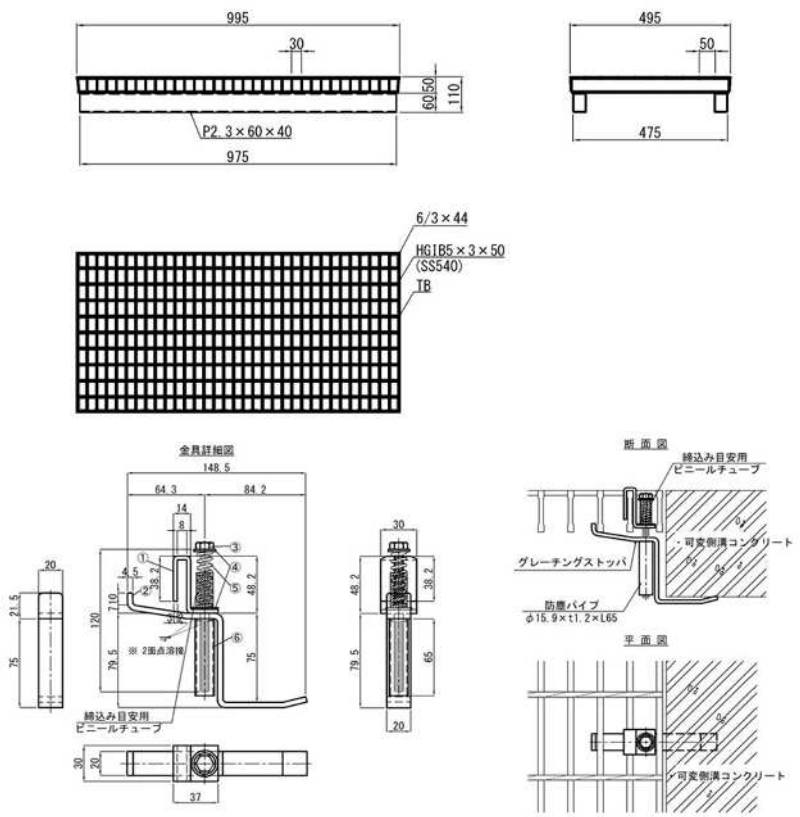

名称	規格	計算式	数量
グレーチング蓋	可変側溝300×300用 T-25	10.000 ／ 1.000 =	10.0 枚
固定金具		20.000 ／ 1.000 =	20.0 個
固定金具1個当り			
①	上部金具 t3.2	JIS G 3101 SS400 JIS H8641 HDZ-55 =	1.0 個
②	下部金具 B t4.5	JIS G 3101 SS400 JIS H8641 HDZ-55 =	1.0 個
③	六角ボルト M8×120	JIS SWCH 10R JIS H8641 HDZ-35 =	1.0 個
④	ワッシャー(大)	JIS G 3101 SS400 JIS H8641 HDZ-35 =	1.0 個
	φ22×φ9.0×t1.6		
	ワッシャー(小)	JIS G 3101 SS400 JIS H8641 HDZ-35 =	1.0 個
	φ18×φ8.5×t1.6		
⑤	圧縮スプリングφ2.0	JIS G 4314 WPB SUS 304 =	1.0 個
⑥	防塵パイプ	JIS G 3101 SS400 JIS H8641 HDZ-55 =	1.0 個
	φ15.9×t1.2×L65		

単位数量計算書

可変側溝　400×600　　1 式当たり

400×400

L=4@2000=8000

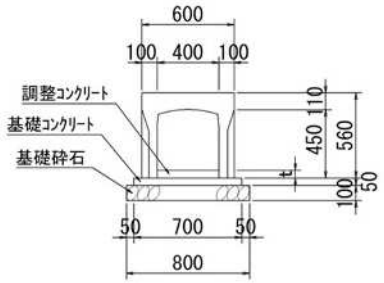

400×500

L=(16+13)@2000+1000=59000

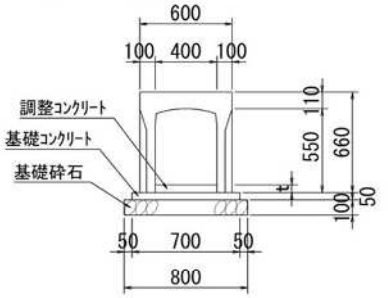

400×600

L=9@2000+1490=19490

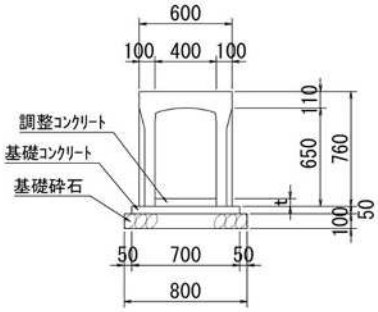

名称	規格	計算式	数量
可変側溝 L=8.00m	400×400 L=2000	8.000 ／ 2.000 =	4.0 個
可変側溝 L=59.00m	400×500 L=2000	(32.000 + 26.000) ／ 2.000 =	29.0 個
	400×500 L=1000	=	1.0 個
可変側溝 L=19.49m	400×600 L=2000	18.000 ／ 2.000 =	9.0 個
	400×600 L=1490	=	1.0 個
調整コンクリート平均高		※根拠図は次頁参照	
可変側溝400×400		(0.064 + 0.051) / 2 =	0.058 m
可変側溝400×500		((0.151 + 0.149) / 2 x 1.310	
		+ (0.149 + 0.076) / 2 x 19.640	
		+ (0.076 + 0.051) / 2 x 12.050	
		+ (0.051 + 0.063) / 2 x 8.120	
		+ (0.063 + 0.108) / 2 x 7.970	
		+ (0.108 + 0.121) / 2 x 9.910)	
		/ 59.000 =	0.092 m
可変側溝400×600		((0.151 + 0.135) / 2 x 7.740	
		+ (0.135 + 0.151) / 2 x 11.750)	
		/ 19.490 =	0.143 m
調整コンクリート			
可変側溝400×400	σck=18N/mm2	0.058 x 0.400 x 8.000 =	0.19 m3
可変側溝400×500	σck=18N/mm2	0.092 x 0.400 x 59.000 =	2.17 m3
可変側溝400×600	σck=18N/mm2	0.143 x 0.400 x 19.490 =	1.11 m3

単位数量計算書

可変側溝　400×400～600　　1 式当たり

側面図(調整コンクリート算出根拠図)

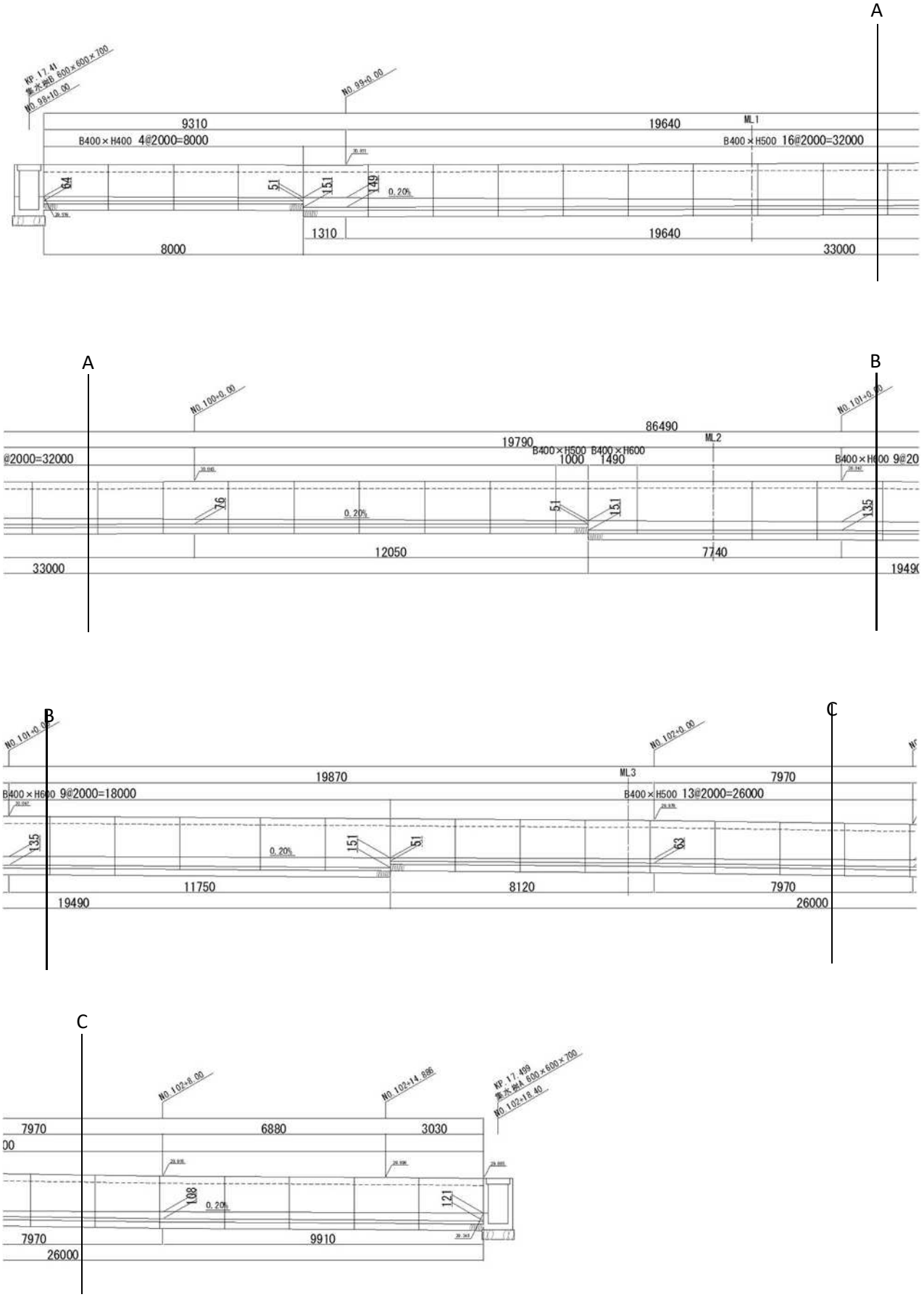

単位数量計算書

可変側溝　400×400～600　　1 式当たり

400×400

L=4@2000=8000

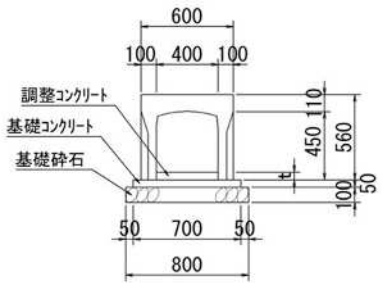

400×500

L=(16+13)@2000+1000=59000

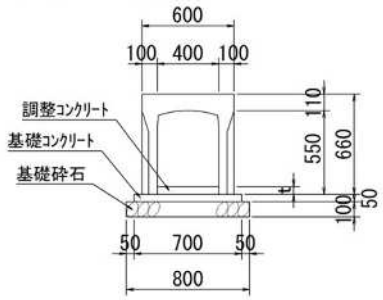

400×600

L=9@2000+1490=19490

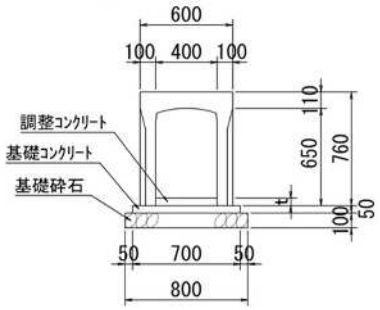

名称	規格	計算式						数量
基礎コンクリート								
可変側溝400×400	σck=18N/mm2	0.700	x	0.050	x	8.000	=	0.28 m3
可変側溝400×500	σck=18N/mm2	0.700	x	0.050	x	59.000	=	2.07 m3
可変側溝400×600	σck=18N/mm2	0.700	x	0.050	x	19.490	=	0.68 m3
型枠								
可変側溝400×400		0.050	x	8.000	x	2	=	0.80 m2
可変側溝400×500		0.050	x	59.000	x	2	=	5.90 m2
可変側溝400×600		0.050	x	19.490	x	2	=	1.95 m2
基礎材 (t=100)								
可変側溝400×400	RC-40	0.800	x	8.000			=	6.40 m2
可変側溝400×500	RC-40	0.800	x	59.000			=	47.20 m2
可変側溝400×600	RC-40	0.800	x	19.490			=	15.59 m2

単位数量計算書

可変側溝　400×400～600　　1 式当たり

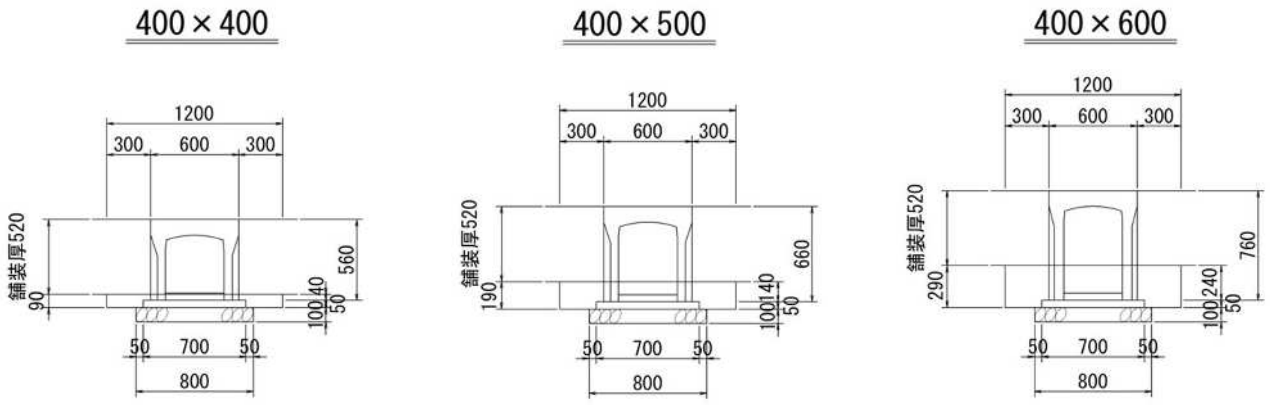

名称	規格	計算式	数量
床掘			
可変側溝400×400	土砂	(0.800 x 0.100 + 1.200 x 0.090)	
		× 8.000 =	1.5 m3
可変側溝400×500	土砂	(0.800 x 0.100 + 1.200 x 0.190)	
		× 59.000 =	18.2 m3
可変側溝400×600	土砂	(0.800 x 0.100 + 1.200 x 0.290)	
		× 19.490 =	8.3 m3
		合計 =	28.0 m3
残土			
可変側溝400×400		(0.800 x 0.100 + 0.700 x 0.100	
		+ 0.600 x 0.040) x 8.000 =	1.4 m3
可変側溝400×500		(0.800 x 0.100 + 0.700 x 0.100	
		+ 0.600 x 0.140) x 59.000 =	13.8 m3
可変側溝400×600		(0.800 x 0.100 + 0.700 x 0.100	
		+ 0.600 x 0.240) x 19.490 =	5.7 m3
		合計 =	20.9 m3
埋戻し		28.0 − 20.9 =	7.1 m3

集水桝A　500×500×600　　1 箇所当り

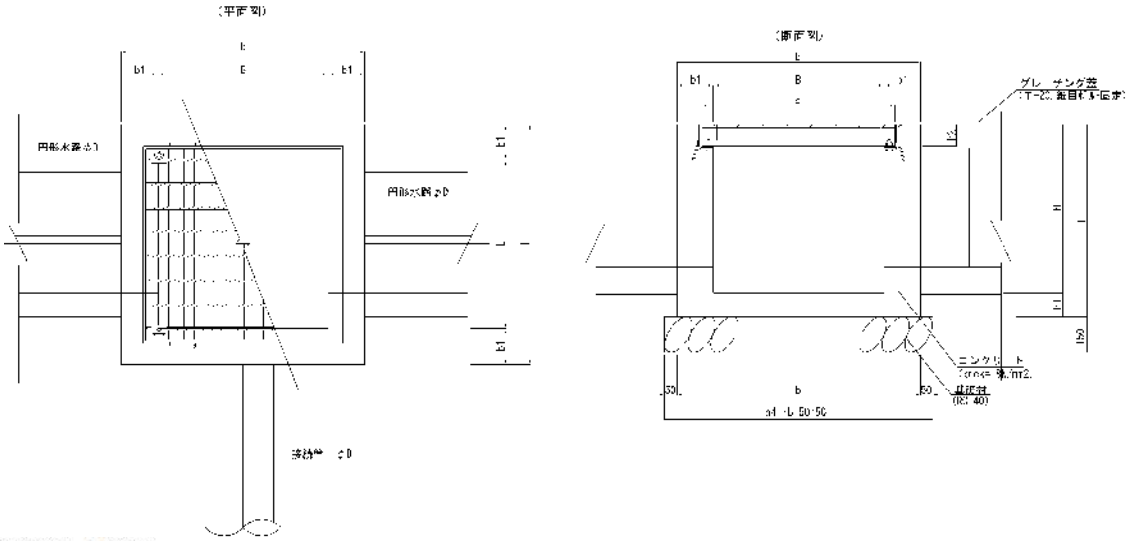

集水桝A　寸法表

種別	B	H	b	b1	a	l	L	h	h1	h2
500 × 500 × 600	500	600	800	150	600	800	500	700	100	65
600 × 600 × 700	600	700	900	150	700	900	600	800	100	75
700 × 700 × 600	700	600	1000	150	800	1000	700	700	100	90
700 × 700 × 700	700	700	1000	150	800	1000	700	800	100	90
700 × 700 × 800	700	800	1000	150	800	1000	700	900	100	90
800 × 800 × 900	800	900	1100	150	900	1100	800	1000	100	90

名称	規格・記号	計算式	数量
		集水桝控除計算書より	
	Co控除量(平均)	0.220 × 0.150 = 0.033 (m3)	
	型枠控除量(平均)	0.220 × 2 = 0.439 (m2)	
コンクリート	σck=18N/mm2	0.800 x 0.800 x 0.700 =	0.448
		−0.500 x 0.500 x 0.535 =	−0.134
		−0.620 x 0.620 x 0.065 =	−0.025
	開口部控除	=	−0.033
		計	0.26 m3
型枠		0.800 x 0.700 x 4 =	2.240
		0.500 x 0.535 x 4 =	1.070
		0.620 x 0.065 x 4 =	0.161
	開口部控除	=	−0.439
		計	3.03 m2
基礎材	RC−40 t=150	0.900 x 0.900 =	0.81 m3
		計	0.81 m3
グレーチング蓋	500×500用 T−25	1 =	1.0 枚

集水桝A　500×500×600　　1 箇所当り

掘削図

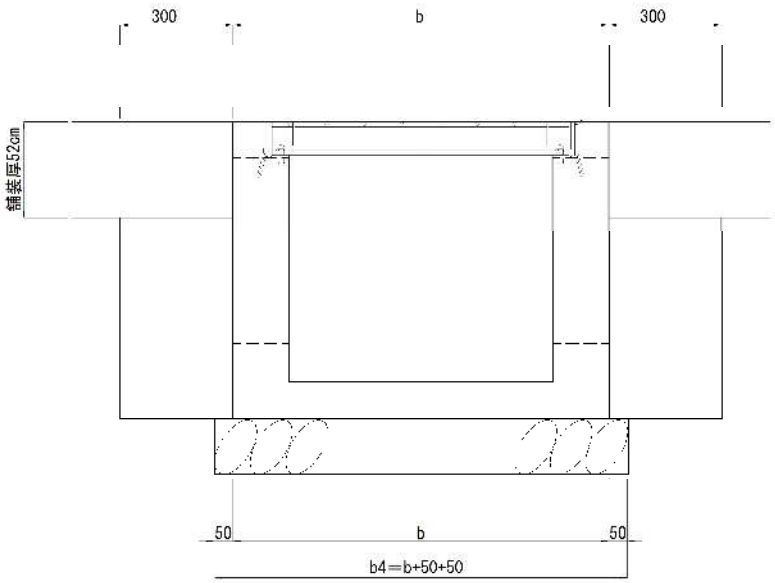

名称	規格・記号	計算式	数量
床掘	土砂	0.900 × 0.900 × 0.150 =	0.122
		1.400 × 1.400 × 0.180 =	0.353
		計	0.48 m3
残土		0.900 × 0.900 × 0.150 =	0.122
		0.800 × 0.800 × 0.180 =	0.115
		計	0.24 m3
埋戻し		0.480 − 0.240 =	0.240 m3

集水桝A　600×600×700　　1 箇所当り

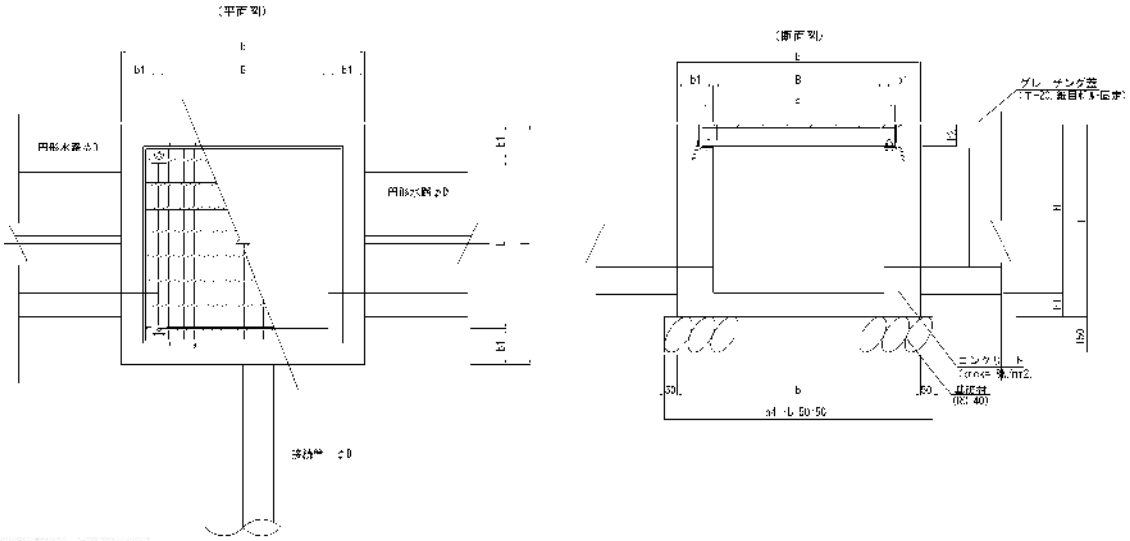

集水桝A　寸法表

種別	B	H	b	b1	c	l	L	h	h1	h2
500 × 500 × 600	500	600	800	150	600	800	500	700	100	65
600 × 600 × 700	600	700	900	150	700	900	600	800	100	75
700 × 700 × 600	700	600	1000	150	800	1000	700	700	100	90
700 × 700 × 700	700	700	1000	150	800	1000	700	800	100	90
700 × 700 × 800	700	800	1000	150	800	1000	700	900	100	90
800 × 800 × 900	800	900	1100	150	900	1100	800	1000	100	90

名称	規格・記号	計算式	数量
		集水桝控除計算書より	
	Co控除量(平均)	0.256 × 0.150 = 0.038 (m3)	
	型枠控除量(平均)	0.256 × 2 = 0.513 (m2)	
コンクリート	σck=18N/mm2	0.900 x 0.900 x 0.800 =	0.648
		−0.600 x 0.600 x 0.625 =	−0.225
		−0.720 x 0.720 x 0.075 =	−0.039
	開口部控除	=	−0.038
		計	0.35 m3
型枠		0.900 x 0.800 x 4 =	2.880
		0.600 x 0.625 x 4 =	1.500
		0.720 x 0.075 x 4 =	0.216
	開口部控除	=	−0.513
		計	4.08 m2
基礎材	RC−40 t=150	1.000 x 1.000 =	1.00 m3
		計	1.00 m3
グレーチング蓋	600×600用 T−25	1 =	1.0 枚

集水桝A　600×600×700　　1 箇所当り

掘削図

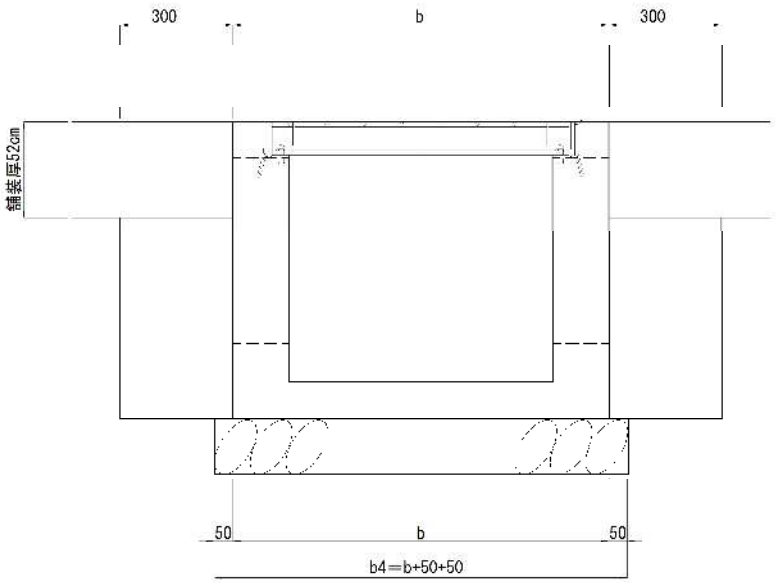

名称	規格・記号	計算式	数量
床掘	土砂	1.000 × 1.000 × 0.150 =	0.150
		1.500 × 1.500 × 0.280 =	0.630
		計	0.78 m3
残土		1.000 × 1.000 × 0.150 =	0.150
		0.900 × 0.900 × 0.280 =	0.227
		計	0.38 m3
埋戻し		0.780 − 0.380 =	0.400 m3

集水桝A　700×700×600　　1 箇所当り

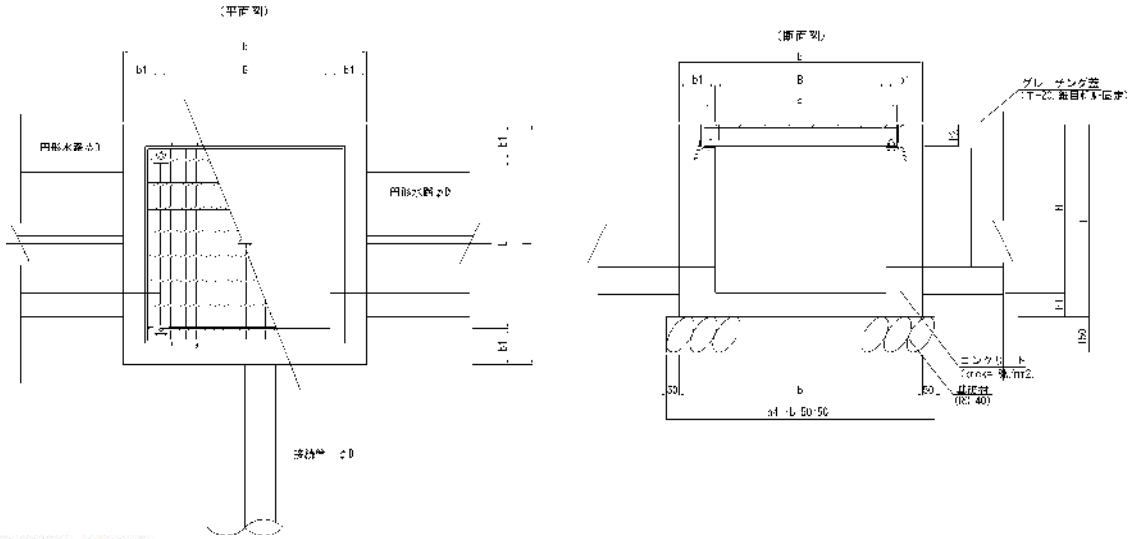

集水桝A　寸法表

種別	B	H	b	b1	c	I	L	h	h1	h2
500 × 500 × 600	500	600	800	150	600	800	500	700	100	65
600 × 600 × 700	600	700	900	150	700	900	600	800	100	75
700 × 700 × 600	700	600	1000	150	800	1000	700	700	100	90
700 × 700 × 700	700	700	1000	150	800	1000	700	800	100	90
700 × 700 × 800	700	800	1000	150	800	1000	700	900	100	90
800 × 800 × 900	800	900	1100	150	900	1100	800	1000	100	90

名称	規格・記号	計算式	数量
		集水桝控除計算書より	
	Co控除量(平均)	0.270 × 0.150 = 0.041 (m3)	
	型枠控除量(平均)	0.270 × 2 = 0.540 (m2)	
コンクリート	σck=18N/mm2	1.000 x 1.000 x 0.700 =	0.700
		−0.700 x 0.700 x 0.510 =	−0.250
		−0.820 x 0.820 x 0.090 =	−0.061
	開口部控除	=	−0.041
		計	0.35 m3
型枠		1.000 x 0.700 x 4 =	2.800
		0.700 x 0.510 x 4 =	1.428
		0.820 x 0.090 x 4 =	0.295
	開口部控除	=	−0.540
		計	3.98 m2
基礎材	RC−40 t=150	1.100 x 1.100 =	1.21 m3
		計	1.21 m3
グレーチング蓋	700×700用 T−25	1 =	1.0 枚

集水桝A　700×700×600　　1 箇所当り

掘削図

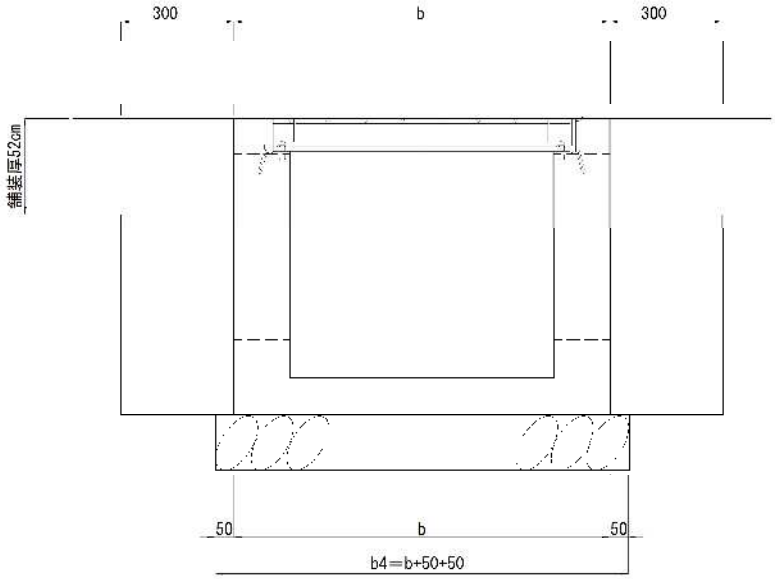

名称	規格・記号	計算式	数量
床掘	土砂	1.100 × 1.100 × 0.150 =	0.182
		1.600 × 1.600 × 0.180 =	0.461
		計	0.64 m3
残土		1.100 × 1.100 × 0.150 =	0.182
		1.000 × 1.000 × 0.180 =	0.180
		計	0.36 m3
埋戻し		0.640 − 0.360 =	0.280 m3

集水桝A　700×700×700　　1 箇所当り

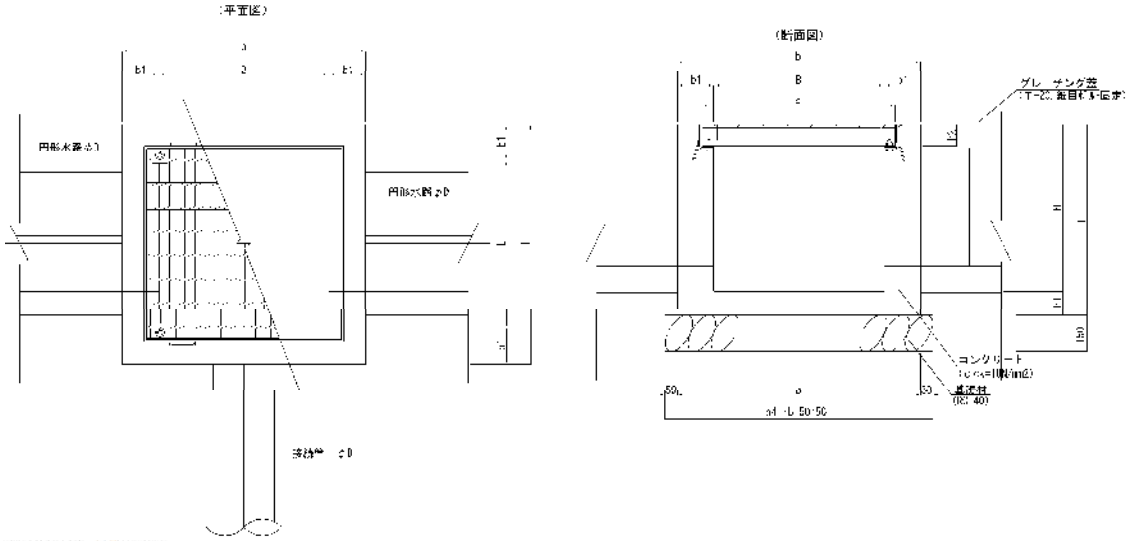

集水桝A　寸法表

種別	B	H	b	b1	c	l	L	h	h1	h2
500 × 500 × 600	500	600	800	150	600	800	500	700	100	65
600 × 600 × 700	600	700	900	150	700	900	600	800	100	75
700 × 700 × 600	700	600	1000	150	800	1000	700	700	100	90
700 × 700 × 700	700	700	1000	150	800	1000	700	800	100	90
700 × 700 × 800	700	800	1000	150	800	1000	700	900	100	90
800 × 800 × 900	800	900	1100	150	900	1100	800	1000	100	90

名称	規格・記号	計算式						数量
		集水桝控除計算書より						
	Co控除量(平均)	0.284	×	0.150	=	0.043 (m3)		
	型枠控除量(平均)	0.284	×	2	=	0.567 (m2)		
コンクリート	σck=18N/mm2	1.000	x	1.000	x	0.800	=	0.800
		−0.700	x	0.700	x	0.610	=	−0.299
		−0.820	x	0.820	x	0.090	=	−0.061
	開口部控除						=	−0.043
							計	0.40 m3
型枠		1.000	x	0.800	x	4	=	3.200
		0.700	x	0.610	x	4	=	1.708
		0.820	x	0.090	x	4	=	0.295
	開口部控除						=	−0.567
							計	4.64 m2
基礎材	RC−40 t=150	1.100	x	1.100			=	1.21 m3
							計	1.21 m3
グレーチング蓋	700×700用 T−25	1					=	1.0 枚

集水桝A　700×700×700　　1 箇所当り

掘削図

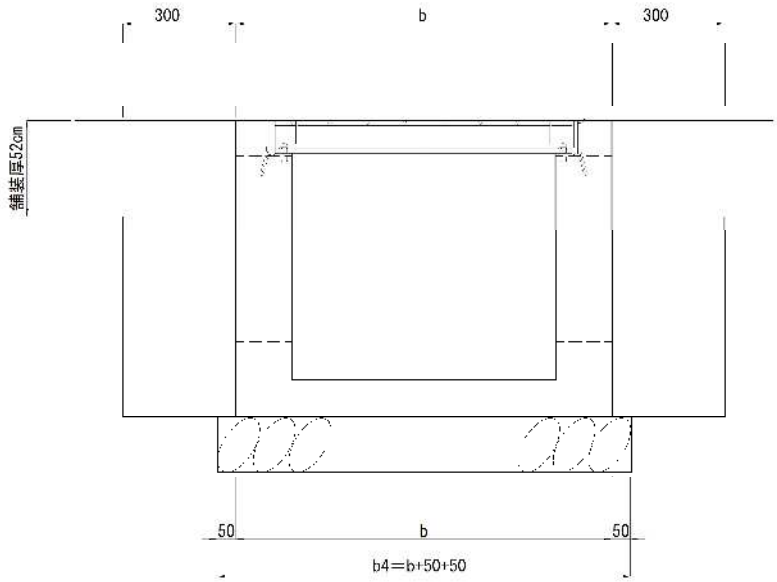

名称	規格・記号	計算式	数量
床掘	土砂	1.100 × 1.100 × 0.150 =	0.182
		1.600 × 1.600 × 0.280 =	0.717
		計	0.90 m3
残土		1.100 × 1.100 × 0.150 =	0.182
		1.000 × 1.000 × 0.280 =	0.280
		計	0.46 m3
埋戻し		0.900 − 0.460 =	0.440 m3

集水桝A　700×700×800　　1 箇所当り

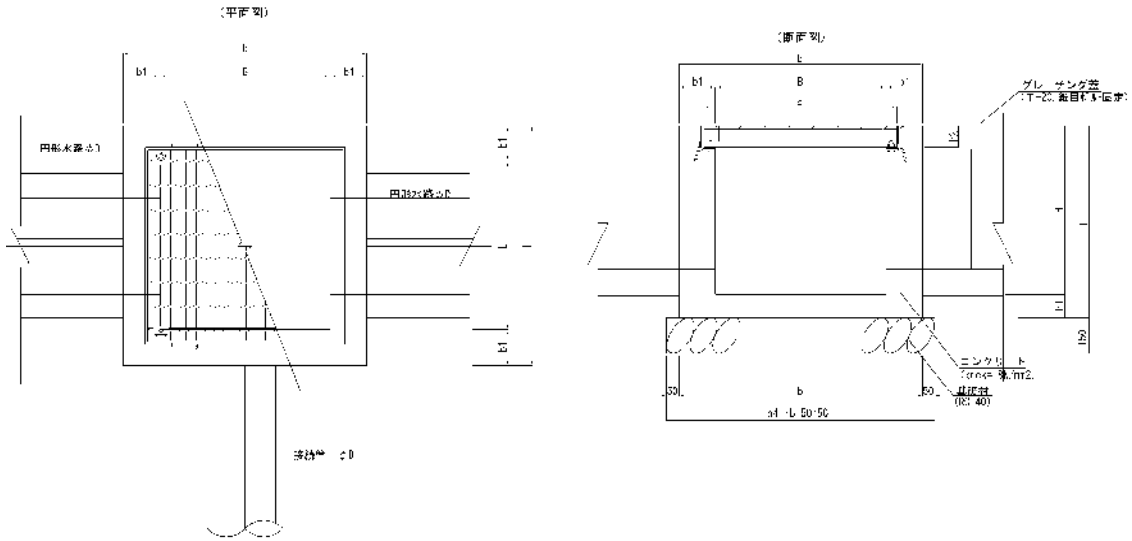

集水桝A　寸法表

種別	B	H	b	b1	c	l	L	h	h1	h2
500 × 500 × 600	500	600	800	150	600	800	500	700	100	65
600 × 600 × 700	600	700	900	150	700	900	600	800	100	75
700 × 700 × 600	700	600	1000	150	800	1000	700	700	100	90
700 × 700 × 700	700	700	1000	150	800	1000	700	800	100	90
700 × 700 × 800	700	800	1000	150	800	1000	700	900	100	90
800 × 800 × 900	800	900	1100	150	900	1100	800	1000	100	90

名称	規格・記号	計算式	数量
		集水桝控除計算書より	
	Co控除量(平均)	0.419 × 0.150 = 0.063 (m3)	
	型枠控除量(平均)	0.419 × 2 = 0.839 (m2)	
コンクリート	σck=18N/mm2	1.000 x 1.000 x 0.900 =	0.900
		−0.700 x 0.700 x 0.710 =	−0.348
		−0.820 x 0.820 x 0.090 =	−0.061
	開口部控除	=	−0.063
		計	0.43 m3
型枠		1.000 x 0.900 x 4 =	3.600
		0.700 x 0.710 x 4 =	1.988
		0.820 x 0.090 x 4 =	0.295
	開口部控除	=	−0.839
		計	5.04 m2
基礎材	RC−40 t=150	1.100 x 1.100 =	1.21 m3
		計	1.21 m3
グレーチング蓋	700×700用 T−25	1 =	1.0 枚

集水桝A　700×700×800　　1 箇所当り

掘削図

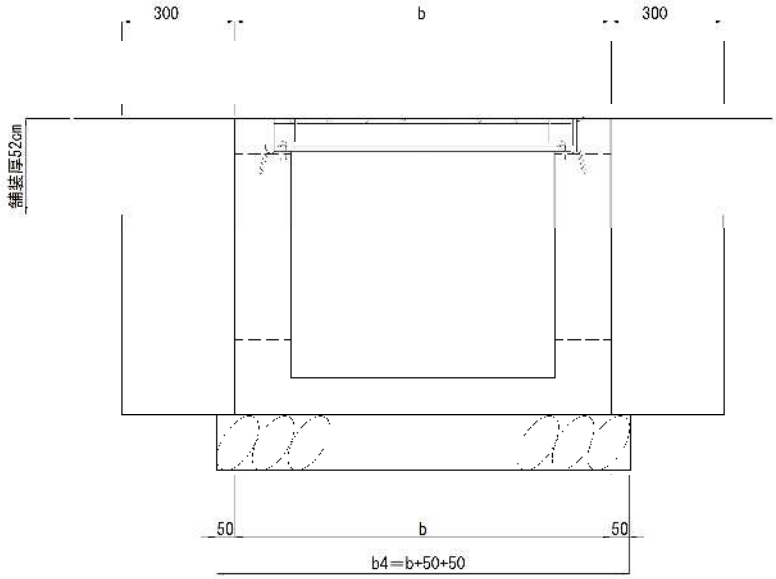

名称	規格・記号	計算式	数量
床掘	土砂	1.100 × 1.100 × 0.150 =	0.182
		1.600 × 1.600 × 0.380 =	0.973
		計	1.16 m3
残土		1.100 × 1.100 × 0.150 =	0.182
		1.000 × 1.000 × 0.380 =	0.380
		計	0.56 m3
埋戻し		1.160 − 0.560 =	0.600 m3

集水桝A　800×800×900　　1 箇所当り

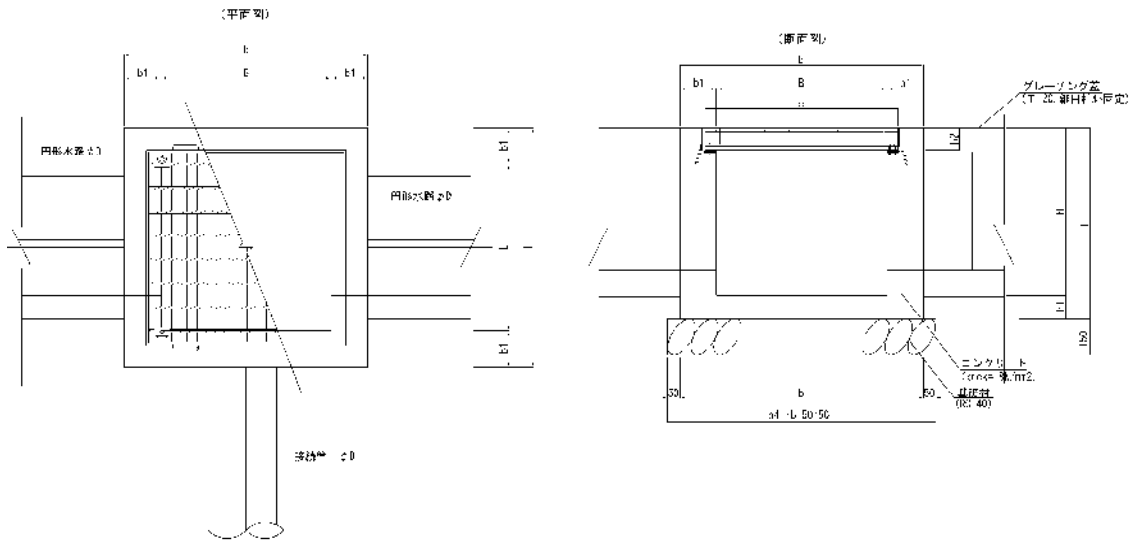

集水桝A　寸法表

種別	B	H	b	b1	a	l	L	h	h1	h2
500 × 500 × 600	500	600	800	150	600	800	500	700	100	65
600 × 600 × 700	600	700	900	150	700	900	600	800	100	75
700 × 700 × 600	700	600	1000	150	800	1000	700	700	100	90
700 × 700 × 700	700	700	1000	150	800	1000	700	800	100	90
700 × 700 × 800	700	800	1000	150	800	1000	700	900	100	90
800 × 800 × 900	800	900	1100	150	900	1100	800	1000	100	90

名称	規格・記号	計算式	数量
		集水桝控除計算書より	
	Co控除量(平均)	0.685 × 0.150 = 0.103 (m3)	
	型枠控除量(平均)	0.685 × 2 = 1.369 (m2)	
コンクリート	σck=18N/mm2	1.100 x 1.100 x 1.000 =	1.210
		−0.800 x 0.800 x 0.810 =	−0.518
		−0.920 x 0.920 x 0.090 =	−0.076
	開口部控除	=	−0.103
		計	0.51 m3
型枠		1.100 x 1.000 x 4 =	4.400
		0.800 x 0.810 x 4 =	2.592
		0.920 x 0.090 x 4 =	0.331
	開口部控除	=	−1.369
		計	5.95 m2
基礎材	RC−40 t=150	1.200 x 1.200 =	1.44 m3
		計	1.44 m3
グレーチング蓋	800×800用 T−25	1 =	1.0 枚

集水桝A　800×800×900　　1 箇所当り

掘削図

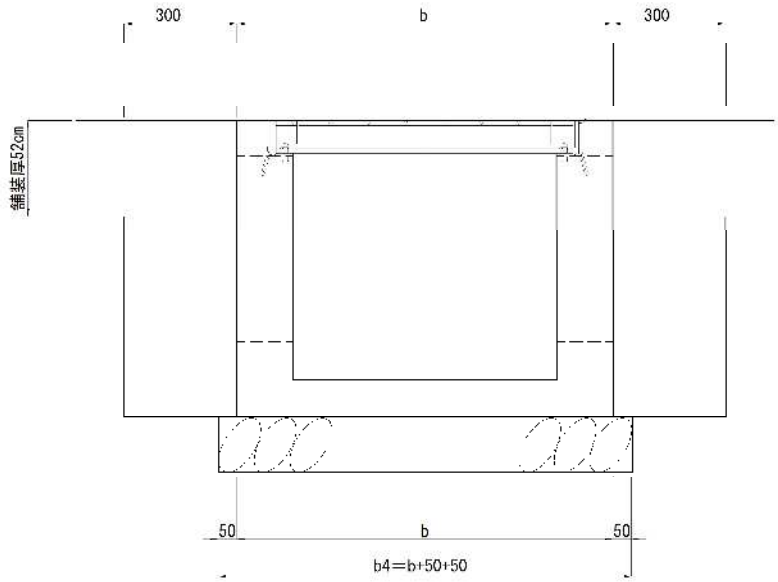

名称	規格・記号	計算式	数量
床掘	土砂	1.200 × 1.200 × 0.150 =	0.216
		1.700 × 1.700 × 0.480 =	1.387
		計	1.60 m3
残土		1.200 × 1.200 × 0.150 =	0.216
		1.100 × 1.100 × 0.480 =	0.581
		計	0.80 m3
埋戻し		1.600 − 0.800 =	0.800 m3

集水桝B　500×500×600　　1 箇所当り

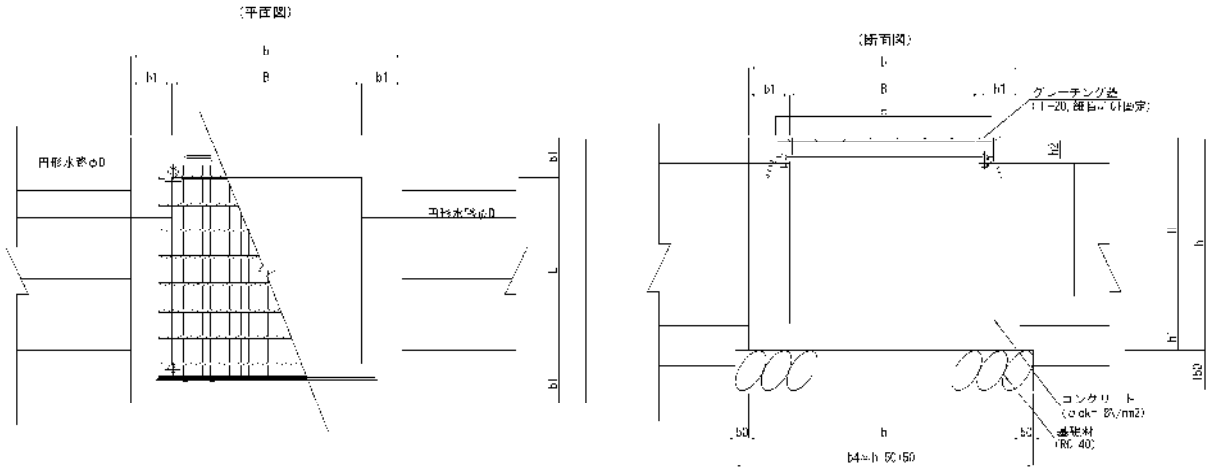

集水桝B　寸法表

種別		B	H	b	b1	c	l	L	h	h1	h2
φ300用	500 × 500× 600	500	600	800	150	600	800	500	700	100	65
φ350, φ400用	600 × 600× 700	600	700	900	150	700	900	600	800	100	75
φ500用	700 × 700× 800	700	800	1000	150	800	1000	700	900	100	90
Pu 600用	800 × 800× 900	800	900	1100	150	900	1100	800	1000	100	90

名称	規格・記号	計算式	数量
		集水桝控除計算書より	
	Co控除量(平均)	0.142 × 0.150 = 0.021 (m3)	
	型枠控除量(平均)	0.142 × 2 = 0.284 (m2)	
コンクリート	σck=18N/mm2	0.800 x 0.800 x 0.700 =	0.448
		−0.500 x 0.500 x 0.535 =	−0.134
		−0.620 x 0.620 x 0.065 =	−0.025
	開口部控除	=	−0.021
		計	0.27 m3
型枠		0.800 x 0.700 x 4 =	2.240
		0.500 x 0.535 x 4 =	1.070
		0.620 x 0.065 x 4 =	0.161
	開口部控除	=	−0.284
		計	3.19 m2
基礎材	RC−40 t=150	0.900 x 0.900 =	0.81 m3
		計	0.81 m3
グレーチング蓋	500×500用 T−25	1 =	1.0 枚

集水桝B　500×500×600　　1 箇所当り

掘削図

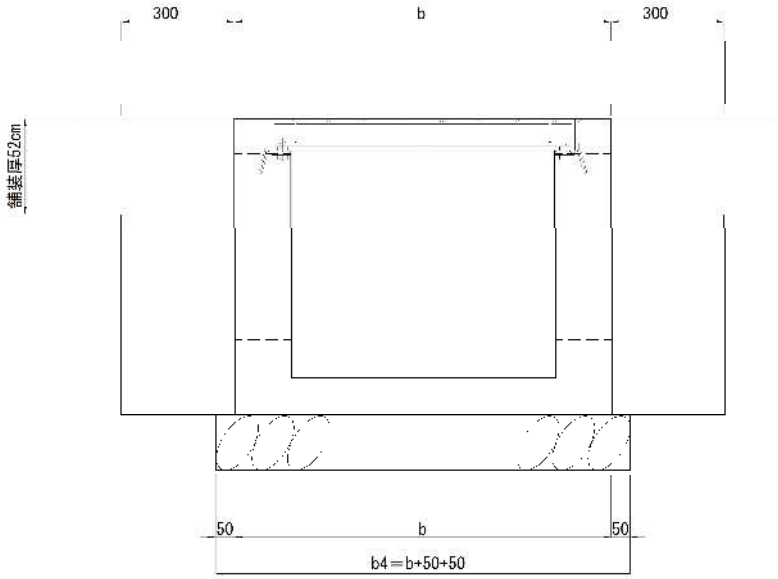

名称	規格・記号	計算式	数量
床掘	土砂	0.900 × 0.900 × 0.150 =	0.122
		1.400 × 1.400 × 0.180 =	0.353
		計	0.48 m3
残土		0.900 × 0.900 × 0.150 =	0.122
		0.800 × 0.800 × 0.180 =	0.115
		計	0.24 m3
埋戻し		0.480 − 0.240 =	0.240 m3

集水桝B　600×600×700　　1 箇所当り

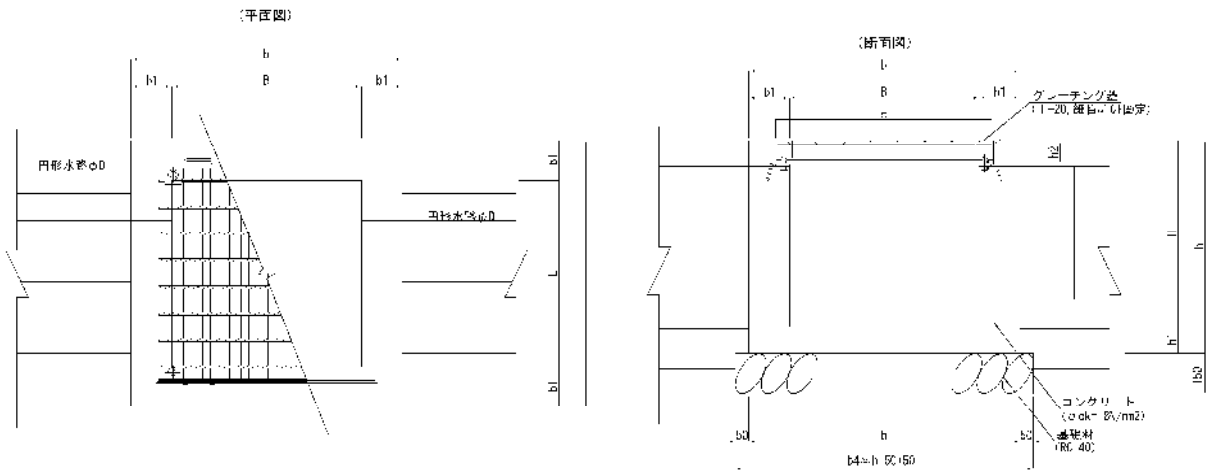

集水桝B　寸法表

種別		B	H	b	b1	c	l	L	h	h1	h2
φ300用	500 × 500× 600	500	600	800	150	600	800	500	700	100	65
φ350, φ400用	600 × 600× 700	600	700	900	150	700	900	600	800	100	75
φ500用	700 × 700× 800	700	800	1000	150	800	1000	700	900	100	90
Pu 600用	800 × 800× 900	800	900	1100	150	900	1100	800	1000	100	90

名称	規格・記号	計算式	数量
		集水桝控除計算書より	
	Co控除量(平均)	0.249 × 0.150 = 0.037 (m3)	
	型枠控除量(平均)	0.249 × 2 = 0.497 (m2)	
コンクリート	σck=18N/mm2	0.900 x 0.900 x 0.800 =	0.648
		−0.600 x 0.600 x 0.625 =	−0.225
		−0.720 x 0.720 x 0.075 =	−0.039
	開口部控除	=	−0.037
		計	0.35 m3
型枠		0.900 x 0.800 x 4 =	2.880
		0.600 x 0.625 x 4 =	1.500
		0.720 x 0.075 x 4 =	0.216
	開口部控除	=	−0.497
		計	4.10 m2
基礎材	RC−40 t=150	1.000 x 1.000 =	1.00 m3
		計	1.00 m3
グレーチング蓋	600×600用 T−25	1 =	1.0 枚

集水桝B　600×600×700　　1 箇所当り

掘削図

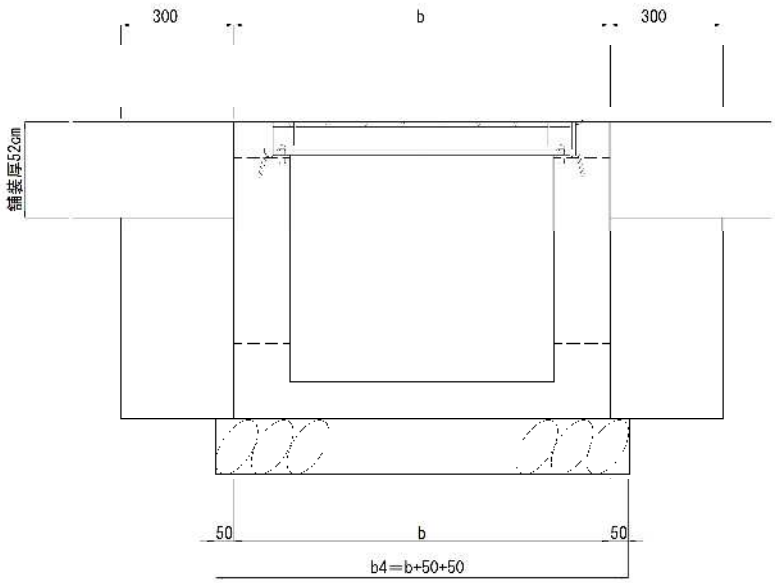

名称	規格・記号	計算式	数量
床掘	土砂	1.000 × 1.000 × 0.150 =	0.150
		1.500 × 1.500 × 0.280 =	0.630
		計	0.78 m3
残土		1.000 × 1.000 × 0.150 =	0.150
		0.900 × 0.900 × 0.280 =	0.227
		計	0.38 m3
埋戻し		0.780 − 0.380 =	0.400 m3

集水桝B　700×700×800　　1 箇所当り

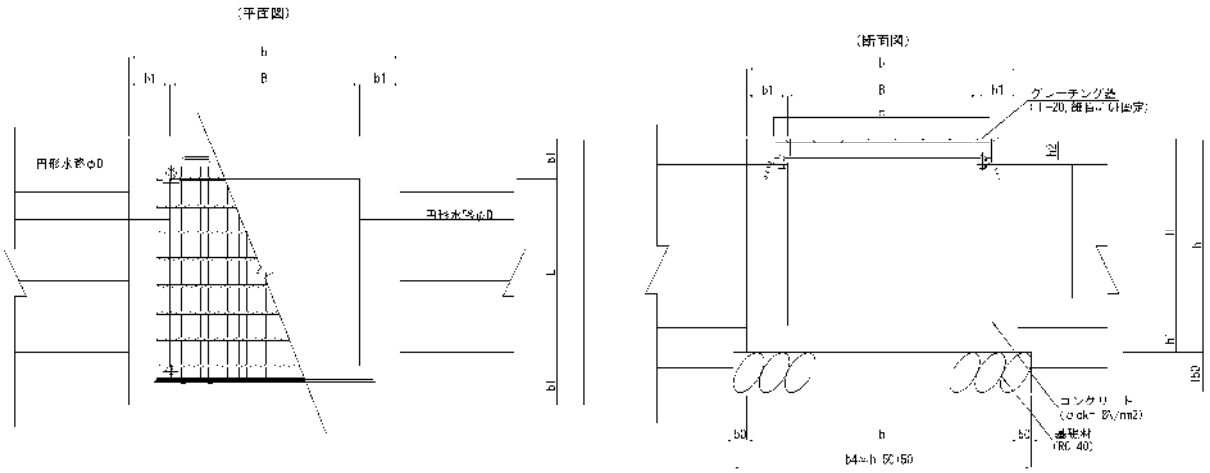

集水桝B　寸法表

種別		B	H	b	b1	c	l	L	h	h1	h2
φ300用	500 × 500× 600	500	600	800	150	600	800	500	700	100	65
φ350, φ400用	600 × 600× 700	600	700	900	150	700	900	600	800	100	75
φ500用	700 × 700× 800	700	800	1000	150	800	1000	700	900	100	90
Pu 600用	800 × 800× 900	800	900	1100	150	900	1100	800	1000	100	90

名称	規格・記号	計算式	数量
		集水桝控除計算書より	
	Co控除量(平均)	0.410 × 0.150 = 0.062 (m3)	
	型枠控除量(平均)	0.410 × 2 = 0.820 (m2)	
コンクリート	σck=18N/mm2	1.000 x 1.000 x 0.900 =	0.900
		−0.700 x 0.700 x 0.710 =	−0.348
		−0.820 x 0.820 x 0.090 =	−0.061
	開口部控除	=	−0.062
		計	0.43 m3
型枠		1.000 x 0.900 x 4 =	3.600
		0.700 x 0.710 x 4 =	1.988
		0.820 x 0.090 x 4 =	0.295
	開口部控除	=	−0.820
		計	5.06 m2
基礎材	RC−40 t=150	1.100 x 1.100 =	1.21 m3
		計	1.21 m3
グレーチング蓋	700×700用 T−25	1 =	1.0 枚

集水桝B　700×700×800　　1 箇所当り

掘削図

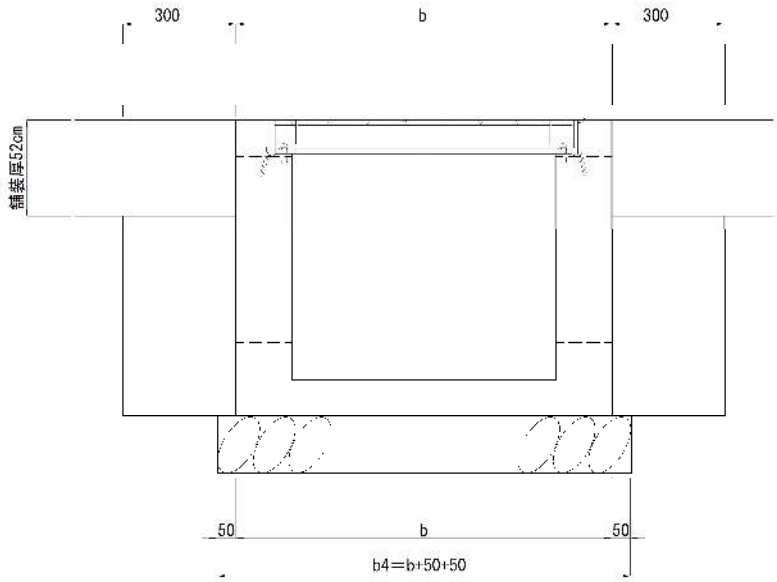

名称	規格・記号	計算式						数量
床掘	土砂	1.100	×	1.100	×	0.150	=	0.182
		1.600	×	1.600	×	0.380	=	0.973
							計	1.16 m3
残土		1.100	×	1.100	×	0.150	=	0.182
		1.000	×	1.000	×	0.380	=	0.380
							計	0.56 m3
埋戻し		1.160	−	0.560			=	0.600 m3

集水桝B　800×800×900　　1 箇所当り

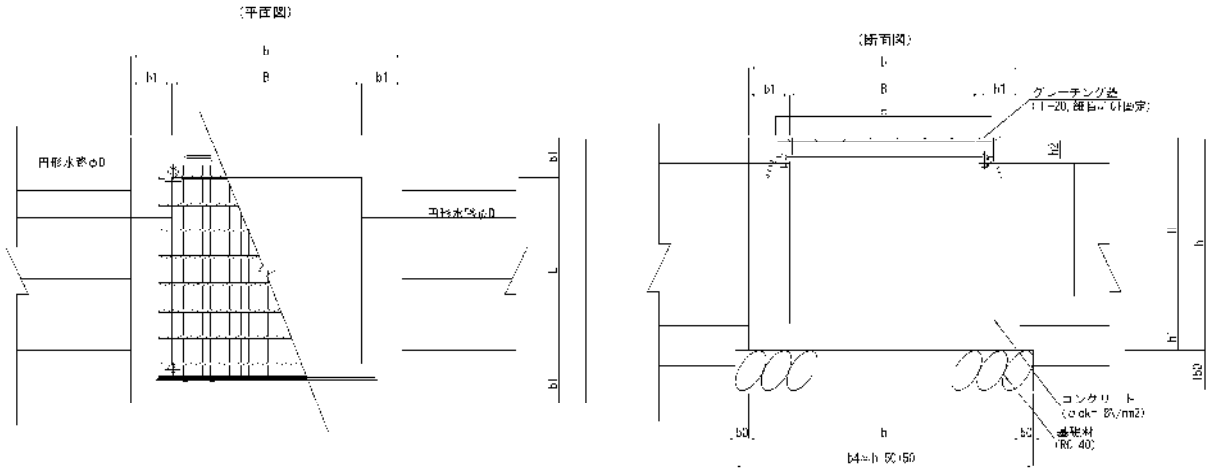

集水桝B　寸法表

種別		B	H	b	b1	c	l	L	h	h1	h2
φ300用	500 × 500× 600	500	600	800	150	600	800	500	700	100	65
φ350, φ400用	600 × 600× 700	600	700	900	150	700	900	600	800	100	75
φ500用	700 × 700× 800	700	800	1000	150	800	1000	700	900	100	90
Pu 600用	800 × 800× 900	800	900	1100	150	900	1100	800	1000	100	90

名称	規格・記号	計算式	数量
		集水桝控除計算書より	
	Co控除量(平均)	0.827 × 0.150 = 0.124 (m3)	
	型枠控除量(平均)	0.827 × 2 = 1.654 (m2)	
コンクリート	σck=18N/mm2	1.100 x 1.100 x 1.000 =	1.210
		−0.800 x 0.800 x 0.810 =	−0.518
		−0.920 x 0.920 x 0.090 =	−0.076
	開口部控除	=	−0.124
		計	0.49 m3
型枠		1.100 x 1.000 x 4 =	4.400
		0.800 x 0.810 x 4 =	2.592
		0.920 x 0.090 x 4 =	0.331
	開口部控除	=	−1.654
		計	5.67 m2
基礎材	RC−40 t=150	1.200 x 1.200 =	1.44 m3
		計	1.44 m3
グレーチング蓋	800×800用 T−25	1 =	1.0 枚

集水桝B　800×800×900　　1 箇所当り

掘削図

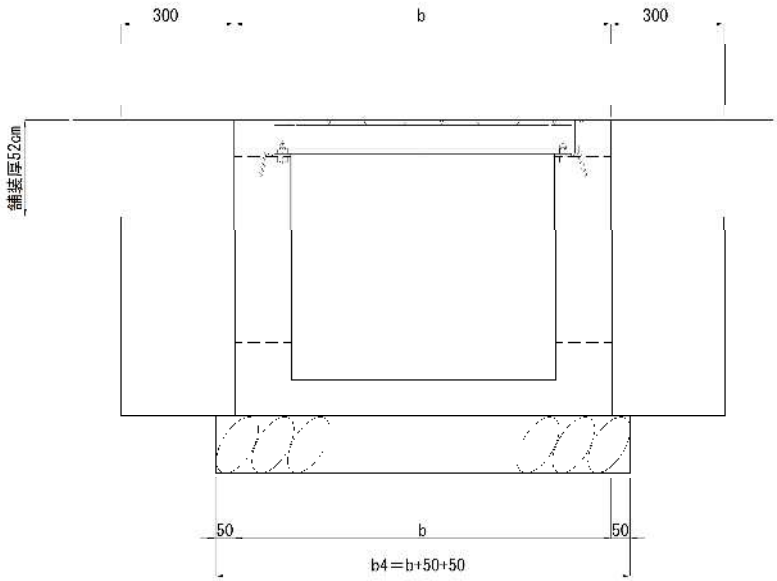

名称	規格・記号	計算式	数量
床掘	土砂	1.200 × 1.200 × 0.150 =	0.216
		1.700 × 1.700 × 0.480 =	1.387
		計	1.60 m3
残土		1.200 × 1.200 × 0.150 =	0.216
		1.100 × 1.100 × 0.480 =	0.581
		計	0.80 m3
埋戻し		1.600 − 0.800 =	0.800 m3

集水桝控除計算書

項目		測点	左右	円形水路 φ300		円形水路 φ400		円形水路 φ500		可変側溝 U400*429		可変側溝 U400*386		Vs0.30*0.40		U240*240		U240*360		U360*360		U400*260		U450*450		U500*300		U500*320		U500*340		U500*350		U500*370		U500*400		U540*350		U600*600 Pu600*600		φ200		φ250		φ300		φ400		平均控除面積	KP	備考
				箇所	控除面積	箇所	控除面積	箇所	控除面積	箇所	控除面積	箇所	控除面積	箇所	控除面積	箇所	控除面積	箇所	控除面積	箇所	控除面積	箇所	控除面積	箇所	控除面積	箇所	控除面積	箇所	控除面積	箇所	控除面積	箇所	控除面積	箇所	控除面積	箇所	控除面積	箇所	控除面積	箇所	控除面積	箇所	控除面積	箇所	控除面積	箇所	控除面積	箇所	控除面積			
					0.071		0.126		0.196		0.172		0.154		0.120		0.058		0.086		0.130		0.104		0.203		0.150		0.160		0.170		0.175		0.185		0.200		0.189		0.360		0.031		0.049		0.071		0.126			
集水桝A	500×500×600	101 + 7.6		1	0.071											1	0.058																																	0.129	KP 11..45	
		101 + 15.0				2	0.252									1	0.058																																	0.310	KP 11..46	
																																																		0.220		
集水桝A	600×600×700	293 + 0.0				1	0.126									1	0.058																																	0.184	KP 15.28	
		257 + 5.3				1	0.126															1	0.104																											0.230	KP 14.57	
		204 + 13.5				1	0.126															1	0.104																											0.230	KP 13.51	
		196 + 7.6				1	0.126															1	0.104																											0.230	KP 13.34	
		81 + 11.0				1	0.126															1	0.104																											0.230	KP 11.05	
		63 + 18.2				1	0.126															1	0.104																											0.230	KP 10.70	
		92 + 10.0				1	0.126													1	0.130																													0.256	KP 9.37	
		25 + 0.0				1	0.126															1	0.104																											0.230	KP 9.92	
		65 + 0.0				1	0.126													1	0.130																													0.256	KP8.82	
		58 + 19.1				2	0.252									1	0.058																																	0.310	KP 16.62	
		156 + 14.0				1	0.126													1	0.130																													0.256	KP 18.57	
		61 + 2.3				2	0.252											1	0.086																															0.338	KP 10..64	
		102 + 18.4								1	0.172									1	0.130																													0.302	KP 17.50	
		41 + 13.0				2	0.252									1	0.058																																	0.310	KP 10.25	
		74 + 0.0				2	0.252															1																													0.252	KP 9.00	
																																																			0.256		
集水桝A	700×700×600	119 + 11.8												1	0.120											1	0.150																							**0.270**	KP 17.83	
集水桝A	700×700×700	153 + 1.6				1	0.126																			1	0.150																							0.276	KP 18.50	
		149 + 18.2				1	0.126																													1	0.200													0.326	KP 18.44	
		137 + 17.0				1	0.126																											1	0.185															0.311	KP 18.20	
		132 + 6.0				1	0.126																													1	0.200													0.326	KP 18.09	
		124 + 3.7				1	0.126																															1	0.189											0.315	KP 17.92	
		94 + 5.0				2	0.252																							1	0.170																			0.422	KP 17.32	
		82 + 0.0				1	0.126																			1	0.150																							0.276	KP17.08	
		79 + 9.0				1	0.126																									1	0.175																	0.301	KP 00.00	
																																																		0.284		
集水桝A	700×700×800	233 + 18.9					1	0.196																1	0.203																									0.399	KP 14.10	
		182 + 10.7					1	0.196														1	0.104																											0.300	KP 13.07	
		31 + 11.0					1	0.196														1	0.104																											0.300	KP 10.06	
		152 + 7.0					2	0.392								1	0.058																																	0.450	KP 12.47	
		161 + 3.1					2	0.392								1	0.058																																	0.450	KP 12.64	
		169 + 17.8					1	0.196														1	0.104																											0.300	KP 12.82	
		53 + 19.2					2	0.392								1	0.058																																	0.450	KP 1652	
		63 + 3.5				1	0.126																					1	0.160																					0.286	KP 16.70	
																																																		0.419		
集水桝A	800×800×900	136 + 12.0																																						2	0.720										0.720	KP 12.15	
		139 + 9.0														1	0.058																							2	0.720									0.778	KP 12.21	
		150 + 0.0					1	0.196																																1	0.360									0.556	KP 12.42	
																																																		0.685		
集水桝B	500×500×600	98 + 0.0		2	0.142																																													**0.142**	KP 11.38	

集水桝控除計算書

項目		測点	左右	円形水路 φ300	円形水路 φ400	円形水路 φ500	可変側溝 U400*429	可変側溝 U400*386	Vs0.30*0.40	U240*240	U240*360	U360*360	U400*260	U450*450	U500*300	U500*320	U500*340	U500*350	U500*370	U500*400	U540*350	U600*600 Pu600*600	φ200	φ250	φ300	φ400	平均控除面積	KP	備考
				箇所 控除面積	箇所 控除面積	箇所 控除面積	箇所 控除面積	箇所 控除面積	箇所 控除面積	箇所 控除面積	箇所 控除面積	箇所 控除面積	箇所 控除面積	箇所 控除面積	箇所 控除面積	箇所 控除面積	箇所 控除面積	箇所 控除面積	箇所 控除面積	箇所 控除面積	箇所 控除面積	箇所 控除面積	箇所 控除面積	箇所 控除面積	箇所 控除面積			
				0.071	0.126	0.196	0.172	0.154	0.120	0.058	0.086	0.130	0.104	0.203	0.150	0.160	0.170	0.175	0.185	0.200	0.189	0.360	0.031	0.049	0.071	0.126			
集水桝B	600×600×700	67 + 10.0			2 0.252				1 0.058																	0.310	KP 8.87	
		70 + 0.0			2 0.252																					0.252	KP 8.92	
		72 + 0.0			2 0.252																					0.252	KP 8.96	
		76 + 0.0			2 0.252																					0.252	KP 9.04	
		78 + 10.0			2 0.252																					0.252	KP 9.09	
		81 + 0.0			2 0.252																					0.252	KP 9.14	
		0 + 10.0			2 0.252																					0.252	KP 9.43	
		40 + 0.0			2 0.252																					0.252	KP 10.22	
		59 + 0.0			2 0.252																					0.252	KP 10.60	
		79 + 0.0			2 0.252																					0.252	KP 11.00	
		191 + 0.0			2 0.252																					0.252	KP 13.24	
		193 + 10.0			2 0.252																					0.252	KP 13.29	
		199 + 0.0			2 0.252																					0.252	KP 13.40	
		201 + 0.0			2 0.252																					0.252	KP 13.44	
		203 + 0.0			2 0.252																					0.252	KP 13.48	
		243 + 10.0			2 0.252																					0.252	KP 14.29	
		246 + 0.0			2 0.252																					0.252	KP 14.34	
		248 + 0.0			2 0.252																					0.252	KP 14.38	
		250 + 10.0			2 0.252																					0.252	KP 14.43	
		253 + 0.0			2 0.252																					0.252	KP 14.48	
		263 + 0.0			2 0.252																					0.252	KP 14.68	
		265 + 10.0			2 0.252																					0.252	KP 14.73	
		268 + 0.0			2 0.252																					0.252	KP 14.78	
		270 + 10.0			2 0.252																					0.252	KP 14.83	
		273 + 0.0			2 0.252																					0.252	KP 14.88	
		275 + 10.0			2 0.252																					0.252	KP14.93	
		278 + 0.0			2 0.252																					0.252	KP 14.98	
		280 + 10.0			2 0.252																					0.252	KP 15.03	
		283 + 0.0			2 0.252																					0.252	KP 15.08	
		285 + 10.0			2 0.252																					0.252	KP 15.13	
		288 + 0.0			2 0.252																					0.252	KP 15.18	
		290 + 10.0			2 0.252																					0.252	KP15.23	
		78 + 0.0			2 0.252																					0.252	KP 17.00	
		84 + 10.0			2 0.252																					0.252	KP 17.13	
		87 + 0.0			2 0.252																					0.252	KP 17.18	
		89 + 10.0			2 0.252																					0.252	KP 17.23	
		92 + 0.0			2 0.252																					0.252	KP 17.28	
		97 + 0.0			2 0.252																					0.252	KP 17.38	
		98 + 10.0			1 0.126			1 0.154																		0.280	KP 17.41	
		126 + 0.0			2 0.252																					0.252	KP 17.96	
		128 + 0.0			2 0.252																					0.252	KP 18.00	
		130 + 0.0			2 0.252																					0.252	KP 18.04	
		140 + 10.0			2 0.252																					0.252	KP 18.25	
		143 + 0.0			2 0.252																					0.252	KP 18.30	
		145 + 10.0			2 0.252																					0.252	KP 18.35	
		148 + 0.0			2 0.252																					0.252	KP 18.40	
		155 + 0.0			2 0.252																					0.252	KP 18.54	
		+			2 0.252																					**0.240**		

集水桝控除計算書

項目		測点	左右	円形水路 φ300	円形水路 φ400	円形水路 φ500	可変側溝 U400*429	可変側溝 U400*386	Vs0.30*0.40	U240*240	U240*360	U360*360	U400*260	U450*450	U500*300	U500*320	U500*340	U500*350	U500*370	U500*400	U540*350	U600*600 Pu600*600	φ200	φ250	φ300	φ400	平均控除面積	KP	備考
				箇所 控除面積	箇所 控除面積	箇所 控除面積	箇所 控除面積	箇所 控除面積	箇所 控除面積	箇所 控除面積	箇所 控除面積	箇所 控除面積	箇所 控除面積	箇所 控除面積	箇所 控除面積	箇所 控除面積	箇所 控除面積	箇所 控除面積	箇所 控除面積	箇所 控除面積	箇所 控除面積	箇所 控除面積	箇所 控除面積	箇所 控除面積	箇所 控除面積	箇所 控除面積			
				0.071	0.126	0.196	0.172	0.154	0.120	0.058	0.086	0.130	0.104	0.203	0.150	0.160	0.170	0.175	0.185	0.200	0.189	0.360	0.031	0.049	0.071	0.126			
集水桝B	700×700×800	37 + 15.0				2 0.392																					0.392	KP 8.28	
		48 + 0.0				2 0.392																					0.392	KP 8.48	
		34 + 17.0				2 0.392																		1 0.049			0.441	KP 10.12	
		37 + 0.0				2 0.392																					0.392	KP 10.16	
		38 + 0.0				2 0.392																1 0.031					0.423	KP 10.20	
		34 + 8.2				2 0.392																					0.392	KP 8.21	
		41 + 3.0				2 0.392																		1 0.049			0.441	KP 8.35	
		42 + 18.0				2 0.392																				1 0.126	0.518	KP 8.38	
		43 + 0.0				2 0.392																1 0.031					0.423	KP 8.39	
		44 + 15.0				2 0.392																			1 0.071		0.463	KP 8.42	
		155 + 10.0				2 0.392																					0.392	KP 12.52	
		158 + 10.0				2 0.392																					0.392	KP 12.59	
		164 + 0.0				2 0.392																					0.392	KP 12.70	
		172 + 10.0				2 0.392																					0.392	KP 12.87	
		175 + 0.0				2 0.392																					0.392	KP 12.92	
		177 + 10.0				2 0.392																					0.392	KP 12.97	
		180 + 0.0				2 0.392																					0.392	KP 13.02	
		236 + 0.0				2 0.392																					0.392	KP 14.14	
		233 + 10.0				2 0.392																					0.392	KP 14.19	
		241 + 0.0			1 0.126	1 0.196																					0.322	KP 14.24	
		51 + 0.0			1 0.126	1 0.196																					0.322	KP 16.45	
		56 + 12.0			1 0.126	1 0.196																					0.322	KP 16.57	
		61 + 10.0			2 0.252																						0.252	KP 16.67	
																											0.410		
集水桝B	800×800×900	144 + 15.1								1 0.058												2 0.720		1 0.049			**0.827**	KP 12.32	

アスカーブ　　10 m 当たり

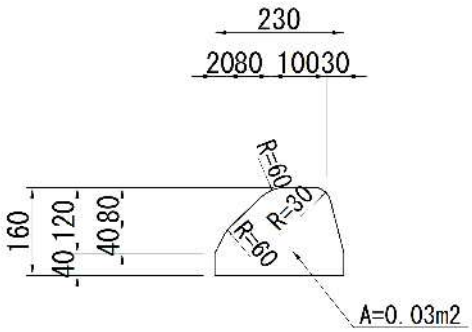

名称	規格	計算式	数量
アスカーブ	ｱｽﾌｧﾙﾄｺﾝｸﾘｰﾄ	0.030 x 10.000 =	0.3 m3