令和元年度　受(Ⅲ)橋第3-2号

みやぎ県北高速幹線道路(Ⅲ)　橋梁上部工(新大瀬橋)工事

数量計算書

実　施

【　参考資料　】

宮 城 県 道 路 公 社

【 目 次 】

§1　計上数量総括 ---------- 1

上部工数量

§2　数量総括表 ---------- 8
2.1 本体付属別総括表 ---------- 9
§3　主構造 ---------- 10
3.1 工数算定要素集計表 ---------- 11
3.2 工数算定総括表 ---------- 12
3.3 材料総括表 ---------- 17
3.4 ボルト本数総括表 ---------- 26
3.5 材料計算 ---------- 29
3.6 溶接延長総括表 ---------- 58
3.7 溶接延長計算 ---------- 59
3.8 塗装面積総括表 ---------- 61
3.9 塗装面積計算 ---------- 66

§4　付属物 ---------- 95
4.1 工数算定総括表 ---------- 96
4.2 材料総括表 ---------- 97
4.3 ボルト本数総括表 ---------- 101
4.4 材料計算 ---------- 103
4.5 塗装面積総括表 ---------- 106
4.6 塗装面積計算 ---------- 109
4.7 溶融亜鉛メッキ重量総括表 ---------- 111
§5　付属品 ---------- 115
5.1 排水装置特殊材料 ---------- 116
5.2 支承 ---------- 120
5.3 伸縮装置 ---------- 123
5.4 床版数量（床版部・地覆部） ---------- 125
5.5 上部検査路 ---------- 132

下部工数量

§6　下部工（二次施工） ---------- 133
1.1 数量総括表 ---------- 134
1.2 数量計算 ---------- 135

§1　計上数量総括

工事区分	工 種	規 格	数 量 区 分	単位	数 量	計上数量	備 考
鋼橋上部							
工場製作工							
桁製作工	製作加工			t	64.187	64.2	
		鋼材費	材質:SM490YB 35＜t≦40	t	5.732		
		鋼材費	材質:SM490YB 30＜t≦35	t	8.499		
		鋼材費	材質:SM490YB 25＜t≦30	t	9.682		
		鋼材費	材質:SM490YB t≦25	t	5.356		
		鋼材費	材質:SM490YA t≦25	t	20.894		
		鋼材費	材質:SM400A t≦25	t	7.223		
		鋼材費	材質:SS400 6≦t＜12	t	0.645		
		鋼材費	材質:SS400 t＜6	t	0.024		
		鋼材費	材質:等辺山形鋼(SS400) 規格:12×130×130	t	0.548		
		鋼材費	材質:等辺山形鋼(SS400) 規格:9×130×130	t	1.408		
		鋼材費	材質:等辺山形鋼(SS400) 規格:10×90×90	t	0.624		
		鋼材費	材質:溝形鋼(300,SS400) 規格:300×90×9×13	t	0.720		
		鋼材費	材質:橋梁用H形鋼CT形鋼用 規格:95×152×8×8	t	0.288		
		鋼材費	材質:橋梁用H形鋼CT形鋼用 規格:144×204×12×10	t	1.324		
		鋼材費	材質:橋梁用H形鋼CT形鋼用 規格:118×178×10×8	t	1.056		
		鋼材費	材質:RB(SS400) 規格:φ16	t	0.164		
		製作直接労務費		式	1		
		副資材費		t	64.187		
		間接労務費		式	1		
	ﾎﾞﾙﾄ･ﾅｯﾄ			組	3,045	3,045	
		高力ﾎﾞﾙﾄ	材料:ﾄﾙｼｱ S10T 規格:M22×120	組	112		
		高力ﾎﾞﾙﾄ	材料:ﾄﾙｼｱ S10T 規格:M22×115	組	80		
		高力ﾎﾞﾙﾄ	材料:ﾄﾙｼｱ S10T 規格:M22×110	組	288		
		高力ﾎﾞﾙﾄ	材料:ﾄﾙｼｱ S10T 規格:M22×105	組	96		
		高力ﾎﾞﾙﾄ	材料:ﾄﾙｼｱ S10T 規格:M22×100	組	160		
		高力ﾎﾞﾙﾄ	材料:ﾄﾙｼｱ S10T 規格:M22×95	組	80		
		高力ﾎﾞﾙﾄ	材料:ﾄﾙｼｱ S10T 規格:M22×85	組	64		
		高力ﾎﾞﾙﾄ	材料:ﾄﾙｼｱ S10T 規格:M22×65	組	1,452		
		高力ﾎﾞﾙﾄ	材料:ﾄﾙｼｱ S10T 規格:M22×60	組	357		
		高力ﾎﾞﾙﾄ	材料:ﾄﾙｼｱ S10T 規格:M22×55	組	356		

工事区分	工 種	規 格	数 量 区 分	単位	数 量	計上数量	備 考
検査路製作工		規格:アルミ合金製	昇降梯子含む	t	6.822	6.8	
鋼製伸縮継手工	製作加工(A1)	規格:伸縮量50mm		m	12.36	12.4	
	製作加工(A2)	規格:伸縮量50mm		m	12.10	12.1	
排水管製作工	製作加工			t	0.158	0.16	
		鋼材費	材質:SM400A 6≦t＜12	t	0.021		
		鋼材費	材質:SS400 6≦t＜12	t	0.102		
		鋼材費	材質:平鋼(SS400) 規格:6×90～100	t	0.029		
		鋼材費	材質:平鋼(SS400) 規格:6×50～75	t	0.001		
		鋼材費	材質:平鋼(SS400) 規格:4.5×50	t	0.005		
		副資材費		t	0.158		
	ﾎﾞﾙﾄ・ﾅｯﾄ			組	124	124	
		高力ﾎﾞﾙﾄ	材料:BN 規格:M16×55	組	40		
		高力ﾎﾞﾙﾄ	材料:BN 規格:M16×45	組	40		
		高力ﾎﾞﾙﾄ	材料:BN 規格:M12×50	組	4		
		高力ﾎﾞﾙﾄ	材料:BN 規格:M12×45	組	4		
		高力ﾎﾞﾙﾄ	材料:BN 規格:M12×40	組	16		
		高力ﾎﾞﾙﾄ	材料:BN 規格:M12×35	組	12		
		ｱﾝｶｰﾎﾞﾙﾄ	材料:AUNCB 規格: 16×100	組	4		
		ｱﾝｶｰﾎﾞﾙﾄ	材料:ANCB 規格: 12×100	組	4		
鋳造費	大型ｺﾞﾑ支承	支承規格:固定(A1)		個	5	5	
		支承規格:可動(A2)		個	5	5	
	排水桝	排水桝規格:FC250 534×400 ｸﾞﾚｰﾁﾝｸﾞ蓋付		個	2	2	
	銘板工	橋歴版	規格:200×300×13	枚	1	1	
工場塗装工	工場塗装	塗装種別:一般外面		m^2	1,026.84	1,030	本体+付属物 1026.18+0.66
		材料種別:原板ﾌﾞﾗｽﾄ 無機ｼﾞﾝｸﾘｯｼﾞﾌﾟﾗｲﾏｰ		m^2			m2当り
		塗装前処理(2次素地調整)	種別:ﾌﾞﾗｽﾄ処理	m^2			
		工場塗装(防食下地)	種別:無機ｼﾞﾝｸﾘｯﾁﾍﾟｲﾝﾄ	m^2			
		工場塗装(ﾐｽﾄｺｰﾄ)	種別:ｴﾎﾟｷｼ樹脂	m^2			
		工場塗装(下塗り)	種別:ｴﾎﾟｷｼ樹脂	m^2			
		工場塗装(中塗り)	種別:ふっ素樹脂 (淡彩)	m^2			
		工場塗装(上塗り)	種別:ふっ素樹脂 (淡彩)	m^2			

工事区分	工 種	規 格	数 量 区 分	単位	数 量	計上数量	備 考
	工場塗装	塗装種別:D-5塗装		m2	0.49	0.5	付属物 0.49
		材料種別:原板ﾌﾞﾗｽﾄ 無機ｼﾞﾝｸﾘｯｼﾌﾟﾗｲﾏｰ	種別:動力工具処理	m2			m2当り
		工場塗装(1層目)	種別:変成ｴﾎﾟｷｼ樹脂 内面用	m2			
		工場塗装(2層目)	種別:変成ｴﾎﾟｷｼ樹脂 内面用	m2			
	工場塗装	工場塗装(下塗り)		m2	76.92	77	
		材料種別:原板ﾌﾞﾗｽﾄ 無機ｼﾞﾝｸﾘｯｼﾌﾟﾗｲﾏｰ		m2			m2当り
		塗装種別:無機ｼﾞﾝｸﾘｯﾁﾍﾟｲﾝﾄ		m2			
	工場塗装 (ｺﾝｸﾘｰﾄ接触面)	工場塗装(下塗り)		m2	62.33	62	
		材料種別:原板ﾌﾞﾗｽﾄ 無機ｼﾞﾝｸﾘｯｼﾌﾟﾗｲﾏｰ		m2			m2当り
		塗装種別:無機ｼﾞﾝｸﾘｯﾁﾍﾟｲﾝﾄ		m2			
	工場塗装 (桁端塗装)	工場塗装(下塗り)		m2	15.32	15	
		塗装種別:無機ｼﾞﾝｸﾘｯﾁﾍﾟｲﾝﾄ		m2			m2当り
	工場塗装	塗装種別:F-11塗装		m2	45.69	46	
		材料種別:原板ﾌﾞﾗｽﾄ 無機ｼﾞﾝｸﾘｯｼﾌﾟﾗｲﾏｰ		m2			m2当り
		2次素地調整:ﾌﾞﾗｽﾄ 無機ｼﾞﾝｸﾘｯｼﾍﾟｲﾝﾄ		m2			
	工場塗装	塗装種別:ﾒｯｷ		t	0.214	0.2	
		塗装種別:ﾒｯｷ	種別:HDZ35	t	0.022		
		塗装種別:ﾒｯｷ	種別:HDZ45	t	0.005		
		塗装種別:ﾒｯｷ	種別:HDZ55	t	0.187		
鋼橋上部							
工場製品輸送工							
輸送工	輸送工	橋梁工場製作輸送工	種別:鈑桁	t	64.345	64.3	
鋼橋架設工							
地組工	地組			t	54.995	55.0	
		地組	種別:鈑桁	t	54.995		
		移動式ｸﾚｰﾝ運転費		式	1		
		架設工具損料		式	1		
架設工(ｸﾚｰﾝ架設)	桁架設	桁種類:鈑桁		t	64.187	64.2	
		移動式ｸﾚｰﾝ運転費		式	1		
		架設工	種別:鈑桁	t	64.187		
		架設工具損料		式	1		
		発動発電機		式	1		

設 計 計 上 数 量 表

工事区分	工 種	規 格	数 量 区 分	単位	数 量	計上数量	備 考
支承工	大型ｺﾞﾑ支承	支承規格:固定(A1)		個	5	5	
		ｺﾞﾑ支承据付工	平均総質量:2.084t/10基 ﾓﾙﾀﾙ量:0.05m^3/基	基	10		10個当り
		移動式ｸﾚｰﾝ運転費		式	1		
		架設工具損料		式	1		
		発動発電機		式	1		
	大型ｺﾞﾑ支承	支承規格:固定(A2)		個	5	5	
		ｺﾞﾑ支承据付工	平均総質量:2.084t/10基 ﾓﾙﾀﾙ量:0.046m^3/基	基	10		10個当り
		移動式ｸﾚｰﾝ運転費		式	1		
		架設工具損料		式	1		
		発動発電機		式	1		
現場継手工	本締めﾎﾞﾙﾄ			本	3,045	3,045	
		本締め工	(TCB)	本	3,045		
		ﾋﾟﾝﾃｰﾙ処理		本	3,045		
		架設工具損料		式	1		
		仮締めﾎﾞﾙﾄ及びﾄﾞﾘﾌﾄﾋﾟﾝ損料	仮締めﾎﾞﾙﾄφ22mm用	式	1		
		発動発電機		式	1		
橋梁現場塗装工							
現場塗装工	現場塗装	塗装種別:F-11(C-5)塗装		m^2	45.69	46	
		継手部素地調整	種別:動力工具処理	m^2	1		m2当り
		下塗り(ﾐｽﾄｺｰﾄ)塗装	種別:変性ｴﾎﾟｷｼ樹脂	m^2	1		
		下塗り塗装	種別:超厚膜形ｴﾎﾟｷｼ樹脂 回数:2回	m^2	1		
		中塗り塗装	種別:ふっ素樹脂	m^2	1		
		上塗り塗装	種別:ふっ素樹脂	m^2	1		
床板工							
床板工	床板コンクリート	規格:24-12-20(25)-300-55%		m^3	90.1	90	
		ｺﾝｸﾘｰﾄ	規格:24-12-20(25)-300-55%	m^3	90.1		
		養生工	巾×桁長 12.410×29.80	m^2	369.8		
	型枠工		型枠補正:斜橋	m^2	319.1	320	
	鉄筋工	鉄筋工 (現場打ち床版ｺﾝｸﾘｰﾄ)	D16～25	t	25.884	25.88	

設 計 計 上 数 量 表

工事区分	工 種	規 格	数 量 区 分	単位	数 量	計上数量	備 考
橋梁付属物工							
伸縮装置工	伸縮装置	橋梁用伸縮継手	規格:普通型	m	24.46	24.5	
排水装置工	排水桝		規格:FC250	箇所	2	2	70.6kg/個
排水管	排水管 (上部部)		規格:VP管	m	18.084	18.1	
		排水管設置	VP管	m	18.084		18.084m当たり
		直管	VP-200A	m	10.7		
		曲管 L1	VP-200A(曲管)	個	1		
		曲管 L2	VP-200A(曲管)	個	1		
		チーズ管 T1	VP-200A(T)	個	1		
		チーズ管 T2	VP-200A(T)	個	1		
		伸縮管 EX1	VP-200A用	個	2		横引き
		伸縮管 EX2	VP-200A用	個	1		縦引き
	床版水抜き			箇所	3	3	
		ｽﾗﾌﾞﾄﾞﾚｰﾝ	L=305	箇所	3		3箇所当り
		ﾌﾚｷｼﾌﾞﾙﾁｭｰﾌﾞ	φ20	m	4.10		
		取付ﾊﾟｲﾌﾟ		個	5		
		床版排水管補強筋	RBφ6×300	本	24		
	排水管 (下部部)	管規格:VP管	VP-200A	m	1.023	1	
		排水管設置	VP管	m	1.023		1.023m当たり
		直管	VP-200A	m	1.023		
橋梁用防護柵工 (壁高欄)	コンクリート工		規格:24-12-20(25)-55%膨張材有	m^3	21.46	21	
	型枠工			m^2	147.8	150	
	鉄筋工		D16～25	t	0.863	0.86	
	鉄筋工		D13	t	2.623	2.62	
	壁高欄ｶﾊﾞｰ	規格:ﾒｯｷ仕様	区分:桁側・橋台側	組	4	4	
		壁高欄ｶﾊﾞｰ	規格:ﾒｯｷ仕様	組	4		4組当り
		ﾎﾞﾙﾄ	M12×25	本	24		
		ﾎﾞﾙﾄ	M12×20	本	24		
		ｺﾝｸﾘｰﾄｱﾝｶｰ	M12×100	本	48		

設 計 計 上 数 量 表

工事区分	工 種	規 格	数 量 区 分	単位	数 量	計上数量	備 考
検査路工	検査路			t	6.822	6.8	
銘板工	橋歴版	規格:200×300×13		枚	1	1	
鋼橋足場等設置工							
橋梁足場工	架設足場		全幅員×橋長	m^2	372.3	370	
		主体足場		m^2			m2当り
		中段足場		m^2			
		安全足場		m^2			
		朝顔		m^2			
		部分作業床		m^2			
仮設工							
交通管理工	交通誘導員			式	1	1	
橋梁下部工							
橋台工							
橋台躯体工	ｺﾝｸﾘｰﾄ	ｺﾝｸﾘｰﾄ規格:24-8-25(20)-55%		m^3	1.40	1	
地覆工 (壁高欄)	壁高欄	ｺﾝｸﾘｰﾄ規格:24-8-25(20)-55% (膨張材有)		m^3	15.00	15	
	型枠工			m^2	98.3	98	
	鉄筋工		D16～25	t	0.444	0.44	
	鉄筋工		D13	t	0.915	0.92	
	目地工	規格:樹脂系発泡体、t=20mm		m^2	0.8	0.8	
共通仮設費							
運搬費	重建設機械分解組立輸送	重建設機械		式	1	1	
		ﾄﾗｯｸｸﾚｰﾝ系	160t超え360t吊以下				地組・桁架設

§2 数量総括表

本体付属別総括表

材種	材 質	形 状	本体 橋体工	本体 小計	本体 上部工排水装置	本体 小計	本体 集計	付属 下部工排水装置	付属 集計	総計	
PL	SM490YB	39	2920				2920			2920	
		36	2812	5732			2812			2812	35～40
		35	2288				2288			2288	
		34	141				141			141	
		33	4163				4163			4163	
		32	26				26			26	
		31	1881	8499			1881			1881	30～35
		30	3451				3451			3451	
		29	3331				3331			3331	
		27	2900	9682			2900			2900	25～30
		25	2981				2981			2981	
		23	1471				1471			1471	
		22	88				88			88	
		21	114				114			114	
		20	146				146			146	
		18	466				466			466	
		17	90	5356			90			90	25以下
	SM490YB 集計		29269	29269			29269			29269	0
	SM490YA	16	232				232			232	
		15	162				162			162	
		14	634				634			634	
		13	40				40			40	
		12	42				42			42	
		9	19784	20894			19784			19784	25以下
	SM490YA 集計		20894	20894			20894			20894	0
	SM400A	22	110				110			110	
		16	710				710			710	
		12	1326				1326			1326	
		10	270				270			270	
		9	4807		20		4827			4827	
		6		7223	1	21	1			1	25以下
	SM400A 集計		7223	7223	21	21	7244			7244	0
	SS400	9	535				535			535	
		8	40				40			40	
		7	18				18			18	
		6	52	645	102	102	154			154	6～12
		4.5	20				20			20	
		2.3	4	24			4			4	6以下
	SS400 集計		669	669	102	102	771			771	0
PL 集計			58055	58055	123	123	58178			58178	
FB	SS400	100* 6			17	17	17	12	12	29	
		50* 6			1	1	1			1	―
		50* 4.5			5	5	5			5	
FB 集計					23	23	23	12	12	35	
L	SS400	130* 130* 12	548	548			548			548	
		130* 130* 9	1408	1408			1408			1408	L
		90* 90* 10	624	624			624			624	
L 集計			2580	2580			2580			2580	
CH	SS400	300*90*9*13	720	720			720			720	⊏
CT	SS400	95*152*8*8	288	288			288			288	
		144*204*12*10	1324	1324			1324			1324	T
		118*178*10*8	1056	1056			1056			1056	
CT 集計			2668	2668			2668			2668	
RB	SS400	16 φ	164	164			164			164	○
加工重量 集計			64187	64187	146	146	64333	12	12	64345	
TCB	S10T	M 22	1644	1644			1644			1644	
BN	SS400	M 16			14	14	14			14	
		M 12			5	5	5	1	1	6	
BN 集計					19	19	19	1	1	20	
ANCBN	SS400	16* 100						1	1	1	
		12* 100			1	1	1			1	
ANCBN 集計					1	1	1	1	1	2	
FUTA	SS400	504* 370			55	55	55			55	
MASU	FC250	534* 400			87	87	87			87	
部品重量 集計			1644	1644	162	162	1806	2	2	1808	
総計			65831	65831	308	308	66139	14	14	66153	

§3 主構造

工数算定要素集計表

集 計 要 素					単位	本 体	付 属 物 上部工排水装置	合 計
本体及び本体付付属物	下記以外	大型材片	材片数		ケ	57	―	57
			材片重量	*1	kg	47623	―	47623
		小型材片	材片数		ケ	546	0	546
			材片重量	*2	kg	9146	146	9292
		部材数		*5	ケ	19	―	19
	対傾構	加工鋼重		*3	kg	4500	―	4500
		部材数	形鋼ﾄﾗｽ構造	*6	ケ	24	―	24
			鋼板ﾄﾗｽ構造	*7	ケ	0	―	0
	横構	加工鋼重		*4	kg	2918	―	2918
		部材数	形鋼構造	*8	ケ	32	―	32
			鋼板構造	*9	ケ	0	―	0
	加工鋼重		*1+*2+*3+*4 計		kg	64187	146	64333
			内570材相当鋼加工鋼重		kg	0	0	0
	部材数	*5+*6+*7+*8+*9			ケ	75	―	75
	板継溶接延長				m		―	
	大型材T継手溶接長				m	631.9	―	631.9
構造要素			平均支間長		mm	29096		
			主桁間隔		mm	2600		
			主桁高		mm	1800		

要素の説明

大型　:大型材片　　対傾構:対傾構として計上する部材
小型　:小型材片　　横構　:横構として計上する部材
吊金具:吊金具　　横桁G:横構の材料で横桁のガセットと共通のもの
S．A:スラブアンカー
BU　:ビルトアップ形鋼を構成するプレート
購入　:購入部品

付属物要素集計表

付属物名称	形式記号	加工鋼重(kg)
下部工排水装置	A1・A2橋台	12
合 計		12

工数算定総括表

本体＿3号橋

	単位	主桁	横桁	対傾構	横構	総計
大型材片数	ケ	45	12			57
大型材片重量	kg	46488	1135			47623
小型材片数	ケ	482	64			546
小型材片重量	kg	8507	639			9146
大小部材数	ケ	15	4			19
対傾構加工重量	kg			4500		4500
対傾構形鋼	ケ			24		24
対傾構鋼板	ケ					
横構加工重量	kg				2918	2918
横構形鋼	ケ				32	32
横構鋼板	ケ					
加工重量	kg	54995	1774	4500	2918	64187
570材相当加工重量	kg					
部材数	ケ	15	4	24	32	75

本体＿3号橋＿主桁

	単位	G-1	G-2	G-3	G-4	G-5	総計
大型材片数	ケ	9	9	9	9	9	45
大型材片重量	kg	10540	9095	7961	8893	9999	46488
小型材片数	ケ	89	102	100	102	89	482
小型材片重量	kg	1770	1728	1633	1721	1655	8507
大小部材数	ケ	3	3	3	3	3	15
対傾構加工重量	kg						
対傾構形鋼	ケ						
対傾構鋼板	ケ						
横構加工重量	kg						
横構形鋼	ケ						
横構鋼板	ケ						
加工重量	kg	12310	10823	9594	10614	11654	54995
570材相当加工重量	kg						
部材数	ケ	3	3	3	3	3	15

本体 _ 3号橋 _ 主桁 _ G- 1

	単位	BLOCK- 1	BLOCK- 2	BLOCK- 3	総計
大型材片数	ケ	3	3	3	9
大型材片重量	kg	3100	4337	3103	10540
小型材片数	ケ	35	30	24	89
小型材片重量	kg	755	643	372	1770
大小部材数	ケ	1	1	1	3
対傾構加工重量	kg				
対傾構形鋼	ケ				
対傾構鋼板	ケ				
横構加工重量	kg				
横構形鋼	ケ				
横構鋼板	ケ				
加工重量	kg	3855	4980	3475	12310
570材相当加工重量	kg				
部材数	ケ	1	1	1	3

本体 _ 3号橋 _ 主桁 _ G- 2

	単位	BLOCK- 1	BLOCK- 2	BLOCK- 3	総計
大型材片数	ケ	3	3	3	9
大型材片重量	kg	2699	3696	2700	9095
小型材片数	ケ	36	41	25	102
小型材片重量	kg	654	687	387	1728
大小部材数	ケ	1	1	1	3
対傾構加工重量	kg				
対傾構形鋼	ケ				
対傾構鋼板	ケ				
横構加工重量	kg				
横構形鋼	ケ				
横構鋼板	ケ				
加工重量	kg	3353	4383	3087	10823
570材相当加工重量	kg				
部材数	ケ	1	1	1	3

本体 _ 3号橋 _ 主桁 _ G- 3

	単位	BLOCK- 1	BLOCK- 2	BLOCK- 3	総計
大型材片数	ケ	3	3	3	9
大型材片重量	kg	2459	3051	2451	7961
小型材片数	ケ	35	40	25	100
小型材片重量	kg	606	640	387	1633
大小部材数	ケ	1	1	1	3
対傾構加工重量	kg				
対傾構形鋼	ケ				
対傾構鋼板	ケ				
横構加工重量	kg				
横構形鋼	ケ				
横構鋼板	ケ				
加工重量	kg	3065	3691	2838	9594
570材相当加工重量	kg				
部材数	ケ	1	1	1	3

本体 _ 3号橋 _ 主桁 _ G- 4

	単位	BLOCK- 1	BLOCK- 2	BLOCK- 3	総計
大型材片数	ケ	3	3	3	9
大型材片重量	kg	2663	3567	2663	8893
小型材片数	ケ	36	41	25	102
小型材片重量	kg	650	684	387	1721
大小部材数	ケ	1	1	1	3
対傾構加工重量	kg				
対傾構形鋼	ケ				
対傾構鋼板	ケ				
横構加工重量	kg				
横構形鋼	ケ				
横構鋼板	ケ				
加工重量	kg	3313	4251	3050	10614
570材相当加工重量	kg				
部材数	ケ	1	1	1	3

本体 _ 3号橋 _ 主桁 _ G- 5

	単位	BLOCK- 1	BLOCK- 2	BLOCK- 3	総計
大型材片数	ケ	3	3	3	9
大型材片重量	kg	2960	4080	2959	9999
小型材片数	ケ	35	30	24	89
小型材片重量	kg	698	584	373	1655
大小部材数	ケ	1	1	1	3
対傾構加工重量	kg				
対傾構形鋼	ケ				
対傾構鋼板	ケ				
横構加工重量	kg				
横構形鋼	ケ				
横構鋼板	ケ				
加工重量	kg	3658	4664	3332	11654
570材相当加工重量	kg				
部材数	ケ	1	1	1	3

本体 _ 3号橋 _ 横桁 _ 中間横桁

	単位	FI-1	FI-2	FI-3	FI-4	総計
大型材片数	ケ	3	3	3	3	12
大型材片重量	kg	309	258	258	310	1135
小型材片数	ケ	12	20	20	12	64
小型材片重量	kg	114	205	205	115	639
大小部材数	ケ	1	1	1	1	4
対傾構加工重量	kg					
対傾構形鋼	ケ					
対傾構鋼板	ケ					
横構加工重量	kg					
横構形鋼	ケ					
横構鋼板	ケ					
加工重量	kg	423	463	463	425	1774
570材相当加工重量	kg					
部材数	ケ	1	1	1	1	4

本体 _ 3号橋 _ 対傾構

	単位	端対傾構	中間対傾構	総計
大型材片数	ケ			
大型材片重量	kg			
小型材片数	ケ			
小型材片重量	kg			
大小部材数	ケ			
対傾構加工重量	kg	1988	2512	4500
対傾構形鋼	ケ	8	16	24
対傾構鋼板	ケ			
横構加工重量	kg			
横構形鋼	ケ			
横構鋼板	ケ			
加工重量	kg	1988	2512	4500
570材相当加工重量	kg			
部材数	ケ	8	16	24

本体 _ 3号橋 _ 対傾構 _ 端対傾構

	単位	SE-1	SE-2	SE-3	SE-4	SE-5	SE-6	総計
大型材片数	ケ							
大型材片重量	kg							
小型材片数	ケ							
小型材片重量	kg							
大小部材数	ケ							
対傾構加工重量	kg	496	496	249	249	249	249	1988
対傾構形鋼	ケ	2	2	1	1	1	1	8
対傾構鋼板	ケ							
横構加工重量	kg							
横構形鋼	ケ							
横構鋼板	ケ							
加工重量	kg	496	496	249	249	249	249	1988
570材相当加工重量	kg							
部材数	ケ	2	2	1	1	1	1	8

本体 _ 3号橋 _ 対傾構 _ 中間対傾構

	単位	SI-1	SI-2	SI-3	SI-4	SI-5	SI-6	SI-7	SI-8	SI-9
大型材片数	ケ									
大型材片重量	kg									
小型材片数	ケ									
小型材片重量	kg									
大小部材数	ケ									
対傾構加工重量	kg	157	157	157	157	157	157	157	157	157
対傾構形鋼	ケ	1	1	1	1	1	1	1	1	1
対傾構鋼板	ケ									
横構加工重量	kg									
横構形鋼	ケ									
横構鋼板	ケ									
加工重量	kg	157	157	157	157	157	157	157	157	157
570材相当加工重量	kg									
部材数	ケ	1	1	1	1	1	1	1	1	1

	単位	SI-10	SI-11	SI-12	SI-13	SI-14	SI-15	SI-16	総計
大型材片数	ケ								
大型材片重量	kg								
小型材片数	ケ								
小型材片重量	kg								
大小部材数	ケ								
対傾構加工重量	kg	157	157	157	157	157	157	157	2512
対傾構形鋼	ケ	1	1	1	1	1	1	1	16
対傾構鋼板	ケ								
横構加工重量	kg								
横構形鋼	ケ								
横構鋼板	ケ								
加工重量	kg	157	157	157	157	157	157	157	2512
570材相当加工重量	kg								
部材数	ケ	1	1	1	1	1	1	1	16

本体 _ 3号橋 _ 横構

	単位		総計
大型材片数	ケ		
大型材片重量	kg		
小型材片数	ケ		
小型材片重量	kg		
大小部材数	ケ		
対傾構加工重量	kg		
対傾構形鋼	ケ		
対傾構鋼板	ケ		
横構加工重量	kg	2918	2918
横構形鋼	ケ	32	32
横構鋼板	ケ		
加工重量	kg	2918	2918
570材相当加工重量	kg		
部材数	ケ	32	32

3号橋 (単位:kg)

材種	材 質	形 状	主桁	横桁	対傾構	横構	総計
PL	SM490YB	39	2920				2920
		36	2812				2812
		35	2288				2288
		34	141				141
		33	4163				4163
		32	26				26
		31	1881				1881
		30	3451				3451
		29	3331				3331
		27	2900				2900
		25	2981				2981
		23	1471				1471
		22	88				88
		21	114				114
		20	146				146
		18	466				466
		17	90				90
	SM490YB 集計		29269				29269
	SM490YA	16	232				232
		15	162				162
		14	634				634
		13	40				40
		12	42				42
		9	19784				19784
	SM490YA 集計		20894				20894
	SM400A	22	110				110
		16	710				710
		12	866	460			1326
		10	270				270
		9	2602	779	888	538	4807
	SM400A 集計		4558	1239	888	538	7223
	SS400	9		535			535
		8	40				40
		7	18				18
		6	52				52
		4.5	20				20
		2.3	4				4
	SS400 集計		134	535			669
PL 集計			54855	1774	888	538	58055
L	SS400	130* 130* 12			548		548
		130* 130* 9			1408		1408
		90* 90* 10			624		624
L 集計					2580		2580
CH	SS400	300*90*9*13			720		720
CT	SS400	95*152*8*8			288		288
		144*204*12*10				1324	1324
		118*178*10*8				1056	1056
CT 集計					288	2380	2668
RB	SS400	16 φ	140		24		164
			54995	1774	4500	2918	64187
TCB	S10T	M 22	1078	230	160	176	1644
			1078	230	160	176	1644
			56073	2004	4660	3094	65831

3号橋 _ 主桁

(単位:kg)

材種	材 質	形 状	G- 1	G- 2	G- 3	G- 4	G- 5	総計
PL	SM490YB	39	2920					2920
		36		35	35	35	2707	2812
		35		2288				2288
		34	33	27	27	27	27	141
		33	2007			2156		4163
		32	26					26
		31	1881					1881
		30		1616			1835	3451
		29				1562	1769	3331
		27		1450		1450		2900
		25			2981			2981
		23	144	92	1235			1471
		22				88		88
		21					114	114
		20	146					146
		18	110	86	72	86	112	466
		17					90	90
	SM490YB 集計		7267	5594	4350	5404	6654	29269
	SM490YA	16	112	60		60		232
		15			72		90	162
		14	102	164	102	164	102	634
		13			40			40
		12			42			42
		9	3954	3965	3969	3949	3947	19784
	SM490YA 集計		4168	4189	4225	4173	4139	20894
	SM400A	22	22	22	22	22	22	110
		16	142	142	142	142	142	710
		12	100	222	222	222	100	866
		10	54	54	54	54	54	270
		9	483	546	547	547	479	2602
	SM400A 集計		801	986	987	987	797	4558
	SS400	8	24	16				40
		7					18	18
		6	22			12	18	52
		4.5		10		10		20
		2.3			4			4
	SS400 集計		46	26	4	22	36	134
PL 集計			12282	10795	9566	10586	11626	54855
RB	SS400	16 φ	28	28	28	28	28	140
			12310	10823	9594	10614	11654	54995
TCB	S10T	M 22	252	206	188	206	226	1078
			252	206	188	206	226	1078
			12562	11029	9782	10820	11880	56073

3号橋 _ 主桁 _ G- 1

(単位:kg)

材種	材 質	形 状	BLOCK- 1	BLOCK- 2	BLOCK- 3	総計
PL	SM490YB	39		2920		2920
		34			33	33
		33	1003		1004	2007
		32	26			26
		31	940		941	1881
		23	72	72		144
		20	73	73		146
		18	55	55		110
	SM490YB 集計		2169	3120	1978	7267
	SM490YA	16	56	56		112
		14	51		51	102
		9	1268	1528	1158	3954
	SM490YA 集計		1375	1584	1209	4168
	SM400A	22	11		11	22
		16	71		71	142
		12	20	60	20	100
		10	27		27	54
		9	150	183	150	483
	SM400A 集計		279	243	279	801
	SS400	8	12	12		24
		6	11	11		22
	SS400 集計		23	23		46
PL 集計			3846	4970	3466	12282
RB	SS400	16 φ	9	10	9	28
			3855	4980	3475	12310
TCB	S10T	M 22	126	126		252
			126	126		252
			3981	5106	3475	12562

3号橋 _ 主桁 _ G- 2

(単位:kg)

材種	材 質	形 状	BLOCK- 1	BLOCK- 2	BLOCK- 3	総計
PL	SM490YB	36			35	35
		35		2288		2288
		34	27			27
		30	808		808	1616
		27	725		725	1450
		23	46	46		92
		18	43	43		86
	SM490YB 集計		1649	2377	1568	5594
	SM490YA	16	30	30		60
		14	82	31	51	164
		9	1278	1520	1167	3965
	SM490YA 集計		1390	1581	1218	4189
	SM400A	22	11		11	22
		16	71		71	142
		12	40	142	40	222
		10	27		27	54
		9	143	260	143	546
	SM400A 集計		292	402	292	986
	SS400	8	8	8		16
		4.5	5	5		10
	SS400 集計		13	13		26
PL 集計			3344	4373	3078	10795
RB	SS400	16 φ	9	10	9	28
			3353	4383	3087	10823
TCB	S10T	M 22	103	103		206
			103	103		206
			3456	4486	3087	11029

3号橋 _ 主桁 _ G- 3

(単位:kg)

材種	材 質	形 状	BLOCK- 1	BLOCK- 2	BLOCK- 3	総計
PL	SM490YB	36			35	35
		34	27			27
		25	673	1634	674	2981
		23	617		618	1235
		18	36	36		72
	SM490YB 集計		1353	1670	1327	4350
	SM490YA	15	36	36		72
		14	51		51	102
		13	20	20		40
		12	21	21		42
		9	1281	1529	1159	3969
	SM490YA 集計		1409	1606	1210	4225
	SM400A	22	11		11	22
		16	71		71	142
		12	40	142	40	222
		10	27		27	54
		9	143	261	143	547
	SM400A 集計		292	403	292	987
	SS400	2.3	2	2		4
PL 集計			3056	3681	2829	9566
RB	SS400	16 φ	9	10	9	28
			3065	3691	2838	9594
TCB	S10T	M 22	94	94		188
			94	94		188
			3159	3785	2838	9782

3号橋 _ 主桁 _ G- 4

(単位:kg)

材種	材 質	形 状	BLOCK- 1	BLOCK- 2	BLOCK- 3	総計
PL	SM490YB	36			35	35
		34	27			27
		33		2156		2156
		29	781		781	1562
		27	725		725	1450
		22	44	44		88
		18	43	43		86
	SM490YB 集計		1620	2243	1541	5404
	SM490YA	16	30	30		60
		14	82	31	51	164
		9	1269	1523	1157	3949
	SM490YA 集計		1381	1584	1208	4173
	SM400A	22	11		11	22
		16	71		71	142
		12	40	142	40	222
		10	27		27	54
		9	143	261	143	547
	SM400A 集計		292	403	292	987
	SS400	6	6	6		12
		4.5	5	5		10
	SS400 集計		11	11		22
PL 集計			3304	4241	3041	10586
RB	SS400	16 φ	9	10	9	28
			3313	4251	3050	10614
TCB	S10T	M 22	103	103		206
			103	103		206
			3416	4354	3050	10820

3号橋 _ 主桁 _ G- 5

(単位:kg)

材種	材 質	形 状	BLOCK- 1	BLOCK- 2	BLOCK- 3	総計
PL	SM490YB	36		2672	35	2707
		34	27			27
		30	917		918	1835
		29	884		885	1769
		21	57	57		114
		18	56	56		112
		17	45	45		90
	SM490YB 集計		1986	2830	1838	6654
	SM490YA	15	45	45		90
		14	51		51	102
		9	1271	1520	1156	3947
	SM490YA 集計		1367	1565	1207	4139
	SM400A	22	11		11	22
		16	71		71	142
		12	20	60	20	100
		10	27		27	54
		9	149	181	149	479
	SM400A 集計		278	241	278	797
	SS400	7	9	9		18
		6	9	9		18
	SS400 集計		18	18		36
PL 集計			3649	4654	3323	11626
RB	SS400	16 φ	9	10	9	28
			3658	4664	3332	11654
TCB	S10T	M 22	113	113		226
			113	113		226
			3771	4777	3332	11880

3号橋 _ 横桁 _ 中間横桁

(単位:kg)

材種	材 質	形 状	FI-1	FI-2	FI-3	FI-4	総計
PL	SM400A	12	124	106	106	124	460
		9	211	178	178	212	779
	SM400A 集計		335	284	284	336	1239
	SS400	9	88	179	179	89	535
PL 集計			423	463	463	425	1774
			423	463	463	425	1774
TCB	S10T	M 22	42	73	73	42	230
			42	73	73	42	230
			465	536	536	467	2004

3号橋 _ 対傾構

(単位:kg)

材種	材 質	形 状	端対傾構	中間対傾構	総計
PL	SM400A	9	408	480	888
L	SS400	130* 130* 12	548		548
		130* 130* 9		1408	1408
		90* 90* 10		624	624
L 集計			548	2032	2580
CH	SS400	300*90*9*13	720		720
CT	SS400	95*152*8*8	288		288
RB	SS400	16 φ	24		24
			1988	2512	4500
TCB	S10T	M 22	64	96	160
			64	96	160
			2052	2608	4660

3号橋 _ 対傾構 _ 端対傾構

(単位:kg)

材種	材 質	形 状	SE-1	SE-2	SE-3	SE-4	SE-5	SE-6	総計
PL	SM400A	9	102	102	51	51	51	51	408
L	SS400	130* 130* 12	136	136	69	69	69	69	548
CH	SS400	300*90*9*13	180	180	90	90	90	90	720
CT	SS400	95*152*8*8	72	72	36	36	36	36	288
RB	SS400	16 φ	6	6	3	3	3	3	24
			496	496	249	249	249	249	1988
TCB	S10T	M 22	16	16	8	8	8	8	64
			16	16	8	8	8	8	64
			512	512	257	257	257	257	2052

3号橋 _ 対傾構 _ 中間対傾構

（単位：kg）

材種	材 質	形 状	SI-1	SI-2	SI-3	SI-4	SI-5	SI-6	SI-7	SI-8	SI-9
PL	SM400A	9	30	30	30	30	30	30	30	30	30
L	SS400	130* 130* 9	88	88	88	88	88	88	88	88	88
		90* 90* 10	39	39	39	39	39	39	39	39	39
L 集計			127	127	127	127	127	127	127	127	127
			157	157	157	157	157	157	157	157	157
TCB	S10T	M 22	6	6	6	6	6	6	6	6	6
			6	6	6	6	6	6	6	6	6
			163	163	163	163	163	163	163	163	163

材種	材 質	形 状	SI-10	SI-11	SI-12	SI-13	SI-14	SI-15	SI-16	総計
PL	SM400A	9	30	30	30	30	30	30	30	480
L	SS400	130* 130* 9	88	88	88	88	88	88	88	1408
		90* 90* 10	39	39	39	39	39	39	39	624
L 集計			127	127	127	127	127	127	127	2032
			157	157	157	157	157	157	157	2512
TCB	S10T	M 22	6	6	6	6	6	6	6	96
			6	6	6	6	6	6	6	96
			163	163	163	163	163	163	163	2608

3号橋 _ 横構

（単位：kg）

材種	材 質	形 状		総計
PL	SM400A	9	538	538
CT	SS400	144*204*12*10	1324	1324
		118*178*10*8	1056	1056
CT 集計			2380	2380
			2918	2918
TCB	S10T	M 22	176	176
			176	176
			3094	3094

ボルト総括表

3号橋

（単位：本）

材種	材 質	断 面	主桁	横桁	対傾構	横構	総計
TCB	S10T	M 22* 120	112				112
		M 22* 115	80				80
		M 22* 110	288				288
		M 22* 105	96				96
		M 22* 100	160				160
		M 22* 95	80				80
		M 22* 85	64				64
		M 22* 65	1020	432			1452
		M 22* 60		25	320	12	357
		M 22* 55				356	356
TCB 集計			1900	457	320	368	3045
総計			1900	457	320	368	3045

3号橋 _ 主桁

（単位：本）

材種	材 質	断 面	G- 1	G- 2	G- 3	G- 4	G- 5	総計
TCB	S10T	M 22* 120	112					112
		M 22* 115		80				80
		M 22* 110	112			80	96	288
		M 22* 105					96	96
		M 22* 100		80		80		160
		M 22* 95			80			80
		M 22* 85			64			64
		M 22* 65	204	204	204	204	204	1020
TCB 集計			428	364	348	364	396	1900
総計			428	364	348	364	396	1900

3号橋 _ 主桁 _ G- 1

（単位：本）

材種	材 質	断 面	BLOCK- 1	BLOCK- 2	総計
TCB	S10T	M 22* 120	56	56	112
		M 22* 110	56	56	112
		M 22* 65	102	102	204
TCB 集計			214	214	428
総計			214	214	428

3号橋 _ 主桁 _ G- 2

（単位：本）

材種	材 質	断 面	BLOCK- 1	BLOCK- 2	総計
TCB	S10T	M 22* 115	40	40	80
		M 22* 100	40	40	80
		M 22* 65	102	102	204
TCB 集計			182	182	364
総計			182	182	364

3号橋 _ 主桁 _ G- 3

（単位：本）

材種	材 質	断 面	BLOCK- 1	BLOCK- 2	総計
TCB	S10T	M 22* 95	40	40	80
		M 22* 85	32	32	64
		M 22* 65	102	102	204
TCB 集計			174	174	348
総計			174	174	348

3号橋 _ 主桁 _ G- 4

（単位：本）

材種	材 質	断 面	BLOCK- 1	BLOCK- 2	総計
TCB	S10T	M 22* 110	40	40	80
		M 22* 100	40	40	80
		M 22* 65	102	102	204
TCB 集計			182	182	364
総計			182	182	364

3号橋 _ 主桁 _ G- 5

（単位：本）

材種	材 質	断 面	BLOCK- 1	BLOCK- 2	総計
TCB	S10T	M 22* 110	48	48	96
		M 22* 105	48	48	96
		M 22* 65	102	102	204
TCB 集計			198	198	396
総計			198	198	396

3号橋 _ 横桁 _ 中間横桁

（単位：本）

材種	材 質	断 面	FI-1	FI-2	FI-3	FI-4	総計
TCB	S10T	M 22* 65	72	144	144	72	432
		M 22* 60	12			13	25
TCB 集計			84	144	144	85	457
総計			84	144	144	85	457

3号橋 _ 対傾構

（単位：本）

材種	材 質	断 面	端対傾構	中間対傾構	総計
TCB	S10T	M 22* 60	128	192	320
総計			128	192	320

3号橋 _ 対傾構 _ 端対傾構

（単位：本）

材種	材 質	断 面	SE-1	SE-2	SE-3	SE-4	SE-5	SE-6	総計
TCB	S10T	M 22* 60	32	32	16	16	16	16	128
総計			32	32	16	16	16	16	128

3号橋 _ 対傾構 _ 中間対傾構

（単位：本）

材種	材 質	断 面	SI-1	SI-2	SI-3	SI-4	SI-5	SI-6	SI-7	SI-8
TCB	S10T	M 22* 60	12	12	12	12	12	12	12	12
総計			12	12	12	12	12	12	12	12

材種	材 質	断 面	SI-9	SI-10	SI-11	SI-12	SI-13	SI-14	SI-15	SI-16	総計
TCB	S10T	M 22* 60	12	12	12	12	12	12	12	12	192
総計			12	12	12	12	12	12	12	12	192

3号橋 _ 横構

（単位：本）

材種	材 質	断 面		総計
TCB	S10T	M 22* 60	12	12
		M 22* 55	356	356
TCB 集計			368	368
総計			368	368

材料計算書 (単位:mm,kg)

3号橋 主桁 G-1 BLOCK- 1

員数	部材名	材種	断 面	長 さ	単位重量	単品重量	重 量	材 質	ﾈｯﾄ	要素	備 考
1	UFLG	PL	420* 31	9287	243.4	940	940	SM490YB	99	大型	
1	WEB	PL	1770* 9	9251	70.65	1157	1157	SM490YA		大型	
1	LFLG	PL	420* 33	9220	259.0	1003	1003	SM490YB		大型	
2	VSTF	PL	160* 16	1769	125.6	35.5	71	SM400A		小型	
2	VSTF	PL	110* 9	1734	70.65	13.5	27	SM400A		小型	
1	VSTF	PL	120* 12	1769	94.20	20.0	20	SM400A		小型	
3	VSTF	PL	110* 9	1734	70.65	13.5	40	SM400A		小型	
2	VSTF	PL	130* 14	1769	109.9	25.3	51	SM490YA		小型	JYK
1	BASE	PL	250* 22	250	172.7	10.8	11	SM400A		小型	JYK
1	HSTF	PL	100* 9	1055	70.65	7.45	7	SM400A		小型	
2	HSTF	PL	100* 9	1056	70.65	7.46	15	SM400A		小型	
1	HSTF	PL	100* 9	1057	70.65	7.47	7	SM400A		小型	
1	HSTF	PL	100* 9	1170	70.65	8.27	8	SM400A		小型	
2	HSTF	PL	100* 9	1171	70.65	8.27	17	SM400A		小型	
1	HSTF	PL	100* 9	376	70.65	2.66	3	SM400A		小型	
1	SPL	PL	410* 16	1080	125.6	55.6	56	SM490YA		小型	UFLG
2	SPL	PL	180* 18	1080	141.3	27.5	55	SM490YB		小型	UFLG
56		TCB	M 22* 110			0.643	36	S10T		購入	UFLG
2	FILL	PL	180* 8	540	62.80	6.10	12	SS400		小型	UFLG
2	SPL	PL	180* 23	1230	180.6	36.0	72	SM490YB	90	小型	LFLG
1	SPL	PL	410* 20	1230	157.0	72.8	73	SM490YB	92	小型	LFLG
56		TCB	M 22* 120			0.673	38	S10T		購入	LFLG
1	FILL	PL	410* 6	615	47.10	10.9	11	SS400	92	小型	LFLG
2	SPL	PL	1640* 9	480	70.65	55.6	111	SM490YA		小型	WEB
102		TCB	M 22* 65			0.508	52	S10T		購入	WEB
9	ROD	RB	16 φ	600	1.580	0.948	9	SS400		S. A	
1	SOLE	PL	290* 32	350	251.2	25.5	26	SM490YB		小型	
6	HANG	PL	100* 9	270	70.65	1.91	11	SM400A		吊金具	TURI
18	HANG	PL	100* 9	120	70.65	0.848	15	SM400A		吊金具	TURI
4	HKYOW	PL	100* 10	900	78.50	6.78	27	SM400A	96	小型	

BLOCK- 1 3981 kg

材料計算書　　(単位:mm,kg)

3号橋 主桁 G-1 BLOCK- 2

員数	部材名	材種	断 面	長 さ	単位重量	単品重量	重 量	材 質	ﾈｯﾄ	要素	備 考
1	UFLG	PL	420* 39	11352	306.2	1460	1460	SM490YB		大型	
1	WEB	PL	1762* 9	11384	70.65	1417	1417	SM490YA		大型	
1	LFLG	PL	420* 39	11352	306.2	1460	1460	SM490YB		大型	
1	VSTF	PL	120* 12	1761	94.20	19.9	20	SM400A		小型	
3	VSTF	PL	110* 9	1726	70.65	13.4	40	SM400A		小型	
1	VSTF	PL	120* 12	1761	94.20	19.9	20	SM400A		小型	
3	VSTF	PL	110* 9	1726	70.65	13.4	40	SM400A		小型	
1	VSTF	PL	120* 12	1761	94.20	19.9	20	SM400A		小型	
1	HSTF	PL	100* 9	374	70.65	2.64	3	SM400A		小型	
1	HSTF	PL	100* 9	1170	70.65	8.27	8	SM400A		小型	
2	HSTF	PL	100* 9	1171	70.65	8.27	17	SM400A		小型	
1	HSTF	PL	100* 9	1159	70.65	8.19	8	SM400A		小型	
1	HSTF	PL	100* 9	1180	70.65	8.34	8	SM400A		小型	
2	HSTF	PL	100* 9	1171	70.65	8.27	17	SM400A		小型	
1	HSTF	PL	100* 9	1170	70.65	8.27	8	SM400A		小型	
1	HSTF	PL	100* 9	374	70.65	2.64	3	SM400A		小型	
1	SPL	PL	410* 16	1080	125.6	55.6	56	SM490YA		小型	UFLG
2	SPL	PL	180* 18	1080	141.3	27.5	55	SM490YB		小型	UFLG
56		TCB	M 22* 110			0.643	36	S10T		購入	UFLG
2	FILL	PL	180* 8	540	62.80	6.10	12	SS400		小型	UFLG
2	SPL	PL	180* 23	1230	180.6	36.0	72	SM490YB	90	小型	LFLG
1	SPL	PL	410* 20	1230	157.0	72.8	73	SM490YB	92	小型	LFLG
56		TCB	M 22* 120			0.673	38	S10T		購入	LFLG
1	FILL	PL	410* 6	615	47.10	10.9	11	SS400	92	小型	LFLG
2	SPL	PL	1640* 9	480	70.65	55.6	111	SM490YA		小型	WEB
102		TCB	M 22* 65			0.508	52	S10T		購入	WEB
11	ROD	RB	16 φ	600	1.580	0.948	10	SS400		S. A	
7	HANG	PL	100* 9	270	70.65	1.91	13	SM400A		吊金具	TURI
21	HANG	PL	100* 9	120	70.65	0.848	18	SM400A		吊金具	TURI

BLOCK- 2　　5106 kg

材料計算書　　(単位:mm,kg)

3号橋 主桁 G-1 BLOCK- 3

員数	部材名	材種	断 面	長 さ	単位重量	単品重量	重 量	材 質	ﾈｯﾄ	要素	備 考
1	UFLG	PL	420* 31	9295	243.4	941	941	SM490YB	99	大型	
1	WEB	PL	1770* 9	9258	70.65	1158	1158	SM490YA		大型	
1	LFLG	PL	420* 33	9227	259.0	1004	1004	SM490YB		大型	
3	VSTF	PL	110* 9	1734	70.65	13.5	40	SM400A		小型	
1	VSTF	PL	120* 12	1769	94.20	20.0	20	SM400A		小型	
2	VSTF	PL	110* 9	1734	70.65	13.5	27	SM400A		小型	
2	VSTF	PL	160* 16	1769	125.6	35.5	71	SM400A		小型	
2	VSTF	PL	130* 14	1769	109.9	25.3	51	SM490YA		小型	JYK
1	BASE	PL	250* 22	250	172.7	10.8	11	SM400A		小型	JYK
1	HSTF	PL	100* 9	376	70.65	2.66	3	SM400A		小型	
2	HSTF	PL	100* 9	1171	70.65	8.27	17	SM400A		小型	
1	HSTF	PL	100* 9	1170	70.65	8.27	8	SM400A		小型	
1	HSTF	PL	100* 9	1057	70.65	7.47	7	SM400A		小型	
2	HSTF	PL	100* 9	1056	70.65	7.46	15	SM400A		小型	
1	HSTF	PL	100* 9	1055	70.65	7.45	7	SM400A		小型	
9	ROD	RB	16 φ	600	1.580	0.948	9	SS400		S. A	
1	SOLE	PL	290* 34	430	266.9	33.3	33	SM490YB		小型	
6	HANG	PL	100* 9	270	70.65	1.91	11	SM400A		吊金具	TURI
18	HANG	PL	100* 9	120	70.65	0.848	15	SM400A		吊金具	TURI
4	HKYOW	PL	100* 10	900	78.50	6.78	27	SM400A	96	小型	

BLOCK- 3　　3475 kg

G-1　　12562 kg

材料計算書 (単位:mm,kg)

3号橋 主桁 G-2 BLOCK- 1

員数	部材名	材種	断 面	長 さ	単位重量	単品重量	重 量	材 質	ﾈｯﾄ	要素	備 考
1	UFLG	PL	370* 27	9330	212.0	725	725	SM490YB	99	大型	
1	WEB	PL	1773* 9	9307	70.65	1166	1166	SM490YA		大型	
1	LFLG	PL	370* 30	9270	235.5	808	808	SM490YB		大型	
2	VSTF	PL	160* 16	1773	125.6	35.6	71	SM400A		小型	
2	VSTF	PL	110* 9	1738	70.65	13.5	27	SM400A		小型	
2	VSTF	PL	120* 12	1773	94.20	20.0	40	SM400A		小型	
3	VSTF	PL	110* 9	1738	70.65	13.5	40	SM400A		小型	
2	VSTF	PL	130* 14	1773	109.9	25.3	51	SM490YA		小型	JYK
1	BASE	PL	250* 22	250	172.7	10.8	11	SM400A		小型	JYK
1	HSTF	PL	100* 9	1055	70.65	7.45	7	SM400A		小型	
2	HSTF	PL	100* 9	1056	70.65	7.46	15	SM400A		小型	
1	HSTF	PL	100* 9	1057	70.65	7.47	7	SM400A		小型	
1	HSTF	PL	100* 9	1170	70.65	8.27	8	SM400A		小型	
2	HSTF	PL	100* 9	1171	70.65	8.27	17	SM400A		小型	
1	HSTF	PL	100* 9	326	70.65	2.30	2	SM400A		小型	
1	SPL	PL	360* 14	780	109.9	30.9	31	SM490YA		小型	UFLG
2	SPL	PL	155* 16	780	125.6	15.2	30	SM490YA		小型	UFLG
40		TCB	M 22* 100			0.613	25	S10T		購入	UFLG
2	FILL	PL	155* 8	390	62.80	3.80	8	SS400		小型	UFLG
2	SPL	PL	155* 23	930	180.6	23.2	46	SM490YB	89	小型	LFLG
1	SPL	PL	360* 18	930	141.3	42.6	43	SM490YB	90	小型	LFLG
40		TCB	M 22* 115			0.658	26	S10T		購入	LFLG
1	FILL	PL	360* 4.5	465	35.32	5.32	5	SS400	90	小型	LFLG
2	SPL	PL	1650* 9	480	70.65	56.0	112	SM490YA		小型	WEB
102		TCB	M 22* 65			0.508	52	S10T		購入	WEB
9	ROD	RB	16 φ	600	1.580	0.948	9	SS400		S. A	
1	SOLE	PL	290* 34	350	266.9	27.1	27	SM490YB		小型	
24	HANG	PL	100* 9	120	70.65	0.848	20	SM400A		吊金具	TURI
4	HKYOW	PL	100* 10	900	78.50	6.78	27	SM400A	96	小型	

BLOCK- 1 3456 kg

材料計算書 (単位:mm,kg)

3号橋 主桁 G-2 BLOCK- 2

員数	部材名	材種	断 面	長 さ	単位重量	単品重量	重 量	材 質	ﾈｯﾄ	要素	備 考
1	UFLG	PL	370* 35	11252	274.8	1144	1144	SM490YB		大型	
1	WEB	PL	1765* 9	11289	70.65	1408	1408	SM490YA		大型	
1	LFLG	PL	370* 35	11252	274.8	1144	1144	SM490YB		大型	
2	VSTF	PL	120* 12	1765	94.20	20.0	40	SM400A		小型	
6	VSTF	PL	110* 9	1730	70.65	13.4	80	SM400A		小型	
2	VSTF	PL	120* 12	1765	94.20	20.0	40	SM400A		小型	
1	HSTF	PL	100* 9	324	70.65	2.29	2	SM400A		小型	
1	HSTF	PL	100* 9	1170	70.65	8.27	8	SM400A		小型	
6	HSTF	PL	100* 9	1171	70.65	8.27	50	SM400A		小型	
1	HSTF	PL	100* 9	1170	70.65	8.27	8	SM400A		小型	
1	HSTF	PL	100* 9	324	70.65	2.29	2	SM400A		小型	
1	SPL	PL	360* 14	780	109.9	30.9	31	SM490YA		小型	UFLG
2	SPL	PL	155* 16	780	125.6	15.2	30	SM490YA		小型	UFLG
40		TCB	M 22* 100			0.613	25	S10T		購入	UFLG
2	FILL	PL	155* 8	390	62.80	3.80	8	SS400		小型	UFLG
2	SPL	PL	155* 23	930	180.6	23.2	46	SM490YB	89	小型	LFLG
1	SPL	PL	360* 18	930	141.3	42.6	43	SM490YB	90	小型	LFLG
40		TCB	M 22* 115			0.658	26	S10T		購入	LFLG
1	FILL	PL	360* 4.5	465	35.32	5.32	5	SS400	90	小型	LFLG
2	SPL	PL	1650* 9	480	70.65	56.0	112	SM490YA		小型	WEB
102		TCB	M 22* 65			0.508	52	S10T		購入	WEB
11	ROD	RB	16 φ	600	1.580	0.948	10	SS400		S. A	
28	HANG	PL	100* 9	120	70.65	0.848	24	SM400A		吊金具	TURI
1	UFLG	PL	310* 12	495	94.20	13.0	13	SM400A	90	小型	CRS
1	WEB	PL	1368* 9	445	70.65	42.6	43	SM400A	99	小型	CRS
1	LFLG	PL	310* 12	495	94.20	13.0	13	SM400A	90	小型	CRS
1	STF	PL	151* 12	120	94.20	1.71	2	SM400A		小型	
1	STF	PL	245* 12	120	94.20	2.77	3	SM400A		小型	
1	UFLG	PL	310* 12	495	94.20	13.0	13	SM400A	90	小型	CRS
1	WEB	PL	1369* 9	445	70.65	42.6	43	SM400A	99	小型	CRS
1	LFLG	PL	310* 12	495	94.20	13.0	13	SM400A	90	小型	CRS
1	STF	PL	156* 12	120	94.20	1.76	2	SM400A		小型	
1	STF	PL	240* 12	120	94.20	2.71	3	SM400A		小型	

BLOCK- 2 4486 kg

材料計算書　　(単位:mm,kg)

3号橋 主桁 G-2 BLOCK- 3

員数	部材名	材種	断 面	長 さ	単位重量	単品重量	重 量	材 質	ﾈｯﾄ	要素	備 考
1	UFLG	PL	370* 27	9337	212.0	725	725	SM490YB	99	大型	
1	WEB	PL	1774* 9	9313	70.65	1167	1167	SM490YA		大型	
1	LFLG	PL	370* 30	9278	235.5	808	808	SM490YB		大型	
3	VSTF	PL	110* 9	1738	70.65	13.5	40	SM400A		小型	
2	VSTF	PL	120* 12	1773	94.20	20.0	40	SM400A		小型	
2	VSTF	PL	110* 9	1738	70.65	13.5	27	SM400A		小型	
2	VSTF	PL	160* 16	1773	125.6	35.6	71	SM400A		小型	
2	VSTF	PL	130* 14	1773	109.9	25.3	51	SM490YA		小型	JYK
1	BASE	PL	250* 22	250	172.7	10.8	11	SM400A		小型	JYK
1	HSTF	PL	100* 9	326	70.65	2.30	2	SM400A		小型	
2	HSTF	PL	100* 9	1171	70.65	8.27	17	SM400A		小型	
1	HSTF	PL	100* 9	1170	70.65	8.27	8	SM400A		小型	
1	HSTF	PL	100* 9	1057	70.65	7.47	7	SM400A		小型	
2	HSTF	PL	100* 9	1056	70.65	7.46	15	SM400A		小型	
1	HSTF	PL	100* 9	1055	70.65	7.45	7	SM400A		小型	
9	ROD	RB	16 φ	600	1.580	0.948	9	SS400		S. A	
1	SOLE	PL	290* 36	430	282.6	35.2	35	SM490YB		小型	
24	HANG	PL	100* 9	120	70.65	0.848	20	SM400A		吊金具	TURI
4	HKYOW	PL	100* 10	900	78.50	6.78	27	SM400A	96	小型	

BLOCK- 3　　3087 kg

G- 2　　11029 kg

材料計算書 (単位:mm,kg)

3号橋 主桁 G-3 BLOCK- 1

員数	部材名	材種	断 面	長 さ	単位重量	単品重量	重 量	材 質	ﾈｯﾄ	要素	備 考
1	UFLG	PL	370* 23	9330	180.6	617	617	SM490YB	99	大型	
1	WEB	PL	1777* 9	9311	70.65	1169	1169	SM490YA		大型	
1	LFLG	PL	370* 25	9271	196.2	673	673	SM490YB		大型	
2	VSTF	PL	160* 16	1777	125.6	35.7	71	SM400A		小型	
2	VSTF	PL	110* 9	1742	70.65	13.5	27	SM400A		小型	
2	VSTF	PL	120* 12	1777	94.20	20.1	40	SM400A		小型	
3	VSTF	PL	110* 9	1742	70.65	13.5	40	SM400A		小型	
2	VSTF	PL	130* 14	1777	109.9	25.4	51	SM490YA		小型	JYK
1	BASE	PL	250* 22	250	172.7	10.8	11	SM400A		小型	JYK
1	HSTF	PL	100* 9	1055	70.65	7.45	7	SM400A		小型	
2	HSTF	PL	100* 9	1056	70.65	7.46	15	SM400A		小型	
1	HSTF	PL	100* 9	1057	70.65	7.47	7	SM400A		小型	
1	HSTF	PL	100* 9	1170	70.65	8.27	8	SM400A		小型	
2	HSTF	PL	100* 9	1171	70.65	8.27	17	SM400A		小型	
1	HSTF	PL	100* 9	326	70.65	2.30	2	SM400A		小型	
1	SPL	PL	360* 12	630	94.20	21.4	21	SM490YA		小型	UFLG
2	SPL	PL	155* 13	630	102.0	9.96	20	SM490YA		小型	UFLG
32		TCB	M 22* 85			0.568	18	S10T		購入	UFLG
2	FILL	PL	155* 2.3	315	18.06	0.882	2	SS400		小型	UFLG
2	SPL	PL	155* 18	930	141.3	18.1	36	SM490YB	89	小型	LFLG
1	SPL	PL	360* 15	930	117.8	35.5	36	SM490YA	90	小型	LFLG
40		TCB	M 22* 95			0.598	24	S10T		購入	LFLG
2	SPL	PL	1651* 9	480	70.65	56.0	112	SM490YA		小型	WEB
102		TCB	M 22* 65			0.508	52	S10T		購入	WEB
9	ROD	RB	16 φ	600	1.580	0.948	9	SS400		S. A	
1	SOLE	PL	290* 34	350	266.9	27.1	27	SM490YB		小型	
24	HANG	PL	100* 9	120	70.65	0.848	20	SM400A		吊金具	TURI
4	HKYOW	PL	100* 10	900	78.50	6.78	27	SM400A	96	小型	

BLOCK- 1 3159 kg

材料計算書 (単位:mm,kg)

3号橋 主桁 G-3 BLOCK- 2

員数	部材名	材種	断 面	長 さ	単位重量	単品重量	重 量	材 質	ﾈｯﾄ	要素	備 考
1	UFLG	PL	370* 25	11253	196.2	817	817	SM490YB		大型	
1	WEB	PL	1775* 9	11295	70.65	1417	1417	SM490YA		大型	
1	LFLG	PL	370* 25	11253	196.2	817	817	SM490YB		大型	
2	VSTF	PL	120* 12	1775	94.20	20.1	40	SM400A		小型	
6	VSTF	PL	110* 9	1740	70.65	13.5	81	SM400A		小型	
2	VSTF	PL	120* 12	1775	94.20	20.1	40	SM400A		小型	
1	HSTF	PL	100* 9	324	70.65	2.29	2	SM400A		小型	
1	HSTF	PL	100* 9	1170	70.65	8.27	8	SM400A		小型	
6	HSTF	PL	100* 9	1171	70.65	8.27	50	SM400A		小型	
1	HSTF	PL	100* 9	1170	70.65	8.27	8	SM400A		小型	
1	HSTF	PL	100* 9	324	70.65	2.29	2	SM400A		小型	
1	SPL	PL	360* 12	630	94.20	21.4	21	SM490YA		小型	UFLG
2	SPL	PL	155* 13	630	102.0	9.96	20	SM490YA		小型	UFLG
32		TCB	M 22* 85			0.568	18	S10T		購入	UFLG
2	FILL	PL	155* 2.3	315	18.06	0.882	2	SS400		小型	UFLG
2	SPL	PL	155* 18	930	141.3	18.1	36	SM490YB	89	小型	LFLG
1	SPL	PL	360* 15	930	117.8	35.5	36	SM490YA	90	小型	LFLG
40		TCB	M 22* 95			0.598	24	S10T		購入	LFLG
2	SPL	PL	1651* 9	480	70.65	56.0	112	SM490YA		小型	WEB
102		TCB	M 22* 65			0.508	52	S10T		購入	WEB
11	ROD	RB	16 φ	600	1.580	0.948	10	SS400		S. A	
28	HANG	PL	100* 9	120	70.65	0.848	24	SM400A		吊金具	TURI
1	UFLG	PL	310* 12	495	94.20	13.0	13	SM400A	90	小型	CRS
1	WEB	PL	1369* 9	445	70.65	42.6	43	SM400A	99	小型	CRS
1	LFLG	PL	310* 12	495	94.20	13.0	13	SM400A	90	小型	CRS
1	STF	PL	161* 12	120	94.20	1.82	2	SM400A		小型	
1	STF	PL	245* 12	120	94.20	2.77	3	SM400A		小型	
1	UFLG	PL	310* 12	495	94.20	13.0	13	SM400A	90	小型	CRS
1	WEB	PL	1370* 9	445	70.65	42.6	43	SM400A	99	小型	CRS
1	LFLG	PL	310* 12	495	94.20	13.0	13	SM400A	90	小型	CRS
1	STF	PL	166* 12	120	94.20	1.88	2	SM400A		小型	
1	STF	PL	240* 12	120	94.20	2.71	3	SM400A		小型	

BLOCK- 2 3785 kg

材料計算書　　(単位:mm,kg)

3号橋 主桁 G-3 BLOCK- 3

員数	部材名	材種	断 面	長 さ	単位重量	単品重量	重 量	材 質	ﾈｯﾄ	要素	備 考
1	UFLG	PL	370* 23	9338	180.6	618	618	SM490YB	99	大型	
1	WEB	PL	1778* 9	9319	70.65	1159	1159	SM490YA	99	大型	
1	LFLG	PL	370* 25	9278	196.2	674	674	SM490YB		大型	
3	VSTF	PL	110* 9	1742	70.65	13.5	40	SM400A		小型	
2	VSTF	PL	120* 12	1777	94.20	20.1	40	SM400A		小型	
2	VSTF	PL	110* 9	1742	70.65	13.5	27	SM400A		小型	
2	VSTF	PL	160* 16	1777	125.6	35.7	71	SM400A		小型	
2	VSTF	PL	130* 14	1777	109.9	25.4	51	SM490YA		小型	JYK
1	BASE	PL	250* 22	250	172.7	10.8	11	SM400A		小型	JYK
1	HSTF	PL	100* 9	326	70.65	2.30	2	SM400A		小型	
2	HSTF	PL	100* 9	1171	70.65	8.27	17	SM400A		小型	
1	HSTF	PL	100* 9	1170	70.65	8.27	8	SM400A		小型	
1	HSTF	PL	100* 9	1057	70.65	7.47	7	SM400A		小型	
2	HSTF	PL	100* 9	1056	70.65	7.46	15	SM400A		小型	
1	HSTF	PL	100* 9	1055	70.65	7.45	7	SM400A		小型	
9	ROD	RB	16 φ	600	1.580	0.948	9	SS400		S. A	
1	SOLE	PL	290* 36	430	282.6	35.2	35	SM490YB		小型	
24	HANG	PL	100* 9	120	70.65	0.848	20	SM400A		吊金具	TURI
4	HKYOW	PL	100* 10	900	78.50	6.78	27	SM400A	96	小型	

BLOCK- 3　　2838 kg

G- 3　　9782 kg

材料計算書 (単位:mm,kg)

3号橋 主桁 G-4 BLOCK- 1

員数	部材名	材種	断 面	長 さ	単位重量	単品重量	重 量	材 質	ﾈｯﾄ	要素	備 考
1	UFLG	PL	370* 27	9330	212.0	725	725	SM490YB	99	大型	
1	WEB	PL	1776* 9	9315	70.65	1157	1157	SM490YA	99	大型	
1	LFLG	PL	370* 29	9271	227.6	781	781	SM490YB		大型	
2	VSTF	PL	160* 16	1773	125.6	35.6	71	SM400A		小型	
2	VSTF	PL	110* 9	1738	70.65	13.5	27	SM400A		小型	
2	VSTF	PL	120* 12	1773	94.20	20.0	40	SM400A		小型	
3	VSTF	PL	110* 9	1738	70.65	13.5	40	SM400A		小型	
2	VSTF	PL	130* 14	1773	109.9	25.3	51	SM490YA		小型	JYK
1	BASE	PL	250* 22	250	172.7	10.8	11	SM400A		小型	JYK
1	HSTF	PL	100* 9	1055	70.65	7.45	7	SM400A		小型	
2	HSTF	PL	100* 9	1056	70.65	7.46	15	SM400A		小型	
1	HSTF	PL	100* 9	1057	70.65	7.47	7	SM400A		小型	
1	HSTF	PL	100* 9	1170	70.65	8.27	8	SM400A		小型	
2	HSTF	PL	100* 9	1171	70.65	8.27	17	SM400A		小型	
1	HSTF	PL	100* 9	326	70.65	2.30	2	SM400A		小型	
1	SPL	PL	360* 14	780	109.9	30.9	31	SM490YA		小型	UFLG
2	SPL	PL	155* 16	780	125.6	15.2	30	SM490YA		小型	UFLG
40		TCB	M 22* 100			0.613	25	S10T		購入	UFLG
2	FILL	PL	155* 6	390	47.10	2.85	6	SS400		小型	UFLG
2	SPL	PL	155* 22	930	172.7	22.2	44	SM490YB	89	小型	LFLG
1	SPL	PL	360* 18	930	141.3	42.6	43	SM490YB	90	小型	LFLG
40		TCB	M 22* 110			0.643	26	S10T		購入	LFLG
1	FILL	PL	360* 4.5	465	35.32	5.32	5	SS400	90	小型	LFLG
2	SPL	PL	1652* 9	480	70.65	56.0	112	SM490YA		小型	WEB
102		TCB	M 22* 65			0.508	52	S10T		購入	WEB
9	ROD	RB	16 φ	600	1.580	0.948	9	SS400		S. A	
1	SOLE	PL	290* 34	350	266.9	27.1	27	SM490YB		小型	
24	HANG	PL	100* 9	120	70.65	0.848	20	SM400A		吊金具	TURI
4	HKYOW	PL	100* 10	900	78.50	6.78	27	SM400A	96	小型	

BLOCK- 1 3416 kg

材料計算書　　(単位:mm,kg)

3号橋 主桁 G-4 BLOCK- 2

員数	部材名	材種	断 面	長 さ	単位重量	単品重量	重 量	材 質	ﾈｯﾄ	要素	備 考
1	UFLG	PL	370* 33	11254	259.0	1078	1078	SM490YB		大型	
1	WEB	PL	1767* 9	11300	70.65	1411	1411	SM490YA		大型	
1	LFLG	PL	370* 33	11254	259.0	1078	1078	SM490YB		大型	
2	VSTF	PL	120* 12	1767	94.20	20.0	40	SM400A		小型	
6	VSTF	PL	110* 9	1732	70.65	13.5	81	SM400A		小型	
2	VSTF	PL	120* 12	1767	94.20	20.0	40	SM400A		小型	
1	HSTF	PL	100* 9	324	70.65	2.29	2	SM400A		小型	
1	HSTF	PL	100* 9	1170	70.65	8.27	8	SM400A		小型	
6	HSTF	PL	100* 9	1171	70.65	8.27	50	SM400A		小型	
1	HSTF	PL	100* 9	1170	70.65	8.27	8	SM400A		小型	
1	HSTF	PL	100* 9	324	70.65	2.29	2	SM400A		小型	
1	SPL	PL	360* 14	780	109.9	30.9	31	SM490YA		小型	UFLG
2	SPL	PL	155* 16	780	125.6	15.2	30	SM490YA		小型	UFLG
40		TCB	M 22* 100			0.613	25	S10T		購入	UFLG
2	FILL	PL	155* 6	390	47.10	2.85	6	SS400		小型	UFLG
2	SPL	PL	155* 22	930	172.7	22.2	44	SM490YB	89	小型	LFLG
1	SPL	PL	360* 18	930	141.3	42.6	43	SM490YB	90	小型	LFLG
40		TCB	M 22* 110			0.643	26	S10T		購入	LFLG
1	FILL	PL	360* 4.5	465	35.32	5.32	5	SS400	90	小型	LFLG
2	SPL	PL	1652* 9	480	70.65	56.0	112	SM490YA		小型	WEB
102		TCB	M 22* 65			0.508	52	S10T		購入	WEB
11	ROD	RB	16 φ	600	1.580	0.948	10	SS400		S. A	
28	HANG	PL	100* 9	120	70.65	0.848	24	SM400A		吊金具	TURI
1	UFLG	PL	310* 12	495	94.20	13.0	13	SM400A	90	小型	CRS
1	WEB	PL	1370* 9	445	70.65	42.6	43	SM400A	99	小型	CRS
1	LFLG	PL	310* 12	495	94.20	13.0	13	SM400A	90	小型	CRS
1	STF	PL	153* 12	120	94.20	1.73	2	SM400A		小型	
1	STF	PL	245* 12	120	94.20	2.77	3	SM400A		小型	
1	UFLG	PL	310* 12	495	94.20	13.0	13	SM400A	90	小型	CRS
1	WEB	PL	1371* 9	445	70.65	42.7	43	SM400A	99	小型	CRS
1	LFLG	PL	310* 12	495	94.20	13.0	13	SM400A	90	小型	CRS
1	STF	PL	159* 12	120	94.20	1.80	2	SM400A		小型	
1	STF	PL	240* 12	120	94.20	2.71	3	SM400A		小型	

BLOCK- 2　　4354 kg

材料計算書　　(単位:mm,kg)

3号橋 主桁 G-4 BLOCK- 3

員数	部材名	材種	断 面	長 さ	単位重量	単品重量	重 量	材 質	ﾈｯﾄ	要素	備 考
1	UFLG	PL	370* 27	9338	212.0	725	725	SM490YB	99	大型	
1	WEB	PL	1774* 9	9324	70.65	1157	1157	SM490YA	99	大型	
1	LFLG	PL	370* 29	9279	227.6	781	781	SM490YB		大型	
3	VSTF	PL	110* 9	1738	70.65	13.5	40	SM400A		小型	
2	VSTF	PL	120* 12	1773	94.20	20.0	40	SM400A		小型	
2	VSTF	PL	110* 9	1738	70.65	13.5	27	SM400A		小型	
2	VSTF	PL	160* 16	1773	125.6	35.6	71	SM400A		小型	
2	VSTF	PL	130* 14	1773	109.9	25.3	51	SM490YA		小型	JYK
1	BASE	PL	250* 22	250	172.7	10.8	11	SM400A		小型	JYK
1	HSTF	PL	100* 9	326	70.65	2.30	2	SM400A		小型	
2	HSTF	PL	100* 9	1171	70.65	8.27	17	SM400A		小型	
1	HSTF	PL	100* 9	1170	70.65	8.27	8	SM400A		小型	
1	HSTF	PL	100* 9	1057	70.65	7.47	7	SM400A		小型	
2	HSTF	PL	100* 9	1056	70.65	7.46	15	SM400A		小型	
1	HSTF	PL	100* 9	1055	70.65	7.45	7	SM400A		小型	
9	ROD	RB	16 φ	600	1.580	0.948	9	SS400		S. A	
1	SOLE	PL	290* 36	430	282.6	35.2	35	SM490YB		小型	
24	HANG	PL	100* 9	120	70.65	0.848	20	SM400A		吊金具	TURI
4	HKYOW	PL	100* 10	900	78.50	6.78	27	SM400A	96	小型	

BLOCK- 3　　3050 kg

G- 4　　10820 kg

材料計算書 (単位:mm,kg)

3号橋 主桁 G-5 BLOCK- 1

員数	部材名	材種	断 面	長 さ	単位重量	単品重量	重 量	材 質	ﾈｯﾄ	要素	備 考
1	UFLG	PL	420* 29	9339	227.6	884	884	SM490YB	99	大型	
1	WEB	PL	1779* 9	9317	70.65	1159	1159	SM490YA	99	大型	
1	LFLG	PL	420* 30	9271	235.5	917	917	SM490YB		大型	
2	VSTF	PL	160* 16	1771	125.6	35.6	71	SM400A		小型	
2	VSTF	PL	110* 9	1736	70.65	13.5	27	SM400A		小型	
1	VSTF	PL	120* 12	1771	94.20	20.0	20	SM400A		小型	
3	VSTF	PL	110* 9	1736	70.65	13.5	40	SM400A		小型	
2	VSTF	PL	130* 14	1771	109.9	25.3	51	SM490YA		小型	JYK
1	BASE	PL	250* 22	250	172.7	10.8	11	SM400A		小型	JYK
1	HSTF	PL	100* 9	1055	70.65	7.45	7	SM400A		小型	
2	HSTF	PL	100* 9	1056	70.65	7.46	15	SM400A		小型	
1	HSTF	PL	100* 9	1057	70.65	7.47	7	SM400A		小型	
1	HSTF	PL	100* 9	1170	70.65	8.27	8	SM400A		小型	
2	HSTF	PL	100* 9	1171	70.65	8.27	17	SM400A		小型	
1	HSTF	PL	100* 9	326	70.65	2.30	2	SM400A		小型	
1	SPL	PL	410* 15	930	117.8	44.9	45	SM490YA		小型	UFLG
2	SPL	PL	180* 17	930	133.4	22.3	45	SM490YB		小型	UFLG
48		TCB	M 22* 105			0.628	30	S10T		購入	UFLG
2	FILL	PL	180* 7	465	54.95	4.60	9	SS400		小型	UFLG
2	SPL	PL	180* 21	1080	164.8	28.5	57	SM490YB	89	小型	LFLG
1	SPL	PL	410* 18	1080	141.3	56.3	56	SM490YB	90	小型	LFLG
48		TCB	M 22* 110			0.643	31	S10T		購入	LFLG
1	FILL	PL	410* 6	540	47.10	9.39	9	SS400	90	小型	LFLG
2	SPL	PL	1654* 9	480	70.65	56.1	112	SM490YA		小型	WEB
102		TCB	M 22* 65			0.508	52	S10T		購入	WEB
9	ROD	RB	16 φ	600	1.580	0.948	9	SS400		S. A	
1	SOLE	PL	290* 34	350	266.9	27.1	27	SM490YB		小型	
6	HANG	PL	100* 9	270	70.65	1.91	11	SM400A		吊金具	TURI
18	HANG	PL	100* 9	120	70.65	0.848	15	SM400A		吊金具	TURI
4	HKYOW	PL	100* 10	900	78.50	6.78	27	SM400A	96	小型	

BLOCK- 1 3771 kg

材料計算書　　(単位:mm,kg)

3号橋 主桁 G-5 BLOCK- 2

員数	部材名	材種	断 面	長 さ	単位重量	単品重量	重 量	材 質	ﾈｯﾄ	要素	備 考
1	UFLG	PL	420* 36	11255	282.6	1336	1336	SM490YB		大型	
1	WEB	PL	1763* 9	11305	70.65	1408	1408	SM490YA		大型	
1	LFLG	PL	420* 36	11255	282.6	1336	1336	SM490YB		大型	
1	VSTF	PL	120* 12	1764	94.20	19.9	20	SM400A		小型	
3	VSTF	PL	110* 9	1729	70.65	13.4	40	SM400A		小型	
1	VSTF	PL	120* 12	1764	94.20	19.9	20	SM400A		小型	
3	VSTF	PL	110* 9	1729	70.65	13.4	40	SM400A		小型	
1	VSTF	PL	120* 12	1764	94.20	19.9	20	SM400A		小型	
1	HSTF	PL	100* 9	324	70.65	2.29	2	SM400A		小型	
1	HSTF	PL	100* 9	1170	70.65	8.27	8	SM400A		小型	
2	HSTF	PL	100* 9	1171	70.65	8.27	17	SM400A		小型	
1	HSTF	PL	100* 9	1159	70.65	8.19	8	SM400A		小型	
1	HSTF	PL	100* 9	1180	70.65	8.34	8	SM400A		小型	
2	HSTF	PL	100* 9	1171	70.65	8.27	17	SM400A		小型	
1	HSTF	PL	100* 9	1170	70.65	8.27	8	SM400A		小型	
1	HSTF	PL	100* 9	324	70.65	2.29	2	SM400A		小型	
1	SPL	PL	410* 15	930	117.8	44.9	45	SM490YA		小型	UFLG
2	SPL	PL	180* 17	930	133.4	22.3	45	SM490YB		小型	UFLG
48		TCB	M 22* 105			0.628	30	S10T		購入	UFLG
2	FILL	PL	180* 7	465	54.95	4.60	9	SS400		小型	UFLG
2	SPL	PL	180* 21	1080	164.8	28.5	57	SM490YB	89	小型	LFLG
1	SPL	PL	410* 18	1080	141.3	56.3	56	SM490YB	90	小型	LFLG
48		TCB	M 22* 110			0.643	31	S10T		購入	LFLG
1	FILL	PL	410* 6	540	47.10	9.39	9	SS400	90	小型	LFLG
2	SPL	PL	1654* 9	480	70.65	56.1	112	SM490YA		小型	WEB
102		TCB	M 22* 65			0.508	52	S10T		購入	WEB
11	ROD	RB	16 φ	600	1.580	0.948	10	SS400		S. A	
7	HANG	PL	100* 9	270	70.65	1.91	13	SM400A		吊金具	TURI
21	HANG	PL	100* 9	120	70.65	0.848	18	SM400A		吊金具	TURI

BLOCK- 2　　4777 kg

材料計算書　　(単位:mm,kg)

3号橋 主桁 G-5 BLOCK- 3

員数	部材名	材種	断 面	長 さ	単位重量	単品重量	重 量	材 質	ﾈｯﾄ	要素	備 考
1	UFLG	PL	420* 29	9347	227.6	885	885	SM490YB	99	大型	
1	WEB	PL	1772* 9	9329	70.65	1156	1156	SM490YA	99	大型	
1	LFLG	PL	420* 30	9280	235.5	918	918	SM490YB		大型	
3	VSTF	PL	110* 9	1736	70.65	13.5	40	SM400A		小型	
1	VSTF	PL	120* 12	1771	94.20	20.0	20	SM400A		小型	
2	VSTF	PL	110* 9	1736	70.65	13.5	27	SM400A		小型	
2	VSTF	PL	160* 16	1771	125.6	35.6	71	SM400A		小型	
2	VSTF	PL	130* 14	1771	109.9	25.3	51	SM490YA		小型	JYK
1	BASE	PL	250* 22	250	172.7	10.8	11	SM400A		小型	JYK
1	HSTF	PL	100* 9	326	70.65	2.30	2	SM400A		小型	
2	HSTF	PL	100* 9	1171	70.65	8.27	17	SM400A		小型	
1	HSTF	PL	100* 9	1170	70.65	8.27	8	SM400A		小型	
1	HSTF	PL	100* 9	1057	70.65	7.47	7	SM400A		小型	
2	HSTF	PL	100* 9	1056	70.65	7.46	15	SM400A		小型	
1	HSTF	PL	100* 9	1055	70.65	7.45	7	SM400A		小型	
9	ROD	RB	16 φ	600	1.580	0.948	9	SS400		S. A	
1	SOLE	PL	290* 36	430	282.6	35.2	35	SM490YB		小型	
6	HANG	PL	100* 9	270	70.65	1.91	11	SM400A		吊金具	TURI
18	HANG	PL	100* 9	120	70.65	0.848	15	SM400A		吊金具	TURI
4	HKYOW	PL	100* 10	900	78.50	6.78	27	SM400A	96	小型	

BLOCK- 3　　3332 kg

G- 5　　11880 kg

主桁　　56073 kg

材料計算書 (単位:mm,kg)

3号橋 横桁 中間横桁 FI-1

員数	部材名	材種	断 面	長 さ	単位重量	単品重量	重 量	材 質	ﾈｯﾄ	要素	備 考
1	UFLG	PL	310* 12	2133	94.20	62.3	62	SM400A		大型	
1	WEB	PL	1349* 9	2289	70.65	185	185	SM400A	85	大型	
1	LFLG	PL	310* 12	2133	94.20	62.3	62	SM400A		大型	
2	VSTF	PL	100* 9	1350	70.65	9.54	19	SM400A		小型	
2		PL	90* 9	540	70.65	3.43	7	SM400A		小型	
12		TCB	M 22* 60			0.493	6	S10T		購入	WEB
1	SPL	PL	300* 9	430	70.65	9.11	9	SS400		小型	UFLG
2	SPL	PL	120* 9	430	70.65	3.65	7	SS400		小型	UFLG
12		TCB	M 22* 65			0.508	6	S10T		購入	UFLG
2	SPL	PL	120* 9	430	70.65	3.65	7	SS400		小型	LFLG
1	SPL	PL	300* 9	430	70.65	9.11	9	SS400		小型	LFLG
12		TCB	M 22* 65			0.508	6	S10T		購入	LFLG
2	SPL	PL	1248* 9	320	70.65	28.2	56	SS400		小型	WEB
48		TCB	M 22* 65			0.508	24	S10T		購入	WEB
				FI-1			465 kg				

3号橋 横桁 中間横桁 FI-2

員数	部材名	材種	断 面	長 さ	単位重量	単品重量	重 量	材 質	ﾈｯﾄ	要素	備 考
1	UFLG	PL	310* 12	1822	94.20	53.2	53	SM400A		大型	
1	WEB	PL	1349* 9	1880	70.65	152	152	SM400A	85	大型	
1	LFLG	PL	310* 12	1822	94.20	53.2	53	SM400A		大型	
2	VSTF	PL	100* 9	1350	70.65	9.54	19	SM400A		小型	
2		PL	90* 9	540	70.65	3.43	7	SM400A		小型	
2	SPL	PL	300* 9	430	70.65	9.11	18	SS400		小型	UFLG
4	SPL	PL	120* 9	430	70.65	3.65	15	SS400		小型	UFLG
24		TCB	M 22* 65			0.508	12	S10T		購入	UFLG
4	SPL	PL	120* 9	430	70.65	3.65	15	SS400		小型	LFLG
2	SPL	PL	300* 9	430	70.65	9.11	18	SS400		小型	LFLG
24		TCB	M 22* 65			0.508	12	S10T		購入	LFLG
4	SPL	PL	1249* 9	320	70.65	28.2	113	SS400		小型	WEB
96		TCB	M 22* 65			0.508	49	S10T		購入	WEB
				FI-2			536 kg				

材料計算書　　(単位:mm,kg)

3号橋 横桁 中間横桁 FI-3

員数	部材名	材種	断 面	長 さ	単位重量	単品重量	重 量	材 質	ﾈｯﾄ	要素	備 考
1	UFLG	PL	310* 12	1822	94.20	53.2	53	SM400A		大型	
1	WEB	PL	1349* 9	1882	70.65	152	152	SM400A	85	大型	
1	LFLG	PL	310* 12	1822	94.20	53.2	53	SM400A		大型	
2	VSTF	PL	100* 9	1350	70.65	9.54	19	SM400A		小型	
2		PL	90* 9	540	70.65	3.43	7	SM400A		小型	
2	SPL	PL	300* 9	430	70.65	9.11	18	SS400		小型	UFLG
4	SPL	PL	120* 9	430	70.65	3.65	15	SS400		小型	UFLG
24		TCB	M 22* 65			0.508	12	S10T		購入	UFLG
4	SPL	PL	120* 9	430	70.65	3.65	15	SS400		小型	LFLG
2	SPL	PL	300* 9	430	70.65	9.11	18	SS400		小型	LFLG
24		TCB	M 22* 65			0.508	12	S10T		購入	LFLG
4	SPL	PL	1249* 9	320	70.65	28.2	113	SS400		小型	WEB
96		TCB	M 22* 65			0.508	49	S10T		購入	WEB

FI-3　536 kg

3号橋 横桁 中間横桁 FI-4

員数	部材名	材種	断 面	長 さ	単位重量	単品重量	重 量	材 質	ﾈｯﾄ	要素	備 考
1	UFLG	PL	310* 12	2133	94.20	62.3	62	SM400A		大型	
1	WEB	PL	1349* 9	2295	70.65	186	186	SM400A	85	大型	
1	LFLG	PL	310* 12	2133	94.20	62.3	62	SM400A		大型	
2	VSTF	PL	100* 9	1350	70.65	9.54	19	SM400A		小型	
2		PL	90* 9	540	70.65	3.43	7	SM400A		小型	
1	SPL	PL	300* 9	430	70.65	9.11	9	SS400		小型	UFLG
2	SPL	PL	120* 9	430	70.65	3.65	7	SS400		小型	UFLG
12		TCB	M 22* 65			0.508	6	S10T		購入	UFLG
2	SPL	PL	120* 9	430	70.65	3.65	7	SS400		小型	LFLG
1	SPL	PL	300* 9	430	70.65	9.11	9	SS400		小型	LFLG
12		TCB	M 22* 65			0.508	6	S10T		購入	LFLG
2	SPL	PL	1250* 9	320	70.65	28.3	57	SS400		小型	WEB
48		TCB	M 22* 65			0.508	24	S10T		購入	WEB
13		TCB	M 22* 60			0.493	6	S10T		購入	WEB

FI-4　467 kg

中間横桁　2004 kg

横桁　2004 kg

材料計算書 (単位:mm,kg)

3号橋 対傾構 端対傾構 SE-1

員数	部材名	材種	断 面	長 さ	単位重量	単品重量	重 量	材 質	ﾈｯﾄ	要素	備 考
1		CH	300* 90* 9* 13	2385	38.10	90.0	90	SS400	99	対傾構	
1		CT	95* 152* 8* 8	2365	15.20	35.9	36	SS400		対傾構	
1		L	130* 130* 12	1420	23.40	33.2	33	SS400		対傾構	
1		L	130* 130* 12	1500	23.40	35.1	35	SS400		対傾構	
1	GUSS	PL	400* 9	415	70.65	9.62	10	SM400A	82	対傾構	
1	GUSS	PL	400* 9	435	70.65	9.83	10	SM400A	80	対傾構	
1	GUSS	PL	340* 9	355	70.65	7.85	8	SM400A	92	対傾構	
1	GUSS	PL	335* 9	345	70.65	7.84	8	SM400A	96	対傾構	
1	GUSS	PL	410* 9	530	70.65	15.2	15	SM400A	99	対傾構	
3	ROD	RB	16 φ	600	1.580	0.948	3	SS400		対傾構	
16		TCB	M 22* 60			0.493	8	S10T		購入	
				SE-1			256 kg				
				2@ SE-1			512 kg				

3号橋 対傾構 端対傾構 SE-2

員数	部材名	材種	断 面	長 さ	単位重量	単品重量	重 量	材 質	ﾈｯﾄ	要素	備 考
1		CH	300* 90* 9* 13	2385	38.10	90.0	90	SS400	99	対傾構	
1		CT	95* 152* 8* 8	2365	15.20	35.9	36	SS400		対傾構	
1		L	130* 130* 12	1420	23.40	33.2	33	SS400		対傾構	
1		L	130* 130* 12	1500	23.40	35.1	35	SS400		対傾構	
1	GUSS	PL	400* 9	415	70.65	9.62	10	SM400A	82	対傾構	
1	GUSS	PL	400* 9	435	70.65	9.71	10	SM400A	79	対傾構	
1	GUSS	PL	340* 9	355	70.65	7.85	8	SM400A	92	対傾構	
1	GUSS	PL	335* 9	345	70.65	7.84	8	SM400A	96	対傾構	
1	GUSS	PL	410* 9	530	70.65	15.2	15	SM400A	99	対傾構	
3	ROD	RB	16 φ	600	1.580	0.948	3	SS400		対傾構	
16		TCB	M 22* 60			0.493	8	S10T		購入	
				SE-2			256 kg				
				2@ SE-2			512 kg				

材料計算書　　(単位:mm,kg)

3号橋　対傾構　端対傾構　SE-3

員数	部材名	材種	断 面	長 さ	単位重量	単品重量	重 量	材 質	ﾈｯﾄ	要素	備 考
1		CH	300* 90* 9* 13	2365	38.10	90.1	90	SS400		対傾構	
1		CT	95* 152* 8* 8	2365	15.20	35.9	36	SS400		対傾構	
1		L	130* 130* 12	1440	23.40	33.7	34	SS400		対傾構	
1		L	130* 130* 12	1480	23.40	34.6	35	SS400		対傾構	
1	GUSS	PL	405* 9	415	70.65	9.74	10	SM400A	82	対傾構	
1	GUSS	PL	405* 9	425	70.65	9.85	10	SM400A	81	対傾構	
1	GUSS	PL	340* 9	345	70.65	7.87	8	SM400A	95	対傾構	
1	GUSS	PL	335* 9	340	70.65	7.81	8	SM400A	97	対傾構	
1	GUSS	PL	405* 9	525	70.65	15.0	15	SM400A		対傾構	
3	ROD	RB	16 φ	600	1.580	0.948	3	SS400		対傾構	
16		TCB	M 22* 60			0.493	8	S10T		購入	

SE-3　　257 kg

3号橋　対傾構　端対傾構　SE-4

員数	部材名	材種	断 面	長 さ	単位重量	単品重量	重 量	材 質	ﾈｯﾄ	要素	備 考
1		CH	300* 90* 9* 13	2365	38.10	90.1	90	SS400		対傾構	
1		CT	95* 152* 8* 8	2365	15.20	35.9	36	SS400		対傾構	
1		L	130* 130* 12	1440	23.40	33.7	34	SS400		対傾構	
1		L	130* 130* 12	1480	23.40	34.6	35	SS400		対傾構	
1	GUSS	PL	405* 9	415	70.65	9.74	10	SM400A	82	対傾構	
1	GUSS	PL	405* 9	425	70.65	9.85	10	SM400A	81	対傾構	
1	GUSS	PL	340* 9	345	70.65	7.87	8	SM400A	95	対傾構	
1	GUSS	PL	340* 9	340	70.65	7.92	8	SM400A	97	対傾構	
1	GUSS	PL	405* 9	525	70.65	14.9	15	SM400A	99	対傾構	
3	ROD	RB	16 φ	600	1.580	0.948	3	SS400		対傾構	
16		TCB	M 22* 60			0.493	8	S10T		購入	

SE-4　　257 kg

材料計算書　　(単位:mm,kg)

3号橋　対傾構　端対傾構　SE-5

員数	部材名	材種	断 面	長 さ	単位重量	単品重量	重 量	材 質	ﾈｯﾄ	要素	備 考
1		CH	300* 90* 9* 13	2375	38.10	90.5	90	SS400		対傾構	
1		CT	95* 152* 8* 8	2365	15.20	35.9	36	SS400		対傾構	
1		L	130* 130* 12	1435	23.40	33.6	34	SS400		対傾構	
1		L	130* 130* 12	1480	23.40	34.6	35	SS400		対傾構	
1	GUSS	PL	400* 9	415	70.65	9.62	10	SM400A	82	対傾構	
1	GUSS	PL	400* 9	425	70.65	9.61	10	SM400A	80	対傾構	
1	GUSS	PL	340* 9	345	70.65	7.87	8	SM400A	95	対傾構	
1	GUSS	PL	340* 9	340	70.65	7.92	8	SM400A	97	対傾構	
1	GUSS	PL	410* 9	530	70.65	15.2	15	SM400A	99	対傾構	
3	ROD	RB	16 φ	600	1.580	0.948	3	SS400		対傾構	
16		TCB	M 22* 60			0.493	8	S10T		購入	

SE-5　　257 kg

3号橋　対傾構　端対傾構　SE-6

員数	部材名	材種	断 面	長 さ	単位重量	単品重量	重 量	材 質	ﾈｯﾄ	要素	備 考
1		CH	300* 90* 9* 13	2375	38.10	90.5	90	SS400		対傾構	
1		CT	95* 152* 8* 8	2365	15.20	35.9	36	SS400		対傾構	
1		L	130* 130* 12	1435	23.40	33.6	34	SS400		対傾構	
1		L	130* 130* 12	1480	23.40	34.6	35	SS400		対傾構	
1	GUSS	PL	400* 9	415	70.65	9.73	10	SM400A	83	対傾構	
1	GUSS	PL	400* 9	425	70.65	9.61	10	SM400A	80	対傾構	
1	GUSS	PL	340* 9	345	70.65	7.96	8	SM400A	96	対傾構	
1	GUSS	PL	340* 9	340	70.65	7.92	8	SM400A	97	対傾構	
1	GUSS	PL	410* 9	530	70.65	15.2	15	SM400A	99	対傾構	
3	ROD	RB	16 φ	600	1.580	0.948	3	SS400		対傾構	
16		TCB	M 22* 60			0.493	8	S10T		購入	

SE-6　　257 kg

端対傾構　　2052 kg

材料計算書 (単位:mm,kg)

3号橋 対傾構 中間対傾構 SI-1

員数	部材名	材種	断 面	長 さ	単位重量	単品重量	重 量	材 質	ﾈｯﾄ	要素	備 考
2		L	130* 130* 9	2445	17.90	43.8	88	SS400		対傾構	
1		L	90* 90* 10	1505	13.30	20.0	20	SS400		対傾構	
1		L	90* 90* 10	1425	13.30	19.0	19	SS400		対傾構	
1	GUSS	PL	300* 9	305	70.65	6.01	6	SM400A	93	対傾構	
1	GUSS	PL	300* 9	315	70.65	6.28	6	SM400A	94	対傾構	
1	GUSS	PL	235* 9	310	70.65	3.91	4	SM400A	76	対傾構	
1	GUSS	PL	235* 9	300	70.65	3.89	4	SM400A	78	対傾構	
1	GUSS	PL	290* 9	515	70.65	10.4	10	SM400A	99	対傾構	
12		TCB	M 22* 60			0.493	6	S10T		購入	

SI-1 163 kg

3号橋 対傾構 中間対傾構 SI-2

員数	部材名	材種	断 面	長 さ	単位重量	単品重量	重 量	材 質	ﾈｯﾄ	要素	備 考
2		L	130* 130* 9	2445	17.90	43.8	88	SS400		対傾構	
1		L	90* 90* 10	1505	13.30	20.0	20	SS400		対傾構	
1		L	90* 90* 10	1425	13.30	19.0	19	SS400		対傾構	
1	GUSS	PL	300* 9	305	70.65	6.01	6	SM400A	93	対傾構	
1	GUSS	PL	300* 9	315	70.65	6.28	6	SM400A	94	対傾構	
1	GUSS	PL	235* 9	315	70.65	3.92	4	SM400A	75	対傾構	
1	GUSS	PL	235* 9	300	70.65	3.89	4	SM400A	78	対傾構	
1	GUSS	PL	290* 9	510	70.65	10.3	10	SM400A	99	対傾構	
12		TCB	M 22* 60			0.493	6	S10T		購入	

SI-2 163 kg

3号橋 対傾構 中間対傾構 SI-3

員数	部材名	材種	断 面	長 さ	単位重量	単品重量	重 量	材 質	ﾈｯﾄ	要素	備 考
2		L	130* 130* 9	2445	17.90	43.8	88	SS400		対傾構	
1		L	90* 90* 10	1505	13.30	20.0	20	SS400		対傾構	
1		L	90* 90* 10	1425	13.30	19.0	19	SS400		対傾構	
1	GUSS	PL	300* 9	305	70.65	6.01	6	SM400A	93	対傾構	
1	GUSS	PL	300* 9	315	70.65	6.08	6	SM400A	91	対傾構	
1	GUSS	PL	235* 9	315	70.65	3.92	4	SM400A	75	対傾構	
1	GUSS	PL	235* 9	300	70.65	3.89	4	SM400A	78	対傾構	
1	GUSS	PL	290* 9	510	70.65	10.2	10	SM400A	98	対傾構	
12		TCB	M 22* 60			0.493	6	S10T		購入	

SI-3 163 kg

3号橋 対傾構 中間対傾構 SI-4

員数	部材名	材種	断 面	長 さ	単位重量	単品重量	重 量	材 質	ﾈｯﾄ	要素	備 考
2		L	130* 130* 9	2445	17.90	43.8	88	SS400		対傾構	
1		L	90* 90* 10	1505	13.30	20.0	20	SS400		対傾構	
1		L	90* 90* 10	1425	13.30	19.0	19	SS400		対傾構	
1	GUSS	PL	300* 9	305	70.65	6.21	6	SM400A	96	対傾構	
1	GUSS	PL	300* 9	315	70.65	6.08	6	SM400A	91	対傾構	
1	GUSS	PL	235* 9	315	70.65	3.92	4	SM400A	75	対傾構	
1	GUSS	PL	235* 9	300	70.65	3.89	4	SM400A	78	対傾構	
1	GUSS	PL	290* 9	510	70.65	10.2	10	SM400A	98	対傾構	
12		TCB	M 22* 60			0.493	6	S10T		購入	

SI-4 163 kg

3号橋 対傾構 中間対傾構 SI-5

員数	部材名	材種	断 面	長 さ	単位重量	単品重量	重 量	材 質	ﾈｯﾄ	要素	備 考
2		L	130* 130* 9	2445	17.90	43.8	88	SS400		対傾構	
1		L	90* 90* 10	1500	13.30	20.0	20	SS400		対傾構	
1		L	90* 90* 10	1430	13.30	19.0	19	SS400		対傾構	
1	GUSS	PL	300* 9	305	70.65	6.01	6	SM400A	93	対傾構	
1	GUSS	PL	300* 9	315	70.65	6.28	6	SM400A	94	対傾構	
1	GUSS	PL	235* 9	310	70.65	3.91	4	SM400A	76	対傾構	
1	GUSS	PL	235* 9	295	70.65	3.87	4	SM400A	79	対傾構	
1	GUSS	PL	290* 9	510	70.65	10.3	10	SM400A	99	対傾構	
12		TCB	M 22* 60			0.493	6	S10T		購入	

SI-5 163 kg

3号橋 対傾構 中間対傾構 SI-6

員数	部材名	材種	断 面	長 さ	単位重量	単品重量	重 量	材 質	ﾈｯﾄ	要素	備 考
2		L	130* 130* 9	2445	17.90	43.8	88	SS400		対傾構	
1		L	90* 90* 10	1500	13.30	20.0	20	SS400		対傾構	
1		L	90* 90* 10	1430	13.30	19.0	19	SS400		対傾構	
1	GUSS	PL	300* 9	305	70.65	6.01	6	SM400A	93	対傾構	
1	GUSS	PL	300* 9	315	70.65	6.28	6	SM400A	94	対傾構	
1	GUSS	PL	235* 9	310	70.65	3.91	4	SM400A	76	対傾構	
1	GUSS	PL	235* 9	295	70.65	3.87	4	SM400A	79	対傾構	
1	GUSS	PL	290* 9	510	70.65	10.2	10	SM400A	98	対傾構	
12		TCB	M 22* 60			0.493	6	S10T		購入	

SI-6 163 kg

材料計算書 (単位:mm,kg)

3号橋 対傾構 中間対傾構 SI-7

員数	部材名	材種	断 面	長 さ	単位重量	単品重量	重 量	材 質	ﾈｯﾄ	要素	備 考
2		L	130* 130* 9	2445	17.90	43.8	88	SS400		対傾構	
1		L	90* 90* 10	1500	13.30	20.0	20	SS400		対傾構	
1		L	90* 90* 10	1430	13.30	19.0	19	SS400		対傾構	
1	GUSS	PL	300* 9	305	70.65	6.01	6	SM400A	93	対傾構	
1	GUSS	PL	300* 9	315	70.65	6.08	6	SM400A	91	対傾構	
1	GUSS	PL	235* 9	310	70.65	3.91	4	SM400A	76	対傾構	
1	GUSS	PL	235* 9	300	70.65	3.89	4	SM400A	78	対傾構	
1	GUSS	PL	290* 9	510	70.65	10.2	10	SM400A	98	対傾構	
12		TCB	M 22* 60			0.493	6	S10T		購入	

SI-7 163 kg

3号橋 対傾構 中間対傾構 SI-8

員数	部材名	材種	断 面	長 さ	単位重量	単品重量	重 量	材 質	ﾈｯﾄ	要素	備 考
2		L	130* 130* 9	2445	17.90	43.8	88	SS400		対傾構	
1		L	90* 90* 10	1505	13.30	20.0	20	SS400		対傾構	
1		L	90* 90* 10	1425	13.30	19.0	19	SS400		対傾構	
1	GUSS	PL	300* 9	305	70.65	6.21	6	SM400A	96	対傾構	
1	GUSS	PL	300* 9	315	70.65	6.08	6	SM400A	91	対傾構	
1	GUSS	PL	235* 9	310	70.65	3.91	4	SM400A	76	対傾構	
1	GUSS	PL	235* 9	300	70.65	3.89	4	SM400A	78	対傾構	
1	GUSS	PL	290* 9	515	70.65	10.4	10	SM400A	99	対傾構	
12		TCB	M 22* 60			0.493	6	S10T		購入	

SI-8 163 kg

3号橋 対傾構 中間対傾構 SI-9

員数	部材名	材種	断 面	長 さ	単位重量	単品重量	重 量	材 質	ﾈｯﾄ	要素	備 考
2		L	130* 130* 9	2445	17.90	43.8	88	SS400		対傾構	
1		L	90* 90* 10	1490	13.30	19.8	20	SS400		対傾構	
1		L	90* 90* 10	1440	13.30	19.2	19	SS400		対傾構	
1	GUSS	PL	300* 9	305	70.65	6.01	6	SM400A	93	対傾構	
1	GUSS	PL	300* 9	310	70.65	6.24	6	SM400A	95	対傾構	
1	GUSS	PL	235* 9	305	70.65	3.90	4	SM400A	77	対傾構	
1	GUSS	PL	235* 9	295	70.65	3.87	4	SM400A	79	対傾構	
1	GUSS	PL	290* 9	510	70.65	10.2	10	SM400A	98	対傾構	
12		TCB	M 22* 60			0.493	6	S10T		購入	

SI-9 163 kg

材料計算書 (単位:mm,kg)

3号橋 対傾構 中間対傾構 SI-10

員数	部材名	材種	断 面	長 さ	単位重量	単品重量	重 量	材 質	ﾈｯﾄ	要素	備 考
2		L	130* 130* 9	2445	17.90	43.8	88	SS400		対傾構	
1		L	90* 90* 10	1495	13.30	19.9	20	SS400		対傾構	
1		L	90* 90* 10	1435	13.30	19.1	19	SS400		対傾構	
1	GUSS	PL	300* 9	305	70.65	6.01	6	SM400A	93	対傾構	
1	GUSS	PL	300* 9	310	70.65	6.24	6	SM400A	95	対傾構	
1	GUSS	PL	235* 9	305	70.65	3.90	4	SM400A	77	対傾構	
1	GUSS	PL	235* 9	295	70.65	3.87	4	SM400A	79	対傾構	
1	GUSS	PL	290* 9	510	70.65	10.3	10	SM400A	99	対傾構	
12		TCB	M 22* 60			0.493	6	S10T		購入	

SI-10 163 kg

3号橋 対傾構 中間対傾構 SI-11

員数	部材名	材種	断 面	長 さ	単位重量	単品重量	重 量	材 質	ﾈｯﾄ	要素	備 考
2		L	130* 130* 9	2445	17.90	43.8	88	SS400		対傾構	
1		L	90* 90* 10	1495	13.30	19.9	20	SS400		対傾構	
1		L	90* 90* 10	1435	13.30	19.1	19	SS400		対傾構	
1	GUSS	PL	300* 9	305	70.65	6.01	6	SM400A	93	対傾構	
1	GUSS	PL	300* 9	310	70.65	6.04	6	SM400A	92	対傾構	
1	GUSS	PL	235* 9	310	70.65	3.91	4	SM400A	76	対傾構	
1	GUSS	PL	235* 9	295	70.65	3.87	4	SM400A	79	対傾構	
1	GUSS	PL	290* 9	510	70.65	10.3	10	SM400A	99	対傾構	
12		TCB	M 22* 60			0.493	6	S10T		購入	

SI-11 163 kg

3号橋 対傾構 中間対傾構 SI-12

員数	部材名	材種	断 面	長 さ	単位重量	単品重量	重 量	材 質	ﾈｯﾄ	要素	備 考
2		L	130* 130* 9	2445	17.90	43.8	88	SS400		対傾構	
1		L	90* 90* 10	1495	13.30	19.9	20	SS400		対傾構	
1		L	90* 90* 10	1435	13.30	19.1	19	SS400		対傾構	
1	GUSS	PL	300* 9	305	70.65	6.21	6	SM400A	96	対傾構	
1	GUSS	PL	300* 9	315	70.65	6.01	6	SM400A	90	対傾構	
1	GUSS	PL	235* 9	310	70.65	3.91	4	SM400A	76	対傾構	
1	GUSS	PL	235* 9	295	70.65	3.87	4	SM400A	79	対傾構	
1	GUSS	PL	290* 9	510	70.65	10.2	10	SM400A	98	対傾構	
12		TCB	M 22* 60			0.493	6	S10T		購入	

SI-12 163 kg

材料計算書 (単位:mm,kg)

3号橋 対傾構 中間対傾構 SI-13

員数	部材名	材種	断 面	長 さ	単位重量	単品重量	重 量	材 質	ﾈｯﾄ	要素	備 考
2		L	130* 130* 9	2445	17.90	43.8	88	SS400		対傾構	
1		L	90* 90* 10	1490	13.30	19.8	20	SS400		対傾構	
1		L	90* 90* 10	1440	13.30	19.2	19	SS400		対傾構	
1	GUSS	PL	295* 9	305	70.65	5.98	6	SM400A	94	対傾構	
1	GUSS	PL	295* 9	310	70.65	6.20	6	SM400A	96	対傾構	
1	GUSS	PL	235* 9	305	70.65	3.90	4	SM400A	77	対傾構	
1	GUSS	PL	235* 9	295	70.65	3.87	4	SM400A	79	対傾構	
1	GUSS	PL	290* 9	510	70.65	10.3	10	SM400A	99	対傾構	
12		TCB	M 22* 60			0.493	6	S10T		購入	

SI-13 163 kg

3号橋 対傾構 中間対傾構 SI-14

員数	部材名	材種	断 面	長 さ	単位重量	単品重量	重 量	材 質	ﾈｯﾄ	要素	備 考
2		L	130* 130* 9	2445	17.90	43.8	88	SS400		対傾構	
1		L	90* 90* 10	1490	13.30	19.8	20	SS400		対傾構	
1		L	90* 90* 10	1440	13.30	19.2	19	SS400		対傾構	
1	GUSS	PL	295* 9	305	70.65	5.98	6	SM400A	94	対傾構	
1	GUSS	PL	295* 9	310	70.65	6.20	6	SM400A	96	対傾構	
1	GUSS	PL	235* 9	305	70.65	3.90	4	SM400A	77	対傾構	
1	GUSS	PL	235* 9	295	70.65	3.87	4	SM400A	79	対傾構	
1	GUSS	PL	290* 9	510	70.65	10.3	10	SM400A	99	対傾構	
12		TCB	M 22* 60			0.493	6	S10T		購入	

SI-14 163 kg

3号橋 対傾構 中間対傾構 SI-15

員数	部材名	材種	断 面	長 さ	単位重量	単品重量	重 量	材 質	ﾈｯﾄ	要素	備 考
2		L	130* 130* 9	2445	17.90	43.8	88	SS400		対傾構	
1		L	90* 90* 10	1490	13.30	19.8	20	SS400		対傾構	
1		L	90* 90* 10	1440	13.30	19.2	19	SS400		対傾構	
1	GUSS	PL	295* 9	305	70.65	5.98	6	SM400A	94	対傾構	
1	GUSS	PL	295* 9	310	70.65	6.01	6	SM400A	93	対傾構	
1	GUSS	PL	235* 9	305	70.65	3.90	4	SM400A	77	対傾構	
1	GUSS	PL	235* 9	295	70.65	3.87	4	SM400A	79	対傾構	
1	GUSS	PL	290* 9	510	70.65	10.2	10	SM400A	98	対傾構	
12		TCB	M 22* 60			0.493	6	S10T		購入	

SI-15 163 kg

材料計算書　　(単位:mm,kg)

3号橋　対傾構　中間対傾構　SI-16

員数	部材名	材種	断 面	長 さ	単位重量	単品重量	重 量	材 質	ﾈｯﾄ	要素	備 考
2		L	130* 130* 9	2445	17.90	43.8	88	SS400		対傾構	
1		L	90* 90* 10	1490	13.30	19.8	20	SS400		対傾構	
1		L	90* 90* 10	1440	13.30	19.2	19	SS400		対傾構	
1	GUSS	PL	295* 9	305	70.65	6.17	6	SM400A	97	対傾構	
1	GUSS	PL	300* 9	310	70.65	6.04	6	SM400A	92	対傾構	
1	GUSS	PL	235* 9	305	70.65	3.90	4	SM400A	77	対傾構	
1	GUSS	PL	235* 9	295	70.65	3.87	4	SM400A	79	対傾構	
1	GUSS	PL	285* 9	510	70.65	10.3	10	SM400A		対傾構	
12		TCB	M 22* 60			0.493	6	S10T		購入	

SI-16　163 kg

中間対傾構　2608 kg

対傾構　4660 kg

材料計算書 (単位:mm,kg)

3号橋 横構

員数	部材名	材種	断 面	長 さ	単位重量	単品重量	重 量	材 質	ﾈｯﾄ	要素	備 考
1	GUSS	PL	385* 9	450	70.65	10.4	10	SM400A	85	横構	
1	GUSS	PL	450* 9	750	70.65	18.4	18	SM400A	77	横構	
1	GUSS	PL	400* 9	720	70.65	16.7	17	SM400A	82	横構	
1	GUSS	PL	435* 9	850	70.65	24.8	25	SM400A	95	横構	
1	GUSS	PL	390* 9	635	70.65	14.3	14	SM400A	82	横構	
1	GUSS	PL	440* 9	645	70.65	15.8	16	SM400A	79	横構	
1	GUSS	PL	405* 9	630	70.65	13.7	14	SM400A	76	横構	
1	GUSS	PL	310* 9	580	70.65	11.1	11	SM400A	87	横構	
1	GUSS	PL	460* 9	680	70.65	16.8	17	SM400A	76	横構	
4	GUSS	PL	290* 9	565	70.65	10.3	41	SM400A	89	横構	
1	GUSS	PL	345* 9	315	70.65	5.91	6	SM400A	77	横構	
1	GUSS	PL	345* 9	310	70.65	5.82	6	SM400A	77	横構	
1	GUSS	PL	310* 9	580	70.65	11.1	11	SM400A	87	横構	
1	GUSS	PL	415* 9	495	70.65	11.9	12	SM400A	82	横構	
1	GUSS	PL	345* 9	350	70.65	6.57	7	SM400A	77	横構	
1	GUSS	PL	345* 9	355	70.65	6.66	7	SM400A	77	横構	
1	GUSS	PL	405* 9	590	70.65	12.8	13	SM400A	76	横構	
1	GUSS	PL	385* 9	455	70.65	10.5	10	SM400A	85	横構	
4	GUSS	PL	325* 9	400	70.65	6.34	25	SM400A	69	横構	
1	GUSS	PL	385* 9	510	70.65	11.8	12	SM400A	85	横構	
1	GUSS	PL	405* 9	630	70.65	13.7	14	SM400A	76	横構	
1	GUSS	PL	345* 9	315	70.65	5.91	6	SM400A	77	横構	
1	GUSS	PL	345* 9	310	70.65	5.82	6	SM400A	77	横構	
1	GUSS	PL	415* 9	495	70.65	11.9	12	SM400A	82	横構	
1	GUSS	PL	310* 9	580	70.65	11.1	11	SM400A	87	横構	
4	GUSS	PL	290* 9	565	70.65	10.3	41	SM400A	89	横構	
1	GUSS	PL	460* 9	680	70.65	16.8	17	SM400A	76	横構	
1	GUSS	PL	310* 9	580	70.65	11.1	11	SM400A	87	横構	
1	GUSS	PL	345* 9	350	70.65	6.57	7	SM400A	77	横構	
1	GUSS	PL	345* 9	355	70.65	6.66	7	SM400A	77	横構	
1	GUSS	PL	405* 9	590	70.65	12.8	13	SM400A	76	横構	
1	GUSS	PL	440* 9	645	70.65	15.8	16	SM400A	79	横構	
1	GUSS	PL	390* 9	635	70.65	14.2	14	SM400A	81	横構	
1	GUSS	PL	435* 9	850	70.65	24.8	25	SM400A	95	横構	
1	GUSS	PL	400* 9	720	70.65	16.5	16	SM400A	81	横構	
1	GUSS	PL	450* 9	750	70.65	18.4	18	SM400A	77	横構	
1	GUSS	PL	385* 9	510	70.65	11.8	12	SM400A	85	横構	

材料計算書 (単位:mm,kg)

1		CT	144* 204* 12* 10	2595	29.20	75.8	76	SS400		横構	
1		CT	144* 204* 12* 10	3410	29.20	99.6	100	SS400		横構	
1		CT	118* 178* 10* 8	2820	20.40	57.5	58	SS400		横構	
1		CT	118* 178* 10* 8	3630	20.40	74.1	74	SS400		横構	
1		CT	118* 178* 10* 8	2820	20.40	57.5	58	SS400		横構	
1		CT	118* 178* 10* 8	3575	20.40	72.9	73	SS400		横構	
1		CT	118* 178* 10* 8	2665	20.40	54.4	54	SS400		横構	
1		CT	118* 178* 10* 8	3815	20.40	77.8	78	SS400		横構	
1		CT	118* 178* 10* 8	2705	20.40	55.2	55	SS400		横構	
1		CT	118* 178* 10* 8	3815	20.40	77.8	78	SS400		横構	
1		CT	144* 204* 12* 10	2535	29.20	74.0	74	SS400		横構	
1		CT	144* 204* 12* 10	3490	29.20	102	102	SS400		横構	
1		CT	144* 204* 12* 10	3310	29.20	96.7	97	SS400		横構	
2		CT	144* 204* 12* 10	2420	29.20	70.7	141	SS400		横構	
2		CT	144* 204* 12* 10	2470	29.20	72.1	144	SS400		横構	
2		CT	144* 204* 12* 10	2420	29.20	70.7	141	SS400		横構	
1		CT	144* 204* 12* 10	3310	29.20	96.7	97	SS400		横構	
1		CT	144* 204* 12* 10	3490	29.20	102	102	SS400		横構	
1		CT	144* 204* 12* 10	2535	29.20	74.0	74	SS400		横構	
1		CT	118* 178* 10* 8	3815	20.40	77.8	78	SS400		横構	
1		CT	118* 178* 10* 8	2705	20.40	55.2	55	SS400		横構	
1		CT	118* 178* 10* 8	3815	20.40	77.8	78	SS400		横構	
1		CT	118* 178* 10* 8	2665	20.40	54.4	54	SS400		横構	
1		CT	118* 178* 10* 8	3575	20.40	72.9	73	SS400		横構	
1		CT	118* 178* 10* 8	2820	20.40	57.5	58	SS400		横構	
1		CT	118* 178* 10* 8	3630	20.40	74.1	74	SS400		横構	
1		CT	118* 178* 10* 8	2820	20.40	57.5	58	SS400		横構	
1		CT	144* 204* 12* 10	3410	29.20	99.6	100	SS400		横構	
1		CT	144* 204* 12* 10	2595	29.20	75.8	76	SS400		横構	
356		TCB	M 22* 55			0.478	170	S10T		購入	
12		TCB	M 22* 60			0.493	6	S10T		購入	
				横構			3094 kg				
				3号橋			65831 kg				

有効桁

連乗	単位重量		面積	単品重量	重量
	m²	m			
なし	4桁	4桁	4桁	3桁	整数
	(※1)	(※2)	(※3)	(※4)	(※5)

丸め方法

単位重量		面積	単品重量	重量	0kgの場合
m²	m				
五捨五入	五捨五入	五捨五入	五捨五入	五捨五入	1 kg
(※6)	(※7)	(※8)	(※9)	(※10)	(※11)

プレートの計算方法

連乗なし

	有効桁	丸め方法
1. 面積(m2)		
Area = 幅 * 長さ	4桁	五捨五入
	(※3)	(※8)
2. 単位重量(kg/m2)		
Tanj = 単重(7850) * 厚	4桁	五捨五入
	(※1)	(※6)
3. 単品重量(kg)		
Tanp = Area * Tanj * ﾈｯﾄ率	3桁	五捨五入
	(※4)	(※9)
4. 重量(kg)		
W = 員数 * Tanp	整数	五捨五入
	(※5)	(※10)

5. 重量が 0kg の場合(※11)

W = 1 kg

溶接延長総括表

	3号橋	総計
板継手長(m)		
T継手長(m)	631.852	631.852

	主桁	横桁	総計
板継手長(m)			
T継手長(m)	598.468	33.384	631.852

主桁

	G- 1	G- 2	G- 3	G- 4	G- 5	総計
板継手長(m)						
T継手長(m)	119.572	119.636	119.700	119.756	119.804	598.468

横桁

	中間横桁	総計
板継手長(m)		
T継手長(m)	33.384	33.384

溶接延長計算書　　（単位：mm,m）

3号橋　主桁　G-1

員数	部材名	幅	厚さ	板継幅	ﾀｲﾌﾟ	換算率	板継手長(m)	T継長さ	線数	T継手長(m)	階層4
1	WEB	1770	9					9251	4	37.004	BLOCK- 1
1	WEB	1762	9					11384	4	45.536	BLOCK- 2
1	WEB	1770	9					9258	4	37.032	BLOCK- 3
			G-1							119.572 m	

3号橋　主桁　G-2

員数	部材名	幅	厚さ	板継幅	ﾀｲﾌﾟ	換算率	板継手長(m)	T継長さ	線数	T継手長(m)	階層4
1	WEB	1773	9					9307	4	37.228	BLOCK- 1
1	WEB	1765	9					11289	4	45.156	BLOCK- 2
1	WEB	1774	9					9313	4	37.252	BLOCK- 3
			G-2							119.636 m	

3号橋　主桁　G-3

員数	部材名	幅	厚さ	板継幅	ﾀｲﾌﾟ	換算率	板継手長(m)	T継長さ	線数	T継手長(m)	階層4
1	WEB	1777	9					9311	4	37.244	BLOCK- 1
1	WEB	1775	9					11295	4	45.180	BLOCK- 2
1	WEB	1778	9					9319	4	37.276	BLOCK- 3
			G-3							119.7 m	

3号橋　主桁　G-4

員数	部材名	幅	厚さ	板継幅	ﾀｲﾌﾟ	換算率	板継手長(m)	T継長さ	線数	T継手長(m)	階層4
1	WEB	1776	9					9315	4	37.260	BLOCK- 1
1	WEB	1767	9					11300	4	45.200	BLOCK- 2
1	WEB	1774	9					9324	4	37.296	BLOCK- 3
			G-4							119.756 m	

3号橋　主桁　G-5

員数	部材名	幅	厚さ	板継幅	ﾀｲﾌﾟ	換算率	板継手長(m)	T継長さ	線数	T継手長(m)	階層4
1	WEB	1779	9					9317	4	37.268	BLOCK- 1
1	WEB	1763	9					11305	4	45.220	BLOCK- 2
1	WEB	1772	9					9329	4	37.316	BLOCK- 3
			G-5							119.804 m	
			主桁							598.468 m	

溶接延長計算書　　（単位：mm,m）

3号橋　横桁　中間横桁											
員数	部材名	幅	厚さ	板継幅	ﾀｲﾌﾟ	換算率	板継手長(m)	T継長さ	線数	T継手長(m)	階層4
1	WEB	1349	9					2289	4	9.156	FI-1
1	WEB	1349	9					1880	4	7.520	FI-2
1	WEB	1349	9					1882	4	7.528	FI-3
1	WEB	1349	9					2295	4	9.180	FI-4
		中間横桁								33.384	m
		横桁								33.384	m
		3号橋								631.852	m

塗装面積総括表

計算方法

（単位:㎡）

	工場塗装	現場塗装
外面	A-D	D+G
ジンクリッチ面積	2(D+F)+M	―
コンクリート接触面積	J	―
桁端塗装面積	N	―

桁端塗装部について、工場塗装（外面）として下塗りを1層追加する。

塗装面積集計

（単位:㎡）

	工場塗装	現場塗装
外面	1026.18	45.69
ジンクリッチ面積	76.92	―
コンクリート接触面積	62.33	―
桁端塗装面積	15.32	―

塗装系別集計

（単位:㎡）

記号	塗装系	3号橋	総計
A	一般部外面	1058.30	1058.30
D	添接部外面	32.12	32.12
F	添接部ｺﾝｸﾘｰﾄ接触面	3.48	3.48
G	ボルト外面	13.57	13.57
J	ｺﾝｸﾘｰﾄ接触面	62.33	62.33
M	フィラープレート	5.72	5.72
N	桁端塗装	15.32	15.32

3号橋

（単位:㎡）

記号	塗装系	主桁	横桁	対傾構	横構	総計
A	一般部外面	841.64	32.22	112.01	72.43	1058.30
D	添接部外面	25.20	6.92			32.12
F	添接部ｺﾝｸﾘｰﾄ接触面	3.22	0.26			3.48
G	ﾎﾞﾙﾄ外面	7.80	2.31	1.60	1.86	13.57
J	ｺﾝｸﾘｰﾄ接触面	60.65		1.68		62.33
M	ﾌｨﾗｰﾌﾟﾚｰﾄ	5.72				5.72
N	桁端塗装					

3号橋 _ 主桁

（単位:㎡）

記号	塗装系	G- 1	G- 2	G- 3	G- 4	G- 5	総計
A	一般部外面	168.93	168.50	167.89	167.94	168.38	841.64
D	添接部外面	5.64	4.76	4.68	4.78	5.34	25.20
F	添接部ｺﾝｸﾘｰﾄ接触面	0.88	0.56	0.46	0.56	0.76	3.22
G	ﾎﾞﾙﾄ外面	1.70	1.50	1.50	1.50	1.60	7.80
J	ｺﾝｸﾘｰﾄ接触面	12.97	11.62	11.54	11.62	12.90	60.65
M	ﾌｨﾗｰﾌﾟﾚｰﾄ	1.70	1.08	0.40	1.08	1.46	5.72
N	桁端塗装						

3号橋 _ 主桁 _ G- 1

（単位:㎡）

記号	塗装系	BLOCK- 1	BLOCK- 2	BLOCK- 3	総計
A	一般部外面	53.13	62.62	53.18	168.93
D	添接部外面	2.82	2.82		5.64
F	添接部ｺﾝｸﾘｰﾄ接触面	0.44	0.44		0.88
G	ボルト外面	0.85	0.85		1.70
J	ｺﾝｸﾘｰﾄ接触面	4.10	5.01	3.86	12.97
M	フィラープレート	0.85	0.85		1.70
N	桁端塗装				

3号橋 _ 主桁 _ G- 2

（単位:㎡）

記号	塗装系	BLOCK- 1	BLOCK- 2	BLOCK- 3	総計
A	一般部外面	52.20	64.05	52.25	168.50
D	添接部外面	2.38	2.38		4.76
F	添接部ｺﾝｸﾘｰﾄ接触面	0.28	0.28		0.56
G	ボルト外面	0.75	0.75		1.50
J	ｺﾝｸﾘｰﾄ接触面	3.59	4.61	3.42	11.62
M	フィラープレート	0.54	0.54		1.08
N	桁端塗装				

3号橋 _ 主桁 _ G- 3

（単位:㎡）

記号	塗装系	BLOCK- 1	BLOCK- 2	BLOCK- 3	総計
A	一般部外面	52.13	63.88	51.88	167.89
D	添接部外面	2.34	2.34		4.68
F	添接部ｺﾝｸﾘｰﾄ接触面	0.23	0.23		0.46
G	ボルト外面	0.75	0.75		1.50
J	ｺﾝｸﾘｰﾄ接触面	3.55	4.57	3.42	11.54
M	フィラープレート	0.20	0.20		0.40
N	桁端塗装				

3号橋 _ 主桁 _ G- 4

（単位:㎡）

記号	塗装系	BLOCK- 1	BLOCK- 2	BLOCK- 3	総計
A	一般部外面	51.94	64.06	51.94	167.94
D	添接部外面	2.39	2.39		4.78
F	添接部ｺﾝｸﾘｰﾄ接触面	0.28	0.28		0.56
G	ボルト外面	0.75	0.75		1.50
J	ｺﾝｸﾘｰﾄ接触面	3.59	4.61	3.42	11.62
M	フィラープレート	0.54	0.54		1.08
N	桁端塗装				

3号橋 _ 主桁 _ G- 5

（単位:㎡）

記号	塗装系	BLOCK- 1	BLOCK- 2	BLOCK- 3	総計
A	一般部外面	53.19	62.07	53.12	168.38
D	添接部外面	2.67	2.67		5.34
F	添接部ｺﾝｸﾘｰﾄ接触面	0.38	0.38		0.76
G	ボルト外面	0.80	0.80		1.60
J	ｺﾝｸﾘｰﾄ接触面	4.08	4.93	3.89	12.90
M	フィラープレート	0.73	0.73		1.46
N	桁端塗装				

3号橋 _ 横桁 _ 中間横桁

（単位:㎡）

記号	塗装系	FI-1	FI-2	FI-3	FI-4	総計
A	一般部外面	8.72	7.38	7.39	8.73	32.22
D	添接部外面	1.13	2.33	2.33	1.13	6.92
F	添接部ｺﾝｸﾘｰﾄ接触面	0.13			0.13	0.26
G	ﾎﾞﾙﾄ外面	0.42	0.73	0.73	0.43	2.31
J	ｺﾝｸﾘｰﾄ接触面					
M	ﾌｨﾗｰﾌﾟﾚｰﾄ					
N	桁端塗装					

3号橋 _ 対傾構

（単位:㎡）

記号	塗装系	端対傾構	中間対傾構	総計
A	一般部外面	45.29	66.72	112.01
D	添接部外面			
F	添接部ｺﾝｸﾘｰﾄ接触面			
G	ﾎﾞﾙﾄ外面	0.64	0.96	1.60
J	ｺﾝｸﾘｰﾄ接触面	1.68		1.68
M	ﾌｨﾗｰﾌﾟﾚｰﾄ			
N	桁端塗装			

3号橋 _ 対傾構 _ 端対傾構

（単位:㎡）

記号	塗装系	SE-1	SE-2	SE-3	SE-4	SE-5	SE-6	総計
A	一般部外面	11.30	11.30	5.68	5.68	5.66	5.67	45.29
D	添接部外面							
F	添接部ｺﾝｸﾘｰﾄ接触面							
G	ボルト外面	0.16	0.16	0.08	0.08	0.08	0.08	0.64
J	ｺﾝｸﾘｰﾄ接触面	0.42	0.42	0.21	0.21	0.21	0.21	1.68
M	フィラープレート							
N	桁端塗装							

3号橋 _ 対傾構 _ 中間対傾構

（単位:㎡）

記号	塗装系	SI-1	SI-2	SI-3	SI-4	SI-5	SI-6
A	一般部外面	4.17	4.17	4.17	4.17	4.17	4.17
D	添接部外面						
F	添接部ｺﾝｸﾘｰﾄ接触面						
G	ボルト外面	0.06	0.06	0.06	0.06	0.06	0.06
J	ｺﾝｸﾘｰﾄ接触面						
M	フィラープレート						
N	桁端塗装						

記号	塗装系	SI-7	SI-8	SI-9	SI-10	SI-11	SI-12
A	一般部外面	4.17	4.17	4.17	4.17	4.17	4.17
D	添接部外面						
F	添接部ｺﾝｸﾘｰﾄ接触面						
G	ボルト外面	0.06	0.06	0.06	0.06	0.06	0.06
J	ｺﾝｸﾘｰﾄ接触面						
M	フィラープレート						
N	桁端塗装						

記号	塗装系	SI-13	SI-14	SI-15	SI-16	総計
A	一般部外面	4.17	4.17	4.17	4.17	66.72
D	添接部外面					
F	添接部ｺﾝｸﾘｰﾄ接触面					
G	ボルト外面	0.06	0.06	0.06	0.06	0.96
J	ｺﾝｸﾘｰﾄ接触面					
M	フィラープレート					
N	桁端塗装					

3号橋 _ 横構

（単位:㎡）

記号	塗装系		総計
A	一般部外面	72.43	72.43
D	添接部外面		
F	添接部ｺﾝｸﾘｰﾄ接触面		
G	ボルト外面	1.86	1.86
J	ｺﾝｸﾘｰﾄ接触面		
M	フィラープレート		
N	桁端塗装		

塗装計算書　　（単位：mm,㎡）

3号橋　主桁　G-1　BLOCK-　1

員数	部材名	材種	断 面	長 さ	ﾈｯﾄ	全面積	塗装面積								備 考
1	UFLG	PL	420* 31	9287	99	7.72	A	4.43					J	3.86	
1	WEB	PL	1770* 9	9251		32.75	A	32.75							
1	LFLG	PL	420* 33	9220		7.74	A	8.35							
2	VSTF	PL	160* 16	1769		1.13	A	1.13							
2	VSTF	PL	110* 9	1734		0.76	A	0.76							
1	VSTF	PL	120* 12	1769		0.42	A	0.42							
3	VSTF	PL	110* 9	1734		1.14	A	1.14							
2	VSTF	PL	130* 14	1769		0.92	A	0.92							JYK
1	BASE	PL	250* 22	250		0.13	A	0.13							JYK
1	HSTF	PL	100* 9	1055		0.21	A	0.21							
2	HSTF	PL	100* 9	1056		0.42	A	0.42							
1	HSTF	PL	100* 9	1057		0.21	A	0.21							
1	HSTF	PL	100* 9	1170		0.23	A	0.23							
2	HSTF	PL	100* 9	1171		0.47	A	0.47							
1	HSTF	PL	100* 9	376		0.08	A	0.08							
1	SPL	PL	410* 16	1080		0.89							F	0.44	UFLG
2	SPL	PL	180* 18	1080		0.78			D	0.39					UFLG
56		TCB	M 22* 110			0.28					G	0.05	J	0.24	UFLG
2	FILL	PL	180* 8	540		0.39	M	0.39							UFLG
2	SPL	PL	180* 23	1230	90	0.80			D	0.40					LFLG
1	SPL	PL	410* 20	1230	92	0.93			D	0.46					LFLG
56		TCB	M 22* 120			0.28					G	0.28			LFLG
1	FILL	PL	410* 6	615	92	0.46	M	0.46							LFLG
2	SPL	PL	1640* 9	480		3.15			D	1.57					WEB
102		TCB	M 22* 65			0.52					G	0.52			WEB
9	ROD	RB	16 φ	600		0.27	A								
1	SOLE	PL	290* 32	350		0.20	A	0.04							
6	HANG	PL	100* 9	270		0.32	A	0.32							TURI
18	HANG	PL	100* 9	120		0.43	A	0.43							TURI
4	HKYOW	PL	100* 10	900	96	0.69	A	0.69							
			BLOCK- 1				A	53.13	D	2.82	F	0.44	G	0.85	
							J	4.10	M	0.85					

塗装計算書　　（単位：mm,㎡）

3号橋 主桁 G-1 BLOCK- 2

員数	部材名	材種	断 面	長 さ	ﾈｯﾄ	全面積	塗装面積								備 考
1	UFLG	PL	420* 39	11352		9.54	A	5.65					J	4.77	
1	WEB	PL	1762* 9	11384		40.12	A	40.12							
1	LFLG	PL	420* 39	11352		9.54	A	10.42							
1	VSTF	PL	120* 12	1761		0.42	A	0.42							
3	VSTF	PL	110* 9	1726		1.14	A	1.14							
1	VSTF	PL	120* 12	1761		0.42	A	0.42							
3	VSTF	PL	110* 9	1726		1.14	A	1.14							
1	VSTF	PL	120* 12	1761		0.42	A	0.42							
1	HSTF	PL	100* 9	374		0.07	A	0.07							
1	HSTF	PL	100* 9	1170		0.23	A	0.23							
2	HSTF	PL	100* 9	1171		0.47	A	0.47							
1	HSTF	PL	100* 9	1159		0.23	A	0.23							
1	HSTF	PL	100* 9	1180		0.24	A	0.24							
2	HSTF	PL	100* 9	1171		0.47	A	0.47							
1	HSTF	PL	100* 9	1170		0.23	A	0.23							
1	HSTF	PL	100* 9	374		0.07	A	0.07							
1	SPL	PL	410* 16	1080		0.89							F	0.44	UFLG
2	SPL	PL	180* 18	1080		0.78			D	0.39					UFLG
56		TCB	M 22* 110			0.28					G	0.05	J	0.24	UFLG
2	FILL	PL	180* 8	540		0.39	M	0.39							UFLG
2	SPL	PL	180* 23	1230	90	0.80			D	0.40					LFLG
1	SPL	PL	410* 20	1230	92	0.93			D	0.46					LFLG
56		TCB	M 22* 120			0.28					G	0.28			LFLG
1	FILL	PL	410* 6	615	92	0.46	M	0.46							LFLG
2	SPL	PL	1640* 9	480		3.15			D	1.57					WEB
102		TCB	M 22* 65			0.52					G	0.52			WEB
11	ROD	RB	16 φ	600		0.33	A								
7	HANG	PL	100* 9	270		0.38	A	0.38							TURI
21	HANG	PL	100* 9	120		0.50	A	0.50							TURI
				BLOCK- 2			A	62.62	D	2.82	F	0.44	G	0.85	
							J	5.01	M	0.85					

塗装計算書　　（単位：mm,㎡）

3号橋　主桁　G-1　BLOCK-　3

員数	部材名	材種	断 面	長 さ	ﾈｯﾄ	全面積	塗装面積								備 考
1	UFLG	PL	420* 31	9295	99	7.73	A	4.44					J	3.86	
1	WEB	PL	1770* 9	9258		32.77	A	32.77							
1	LFLG	PL	420* 33	9227		7.75	A	8.36							
3	VSTF	PL	110* 9	1734		1.14	A	1.14							
1	VSTF	PL	120* 12	1769		0.42	A	0.42							
2	VSTF	PL	110* 9	1734		0.76	A	0.76							
2	VSTF	PL	160* 16	1769		1.13	A	1.13							
2	VSTF	PL	130* 14	1769		0.92	A	0.92							JYK
1	BASE	PL	250* 22	250		0.13	A	0.13							JYK
1	HSTF	PL	100* 9	376		0.08	A	0.08							
2	HSTF	PL	100* 9	1171		0.47	A	0.47							
1	HSTF	PL	100* 9	1170		0.23	A	0.23							
1	HSTF	PL	100* 9	1057		0.21	A	0.21							
2	HSTF	PL	100* 9	1056		0.42	A	0.42							
1	HSTF	PL	100* 9	1055		0.21	A	0.21							
9	ROD	RB	16 φ	600		0.27	A								
1	SOLE	PL	290* 34	430		0.25	A	0.05							
6	HANG	PL	100* 9	270		0.32	A	0.32							TURI
18	HANG	PL	100* 9	120		0.43	A	0.43							TURI
4	HKYOW	PL	100* 10	900	96	0.69	A	0.69							
						BLOCK- 3	A	53.18	J	3.86					
						G- 1	A	168.93	D	5.64	F	0.88	G	1.70	
							J	12.97	M	1.70					

塗装計算書　　（単位：mm,㎡）

3号橋　主桁　G- 2　BLOCK-　1

員数	部材名	材種	断 面	長 さ	ﾈｯﾄ	全面積	塗装面積								備 考
1	UFLG	PL	370* 27	9330	99	6.84	A	3.92					J	3.42	
1	WEB	PL	1773* 9	9307		33.00	A	33.00							
1	LFLG	PL	370* 30	9270		6.86	A	7.42							
2	VSTF	PL	160* 16	1773		1.13	A	1.13							
2	VSTF	PL	110* 9	1738		0.76	A	0.76							
2	VSTF	PL	120* 12	1773		0.85	A	0.85							
3	VSTF	PL	110* 9	1738		1.15	A	1.15							
2	VSTF	PL	130* 14	1773		0.92	A	0.92							JYK
1	BASE	PL	250* 22	250		0.13	A	0.13							JYK
1	HSTF	PL	100* 9	1055		0.21	A	0.21							
2	HSTF	PL	100* 9	1056		0.42	A	0.42							
1	HSTF	PL	100* 9	1057		0.21	A	0.21							
1	HSTF	PL	100* 9	1170		0.23	A	0.23							
2	HSTF	PL	100* 9	1171		0.47	A	0.47							
1	HSTF	PL	100* 9	326		0.07	A	0.07							
1	SPL	PL	360* 14	780		0.56							F	0.28	UFLG
2	SPL	PL	155* 16	780		0.48			D	0.24					UFLG
40		TCB	M 22* 100			0.20					G	0.03	J	0.17	UFLG
2	FILL	PL	155* 8	390		0.24	M	0.24							UFLG
2	SPL	PL	155* 23	930	89	0.51			D	0.26					LFLG
1	SPL	PL	360* 18	930	90	0.60			D	0.30					LFLG
40		TCB	M 22* 115			0.20					G	0.20			LFLG
1	FILL	PL	360* 4.5	465	90	0.30	M	0.30							LFLG
2	SPL	PL	1650* 9	480		3.17			D	1.58					WEB
102		TCB	M 22* 65			0.52					G	0.52			WEB
9	ROD	RB	16 φ	600		0.27	A								
1	SOLE	PL	290* 34	350		0.20	A	0.04							
24	HANG	PL	100* 9	120		0.58	A	0.58							TURI
4	HKYOW	PL	100* 10	900	96	0.69	A	0.69							
				BLOCK- 1			A	52.20	D	2.38	F	0.28	G	0.75	
							J	3.59	M	0.54					

塗装計算書　　（単位：mm,㎡）

3号橋 主桁 G- 2 BLOCK- 2

員数	部材名	材種	断 面	長 さ	ﾈｯﾄ	全面積	塗装面積								備 考
1	UFLG	PL	370* 35	11252		8.33	A	4.95					J	4.16	
1	WEB	PL	1765* 9	11289		39.85	A	39.85							
1	LFLG	PL	370* 35	11252		8.33	A	9.11							
2	VSTF	PL	120* 12	1765		0.85	A	0.85							
6	VSTF	PL	110* 9	1730		2.28	A	2.28							
2	VSTF	PL	120* 12	1765		0.85	A	0.85							
1	HSTF	PL	100* 9	324		0.06	A	0.06							
1	HSTF	PL	100* 9	1170		0.23	A	0.23							
6	HSTF	PL	100* 9	1171		1.41	A	1.41							
1	HSTF	PL	100* 9	1170		0.23	A	0.23							
1	HSTF	PL	100* 9	324		0.06	A	0.06							
1	SPL	PL	360* 14	780		0.56							F	0.28	UFLG
2	SPL	PL	155* 16	780		0.48			D	0.24					UFLG
40		TCB	M 22* 100			0.20					G	0.03	J	0.17	UFLG
2	FILL	PL	155* 8	390		0.24	M	0.24							UFLG
2	SPL	PL	155* 23	930	89	0.51			D	0.26					LFLG
1	SPL	PL	360* 18	930	90	0.60			D	0.30					LFLG
40		TCB	M 22* 115			0.20					G	0.20			LFLG
1	FILL	PL	360* 4.5	465	90	0.30	M	0.30							LFLG
2	SPL	PL	1650* 9	480		3.17			D	1.58					WEB
102		TCB	M 22* 65			0.52					G	0.52			WEB
11	ROD	RB	16 φ	600		0.33	A								
28	HANG	PL	100* 9	120		0.67	A	0.67							TURI
1	UFLG	PL	310* 12	495	90	0.28	A	0.15					J	0.14	CRS
1	WEB	PL	1368* 9	445	99	1.21	A	1.21							CRS
1	LFLG	PL	310* 12	495	90	0.28	A	0.29							CRS
1	STF	PL	151* 12	120		0.04	A	0.04							
1	STF	PL	245* 12	120		0.06	A	0.06							
1	UFLG	PL	310* 12	495	90	0.28	A	0.15					J	0.14	CRS
1	WEB	PL	1369* 9	445	99	1.21	A	1.21							CRS
1	LFLG	PL	310* 12	495	90	0.28	A	0.29							CRS
1	STF	PL	156* 12	120		0.04	A	0.04							
1	STF	PL	240* 12	120		0.06	A	0.06							
			BLOCK- 2				A	64.05	D	2.38	F	0.28	G	0.75	
							J	4.61	M	0.54					

塗装計算書　　（単位：mm,㎡）

3号橋　主桁　G- 2　BLOCK- 3

員数	部材名	材種	断 面	長 さ	ﾈｯﾄ	全面積	塗装面積								備 考
1	UFLG	PL	370* 27	9337	99	6.84	A	3.92					J	3.42	
1	WEB	PL	1774* 9	9313		33.04	A	33.04							
1	LFLG	PL	370* 30	9278		6.87	A	7.42							
3	VSTF	PL	110* 9	1738		1.15	A	1.15							
2	VSTF	PL	120* 12	1773		0.85	A	0.85							
2	VSTF	PL	110* 9	1738		0.76	A	0.76							
2	VSTF	PL	160* 16	1773		1.13	A	1.13							
2	VSTF	PL	130* 14	1773		0.92	A	0.92							JYK
1	BASE	PL	250* 22	250		0.13	A	0.13							JYK
1	HSTF	PL	100* 9	326		0.07	A	0.07							
2	HSTF	PL	100* 9	1171		0.47	A	0.47							
1	HSTF	PL	100* 9	1170		0.23	A	0.23							
1	HSTF	PL	100* 9	1057		0.21	A	0.21							
2	HSTF	PL	100* 9	1056		0.42	A	0.42							
1	HSTF	PL	100* 9	1055		0.21	A	0.21							
9	ROD	RB	16 φ	600		0.27	A								
1	SOLE	PL	290* 36	430		0.25	A	0.05							
24	HANG	PL	100* 9	120		0.58	A	0.58							TURI
4	HKYOW	PL	100* 10	900	96	0.69	A	0.69							
						BLOCK- 3	A	52.25	J	3.42					
						G- 2	A	168.50	D	4.76	F	0.56	G	1.50	
							J	11.62	M	1.08					

塗装計算書　　（単位：mm,㎡）

3号橋　主桁　G-3　BLOCK-　1

員数	部材名	材種	断 面	長 さ	ﾈｯﾄ	全面積	塗装面積								備 考
1	UFLG	PL	370* 23	9330	99	6.84	A	3.84					J	3.42	
1	WEB	PL	1777* 9	9311		33.09	A	33.09							
1	LFLG	PL	370* 25	9271		6.86	A	7.32							
2	VSTF	PL	160* 16	1777		1.14	A	1.14							
2	VSTF	PL	110* 9	1742		0.77	A	0.77							
2	VSTF	PL	120* 12	1777		0.85	A	0.85							
3	VSTF	PL	110* 9	1742		1.15	A	1.15							
2	VSTF	PL	130* 14	1777		0.92	A	0.92							JYK
1	BASE	PL	250* 22	250		0.13	A	0.13							JYK
1	HSTF	PL	100* 9	1055		0.21	A	0.21							
2	HSTF	PL	100* 9	1056		0.42	A	0.42							
1	HSTF	PL	100* 9	1057		0.21	A	0.21							
1	HSTF	PL	100* 9	1170		0.23	A	0.23							
2	HSTF	PL	100* 9	1171		0.47	A	0.47							
1	HSTF	PL	100* 9	326		0.07	A	0.07							
1	SPL	PL	360* 12	630		0.45							F	0.23	UFLG
2	SPL	PL	155* 13	630		0.39			D	0.20					UFLG
32		TCB	M 22* 85			0.16					G	0.03	J	0.13	UFLG
2	FILL	PL	155* 2.3	315		0.20	M	0.20							UFLG
2	SPL	PL	155* 18	930	89	0.51			D	0.26					LFLG
1	SPL	PL	360* 15	930	90	0.60			D	0.30					LFLG
40		TCB	M 22* 95			0.20					G	0.20			LFLG
2	SPL	PL	1651* 9	480		3.17			D	1.58					WEB
102		TCB	M 22* 65			0.52					G	0.52			WEB
9	ROD	RB	16 φ	600		0.27	A								
1	SOLE	PL	290* 34	350		0.20	A	0.04							
24	HANG	PL	100* 9	120		0.58	A	0.58							TURI
4	HKYOW	PL	100* 10	900	96	0.69	A	0.69							
			BLOCK- 1				A	52.13	D	2.34	F	0.23	G	0.75	
							J	3.55	M	0.20					

塗装計算書　　（単位：mm,㎡）

3号橋　主桁　G- 3　BLOCK-　2

員数	部材名	材種	断 面	長 さ	ﾈｯﾄ	全面積	塗装面積								備 考
1	UFLG	PL	370*　25	11253		8.33	A	4.73					J	4.16	
1	WEB	PL	1775*　9	11295		40.10	A	40.10							
1	LFLG	PL	370*　25	11253		8.33	A	8.89							
2	VSTF	PL	120*　12	1775		0.85	A	0.85							
6	VSTF	PL	110*　9	1740		2.30	A	2.30							
2	VSTF	PL	120*　12	1775		0.85	A	0.85							
1	HSTF	PL	100*　9	324		0.06	A	0.06							
1	HSTF	PL	100*　9	1170		0.23	A	0.23							
6	HSTF	PL	100*　9	1171		1.41	A	1.41							
1	HSTF	PL	100*　9	1170		0.23	A	0.23							
1	HSTF	PL	100*　9	324		0.06	A	0.06							
1	SPL	PL	360*　12	630		0.45							F	0.23	UFLG
2	SPL	PL	155*　13	630		0.39			D	0.20					UFLG
32		TCB	M 22*　85			0.16					G	0.03	J	0.13	UFLG
2	FILL	PL	155*　2.3	315		0.20	M	0.20							UFLG
2	SPL	PL	155*　18	930	89	0.51			D	0.26					LFLG
1	SPL	PL	360*　15	930	90	0.60			D	0.30					LFLG
40		TCB	M 22*　95			0.20					G	0.20			LFLG
2	SPL	PL	1651*　9	480		3.17			D	1.58					WEB
102		TCB	M 22*　65			0.52					G	0.52			WEB
11	ROD	RB	16 φ	600		0.33	A								
28	HANG	PL	100*　9	120		0.67	A	0.67							TURI
1	UFLG	PL	310*　12	495	90	0.28	A	0.15					J	0.14	CRS
1	WEB	PL	1369*　9	445	99	1.21	A	1.21							CRS
1	LFLG	PL	310*　12	495	90	0.28	A	0.29							CRS
1	STF	PL	161*　12	120		0.04	A	0.04							
1	STF	PL	245*　12	120		0.06	A	0.06							
1	UFLG	PL	310*　12	495	90	0.28	A	0.15					J	0.14	CRS
1	WEB	PL	1370*　9	445	99	1.21	A	1.21							CRS
1	LFLG	PL	310*　12	495	90	0.28	A	0.29							CRS
1	STF	PL	166*　12	120		0.04	A	0.04							
1	STF	PL	240*　12	120		0.06	A	0.06							
			BLOCK-　2				A	63.88	D	2.34	F	0.23	G	0.75	
							J	4.57	M	0.20					

塗装計算書　　（単位：mm,㎡）

3号橋　主桁　G- 3　BLOCK- 3

員数	部材名	材種	断 面	長 さ	ﾈｯﾄ	全面積	塗装面積								備 考
1	UFLG	PL	370* 23	9338	99	6.84	A	3.85					J	3.42	
1	WEB	PL	1778* 9	9319	99	32.81	A	32.81							
1	LFLG	PL	370* 25	9278		6.87	A	7.33							
3	VSTF	PL	110* 9	1742		1.15	A	1.15							
2	VSTF	PL	120* 12	1777		0.85	A	0.85							
2	VSTF	PL	110* 9	1742		0.77	A	0.77							
2	VSTF	PL	160* 16	1777		1.14	A	1.14							
2	VSTF	PL	130* 14	1777		0.92	A	0.92							JYK
1	BASE	PL	250* 22	250		0.13	A	0.13							JYK
1	HSTF	PL	100* 9	326		0.07	A	0.07							
2	HSTF	PL	100* 9	1171		0.47	A	0.47							
1	HSTF	PL	100* 9	1170		0.23	A	0.23							
1	HSTF	PL	100* 9	1057		0.21	A	0.21							
2	HSTF	PL	100* 9	1056		0.42	A	0.42							
1	HSTF	PL	100* 9	1055		0.21	A	0.21							
9	ROD	RB	16 φ	600		0.27	A								
1	SOLE	PL	290* 36	430		0.25	A	0.05							
24	HANG	PL	100* 9	120		0.58	A	0.58							TURI
4	HKYOW	PL	100* 10	900	96	0.69	A	0.69							
						BLOCK- 3	A	51.88	J	3.42					
						G- 3	A	167.89	D	4.68	F	0.46	G	1.50	
							J	11.54	M	0.40					

塗装計算書　　（単位：mm,㎡）

3号橋　主桁　G-4　BLOCK-　1

員数	部材名	材種	断 面	長 さ	ﾈｯﾄ	全面積	塗装面積								備 考
1	UFLG	PL	370* 27	9330	99	6.84	A	3.92					J	3.42	
1	WEB	PL	1776* 9	9315	99	32.76	A	32.76							
1	LFLG	PL	370* 29	9271		6.86	A	7.40							
2	VSTF	PL	160* 16	1773		1.13	A	1.13							
2	VSTF	PL	110* 9	1738		0.76	A	0.76							
2	VSTF	PL	120* 12	1773		0.85	A	0.85							
3	VSTF	PL	110* 9	1738		1.15	A	1.15							
2	VSTF	PL	130* 14	1773		0.92	A	0.92							JYK
1	BASE	PL	250* 22	250		0.13	A	0.13							JYK
1	HSTF	PL	100* 9	1055		0.21	A	0.21							
2	HSTF	PL	100* 9	1056		0.42	A	0.42							
1	HSTF	PL	100* 9	1057		0.21	A	0.21							
1	HSTF	PL	100* 9	1170		0.23	A	0.23							
2	HSTF	PL	100* 9	1171		0.47	A	0.47							
1	HSTF	PL	100* 9	326		0.07	A	0.07							
1	SPL	PL	360* 14	780		0.56							F	0.28	UFLG
2	SPL	PL	155* 16	780		0.48			D	0.24					UFLG
40		TCB	M 22* 100			0.20					G	0.03	J	0.17	UFLG
2	FILL	PL	155* 6	390		0.24	M	0.24							UFLG
2	SPL	PL	155* 22	930	89	0.51			D	0.26					LFLG
1	SPL	PL	360* 18	930	90	0.60			D	0.30					LFLG
40		TCB	M 22* 110			0.20					G	0.20			LFLG
1	FILL	PL	360* 4.5	465	90	0.30	M	0.30							LFLG
2	SPL	PL	1652* 9	480		3.17			D	1.59					WEB
102		TCB	M 22* 65			0.52					G	0.52			WEB
9	ROD	RB	16 φ	600		0.27	A								
1	SOLE	PL	290* 34	350		0.20	A	0.04							
24	HANG	PL	100* 9	120		0.58	A	0.58							TURI
4	HKYOW	PL	100* 10	900	96	0.69	A	0.69							
				BLOCK- 1			A	51.94	D	2.39	F	0.28	G	0.75	
							J	3.59	M	0.54					

塗装計算書　　（単位：mm,㎡）

3号橋　主桁　G-4　BLOCK-　2

員数	部材名	材種	断 面	長 さ	ﾈｯﾄ	全面積	塗装面積								備 考
1	UFLG	PL	370* 33	11254		8.33	A	4.91					J	4.16	
1	WEB	PL	1767* 9	11300		39.93	A	39.93							
1	LFLG	PL	370* 33	11254		8.33	A	9.07							
2	VSTF	PL	120* 12	1767		0.85	A	0.85							
6	VSTF	PL	110* 9	1732		2.29	A	2.29							
2	VSTF	PL	120* 12	1767		0.85	A	0.85							
1	HSTF	PL	100* 9	324		0.06	A	0.06							
1	HSTF	PL	100* 9	1170		0.23	A	0.23							
6	HSTF	PL	100* 9	1171		1.41	A	1.41							
1	HSTF	PL	100* 9	1170		0.23	A	0.23							
1	HSTF	PL	100* 9	324		0.06	A	0.06							
1	SPL	PL	360* 14	780		0.56							F	0.28	UFLG
2	SPL	PL	155* 16	780		0.48			D	0.24					UFLG
40		TCB	M 22* 100			0.20					G	0.03	J	0.17	UFLG
2	FILL	PL	155* 6	390		0.24	M	0.24							UFLG
2	SPL	PL	155* 22	930	89	0.51			D	0.26					LFLG
1	SPL	PL	360* 18	930	90	0.60			D	0.30					LFLG
40		TCB	M 22* 110			0.20					G	0.20			LFLG
1	FILL	PL	360* 4.5	465	90	0.30	M	0.30							LFLG
2	SPL	PL	1652* 9	480		3.17			D	1.59					WEB
102		TCB	M 22* 65			0.52					G	0.52			WEB
11	ROD	RB	16 φ	600		0.33	A								
28	HANG	PL	100* 9	120		0.67	A	0.67							TURI
1	UFLG	PL	310* 12	495	90	0.28	A	0.15					J	0.14	CRS
1	WEB	PL	1370* 9	445	99	1.21	A	1.21							CRS
1	LFLG	PL	310* 12	495	90	0.28	A	0.29							CRS
1	STF	PL	153* 12	120		0.04	A	0.04							
1	STF	PL	245* 12	120		0.06	A	0.06							
1	UFLG	PL	310* 12	495	90	0.28	A	0.15					J	0.14	CRS
1	WEB	PL	1371* 9	445	99	1.21	A	1.21							CRS
1	LFLG	PL	310* 12	495	90	0.28	A	0.29							CRS
1	STF	PL	159* 12	120		0.04	A	0.04							
1	STF	PL	240* 12	120		0.06	A	0.06							
			BLOCK- 2				A	64.06	D	2.39	F	0.28	G	0.75	
							J	4.61	M	0.54					

塗装計算書　　（単位：mm,㎡）

3号橋　主桁　G- 4　BLOCK- 3

員数	部材名	材種	断 面	長 さ	ﾈｯﾄ	全面積	塗装面積								備 考
1	UFLG	PL	370* 27	9338	99	6.84	A	3.92					J	3.42	
1	WEB	PL	1774* 9	9324	99	32.75	A	32.75							
1	LFLG	PL	370* 29	9279		6.87	A	7.40							
3	VSTF	PL	110* 9	1738		1.15	A	1.15							
2	VSTF	PL	120* 12	1773		0.85	A	0.85							
2	VSTF	PL	110* 9	1738		0.76	A	0.76							
2	VSTF	PL	160* 16	1773		1.13	A	1.13							
2	VSTF	PL	130* 14	1773		0.92	A	0.92							JYK
1	BASE	PL	250* 22	250		0.13	A	0.13							JYK
1	HSTF	PL	100* 9	326		0.07	A	0.07							
2	HSTF	PL	100* 9	1171		0.47	A	0.47							
1	HSTF	PL	100* 9	1170		0.23	A	0.23							
1	HSTF	PL	100* 9	1057		0.21	A	0.21							
2	HSTF	PL	100* 9	1056		0.42	A	0.42							
1	HSTF	PL	100* 9	1055		0.21	A	0.21							
9	ROD	RB	16 φ	600		0.27	A								
1	SOLE	PL	290* 36	430		0.25	A	0.05							
24	HANG	PL	100* 9	120		0.58	A	0.58							TURI
4	HKYOW	PL	100* 10	900	96	0.69	A	0.69							
			BLOCK- 3				A	51.94	J	3.42					
			G- 4				A	167.94	D	4.78	F	0.56	G	1.50	
							J	11.62	M	1.08					

塗装計算書　　（単位：mm,㎡）

3号橋　主桁　G- 5　BLOCK-　1

員数	部材名	材種	断 面	長 さ	ﾈｯﾄ	全面積	塗装面積								備 考
1	UFLG	PL	420* 29	9339	99	7.77	A	4.42					J	3.88	
1	WEB	PL	1779* 9	9317	99	32.82	A	32.82							
1	LFLG	PL	420* 30	9271		7.79	A	8.34							
2	VSTF	PL	160* 16	1771		1.13	A	1.13							
2	VSTF	PL	110* 9	1736		0.76	A	0.76							
1	VSTF	PL	120* 12	1771		0.43	A	0.43							
3	VSTF	PL	110* 9	1736		1.15	A	1.15							
2	VSTF	PL	130* 14	1771		0.92	A	0.92							JYK
1	BASE	PL	250* 22	250		0.13	A	0.13							JYK
1	HSTF	PL	100* 9	1055		0.21	A	0.21							
2	HSTF	PL	100* 9	1056		0.42	A	0.42							
1	HSTF	PL	100* 9	1057		0.21	A	0.21							
1	HSTF	PL	100* 9	1170		0.23	A	0.23							
2	HSTF	PL	100* 9	1171		0.47	A	0.47							
1	HSTF	PL	100* 9	326		0.07	A	0.07							
1	SPL	PL	410* 15	930		0.76							F	0.38	UFLG
2	SPL	PL	180* 17	930		0.67			D	0.33					UFLG
48		TCB	M 22* 105			0.24					G	0.04	J	0.20	UFLG
2	FILL	PL	180* 7	465		0.33	M	0.33							UFLG
2	SPL	PL	180* 21	1080	89	0.69			D	0.35					LFLG
1	SPL	PL	410* 18	1080	90	0.80			D	0.40					LFLG
48		TCB	M 22* 110			0.24					G	0.24			LFLG
1	FILL	PL	410* 6	540	90	0.40	M	0.40							LFLG
2	SPL	PL	1654* 9	480		3.18			D	1.59					WEB
102		TCB	M 22* 65			0.52					G	0.52			WEB
9	ROD	RB	16 φ	600		0.27	A								
1	SOLE	PL	290* 34	350		0.20	A	0.04							
6	HANG	PL	100* 9	270		0.32	A	0.32							TURI
18	HANG	PL	100* 9	120		0.43	A	0.43							TURI
4	HKYOW	PL	100* 10	900	96	0.69	A	0.69							
			BLOCK- 1				A	53.19	D	2.67	F	0.38	G	0.80	
							J	4.08	M	0.73					

塗装計算書　　（単位：mm,㎡）

3号橋　主桁　G- 5　BLOCK- 2

員数	部材名	材種	断 面	長 さ	ﾈｯﾄ	全面積	塗装面積								備 考
1	UFLG	PL	420* 36	11255		9.45	A	5.54					J	4.73	
1	WEB	PL	1763* 9	11305		39.86	A	39.86							
1	LFLG	PL	420* 36	11255		9.45	A	10.26							
1	VSTF	PL	120* 12	1764		0.42	A	0.42							
3	VSTF	PL	110* 9	1729		1.14	A	1.14							
1	VSTF	PL	120* 12	1764		0.42	A	0.42							
3	VSTF	PL	110* 9	1729		1.14	A	1.14							
1	VSTF	PL	120* 12	1764		0.42	A	0.42							
1	HSTF	PL	100* 9	324		0.06	A	0.06							
1	HSTF	PL	100* 9	1170		0.23	A	0.23							
2	HSTF	PL	100* 9	1171		0.47	A	0.47							
1	HSTF	PL	100* 9	1159		0.23	A	0.23							
1	HSTF	PL	100* 9	1180		0.24	A	0.24							
2	HSTF	PL	100* 9	1171		0.47	A	0.47							
1	HSTF	PL	100* 9	1170		0.23	A	0.23							
1	HSTF	PL	100* 9	324		0.06	A	0.06							
1	SPL	PL	410* 15	930		0.76							F	0.38	UFLG
2	SPL	PL	180* 17	930		0.67			D	0.33					UFLG
48		TCB	M 22* 105			0.24					G	0.04	J	0.20	UFLG
2	FILL	PL	180* 7	465		0.33	M	0.33							UFLG
2	SPL	PL	180* 21	1080	89	0.69			D	0.35					LFLG
1	SPL	PL	410* 18	1080	90	0.80			D	0.40					LFLG
48		TCB	M 22* 110			0.24					G	0.24			LFLG
1	FILL	PL	410* 6	540	90	0.40	M	0.40							LFLG
2	SPL	PL	1654* 9	480		3.18			D	1.59					WEB
102		TCB	M 22* 65			0.52					G	0.52			WEB
11	ROD	RB	16 φ	600		0.33	A								
7	HANG	PL	100* 9	270		0.38	A	0.38							TURI
21	HANG	PL	100* 9	120		0.50	A	0.50							TURI
				BLOCK- 2			A	62.07	D	2.67	F	0.38	G	0.80	
							J	4.93	M	0.73					

塗装計算書　　（単位：mm,㎡）

3号橋　主桁　G- 5　BLOCK- 3

員数	部材名	材種	断 面	長 さ	ﾈｯﾄ	全面積	塗装面積								備 考
1	UFLG	PL	420* 29	9347	99	7.77	A	4.42					J	3.89	
1	WEB	PL	1772* 9	9329	99	32.73	A	32.73							
1	LFLG	PL	420* 30	9280		7.80	A	8.35							
3	VSTF	PL	110* 9	1736		1.15	A	1.15							
1	VSTF	PL	120* 12	1771		0.43	A	0.43							
2	VSTF	PL	110* 9	1736		0.76	A	0.76							
2	VSTF	PL	160* 16	1771		1.13	A	1.13							
2	VSTF	PL	130* 14	1771		0.92	A	0.92							JYK
1	BASE	PL	250* 22	250		0.13	A	0.13							JYK
1	HSTF	PL	100* 9	326		0.07	A	0.07							
2	HSTF	PL	100* 9	1171		0.47	A	0.47							
1	HSTF	PL	100* 9	1170		0.23	A	0.23							
1	HSTF	PL	100* 9	1057		0.21	A	0.21							
2	HSTF	PL	100* 9	1056		0.42	A	0.42							
1	HSTF	PL	100* 9	1055		0.21	A	0.21							
9	ROD	RB	16 φ	600		0.27	A								
1	SOLE	PL	290* 36	430		0.25	A	0.05							
6	HANG	PL	100* 9	270		0.32	A	0.32							TURI
18	HANG	PL	100* 9	120		0.43	A	0.43							TURI
4	HKYOW	PL	100* 10	900	96	0.69	A	0.69							
			BLOCK- 3				A	53.12	J	3.89					
			G- 5				A	168.38	D	5.34	F	0.76	G	1.60	
							J	12.90	M	1.46					
			主桁				A	841.64	D	25.20	F	3.22	G	7.80	
							J	60.65	M	5.72					

塗装計算書　　（単位：mm,㎡）

3号橋　横桁　中間横桁　FI-1

員数	部材名	材種	断 面	長 さ	ﾈｯﾄ	全面積	塗装面積								備 考
1	UFLG	PL	310* 12	2133		1.32	A	1.37							
1	WEB	PL	1349* 9	2289	85	5.25	A	5.25							
1	LFLG	PL	310* 12	2133		1.32	A	1.37							
2	VSTF	PL	100* 9	1350		0.54	A	0.54							
2		PL	90* 9	540		0.19	A	0.19							
12		TCB	M 22* 60			0.06					G	0.06			WEB
1	SPL	PL	300* 9	430		0.26							F	0.13	UFLG
2	SPL	PL	120* 9	430		0.21			D	0.10					UFLG
12		TCB	M 22* 65			0.06					G	0.06			UFLG
2	SPL	PL	120* 9	430		0.21			D	0.10					LFLG
1	SPL	PL	300* 9	430		0.26			D	0.13					LFLG
12		TCB	M 22* 65			0.06					G	0.06			LFLG
2	SPL	PL	1248* 9	320		1.60			D	0.80					WEB
48		TCB	M 22* 65			0.24					G	0.24			WEB
				FI-1			A	8.72	D	1.13	F	0.13	G	0.42	

3号橋　横桁　中間横桁　FI-2

員数	部材名	材種	断 面	長 さ	ﾈｯﾄ	全面積	塗装面積								備 考
1	UFLG	PL	310* 12	1822		1.13	A	1.17							
1	WEB	PL	1349* 9	1880	85	4.31	A	4.31							
1	LFLG	PL	310* 12	1822		1.13	A	1.17							
2	VSTF	PL	100* 9	1350		0.54	A	0.54							
2		PL	90* 9	540		0.19	A	0.19							
2	SPL	PL	300* 9	430		0.52			D	0.26					UFLG
4	SPL	PL	120* 9	430		0.41									UFLG
24		TCB	M 22* 65			0.12					G	0.12			UFLG
4	SPL	PL	120* 9	430		0.41			D	0.21					LFLG
2	SPL	PL	300* 9	430		0.52			D	0.26					LFLG
24		TCB	M 22* 65			0.12					G	0.12			LFLG
4	SPL	PL	1249* 9	320		3.20			D	1.60					WEB
96		TCB	M 22* 65			0.49					G	0.49			WEB
				FI-2			A	7.38	D	2.33	G	0.73			

塗装計算書　　（単位：mm,㎡）

3号橋　横桁　中間横桁　FI-3

員数	部材名	材種	断 面	長 さ	ﾈｯﾄ	全面積	塗装面積								備 考
1	UFLG	PL	310* 12	1822		1.13	A	1.17							
1	WEB	PL	1349* 9	1882	85	4.32	A	4.32							
1	LFLG	PL	310* 12	1822		1.13	A	1.17							
2	VSTF	PL	100* 9	1350		0.54	A	0.54							
2		PL	90* 9	540		0.19	A	0.19							
2	SPL	PL	300* 9	430		0.52			D	0.26					UFLG
4	SPL	PL	120* 9	430		0.41									UFLG
24		TCB	M 22* 65			0.12					G	0.12			UFLG
4	SPL	PL	120* 9	430		0.41			D	0.21					LFLG
2	SPL	PL	300* 9	430		0.52			D	0.26					LFLG
24		TCB	M 22* 65			0.12					G	0.12			LFLG
4	SPL	PL	1249* 9	320		3.20			D	1.60					WEB
96		TCB	M 22* 65			0.49					G	0.49			WEB
				FI-3			A	7.39	D	2.33	G	0.73			

3号橋　横桁　中間横桁　FI-4

員数	部材名	材種	断 面	長 さ	ﾈｯﾄ	全面積	塗装面積								備 考
1	UFLG	PL	310* 12	2133		1.32	A	1.37							
1	WEB	PL	1349* 9	2295	85	5.26	A	5.26							
1	LFLG	PL	310* 12	2133		1.32	A	1.37							
2	VSTF	PL	100* 9	1350		0.54	A	0.54							
2		PL	90* 9	540		0.19	A	0.19							
1	SPL	PL	300* 9	430		0.26							F	0.13	UFLG
2	SPL	PL	120* 9	430		0.21			D	0.10					UFLG
12		TCB	M 22* 65			0.06					G	0.06			UFLG
2	SPL	PL	120* 9	430		0.21			D	0.10					LFLG
1	SPL	PL	300* 9	430		0.26			D	0.13					LFLG
12		TCB	M 22* 65			0.06					G	0.06			LFLG
2	SPL	PL	1250* 9	320		1.60			D	0.80					WEB
48		TCB	M 22* 65			0.24					G	0.24			WEB
13		TCB	M 22* 60			0.07					G	0.07			WEB
				FI-4			A	8.73	D	1.13	F	0.13	G	0.43	
				中間横桁			A	32.22	D	6.92	F	0.26	G	2.31	
				横桁			A	32.22	D	6.92	F	0.26	G	2.31	

塗装計算書　　（単位：mm,㎡）

3号橋　対傾構　端対傾構　SE-1

員数	部材名	材種	断 面	長 さ	ﾈｯﾄ	全面積	塗装面積								備 考
1		CH	300* 90* 9* 13	2385	99	2.16	A	1.95					J	0.21	
1		CT	95* 152* 8* 8	2365		1.15	A	1.15							
1		L	130* 130* 12	1420		0.72	A	0.72							
1		L	130* 130* 12	1500		0.76	A	0.76							
1	GUSS	PL	400* 9	415	82	0.27	A	0.20							
1	GUSS	PL	400* 9	435	80	0.28	A	0.21							
1	GUSS	PL	340* 9	355	92	0.22	A	0.17							
1	GUSS	PL	335* 9	345	96	0.22	A	0.17							
1	GUSS	PL	410* 9	530	99	0.43	A	0.32							
3	ROD	RB	16 φ	600		0.09	A								
16		TCB	M 22* 60			0.08					G	0.08			
				SE-1			A	5.65	G	0.08	J	0.21			
				2@ SE-1			A	11.30	G	0.16	J	0.42			

3号橋　対傾構　端対傾構　SE-2

員数	部材名	材種	断 面	長 さ	ﾈｯﾄ	全面積	塗装面積								備 考
1		CH	300* 90* 9* 13	2385	99	2.16	A	1.95					J	0.21	
1		CT	95* 152* 8* 8	2365		1.15	A	1.15							
1		L	130* 130* 12	1420		0.72	A	0.72							
1		L	130* 130* 12	1500		0.76	A	0.76							
1	GUSS	PL	400* 9	415	82	0.27	A	0.20							
1	GUSS	PL	400* 9	435	79	0.27	A	0.21							
1	GUSS	PL	340* 9	355	92	0.22	A	0.17							
1	GUSS	PL	335* 9	345	96	0.22	A	0.17							
1	GUSS	PL	410* 9	530	99	0.43	A	0.32							
3	ROD	RB	16 φ	600		0.09	A								
16		TCB	M 22* 60			0.08					G	0.08			
				SE-2			A	5.65	G	0.08	J	0.21			
				2@ SE-2			A	11.30	G	0.16	J	0.42			

塗装計算書　　（単位：mm,㎡）

3号橋　対傾構　端対傾構　SE-3

員数	部材名	材種	断 面	長 さ	ﾈｯﾄ	全面積	塗装面積								備 考
1		CH	300* 90* 9* 13	2365		2.16	A	1.95					J	0.21	
1		CT	95* 152* 8* 8	2365		1.15	A	1.15							
1		L	130* 130* 12	1440		0.74	A	0.74							
1		L	130* 130* 12	1480		0.76	A	0.76							
1	GUSS	PL	405* 9	415	82	0.28	A	0.21							
1	GUSS	PL	405* 9	425	81	0.28	A	0.21							
1	GUSS	PL	340* 9	345	95	0.22	A	0.17							
1	GUSS	PL	335* 9	340	97	0.22	A	0.17							
1	GUSS	PL	405* 9	525		0.43	A	0.32							
3	ROD	RB	16 φ	600		0.09	A								
16		TCB	M 22* 60			0.08					G	0.08			
				SE-3			A	5.68	G	0.08	J	0.21			

3号橋　対傾構　端対傾構　SE-4

員数	部材名	材種	断 面	長 さ	ﾈｯﾄ	全面積	塗装面積								備 考
1		CH	300* 90* 9* 13	2365		2.16	A	1.95					J	0.21	
1		CT	95* 152* 8* 8	2365		1.15	A	1.15							
1		L	130* 130* 12	1440		0.74	A	0.74							
1		L	130* 130* 12	1480		0.76	A	0.76							
1	GUSS	PL	405* 9	415	82	0.28	A	0.21							
1	GUSS	PL	405* 9	425	81	0.28	A	0.21							
1	GUSS	PL	340* 9	345	95	0.22	A	0.17							
1	GUSS	PL	340* 9	340	97	0.22	A	0.17							
1	GUSS	PL	405* 9	525	99	0.42	A	0.32							
3	ROD	RB	16 φ	600		0.09	A								
16		TCB	M 22* 60			0.08					G	0.08			
				SE-4			A	5.68	G	0.08	J	0.21			

塗装計算書　　（単位：mm,㎡）

3号橋　対傾構　端対傾構　SE-5

員数	部材名	材種	断 面	長 さ	ﾈｯﾄ	全面積	塗装面積								備 考
1		CH	300* 90* 9* 13	2375		2.16	A	1.95					J	0.21	
1		CT	95* 152* 8* 8	2365		1.15	A	1.15							
1		L	130* 130* 12	1435		0.74	A	0.74							
1		L	130* 130* 12	1480		0.76	A	0.76							
1	GUSS	PL	400* 9	415	82	0.27	A	0.20							
1	GUSS	PL	400* 9	425	80	0.27	A	0.20							
1	GUSS	PL	340* 9	345	95	0.22	A	0.17							
1	GUSS	PL	340* 9	340	97	0.22	A	0.17							
1	GUSS	PL	410* 9	530	99	0.43	A	0.32							
3	ROD	RB	16 φ	600		0.09	A								
16		TCB	M 22* 60			0.08					G	0.08			
				SE-5			A	5.66	G	0.08	J	0.21			

3号橋　対傾構　端対傾構　SE-6

員数	部材名	材種	断 面	長 さ	ﾈｯﾄ	全面積	塗装面積								備 考
1		CH	300* 90* 9* 13	2375		2.16	A	1.95					J	0.21	
1		CT	95* 152* 8* 8	2365		1.15	A	1.15							
1		L	130* 130* 12	1435		0.74	A	0.74							
1		L	130* 130* 12	1480		0.76	A	0.76							
1	GUSS	PL	400* 9	415	83	0.28	A	0.21							
1	GUSS	PL	400* 9	425	80	0.27	A	0.20							
1	GUSS	PL	340* 9	345	96	0.23	A	0.17							
1	GUSS	PL	340* 9	340	97	0.22	A	0.17							
1	GUSS	PL	410* 9	530	99	0.43	A	0.32							
3	ROD	RB	16 φ	600		0.09	A								
16		TCB	M 22* 60			0.08					G	0.08			
				SE-6			A	5.67	G	0.08	J	0.21			
				端対傾構			A	45.29	G	0.64	J	1.68			

塗装計算書　　（単位：mm,㎡）

3号橋　対傾構　中間対傾構　SI-1

員数	部材名	材種	断 面	長 さ	ﾈｯﾄ	全面積	塗装面積								備 考
2		L	130* 130* 9	2445		2.51	A	2.51							
1		L	90* 90* 10	1505		0.52	A	0.52							
1		L	90* 90* 10	1425		0.50	A	0.50							
1	GUSS	PL	300* 9	305	93	0.17	A	0.13							
1	GUSS	PL	300* 9	315	94	0.18	A	0.13							
1	GUSS	PL	235* 9	310	76	0.11	A	0.08							
1	GUSS	PL	235* 9	300	78	0.11	A	0.08							
1	GUSS	PL	290* 9	515	99	0.30	A	0.22							
12		TCB	M 22* 60			0.06					G	0.06			
				SI-1			A	4.17	G	0.06					

3号橋　対傾構　中間対傾構　SI-2

員数	部材名	材種	断 面	長 さ	ﾈｯﾄ	全面積	塗装面積								備 考
2		L	130* 130* 9	2445		2.51	A	2.51							
1		L	90* 90* 10	1505		0.52	A	0.52							
1		L	90* 90* 10	1425		0.50	A	0.50							
1	GUSS	PL	300* 9	305	93	0.17	A	0.13							
1	GUSS	PL	300* 9	315	94	0.18	A	0.13							
1	GUSS	PL	235* 9	315	75	0.11	A	0.08							
1	GUSS	PL	235* 9	300	78	0.11	A	0.08							
1	GUSS	PL	290* 9	510	99	0.29	A	0.22							
12		TCB	M 22* 60			0.06					G	0.06			
				SI-2			A	4.17	G	0.06					

3号橋　対傾構　中間対傾構　SI-3

員数	部材名	材種	断 面	長 さ	ﾈｯﾄ	全面積	塗装面積								備 考
2		L	130* 130* 9	2445		2.51	A	2.51							
1		L	90* 90* 10	1505		0.52	A	0.52							
1		L	90* 90* 10	1425		0.50	A	0.50							
1	GUSS	PL	300* 9	305	93	0.17	A	0.13							
1	GUSS	PL	300* 9	315	91	0.17	A	0.13							
1	GUSS	PL	235* 9	315	75	0.11	A	0.08							
1	GUSS	PL	235* 9	300	78	0.11	A	0.08							
1	GUSS	PL	290* 9	510	98	0.29	A	0.22							
12		TCB	M 22* 60			0.06					G	0.06			
				SI-3			A	4.17	G	0.06					

塗装計算書　　（単位：mm,㎡）

3号橋　対傾構　中間対傾構　SI-4

員数	部材名	材種	断 面	長 さ	ﾈｯﾄ	全面積	塗装面積									備 考
2		L	130* 130* 9	2445		2.51	A	2.51								
1		L	90* 90* 10	1505		0.52	A	0.52								
1		L	90* 90* 10	1425		0.50	A	0.50								
1	GUSS	PL	300* 9	305	96	0.18	A	0.13								
1	GUSS	PL	300* 9	315	91	0.17	A	0.13								
1	GUSS	PL	235* 9	315	75	0.11	A	0.08								
1	GUSS	PL	235* 9	300	78	0.11	A	0.08								
1	GUSS	PL	290* 9	510	98	0.29	A	0.22								
12		TCB	M 22* 60			0.06					G	0.06				
				SI-4			A	4.17	G	0.06						

3号橋　対傾構　中間対傾構　SI-5

員数	部材名	材種	断 面	長 さ	ﾈｯﾄ	全面積	塗装面積									備 考
2		L	130* 130* 9	2445		2.51	A	2.51								
1		L	90* 90* 10	1500		0.52	A	0.52								
1		L	90* 90* 10	1430		0.50	A	0.50								
1	GUSS	PL	300* 9	305	93	0.17	A	0.13								
1	GUSS	PL	300* 9	315	94	0.18	A	0.13								
1	GUSS	PL	235* 9	310	76	0.11	A	0.08								
1	GUSS	PL	235* 9	295	79	0.11	A	0.08								
1	GUSS	PL	290* 9	510	99	0.29	A	0.22								
12		TCB	M 22* 60			0.06					G	0.06				
				SI-5			A	4.17	G	0.06						

3号橋　対傾構　中間対傾構　SI-6

員数	部材名	材種	断 面	長 さ	ﾈｯﾄ	全面積	塗装面積									備 考
2		L	130* 130* 9	2445		2.51	A	2.51								
1		L	90* 90* 10	1500		0.52	A	0.52								
1		L	90* 90* 10	1430		0.50	A	0.50								
1	GUSS	PL	300* 9	305	93	0.17	A	0.13								
1	GUSS	PL	300* 9	315	94	0.18	A	0.13								
1	GUSS	PL	235* 9	310	76	0.11	A	0.08								
1	GUSS	PL	235* 9	295	79	0.11	A	0.08								
1	GUSS	PL	290* 9	510	98	0.29	A	0.22								
12		TCB	M 22* 60			0.06					G	0.06				
				SI-6			A	4.17	G	0.06						

塗装計算書　　（単位：mm,㎡）

3号橋　対傾構　中間対傾構　SI-7

員数	部材名	材種	断 面	長 さ	ﾈｯﾄ	全面積	塗装面積									備 考
2		L	130* 130* 9	2445		2.51	A	2.51								
1		L	90* 90* 10	1500		0.52	A	0.52								
1		L	90* 90* 10	1430		0.50	A	0.50								
1	GUSS	PL	300* 9	305	93	0.17	A	0.13								
1	GUSS	PL	300* 9	315	91	0.17	A	0.13								
1	GUSS	PL	235* 9	310	76	0.11	A	0.08								
1	GUSS	PL	235* 9	300	78	0.11	A	0.08								
1	GUSS	PL	290* 9	510	98	0.29	A	0.22								
12		TCB	M 22* 60			0.06					G	0.06				
				SI-7			A	4.17	G	0.06						

3号橋　対傾構　中間対傾構　SI-8

員数	部材名	材種	断 面	長 さ	ﾈｯﾄ	全面積	塗装面積									備 考
2		L	130* 130* 9	2445		2.51	A	2.51								
1		L	90* 90* 10	1505		0.52	A	0.52								
1		L	90* 90* 10	1425		0.50	A	0.50								
1	GUSS	PL	300* 9	305	96	0.18	A	0.13								
1	GUSS	PL	300* 9	315	91	0.17	A	0.13								
1	GUSS	PL	235* 9	310	76	0.11	A	0.08								
1	GUSS	PL	235* 9	300	78	0.11	A	0.08								
1	GUSS	PL	290* 9	515	99	0.30	A	0.22								
12		TCB	M 22* 60			0.06					G	0.06				
				SI-8			A	4.17	G	0.06						

3号橋　対傾構　中間対傾構　SI-9

員数	部材名	材種	断 面	長 さ	ﾈｯﾄ	全面積	塗装面積									備 考
2		L	130* 130* 9	2445		2.51	A	2.51								
1		L	90* 90* 10	1490		0.52	A	0.52								
1		L	90* 90* 10	1440		0.50	A	0.50								
1	GUSS	PL	300* 9	305	93	0.17	A	0.13								
1	GUSS	PL	300* 9	310	95	0.18	A	0.13								
1	GUSS	PL	235* 9	305	77	0.11	A	0.08								
1	GUSS	PL	235* 9	295	79	0.11	A	0.08								
1	GUSS	PL	290* 9	510	98	0.29	A	0.22								
12		TCB	M 22* 60			0.06					G	0.06				
				SI-9			A	4.17	G	0.06						

塗装計算書　　（単位：mm,㎡）

3号橋　対傾構　中間対傾構　SI-10

員数	部材名	材種	断 面	長 さ	ﾈｯﾄ	全面積	塗装面積									備 考
2		L	130* 130* 9	2445		2.51	A	2.51								
1		L	90* 90* 10	1495		0.52	A	0.52								
1		L	90* 90* 10	1435		0.50	A	0.50								
1	GUSS	PL	300* 9	305	93	0.17	A	0.13								
1	GUSS	PL	300* 9	310	95	0.18	A	0.13								
1	GUSS	PL	235* 9	305	77	0.11	A	0.08								
1	GUSS	PL	235* 9	295	79	0.11	A	0.08								
1	GUSS	PL	290* 9	510	99	0.29	A	0.22								
12		TCB	M 22* 60			0.06					G	0.06				
				SI-10			A	4.17	G	0.06						

3号橋　対傾構　中間対傾構　SI-11

員数	部材名	材種	断 面	長 さ	ﾈｯﾄ	全面積	塗装面積									備 考
2		L	130* 130* 9	2445		2.51	A	2.51								
1		L	90* 90* 10	1495		0.52	A	0.52								
1		L	90* 90* 10	1435		0.50	A	0.50								
1	GUSS	PL	300* 9	305	93	0.17	A	0.13								
1	GUSS	PL	300* 9	310	92	0.17	A	0.13								
1	GUSS	PL	235* 9	310	76	0.11	A	0.08								
1	GUSS	PL	235* 9	295	79	0.11	A	0.08								
1	GUSS	PL	290* 9	510	99	0.29	A	0.22								
12		TCB	M 22* 60			0.06					G	0.06				
				SI-11			A	4.17	G	0.06						

3号橋　対傾構　中間対傾構　SI-12

員数	部材名	材種	断 面	長 さ	ﾈｯﾄ	全面積	塗装面積									備 考
2		L	130* 130* 9	2445		2.51	A	2.51								
1		L	90* 90* 10	1495		0.52	A	0.52								
1		L	90* 90* 10	1435		0.50	A	0.50								
1	GUSS	PL	300* 9	305	96	0.18	A	0.13								
1	GUSS	PL	300* 9	315	90	0.17	A	0.13								
1	GUSS	PL	235* 9	310	76	0.11	A	0.08								
1	GUSS	PL	235* 9	295	79	0.11	A	0.08								
1	GUSS	PL	290* 9	510	98	0.29	A	0.22								
12		TCB	M 22* 60			0.06					G	0.06				
				SI-12			A	4.17	G	0.06						

塗装計算書　　（単位：mm,㎡）

3号橋　対傾構　中間対傾構　SI-13

員数	部材名	材種	断 面	長 さ	ﾈｯﾄ	全面積	塗装面積									備 考
2		L	130* 130* 9	2445		2.51	A	2.51								
1		L	90* 90* 10	1490		0.52	A	0.52								
1		L	90* 90* 10	1440		0.50	A	0.50								
1	GUSS	PL	295* 9	305	94	0.17	A	0.13								
1	GUSS	PL	295* 9	310	96	0.18	A	0.13								
1	GUSS	PL	235* 9	305	77	0.11	A	0.08								
1	GUSS	PL	235* 9	295	79	0.11	A	0.08								
1	GUSS	PL	290* 9	510	99	0.29	A	0.22								
12		TCB	M 22* 60			0.06					G	0.06				
				SI-13			A	4.17	G	0.06						

3号橋　対傾構　中間対傾構　SI-14

員数	部材名	材種	断 面	長 さ	ﾈｯﾄ	全面積	塗装面積									備 考
2		L	130* 130* 9	2445		2.51	A	2.51								
1		L	90* 90* 10	1490		0.52	A	0.52								
1		L	90* 90* 10	1440		0.50	A	0.50								
1	GUSS	PL	295* 9	305	94	0.17	A	0.13								
1	GUSS	PL	295* 9	310	96	0.18	A	0.13								
1	GUSS	PL	235* 9	305	77	0.11	A	0.08								
1	GUSS	PL	235* 9	295	79	0.11	A	0.08								
1	GUSS	PL	290* 9	510	99	0.29	A	0.22								
12		TCB	M 22* 60			0.06					G	0.06				
				SI-14			A	4.17	G	0.06						

3号橋　対傾構　中間対傾構　SI-15

員数	部材名	材種	断 面	長 さ	ﾈｯﾄ	全面積	塗装面積									備 考
2		L	130* 130* 9	2445		2.51	A	2.51								
1		L	90* 90* 10	1490		0.52	A	0.52								
1		L	90* 90* 10	1440		0.50	A	0.50								
1	GUSS	PL	295* 9	305	94	0.17	A	0.13								
1	GUSS	PL	295* 9	310	93	0.17	A	0.13								
1	GUSS	PL	235* 9	305	77	0.11	A	0.08								
1	GUSS	PL	235* 9	295	79	0.11	A	0.08								
1	GUSS	PL	290* 9	510	98	0.29	A	0.22								
12		TCB	M 22* 60			0.06					G	0.06				
				SI-15			A	4.17	G	0.06						

塗装計算書　　（単位：mm,㎡）

3号橋　対傾構　中間対傾構　SI-16															
員数	部材名	材種	断 面	長 さ	ﾈｯﾄ	全面積	塗装面積								備 考
2		L	130* 130* 9	2445		2.51	A	2.51							
1		L	90* 90* 10	1490		0.52	A	0.52							
1		L	90* 90* 10	1440		0.50	A	0.50							
1	GUSS	PL	295* 9	305	97	0.17	A	0.13							
1	GUSS	PL	300* 9	310	92	0.17	A	0.13							
1	GUSS	PL	235* 9	305	77	0.11	A	0.08							
1	GUSS	PL	235* 9	295	79	0.11	A	0.08							
1	GUSS	PL	285* 9	510		0.29	A	0.22							
12		TCB	M 22* 60			0.06					G	0.06			
				SI-16			A	4.17	G	0.06					
				中間対傾構			A	66.72	G	0.96					
				対傾構			A	112.01	G	1.60	J	1.68			

塗装計算書　　（単位：mm,㎡）

3号橋　横構

員数	部材名	材種	断 面	長 さ	ﾈｯﾄ	全面積	塗装面積								備 考
1	GUSS	PL	385* 9	450	85	0.29	A	0.22							
1	GUSS	PL	450* 9	750	77	0.52	A	0.39							
1	GUSS	PL	400* 9	720	82	0.47	A	0.35							
1	GUSS	PL	435* 9	850	95	0.70	A	0.53							
1	GUSS	PL	390* 9	635	82	0.41	A	0.30							
1	GUSS	PL	440* 9	645	79	0.45	A	0.34							
1	GUSS	PL	405* 9	630	76	0.39	A	0.29							
1	GUSS	PL	310* 9	580	87	0.31	A	0.23							
1	GUSS	PL	460* 9	680	76	0.48	A	0.36							
4	GUSS	PL	290* 9	565	89	1.17	A	0.87							
1	GUSS	PL	345* 9	315	77	0.17	A	0.13							
1	GUSS	PL	345* 9	310	77	0.16	A	0.12							
1	GUSS	PL	310* 9	580	87	0.31	A	0.23							
1	GUSS	PL	415* 9	495	82	0.34	A	0.25							
1	GUSS	PL	345* 9	350	77	0.19	A	0.14							
1	GUSS	PL	345* 9	355	77	0.19	A	0.14							
1	GUSS	PL	405* 9	590	76	0.36	A	0.27							
1	GUSS	PL	385* 9	455	85	0.30	A	0.22							
4	GUSS	PL	325* 9	400	69	0.72	A	0.54							
1	GUSS	PL	385* 9	510	85	0.33	A	0.25							
1	GUSS	PL	405* 9	630	76	0.39	A	0.29							
1	GUSS	PL	345* 9	315	77	0.17	A	0.13							
1	GUSS	PL	345* 9	310	77	0.16	A	0.12							
1	GUSS	PL	415* 9	495	82	0.34	A	0.25							
1	GUSS	PL	310* 9	580	87	0.31	A	0.23							
4	GUSS	PL	290* 9	565	89	1.17	A	0.87							
1	GUSS	PL	460* 9	680	76	0.48	A	0.36							
1	GUSS	PL	310* 9	580	87	0.31	A	0.23							
1	GUSS	PL	345* 9	350	77	0.19	A	0.14							
1	GUSS	PL	345* 9	355	77	0.19	A	0.14							
1	GUSS	PL	405* 9	590	76	0.36	A	0.27							
1	GUSS	PL	440* 9	645	79	0.45	A	0.34							
1	GUSS	PL	390* 9	635	81	0.40	A	0.30							
1	GUSS	PL	435* 9	850	95	0.70	A	0.53							
1	GUSS	PL	400* 9	720	81	0.47	A	0.35							
1	GUSS	PL	450* 9	750	77	0.52	A	0.39							
1	GUSS	PL	385* 9	510	85	0.33	A	0.25							

塗装計算書　　（単位：mm,㎡）

1		CT	144* 204* 12* 10	2595		1.78	A	1.78							
1		CT	144* 204* 12* 10	3410		2.34	A	2.34							
1		CT	118* 178* 10* 8	2820		1.65	A	1.65							
1		CT	118* 178* 10* 8	3630		2.11	A	2.11							
1		CT	118* 178* 10* 8	2820		1.65	A	1.65							
1		CT	118* 178* 10* 8	3575		2.08	A	2.08							
1		CT	118* 178* 10* 8	2665		1.54	A	1.54							
1		CT	118* 178* 10* 8	3815		2.22	A	2.22							
1		CT	118* 178* 10* 8	2705		1.57	A	1.57							
1		CT	118* 178* 10* 8	3815		2.22	A	2.22							
1		CT	144* 204* 12* 10	2535		1.73	A	1.73							
1		CT	144* 204* 12* 10	3490		2.39	A	2.39							
1		CT	144* 204* 12* 10	3310		2.27	A	2.27							
2		CT	144* 204* 12* 10	2420		3.30	A	3.30							
2		CT	144* 204* 12* 10	2470		3.37	A	3.37							
2		CT	144* 204* 12* 10	2420		3.30	A	3.30							
1		CT	144* 204* 12* 10	3310		2.27	A	2.27							
1		CT	144* 204* 12* 10	3490		2.39	A	2.39							
1		CT	144* 204* 12* 10	2535		1.73	A	1.73							
1		CT	118* 178* 10* 8	3815		2.22	A	2.22							
1		CT	118* 178* 10* 8	2705		1.57	A	1.57							
1		CT	118* 178* 10* 8	3815		2.22	A	2.22							
1		CT	118* 178* 10* 8	2665		1.54	A	1.54							
1		CT	118* 178* 10* 8	3575		2.08	A	2.08							
1		CT	118* 178* 10* 8	2820		1.65	A	1.65							
1		CT	118* 178* 10* 8	3630		2.11	A	2.11							
1		CT	118* 178* 10* 8	2820		1.65	A	1.65							
1		CT	144* 204* 12* 10	3410		2.34	A	2.34							
1		CT	144* 204* 12* 10	2595		1.78	A	1.78							
356		TCB	M 22* 55			1.80					G	1.80			
12		TCB	M 22* 60			0.06					G	0.06			
			横構				A	72.43	G	1.86					
			3号橋				A	1058.30	D	32.12	F	3.48	G	13.57	
							J	62.33	M	5.72					

主桁端部塗装面積計算

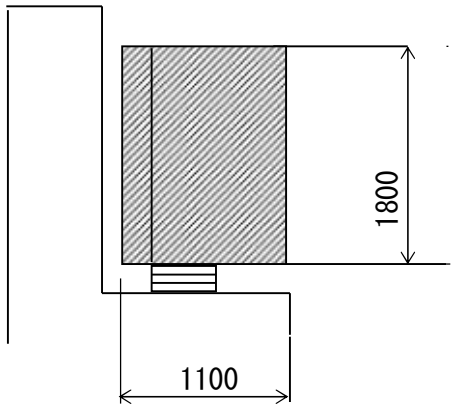

主桁

部　材　名	寸　法　　(m)	面 数	枚 数	面 積　(㎡)	摘　　要
G1,G5					
UFLG PL	0.237 ＊ 1.100	1	1	0.26	G1
WEB PL	1.800 ＊ 1.100	1	1	1.98	G1
LFLG PL	0.659 ＊ 1.100	1	1	0.72	G1
VSTF PL	0.160 ＊ 1.769	2	1	0.57	G1
HUNG PL	0.100 ＊ 0.270	2	1	0.05	G1
HUNG PL	0.100 ＊ 0.120	2	3	0.07	G1
HOKYOU PL	0.100 ＊ 0.900	2	2	0.36	G1
UFLG PL	0.235 ＊ 1.100	1	1	0.26	G5
WEB PL	1.800 ＊ 1.100	1	1	1.98	G5
LFLG PL	0.656 ＊ 1.100	1	1	0.72	G5
VSTF PL	0.160 ＊ 1.771	2	1	0.57	G5
HUNG PL	0.100 ＊ 0.270	2	1	0.05	G5
HUNG PL	0.100 ＊ 0.120	2	3	0.07	G5
			Σ=	7.66	㎡
	S1,S2側合計		2Σ=	15.32	㎡
	主桁合計			15.32	㎡

§4 付属物

工数算定総括表

本体付属 _ 付属物

	単位	上部工排水装置	総計
大型材片数	ケ		
大型材片重量	kg		
小型材片数	ケ		
小型材片重量	kg	146	146
大小部材数	ケ		
対傾構加工重量	kg		
対傾構形鋼	ケ		
対傾構鋼板	ケ		
横構加工重量	kg		
横構形鋼	ケ		
横構鋼板	ケ		
加工重量	kg	146	146
570材相当加工重量	kg		
部材数	ケ		

本体付属 _ 付属物 _ 上部工排水装置

	単位	排水桝	取付金具	総計
大型材片数	ケ			
大型材片重量	kg			
小型材片数	ケ			
小型材片重量	kg		146	146
大小部材数	ケ			
対傾構加工重量	kg			
対傾構形鋼	ケ			
対傾構鋼板	ケ			
横構加工重量	kg			
横構形鋼	ケ			
横構鋼板	ケ			
加工重量	kg		146	146
570材相当加工重量	kg			
部材数	ケ			

本体付属 _ 付属物 _ 上部工排水装置 _ 取付金具

	単位	S1	B1,B2	F1	K1	総計
大型材片数	ケ					
大型材片重量	kg					
小型材片数	ケ					
小型材片重量	kg	19	118	6	3	146
大小部材数	ケ					
対傾構加工重量	kg					
対傾構形鋼	ケ					
対傾構鋼板	ケ					
横構加工重量	kg					
横構形鋼	ケ					
横構鋼板	ケ					
加工重量	kg	19	118	6	3	146
570材相当加工重量	kg					
部材数	ケ					

付属 _ 付属物

	単位	下部工排水装置	総計
大型材片数	ケ		
大型材片重量	kg		
小型材片数	ケ		
小型材片重量	kg		
大小部材数	ケ		
対傾構加工重量	kg		
対傾構形鋼	ケ		
対傾構鋼板	ケ		
横構加工重量	kg		
横構形鋼	ケ		
横構鋼板	ケ		
加工重量	kg	12	12
570材相当加工重量	kg		
部材数	ケ		

付属 _ 付属物 _ 下部工排水装置 _ A1橋台

	単位	取付金具S1	総計
大型材片数	ケ		
大型材片重量	kg		
小型材片数	ケ		
小型材片重量	kg		
大小部材数	ケ		
対傾構加工重量	kg		
対傾構形鋼	ケ		
対傾構鋼板	ケ		
横構加工重量	kg		
横構形鋼	ケ		
横構鋼板	ケ		
加工重量	kg	12	12
570材相当加工重量	kg		
部材数	ケ		

材料総括表

付属物

（単位：kg）

材種	材 質	形 状	上部工排水装置	下部工排水装置	総計
PL	SM400A	9	20		20
		6	1		1
	SM400A 集計		21		21
	SS400	6	102		102
PL 集計			123		123
FB	SS400	100* 6	17	12	29
		50* 6	1		1
		50* 4.5	5		5
FB 集計			23	12	35
加工重量 集計			146	12	158
BN	SS400	M 16	14		14
		M 12	5	1	6
BN 集計			19	1	20
ANCBN	SS400	16* 100		1	1
		12* 100	1		1
ANCBN 集計			1	1	2
FUTA	SS400	504* 370	55		55
MASU	FC250	534* 400	87		87
部品重量 集計			162	2	164
総計			308	14	322

付属物 _ 上部工排水装置

（単位：kg）

材種	材 質	形 状	排水桝	取付金具	総計
PL	SM400A	9		20	20
		6		1	1
	SM400A 集計			21	21
	SS400	6		102	102
PL 集計				123	123
FB	SS400	100* 6		17	17
		50* 6		1	1
		50* 4.5		5	5
FB 集計				23	23
加工重量 集計				146	146
BN	SS400	M 16		14	14
		M 12		5	5
BN 集計				19	19
ANCBN	SS400	12* 100		1	1
FUTA	SS400	504* 370	55		55
MASU	FC250	534* 400	87		87
部品重量 集計			142	20	162
総計			142	166	308

付属物 _ 上部工排水装置 _ 取付金具

（単位：kg）

材種	材 質	形 状	S1	B1,B2	F1	K1	総計
PL	SM400A	9	2	18			20
		6				1	1
	SM400A 集計		2	18		1	21
	SS400	6		100		2	102
PL 集計			2	118		3	123
FB	SS400	100* 6	17				17
		50* 6			1		1
		50* 4.5			5		5
FB 集計			17		6		23
加工重量 集計			19	118	6	3	146
BN	SS400	M 16		14			14
		M 12	3		1	1	5
BN 集計			3	14	1	1	19
ANCBN	SS400	12* 100			1		1
部品重量 集計			3	14	2	1	20
総計			22	132	8	4	166

付属物 _ 下部工排水装置

（単位：kg）

材種	材 質	形 状	A1橋台	総計
FB	SS400	100* 6	12	12
加工重量 集計			12	12
BN	SS400	M 12	1	1
ANCBN	SS400	16* 100	1	1
部品重量 集計			2	2
総計			14	14

付属物 _ 下部工排水装置 _ A1橋台

（単位：kg）

材種	材 質	形 状	取付金具S1	総計
FB	SS400	100* 6	12	12
加工重量 集計			12	12
BN	SS400	M 12	1	1
ANCBN	SS400	16* 100	1	1
部品重量 集計			2	2
総計			14	14

ボルト総括表

付属物

（単位：本）

材種	材 質	断 面	上部工排水装置	下部工排水装置	総計
BN	SS400	M 16* 55	40		40
		M 16* 45	40		40
		M 12* 50	4		4
		M 12* 45	4		4
		M 12* 40	16		16
		M 12* 35	4	8	12
BN 集計			108	8	116
ANCBN	SS400	16* 100		4	4
		12* 100	4		4
ANCBN 集計			4	4	8
総計			112	12	124

付属物 _ 上部工排水装置

（単位：本）

材種	材 質	断 面	取付金具	総計
BN	SS400	M 16* 55	40	40
		M 16* 45	40	40
		M 12* 50	4	4
		M 12* 45	4	4
		M 12* 40	16	16
		M 12* 35	4	4
BN 集計			108	108
ANCBN	SS400	12* 100	4	4
総計			112	112

付属物 _ 上部工排水装置 _ 取付金具

（単位：本）

材種	材 質	断 面	S1	B1,B2	F1	K1	総計
BN	SS400	M 16* 55		40			40
		M 16* 45		40			40
		M 12* 50	4				4
		M 12* 45	4				4
		M 12* 40	8		8		16
		M 12* 35				4	4
BN 集計			16	80	8	4	108
ANCBI	SS400	12* 100			4		4
総計			16	80	12	4	112

付属物 _ 下部工排水装置

（単位：本）

材種	材 質	断 面	A1橋台	総計
BN	SS400	M 12* 35	8	8
ANCBI	SS400	16* 100	4	4
総計			12	12

付属物 _ 下部工排水装置 _ A1橋台

（単位：本）

材種	材 質	断 面	取付金具S1	総計
BN	SS400	M 12* 35	8	8
ANCBI	SS400	16* 100	4	4
総計			12	12

材料計算書　　（単位：mm,kg）

付属物　上部工排水装置　排水桝

員数	部材名	材種	断 面	長 さ	単位重量	単品重量	重 量	材 質	ﾈｯﾄ	要素	備 考
2		MASU	534* 400	500		43.3	87	FC250		購入	
2		FUTA	504* 370	50		27.3	55	SS400		購入	メッキ
				排水桝			142 kg				

付属物　上部工排水装置　取付金具　S1

員数	部材名	材種	断 面	長 さ	単位重量	単品重量	重 量	材 質	ﾈｯﾄ	要素	備 考
4		PL	100*　9	80	70.65	0.565	2	SM400A		小型	
4		FB	100*　6	475	4.710	2.24	9	SS400		小型	メッキ
4		FB	100*　6	438	4.710	2.06	8	SS400		小型	メッキ
4	2-W,1-SW	BN	M 12*　50			0.092	1	SS400		購入	メッキ
4	2-W,1-SW	BN	M 12*　45			0.088	1	SS400		購入	メッキ
8	2-W,1-SW	BN	M 12*　40			0.083	1	SS400		購入	メッキ
				S1			22 kg				

付属物　上部工排水装置　取付金具　B1,B2

員数	部材名	材種	断 面	長 さ	単位重量	単品重量	重 量	材 質	ﾈｯﾄ	要素	備 考
10		PL	160*　9	160	70.65	1.81	18	SM400A		小型	
10		PL	100*　6	449	47.10	2.11	21	SS400		小型	メッキ
10		PL	100*　6	852	47.10	4.01	40	SS400		小型	メッキ
9		PL	210*　6	459	47.10	3.63	33	SS400	80	小型	メッキ
1		PL	210*　6	726	47.10	6.25	6	SS400	87	小型	メッキ
40	2-W,1-SW	BN	M 16*　55			0.185	7	SS400		購入	メッキ
40	2-W,1-SW	BN	M 16*　45			0.169	7	SS400		購入	メッキ
				B1,B2			132 kg				

付属物　上部工排水装置　取付金具　F1

員数	部材名	材種	断 面	長 さ	単位重量	単品重量	重 量	材 質	ﾈｯﾄ	要素	備 考
4		FB	50*　6	134	2.360	0.316	1	SS400		小型	メッキ
4		FB	50*　4.5	255	1.770	0.451	2	SS400		小型	メッキ
4		FB	50*　4.5	452	1.770	0.8	3	SS400		小型	メッキ
8	2-W,1-SW	BN	M 12*　40			0.083	1	SS400		購入	メッキ
4		ANCBN	12* 100			0.165	1	SS400		購入	メッキ
				F1			8 kg				

材料計算書　　（単位：mm,kg）

付属物　上部工排水装置　取付金具　K1

員数	部材名	材種	断 面	長 さ	単位重量	単品重量	重 量	材 質	ﾈｯﾄ	要素	備 考
2		PL	60*　6	140	47.10	0.396	1	SM400A		小型	
2		PL	60*　6	414	47.10	1.17	2	SS400		小型	メッキ
4	2-W,1-SW	BN	M 12*　35			0.079	1	SS400		購入	メッキ

K1　4 kg

取付金具　166 kg

上部工排水装置　308 kg

付属物　下部工排水装置　A1橋台　取付金具S1

員数	部材名	材種	断 面	長 さ	単位重量	単品重量	重 量	材 質	ﾈｯﾄ	要素	備 考
2		FB	100*　6	466	4.710	2.19	4	SS400		小型	メッキ
4		FB	100*　6	339	4.710	1.60	6	SS400		小型	メッキ
2		FB	100*　6	216	4.710	1.02	2	SS400		小型	メッキ
8	2-W,1-SW	BN	M 12*　35			0.079	1	SS400		購入	メッキ
4		ANCBN	16* 100			0.281	1	SS400		購入	メッキ

取付金具S1　14 kg

A1橋台　14 kg

下部工排水装置　14 kg

付属物　322 kg

有効桁

連乗	単位重量		面積	単品重量	重量
	㎡	m			
なし	4桁	4桁	4桁	3桁	整数
	(※1)	(※2)	(※3)	(※4)	(※5)

丸め方法

単位重量		面積	単品重量	重量	0kgの場合
㎡	m				
五捨五入	五捨五入	五捨五入	五捨五入	五捨五入	1 kg
(※6)	(※7)	(※8)	(※9)	(※10)	(※11)

プレートの計算方法

連乗なし

	有効桁	丸め方法
1. 面積(m2)		
Area = 幅 * 長さ	4桁	五捨五入
	(※3)	(※8)
2. 単位重量(kg/m2)		
Tanj = 単重(7850) * 厚	4桁	五捨五入
	(※1)	(※6)
3. 単品重量(kg)		
Tanp = Area * Tanj * ﾈｯﾄ率	3桁	五捨五入
	(※4)	(※9)
4. 重量(kg)		
W = 員数 * Tanp	整数	五捨五入
	(※5)	(※10)

5. 重量が 0kg の場合(※11)

W = 1 kg

塗装面積総括表

計算方法

（単位:㎡）

	工場塗装	現場塗装
外面	A-D	D+G
内面	B-E	E+H
特殊	C-F	F+I
無機ジンク	M	

塗装面積集計

（単位:㎡）

	工場塗装	現場塗装
外面	0.66	
内面	0.49	
特殊		
無機ジンク		

塗装系別集計

（単位:㎡）

記号	塗装系	付属物	総計
A	一般部外面	0.66	0.66
B	一般部内面	0.49	0.49
C	一般部特殊		
D	添接部外面		
E	添接部内面		
F	添接部特殊		
G	ボルト外面		
H	ボルト内面		
I	ボルト特殊		
J	ｺﾝｸﾘｰﾄ接触面		
M	無機ジンク		

付属物

（単位:㎡）

記号	塗装系	上部工排水装置	下部工排水装置	総計
A	一般部外面	0.66		0.66
B	一般部内面	0.49		0.49
C	一般部特殊			
D	添接部外面			
E	添接部内面			
F	添接部特殊			
G	ボルト外面			
H	ボルト内面			
I	ボルト特殊			
J	ｺﾝｸﾘｰﾄ接触面			
M	無機ジンク			

付属物 _ 上部工排水装置

（単位:㎡）

記号	塗装系	排水桝	取付金具	総計
A	一般部外面	0.06	0.60	0.66
B	一般部内面	0.49		0.49
C	一般部特殊			
D	添接部外面			
E	添接部内面			
F	添接部特殊			
G	ボルト外面			
H	ボルト内面			
I	ボルト特殊			
J	ｺﾝｸﾘｰﾄ接触面			
M	無機ジンク			

付属物 _ 上部工排水装置 _ 排水桝

（単位:㎡）

記号	塗装系		総計
A	一般部外面	0.06	0.06
B	一般部内面	0.49	0.49
C	一般部特殊		
D	添接部外面		
E	添接部内面		
F	添接部特殊		
G	ボルト外面		
H	ボルト内面		
I	ボルト特殊		
J	ｺﾝｸﾘｰﾄ接触面		
M	無機ジンク		

付属物 _ 上部工排水装置 _ 取付金具

（単位:㎡）

記号	塗装系	S1	B1,B2	F1	K1	総計
A	一般部外面	0.06	0.51		0.03	0.60
B	一般部内面					
C	一般部特殊					
D	添接部外面					
E	添接部内面					
F	添接部特殊					
G	ボルト外面					
H	ボルト内面					
I	ボルト特殊					
J	ｺﾝｸﾘｰﾄ接触面					
M	無機ジンク					

塗装計算書　　（単位：mm,㎡）

付属物　上部工排水装置　排水桝

員数	部材名	材種	断 面	長 さ	ﾈｯﾄ	全面積	塗装面積								備 考
2		MASU	534* 400	500			A	0.06	B	0.49					
2		FUTA	504* 370	50											メッキ
				排水桝			A	0.06	B	0.49					

付属物　上部工排水装置　取付金具　S1

員数	部材名	材種	断 面	長 さ	ﾈｯﾄ	全面積	塗装面積								備 考
4		PL	100* 9	80		0.06	A	0.06							
4		FB	100* 6	475		0.41									メッキ
4		FB	100* 6	438		0.36									メッキ
4	2-W,1-SW	BN	M 12* 50			0.01									メッキ
4	2-W,1-SW	BN	M 12* 45			0.01									メッキ
8	2-W,1-SW	BN	M 12* 40			0.01									メッキ
				S1			A	0.06							

付属物　上部工排水装置　取付金具　B1,B2

員数	部材名	材種	断 面	長 さ	ﾈｯﾄ	全面積	塗装面積								備 考
10		PL	160* 9	160		0.51	A	0.51							
10		PL	100* 6	449		0.90									メッキ
10		PL	100* 6	852		1.70									メッキ
9		PL	210* 6	459	80	1.39									メッキ
1		PL	210* 6	726	87	0.27									メッキ
40	2-W,1-SW	BN	M 16* 55			0.11									メッキ
40	2-W,1-SW	BN	M 16* 45			0.11									メッキ
				B1,B2			A	0.51							

付属物　上部工排水装置　取付金具　F1

員数	部材名	材種	断 面	長 さ	ﾈｯﾄ	全面積	塗装面積								備 考
4		FB	50* 6	134		0.05									メッキ
4		FB	50* 4.5	255		0.12									メッキ
4		FB	50* 4.5	452		0.18									メッキ
8	2-W,1-SW	BN	M 12* 40			0.01									メッキ
4		ANCBN	12* 100												メッキ
				F1											

塗装計算書　　（単位：mm,㎡）

付属物　上部工排水装置　取付金具　K1

員数	部材名	材種	断 面	長 さ	ﾈｯﾄ	全面積	塗装面積								備 考
2		PL	60* 6	140		0.03	A	0.03							
2		PL	60* 6	414		0.10									メッキ
4	2-W,1-SW	BN	M 12* 35			0.01									メッキ
			K1				A	0.03							
			取付金具				A	0.60							
			上部工排水装置				A	0.66	B	0.49					

付属物　下部工排水装置　A1橋台　取付金具S1

員数	部材名	材種	断 面	長 さ	ﾈｯﾄ	全面積	塗装面積								備 考
2		FB	100* 6	466		0.18									メッキ
4		FB	100* 6	339		0.27									メッキ
2		FB	100* 6	216		0.09									メッキ
8	2-W,1-SW	BN	M 12* 35			0.01									メッキ
4		ANCBN	16* 100												メッキ
			取付金具S1												
			A1橋台												
			下部工排水装置												
			付属物				A	0.66	B	0.49					

仕分1総括表

（単位：kg）

材種	材 質	形 状	HDZ35	HDZ45	HDZ55	総計
PL	SS400	6			102	102
FB	SS400	100* 6			29	29
		50* 6			1	1
		50* 4.5		5		5
FB 集計				5	30	35
BN	SS400	M 16	14			14
		M 12	6			6
BN 集計			20			20
ANCBN	SS400	16* 100	1			1
		12* 100	1			1
ANCBN 集計			2			2
FUTA	SS400	504* 370			55	55
総計			22	5	187	214

HDZ35 _ 付属物

（単位：kg）

材種	材 質	形 状	上部工排水装置	下部工排水装置	総計
BN	SS400	M 16	14		14
		M 12	5	1	6
BN 集計			19	1	20
ANCBN	SS400	16* 100		1	1
		12* 100	1		1
ANCBN 集計			1	1	2
総計			20	2	22

HDZ35 _ 付属物 _ 上部工排水装置

（単位：kg）

材種	材 質	形 状	取付金具	総計
BN	SS400	M 16	14	14
		M 12	5	5
BN 集計			19	19
ANCBN	SS400	12* 100	1	1
総計			20	20

HDZ35 _ 付属物 _ 上部工排水装置 _ 取付金具

（単位：kg）

材種	材 質	形 状	S1	B1,B2	F1	K1	総計
BN	SS400	M 16		14			14
		M 12	3		1	1	5
BN 集計			3	14	1	1	19
ANCBN	SS400	12* 100			1		1
総計			3	14	2	1	20

HDZ35 _ 付属物 _ 下部工排水装置 _ A1橋台

(単位:kg)

材種	材 質	形 状	取付金具S1	総計
BN	SS400	M 12	1	1
ANCBI	SS400	16* 100	1	1
総計			2	2

HDZ45 _ 付属物 _ 上部工排水装置

(単位:kg)

材種	材 質	形 状	取付金具	総計
FB	SS400	50* 4.5	5	5
総計			5	5

HDZ45 _ 付属物 _ 上部工排水装置 _ 取付金具

(単位:kg)

材種	材 質	形 状	F1	総計
FB	SS400	50* 4.5	5	5
総計			5	5

HDZ55 _ 付属物

(単位:kg)

材種	材 質	形 状	上部工排水装置	下部工排水装置	総計
PL	SS400	6	102		102
FB	SS400	100* 6	17	12	29
		50* 6	1		1
FB 集計			18	12	30
FUTA	SS400	504* 370	55		55
総計			175	12	187

HDZ55 _ 付属物 _ 上部工排水装置

（単位：kg）

材種	材 質	形 状	排水桝	取付金具	総計
PL	SS400	6		102	102
FB	SS400	100* 6		17	17
		50* 6		1	1
FB 集計				18	18
FUTA	SS400	504* 370	55		55
総計			55	120	175

HDZ55 _ 付属物 _ 上部工排水装置 _ 排水桝

（単位：kg）

材種	材 質	形 状		総計
FUTA	SS400	504* 370	55	55
総計			55	55

HDZ55 _ 付属物 _ 上部工排水装置 _ 取付金具

（単位：kg）

材種	材 質	形 状	S1	B1,B2	F1	K1	総計
PL	SS400	6		100		2	102
FB	SS400	100* 6	17				17
		50* 6			1		1
FB 集計			17		1		18
総計			17	100	1	2	120

HDZ55 _ 付属物 _ 下部工排水装置 _ A1橋台

（単位：kg）

材種	材 質	形 状	取付金具S1	総計
FB	SS400	100* 6	12	12
総計			12	12

付属品

上部工排水装置鋼材外数量

上部工排水装置鋼材外数量総括表

名称	記号	サイズ	単位	数量	備考
排水桝	D	---	ヶ	2	
			kg	141.2	70.6kg/ヶ
直管延長	V.P	200A	m	10.663	
曲管	L1	VP200A	ヶ	1	
	L2	〃	〃	1	
チーズ管	T1	〃	〃	1	
	T2	〃	〃	1	
取付金具	S1	VP200A用	〃	2	
	B1,B2	〃	〃	10	
	F1	〃	〃	2	
	K1	φ20フレキシブルチューブ用	〃	2	
伸縮管	EX1	VP200A用	〃	2	横引き
	EX2	〃	〃	1	縦引き
流芯延長	V.P	200A	m	18.084	

床版排水鋼材外数量総括表

名称	サイズ	単位	数量	備考
スラブドレーン	L=305	ヶ	3	
固定金具	φ6	本	6	普通鉄筋
フレキシブルチューブ	φ20	m	4.1	
スパイラルパイプ	φ20	〃	~~41.3~~	
取付パイプ	---	ヶ	5	
床版排水管補強筋	RB φ6x300	本	24	SR235
防水層工面積	---	m2	~~334.1~~	
端部目地処理	---	m	~~82.3~~	シルバーメッシュ同等品以上
成型目地材	5mm厚	〃	~~82.3~~	セロシールSS同等品以上

1) 直管延長

〈VP200A〉

L = 4.000 + 3.283 + 3.380

= 10.663 m

2) 流芯延長

〈VP200A〉

L = 0.850 + 8.503 + 6.500 + 1.859 + 0.372

= 18.084 m

3) 床版排水鋼材外数量

a) スラブドレーンヶ所数

N = 3 ヶ所

b) 固定金具本数

2 本 x 3 箇所 = 6 本

c) φ20フレキシブルチューブ延長

L = 0.900 + 0.800 + 2.400

= 4.100 m

d) φ20スパイラルパイプ延長

L = 29.095 + 12.230

= 41.325 m

e) 取付パイプ

2 ヶ x 2 箇所 + 1 ヶ x 1 箇所 = 5 ヶ

f) 床版排水管補強筋(RB φ6x300)

8 本 x 3 箇所 = 24 本

下部工排水装置鋼材外数量

下部工排水装置鋼材外数量総括表

名称	記号	サイズ	単位	数量	備考
直管延長	V.P	VP200A	m	1.023	
取付金具	S1	VP200A用	ヶ	2	
流芯延長	V.P	VP200A	m	1.023	

1) 直管延長<VP200A>
a) A1橋台
L = 1.023 m

2) 流芯延長<VP200A>
a) A1橋台
L = 1.023 m

1)　固定支承（A1側）

材料表

部番	部品名称	材質	個数	質量（kg）	備考
1	ゴム支承	U+SS400	1	7.0	DRB
②	下 沓	SM490A	1	84.8	
③	上 沓	SM490A	1	58.7	
④	せん断キー	SM490A	1	2.3	
⑤	サイドブロック	SM490A	2	29.3	
6	アンカーボルト	SD345	4	14.7	
⑦	ストッパー	SS400	2	0.5	
⑧	六角ボルト・平座金	――――	8	3.4	JIS B 1180 JIS B 1256
⑨	六角ボルト・平座金	――――	4	2.6	JIS B 1180 JIS B 1256
⑩	六角ボルト・平座金	――――	4	0.1	JIS B 1180 JIS B 1256
全質量				203.4	(kg)

2)　可動支承（A2側）

材料表

部番	部品名称	材質	個数	質量（kg）	備考
1	ゴム支承	U+SS400	1	7.0	DRB
②	下 沓	SM490A	1	75.5	
③	上 沓	SM490A+SUS316	1	58.3	
④	中間プレート	SM490A	1	23.5	
⑤	せん断キー	SM490A	1	2.3	
⑥	サイドブロック	SM490A	2	33.8	
7	アンカーボルト	SD345	4	6.4	
8	滑り板	PTFE	1	0.5	
⑨	ストッパー	SS400	2	0.5	
⑩	六角ボルト・平座金	――――	8	3.4	JIS B 1180 JIS B 1256
⑪	六角ボルト・平座金	――――	4	2.0	JIS B 1180 JIS B 1256
⑫	六角ボルト・平座金	――――	4	0.1	JIS B 1180 JIS B 1256
全質量				213.3	(kg)

7.3 沓座無収縮モルタル計算書

A1 G1

0.490	x	0.730	x	0.0297						=	0.011 m3
0.490	x	0.730	x	0.0300						=	0.011 m3
0.150	x	0.150	x	π x 1/4	x	0.420	x	4		=	0.030 m3
-0.038	x	0.038	x	π x 1/4	x	0.380	x	4		=	-0.002 m3
										合計	0.050 m3

A1 G2

0.490	x	0.730	x	0.0322						=	0.012 m3
0.490	x	0.730	x	0.0300						=	0.011 m3
0.150	x	0.150	x	π x 1/4	x	0.418	x	4		=	0.030 m3
-0.038	x	0.038	x	π x 1/4	x	0.380	x	4		=	-0.002 m3
										合計	0.051 m3

A1 G3

0.490	x	0.730	x	0.0366						=	0.013 m3
0.490	x	0.730	x	0.0300						=	0.011 m3
0.150	x	0.150	x	π x 1/4	x	0.413	x	4		=	0.029 m3
-0.038	x	0.038	x	π x 1/4	x	0.380	x	4		=	-0.002 m3
										合計	0.051 m3

A1 G4

0.490	x	0.730	x	0.0317						=	0.011 m3
0.490	x	0.730	x	0.0300						=	0.011 m3
0.150	x	0.150	x	π x 1/4	x	0.418	x	4		=	0.030 m3
-0.038	x	0.038	x	π x 1/4	x	0.380	x	4		=	-0.002 m3
										合計	0.050 m3

A1 G5

0.490	x	0.730	x	0.0297						=	0.011 m3
0.490	x	0.730	x	0.0300						=	0.011 m3
0.150	x	0.150	x	π x 1/4	x	0.420	x	4		=	0.030 m3
-0.038	x	0.038	x	π x 1/4	x	0.380	x	4		=	-0.002 m3
										合計	0.050 m3

総合計	0.252 m3
1基当りﾓﾙﾀﾙ量	0.050 m3

7.3 沓座無収縮モルタル計算書

A2 G1

0.490	x	0.730	x	0.0307						=	0.011 m3
0.490	x	0.730	x	0.0300						=	0.011 m3
0.150	x	0.150	x	π x 1/4	x	0.329	x	4		=	0.023 m3
-0.029	x	0.029	x	π x 1/4	x	0.290	x	4		=	-0.001 m3
										合計	0.044 m3

A2 G2

0.490	x	0.730	x	0.0386						=	0.014 m3
0.490	x	0.730	x	0.0300						=	0.011 m3
0.150	x	0.150	x	π x 1/4	x	0.321	x	4		=	0.023 m3
-0.029	x	0.029	x	π x 1/4	x	0.290	x	4		=	-0.001 m3
										合計	0.047 m3

A2 G3

0.490	x	0.730	x	0.0447						=	0.016 m3
0.490	x	0.730	x	0.0300						=	0.011 m3
0.150	x	0.150	x	π x 1/4	x	0.315	x	4		=	0.022 m3
-0.029	x	0.029	x	π x 1/4	x	0.290	x	4		=	-0.001 m3
										合計	0.048 m3

A2 G4

0.490	x	0.730	x	0.0381						=	0.014 m3
0.490	x	0.730	x	0.0300						=	0.011 m3
0.150	x	0.150	x	π x 1/4	x	0.322	x	4		=	0.023 m3
-0.029	x	0.029	x	π x 1/4	x	0.290	x	4		=	-0.001 m3
										合計	0.047 m3

A2 G5

0.490	x	0.730	x	0.0307						=	0.011 m3
0.490	x	0.730	x	0.0300						=	0.011 m3
0.150	x	0.150	x	π x 1/4	x	0.329	x	4		=	0.023 m3
-0.029	x	0.029	x	π x 1/4	x	0.290	x	4		=	-0.001 m3
										合計	0.044 m3

総合計	0.230 m3
1基当りﾓﾙﾀﾙ量	0.046 m3

伸縮装置材料表

名　　称	材　質	Ａ１数量	Ａ２数量	合計数量	備　考
ブロフジョイントＮⅡ型-50用	SS400 合成ゴム SR235 SD345	12.360 m	12.100 m	24.460 m	車道用
シール材	シリコン系	8.37 ﾘｯﾀｰ	8.49 ﾘｯﾀｰ	16.86ﾘｯﾀｰ	
後打コンクリート		1.428 m3	1.398 m3	2.826 m3	

アンカー筋表

寸　法	Ａ１数量	Ａ２数量	合計数量	１本当り質量	合計質量	備　考
D16x550	49　本	48　本	97　本	0.858　kg	83.2　kg	桁　側
D16x570	49　本	48　本	97　本	0.889　kg	86.3　kg	橋台側

伸縮継手数量計算書　　3号橋

1. 伸縮継手装置（ CR + SS400 ）

A1(F).　ブロフジョイントNⅡ型－50用　車道用　L = 12.360 m

A2(M).　ブロフジョイントNⅡ型－50用　車道用　L = 12.100 m

2. シール材（ シリコン系 ）

A1(F).　サイズ　94.0 mm × 30.0 mm　L = 2968 mm

V = 9.40cm×3.00cm×296.8cm÷1000 = 8.37 ﾘｯﾀｰ

A2(M).　サイズ　96.0 mm × 30.0 mm　L = 2947 mm

V = 9.60cm×3.00cm×294.7cm÷1000 = 8.49 ﾘｯﾀｰ

3. 後打コンクリート

A1(F).　V = 7.770m×0.350m×(0.130m + 0.130m)÷2

+ 4.590m×0.350m×(0.130m + 0.130m)÷2

+ 12.360m×0.500m×(0.140m + 0.140m)÷2

= 1.428 m^3

A2(M).　V = 7.610m×0.350m×(0.130m + 0.130m)÷2

+ 4.490m×0.350m×(0.130m + 0.130m)÷2

+ 12.100m×0.500m×(0.140m + 0.140m)÷2

= 1.398 m^3

4. アンカー筋（ SD345 ）

A1(F).　桁　側　D16 × 550 mm　n = 49 本

Wn = 1.560kg/m×0.550m = 0.858 kg/本　ΣW = 42.0 kg

A1(F).　橋台側　D16 × 570 mm　n = 49 本

Wn = 1.560kg/m×0.570m = 0.889 kg/本　ΣW = 43.6 kg

A2(M).　桁　側　D16 × 550 mm　n = 48 本

Wn = 1.560kg/m×0.550m = 0.858 kg/本　ΣW = 41.2 kg

A2(M).　橋台側　D16 × 570 mm　n = 48 本

Wn = 1.560kg/m×0.570m = 0.889 kg/本　ΣW = 42.7 kg

床版工数量総括表

（床版部）

工　　種		数　量	単　位	備　考
鉄筋コンクリート体積	一般部	90.09	m^3	
型　枠　面　積	床　版	319.10	m^2	
アスファルト舗装面積		342.70	〃	
鉄　　筋	D22	2178	kg	(SD345)
	D19	14555	〃	〃
	D16	9151	〃	〃
	合　計	25884	〃	〃

床版工数量総括表

（地覆部）

工　　種		数　量	単　位	備　考
鉄筋コンクリート体積	壁高欄	20.92	m^3	
	水切り	0.54	〃	
	合　計	21.46	〃	
型　枠　面　積	壁高欄	131.89	m^2	
	水切り	15.91	〃	
	合　計	147.80	〃	
樹脂系発泡体体積		0.0154	m^3	
シール材体積		0.0069	〃	
地覆鉄筋	D16	863	kg	(SD345)
	D13	2623	〃	〃
	合　計	3486	〃	〃

1.鉄筋コンクリート体積

床版長 = 29.800 m

(1) 床 版

V1 = 0.210 x 12.410 x 29.800 = 77.66 m^3

(2) ハンチ

A =(0.420 + 1.440)x 0.090 x 1/2 x 1 = 0.084 m^2
A =(0.370 + 0.910)x 0.090 x 1/2 x 3 = 0.173 m^2
A =(0.420 + 1.530)x 0.090 x 1/2 x 1 = 0.088 m^2
合計 A = 0.345 m^2

V2 = 0.345 x 29.800 = 10.28 m^3

(3) 端部打ちおろし部

A =(1.665 + 2.205)x 0.090 x 1/2 x 2 = 0.348 m^2
A =(1.690 + 2.230)x 0.090 x 1/2 x 2 = 0.353 m^2
合計 A = 0.701 m^2

V3 = 0.701 x 1.535 x 2 = 2.15 m^3

(4) 壁高欄

A =(0.250 + 0.330)x 0.790 x 1/2 = 0.229 m^2
A =(0.330 + 0.455)x 0.180 x 1/2 = 0.071 m^2
A = 0.455 x 0.110 = 0.050 m^2
A = 0.250 x 0.010 x 1/2 = 0.001 m^2
合計 A = 0.351 m^2

V4 = 0.351 x 29.800 x 2 = 20.92 m^3

(5) 水切り

A = 0.150 x(0.068 + 0.050 + 0.050
+ 0.066)x 1/4 = 0.009 m^2

V5 = 0.009 x 29.800 x 2 = 0.54 m^3

(6) 鉄筋コンクリート体積

床版,ハンチ Σ(V1-V3) = 77.66 + 10.28 + 2.15 = 90.09 m^3
壁高欄 V4 = 20.92 m^3
水切り V5 = 0.54 m^3
合 計 = 111.55 m^3

2. 型枠面積

(1) 床　版

L	=	2	x	0.210	+	1	x	0.604				
	+	8	x	0.285	+	2	x	1.665				
	+	2	x	1.690	+	1	x	0.694			=	10.708 m
A1	=	10.708	x	29.800							=	319.10 m^2

(2) 壁高欄

L	=	1.090	+	0.794	+	0.219	+	0.110			=	2.213 m
A2	=	2.213	x	29.800	x	2					=	131.89 m^2

(3) 水切り

L	=	0.068	+	0.150	+	0.050	+	0.050	+	0.150		
	+	0.066									=	0.534 m
A3	=	0.534	x	29.800							=	15.91 m^2

(4) 型枠面積

床版, ハンチ	A1		=	319.10 m^2
壁高欄	A2		=	131.89 m^2
水切り	A3		=	15.91 m^2
		合　計	=	466.90 m^2

3. アスファルト舗装面積

A	=	11.500	x	29.800	=	342.70 m^2

4. 樹脂系発泡体体積

V	=(	0.210	+	0.290	)x	0.770	x	1/2				
					x	0.020	x	4			=	0.0154 m^3

5. シール材体積

壁高欄

V1	=(	0.060	+	0.020	)x	1/2	x	0.020				
	x(	0.800	+	0.250	+	0.794	)x	4			=	0.0059 m^3
V2	=	0.040	x	0.020	x	1/2						
	x(	0.290	+	0.219	+	0.110	)x	4			=	0.0010 m^3
										合　計	=	0.0069 m^3

6. 鉄筋重量

		床版		壁高欄・中央分離帯		
D22	=	2178			=	2178 kg
D19	=	14555			=	14555 kg
D16	=	9151	+	863	=	10014 kg
D13	=			2623	=	2623 kg
計	=	25884	+	3486	=	29370 kg

断 面 図

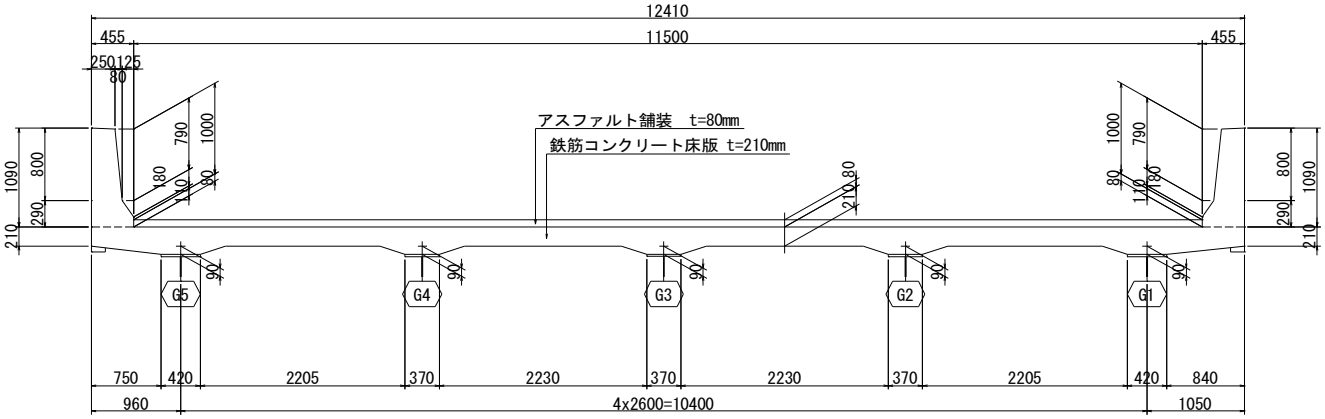

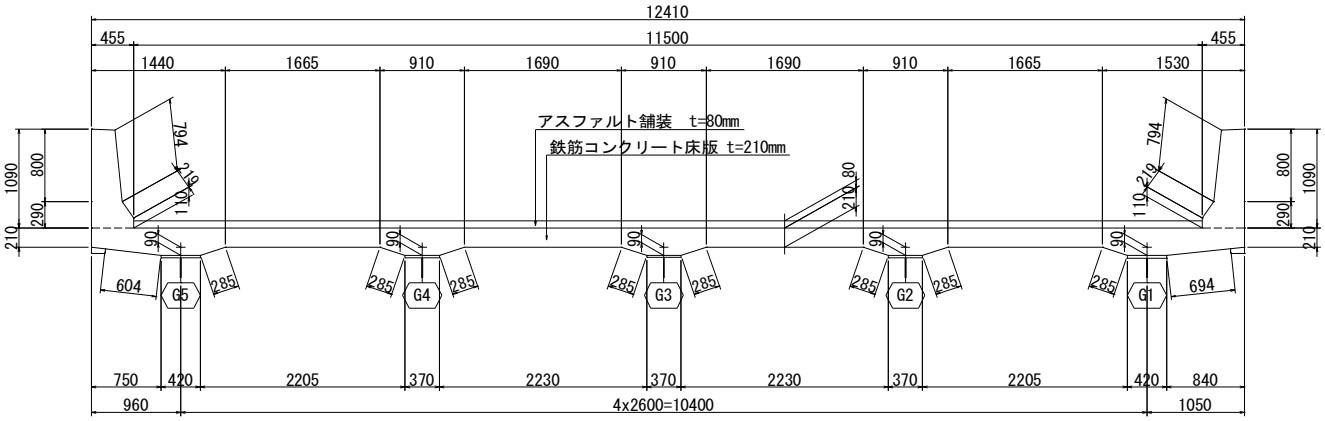

側 面 図

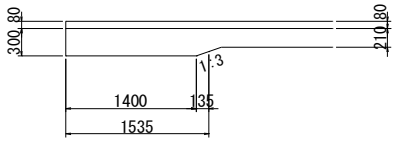

水切り詳細

配 置 図

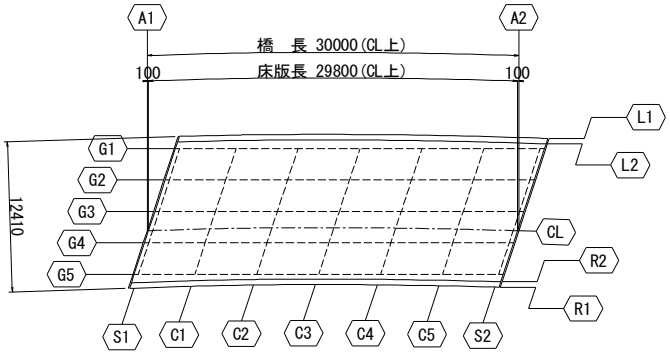

鉄筋表　　材質:SD345

記 号	直 径	長 さ	本 数	単位質量	1本当り質量	質 量	摘 要
S1 -1	D22	10000	13	3.04	30.40	395	
S1 -2	D22	3790	13	3.04	11.52	150	
S2 -1	D22	10000	13	3.04	30.40	395	
S2 -2	D22	4060	13	3.04	12.34	160	
S3 -1	D22	10000	13	3.04	30.40	395	
S3 -2	D22	3510	13	3.04	10.67	139	
S4 -1	D22	10000	13	3.04	30.40	395	
S4 -2	D22	3780	13	3.04	11.49	149	
S5 -1	D19	10000	108	2.25	22.50	2430	
S5 -2	D19	3560	108	2.25	8.01	865	(平均長)
S6 -1	D19	10000	217	2.25	22.50	4883	
S6 -2	D19	3830	217	2.25	8.62	1871	(平均長)
S7 -1	D19	10690	109	2.25	24.05	2621	(平均長)
S7 -2	D19	3270	109	2.25	7.36	802	(平均長)
S8	D19	1970	108	2.25	4.43	478	(平均長)
S9	D16	1820	324	1.56	2.84	920	(平均長)
S10	D19	2210	108	2.25	4.97	537	(平均長)
S11	D16	2530	56	1.56	3.95	221	
S12	D16	2560	144	1.56	3.99	575	
S13 -1	D16	12000	88	1.56	18.72	1647	
S13 -2	D16	7060	44	1.56	11.01	484	
S14 -1	D16	12000	144	1.56	18.72	2696	
S14 -2	D16	4400	72	1.56	6.86	494	
S15 -1	D16	12000	76	1.56	18.72	1423	
S15 -2	D16	7060	38	1.56	11.01	418	(平均長)
S16 -1	D16	12000	12	1.56	18.72	225	
S16 -2	D16	5100	6	1.56	7.96	48	
D1	D19	1200	16	2.25	2.70	43	
D2	D19	700	16	2.25	1.58	25	
						25884	kg
			直 径				
			D22		=	2178	kg
			D19		=	14555	kg
			D16		=	9151	kg
コンクリート体積			床版	σck=24 N/mm2		90.09	m^3
型枠面積						319.10	m^2
アスファルト舗装面積						342.70	m^2

鉄筋表　　材質:SD345

記 号	直 径	長 さ	本 数	単位質量	1本当り質量	質 量	摘 要
W1	D16	2090	108	1.56	3.26	352	
W2	D16	1690	108	1.56	2.64	285	
W3	D16	1340	108	1.56	2.09	226	
W4	D13	2090	374	0.995	2.08	778	
W5	D13	1510	374	0.995	1.50	561	
W6	D13	1250	374	0.995	1.24	464	
W7	D13	9770	28	0.995	9.72	272	
W8	D13	9880	28	0.995	9.83	275	
W9	D13	9810	28	0.995	9.76	273	
						3486	kg
			直 径				
			D16		=	863	kg
			D13		=	2623	kg
コンクリート体積　壁高欄 σck=30 N/mm2						21.46	m^3
型枠面積						147.80	m^2
樹脂系発泡体体積						0.0154	m^3
シール材体積						0.0069	m^3

壁高欄カバー材料表

名　　称	寸　法	材　質	数　　量		備　　考
			L 側	R 側	
カバープレート①	図　示	SS400	2　組	2　組	桁　側、調整プレート付、めっき仕様
カバープレート②	〃	〃	2　組	2　組	橋台側、めっき仕様
六角穴付ボタンボルト	M12x25	強度区分12.9	12　本	12　本	桁　側、平座金(大形)付、めっき仕様
〃	M12x20	〃	12　本	12　本	橋台側、平座金(大形)付、めっき仕様
コンクリートアンカー	M12用	SS400	24　本	24　本	めっき仕様

佐沼工区３号橋
上部検査路　数量表

部番	名　　称	形状	寸　度	数 量	単　重	1本当り	総重量	備　　考
A	検査路ユニット		(mm)		(kg/m)	(kg)	(kg)	
1	検査路	有効幅員＝600	4600.0	16	37.72	173.50	2776.0	
2		有効幅員＝600	4148.0	8	37.72	156.45	1251.6	
						Σ＝	4027.6 kg	
B	昇降梯子							
1	A1橋台梯子(扉付)		2550.0	4		40.45	161.8	
2	打込み式アンカー	SBA1612相当品		24		0.2	5.8	M16（弛み止めN1,W1）
						Σ＝	167.6 kg	
3	A2橋台梯子(扉付)		2550.0	4		40.45	161.8	
4	打込み式アンカー	SBA1612相当品		24		0.2	5.8	M16（弛み止めN1,W1）
						Σ＝	167.6 kg	
						Σ＝	335.2 kg	
C	受け台							
1	受け台	S1		4		83.20	332.8	
2	受け台	S2		4		83.10	332.4	
3	受け台	C1		4		92.30	369.2	
4	受け台	C2		4		92.00	368.0	
5	受け台	C3		4		80.90	323.6	
6	受け台	C4		4		91.70	366.8	
7	受け台	C5		4		91.70	366.8	
						Σ＝	2459.6 kg	
			検査路概算重量			6822.4kg		

§6　下　部　工

下　部　工　　数　量　総　括　表

工　　種		種　　別		単位	A1橋台	A2橋台	合　計	備　考
躯体工	コンクリート	σck=24N/mm^2	一次施工	m^3				
			二次施工(壁高欄)	m^3	7.40	7.60	15.00	膨張コンクリート
			二次施工	m^3	0.70	0.70	1.40	
	型　枠	一般型枠	一次施工	m^2				
			二次施工	m^2	49.20	49.10	98.30	
		円筒型枠	φ150	m				
	鉄　筋	一次施工 SD345	D32	t				
			D29	t				
			D25	t				
			D22	t				
			D19	t				
			D16	t				
			小　計	t				
			D13	t				
			合　計	t				
		二次施工 SD345	D16	t	0.222	0.222	0.444	
			D13	t	0.455	0.460	0.915	
			合　計	t	0.677	0.682	1.359	
		総　合　計		t				
	均しコンクリート	σck=18N/mm^2		m^2				
		t=10cm		m^3				
	均しコンクリート型枠	均し型枠		m^2				
	コンクリート塗装	塗装仕様 CC-B		m^2				
	目地材	樹脂系発泡体、t=20mm		m^2	0.40	0.40	0.80	壁高欄
	Vカット			m	1.30	1.30	2.60	壁高欄

１－２．二次施工

１．コンクリート （ 膨張コンクリート、σck=24N/mm^2 ）

（１）壁高欄(突起上部)

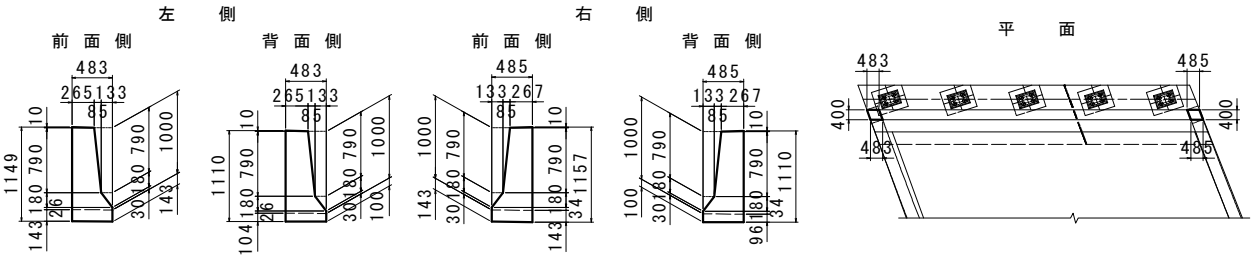

《左側》

前面	a1=		0.265	×	0.010	×	1/2			=	0.001 m^2
	a2=	(	0.265	×	0.350	)×	1/2	×	0.790	=	0.243 m^2
	a3=	(	0.350	+	0.483	)×	1/2	×	0.180	=	0.075 m^2
	a4=		0.483	×(	0.026	+	0.030	)×	1/2	=	0.014 m^2
	a5=		0.483	×	0.143					=	0.069 m^2
											0.402 m^2
背面	a6=		0.265	×	0.010	×	1/2			=	0.001 m^2
	a7=	(	0.265	×	0.350	)×	1/2	×	0.790	=	0.243 m^2
	a8=	(	0.350	+	0.483	)×	1/2	×	0.180	=	0.075 m^2
	a9=		0.483	×(	0.026	+	0.030	)×	1/2	=	0.014 m^2
	a10=		0.483	×(	0.104	+	0.100	)×	1/2	=	0.049 m^2
											0.382 m^2

《右側》

前面	a11=		0.267	×	0.010	×	1/2			=	0.001 m^2
	a12=	(	0.267	×	0.352	)×	1/2	×	0.790	=	0.245 m^2
	a13=	(	0.352	+	0.485	)×	1/2	×	0.180	=	0.075 m^2
	a14=		0.485	×(	0.030	+	0.034	)×	1/2	=	0.016 m^2
	a15=		0.485	×	0.143					=	0.069 m^2
											0.406 m^2
背面	a16=		0.267	×	0.010	×	1/2			=	0.001 m^2
	a17=	(	0.267	×	0.352	)×	1/2	×	0.790	=	0.245 m^2
	a18=	(	0.352	+	0.485	)×	1/2	×	0.180	=	0.075 m^2
	a19=		0.485	×(	0.030	+	0.034	)×	1/2	=	0.016 m^2
	a20=		0.485	×(	0.100	+	0.096	)×	1/2	=	0.048 m^2
											0.385 m^2

V1= (0.402 + 0.382)× 1/2 × 0.400
+(0.406 + 0.385)× 1/2 × 0.400 = 0.3 m^3

（2）壁高欄(パラペット～土留め壁上部)

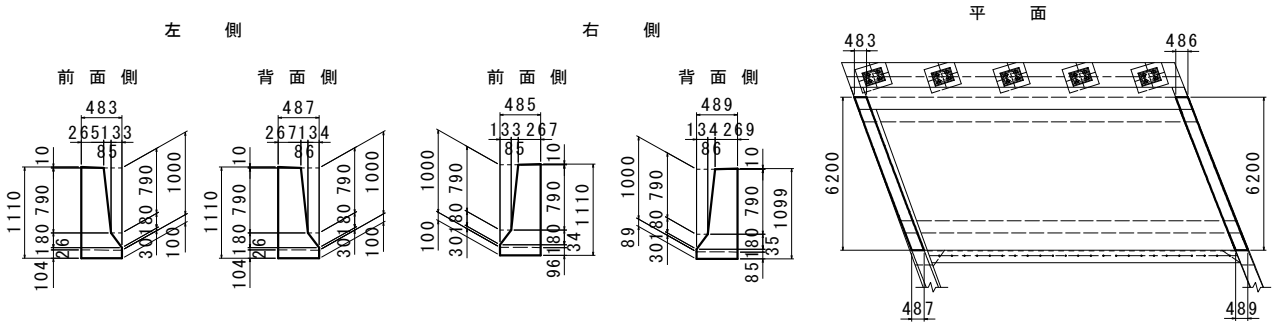

《左側》

前面	a1=		0.265	×	0.010	×	1/2			=	0.001 m^2
	a2=	(	0.265	×	0.350	)×	1/2	×	0.790	=	0.243 m^2
	a3=	(	0.350	+	0.483	)×	1/2	×	0.180	=	0.075 m^2
	a4=		0.483	×(	0.026	+	0.030	)×	1/2	=	0.014 m^2
	a5=		0.483	×(	0.104	+	0.100	)×	1/2	=	0.049 m^2
											0.382 m^2
背面	a6=		0.267	×	0.010	×	1/2			=	0.001 m^2
	a7=	(	0.267	×	0.353	)×	1/2	×	0.790	=	0.245 m^2
	a8=	(	0.353	+	0.487	)×	1/2	×	0.180	=	0.076 m^2
	a9=		0.487	×(	0.026	+	0.030	)×	1/2	=	0.014 m^2
	a10=		0.487	×(	0.104	+	0.100	)×	1/2	=	0.050 m^2
											0.386 m^2

《右側》

前面	a11=		0.267	×	0.010	×	1/2			=	0.001 m^2
	a12=	(	0.267	×	0.352	)×	1/2	×	0.790	=	0.245 m^2
	a13=	(	0.352	+	0.485	)×	1/2	×	0.180	=	0.075 m^2
	a14=		0.485	×(	0.030	+	0.034	)×	1/2	=	0.016 m^2
	a15=		0.485	×(	0.100	+	0.096	)×	1/2	=	0.048 m^2
											0.385 m^2
背面	a16=		0.269	×	0.010	×	1/2			=	0.001 m^2
	a17=	(	0.269	×	0.355	)×	1/2	×	0.790	=	0.246 m^2
	a18=	(	0.355	+	0.489	)×	1/2	×	0.180	=	0.076 m^2
	a19=		0.489	×(	0.030	+	0.035	)×	1/2	=	0.016 m^2
	a20=		0.489	×(	0.089	+	0.085	)×	1/2	=	0.043 m^2
											0.382 m^2

V2= (0.382 + 0.386)× 1/2 × 6.200
+(0.385 + 0.382)× 1/2 × 6.200 = 4.8 m^3

（3）壁高欄(左ウィング上部)

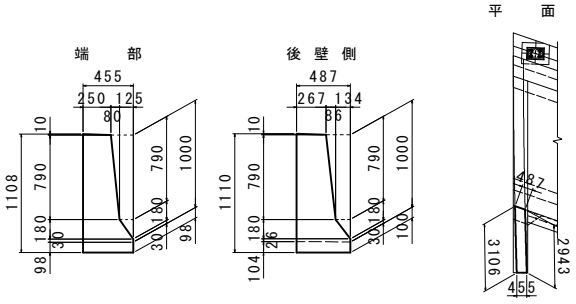

端部	a1=		0.250	×	0.010	×	1/2			=	0.001 m^2
	a2=	(	0.250	×	0.330	)×	1/2	×	0.790	=	0.229 m^2
	a3=	(	0.330	+	0.455	)×	1/2	×	0.180	=	0.071 m^2
	a4=		0.455	×	0.030					=	0.014 m^2
	a5=		0.455	×	0.098					=	0.045 m^2
											0.360 m^2
後壁側	a1=		0.267	×	0.010	×	1/2			=	0.001 m^2
	a2=	(	0.267	×	0.353	)×	1/2	×	0.790	=	0.245 m^2
	a3=	(	0.353	+	0.487	)×	1/2	×	0.180	=	0.076 m^2
	a4=		0.487	×(	0.026	+	0.030	)×	1/2	=	0.014 m^2
	a5=		0.487	×(	0.104	+	0.100	)×	1/2	=	0.050 m^2
											0.386 m^2

V3= (0.360 + 0.386)× 1/2 ×(3.106 + 2.943)× 1/2 = 1.1 m^3

（4）壁高欄(右ウィング上部)

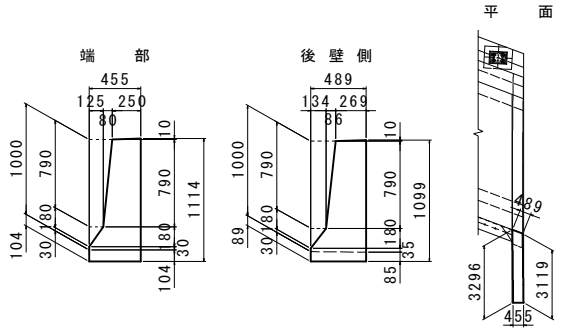

端部	a1=		0.250	×	0.010	×	1/2			=	0.001 m^2
	a2=	(	0.250	×	0.330	)×	1/2	×	0.790	=	0.229 m^2
	a3=	(	0.330	+	0.455	)×	1/2	×	0.180	=	0.071 m^2
	a4=		0.455	×	0.030					=	0.014 m^2
	a5=		0.455	×	0.104					=	0.047 m^2
											0.362 m^2
後壁側	a1=		0.269	×	0.010	×	1/2			=	0.001 m^2
	a2=	(	0.269	×	0.355	)×	1/2	×	0.790	=	0.246 m^2
	a3=	(	0.355	+	0.489	)×	1/2	×	0.180	=	0.076 m^2
	a4=		0.489	×(	0.030	+	0.035	)×	1/2	=	0.016 m^2
	a5=		0.489	×(	0.089	+	0.085	)×	1/2	=	0.043 m^2
											0.382 m^2

V4= (0.362 + 0.382)× 1/2 ×(3.119 + 3.296)× 1/2 = 1.2 m^3

（5）合計

ΣV= 0.3 + 4.8 + 1.1 + 1.2 = **7.4** m^3

２．コンクリート　（ σck=24N/mm^2 ）

（１）突起部

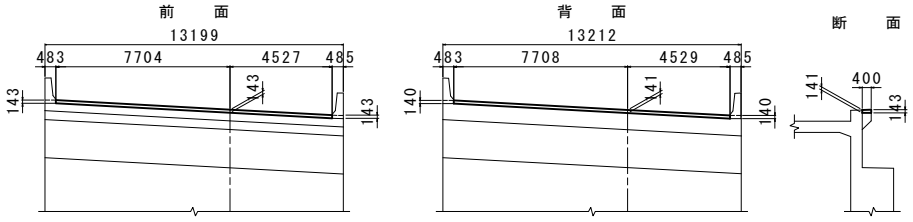

前面	a1=	(	0.143	+	0.143	)×	1/2	×	7.704	=	1.102 m^2
	a2=	(	0.143	+	0.143	)×	1/2	×	4.527	=	0.647 m^2
											1.749 m^2
背面	a3=	(	0.140	+	0.141	)×	1/2	×	7.708	=	1.083 m^2
	a4=	(	0.141	+	0.140	)×	1/2	×	4.529	=	0.636 m^2
											1.719 m^2

V= (1.749 + 1.719)× 1/2 × 0.400 = 0.7 m^3

３．型　枠　（ 一般型枠 ）

（１）壁高欄(突起上部)

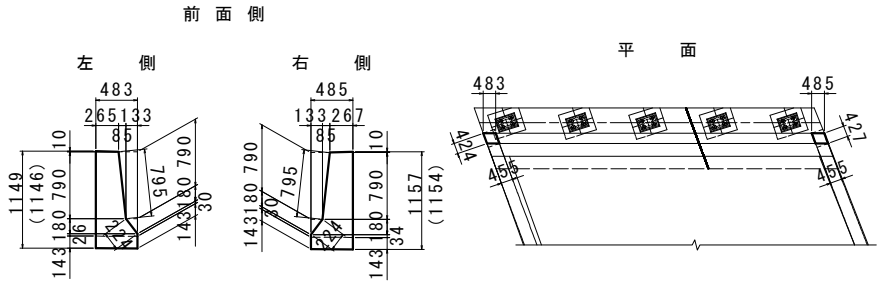

※( )内は、背面側での寸法を表す。

《左側》

外側	a1=	(	1.149	+	1.146	)×	1/2	×	0.424	=	0.487 m^2
内側	a2=		0.795	×	0.424					=	0.337 m^2
	a3=		0.224	×	0.424					=	0.095 m^2
	a4=		0.030	×	0.424					=	0.013 m^2
											0.445 m^2
前面側	a5=		0.265	×	0.010	×	1/2			=	0.001 m^2
	a6=	(	0.265	×	0.350	)×	1/2	×	0.790	=	0.243 m^2
	a7=	(	0.350	+	0.483	)×	1/2	×	0.180	=	0.075 m^2
	a8=		0.483	×(	0.026	+	0.030	)×	1/2	=	0.014 m^2
	a9=		0.483	×	0.143					=	0.069 m^2
											0.402 m^2

《右側》

外側	a10=	(	1.157	+	1.154	)×	1/2	×	0.427	=	0.493 m^2
内側	a11=		0.795	×	0.424					=	0.337 m^2
	a12=		0.224	×	0.424					=	0.095 m^2
	a13=		0.030	×	0.427					=	0.013 m^2
											0.445 m^2
前面側	a14=		0.267	×	0.010	×	1/2			=	0.001 m^2
	a15=	(	0.267	×	0.352	)×	1/2	×	0.790	=	0.245 m^2
	a16=	(	0.352	+	0.485	)×	1/2	×	0.180	=	0.075 m^2
	a17=		0.485	×(	0.030	+	0.034	)×	1/2	=	0.016 m^2
	a18=		0.485	×	0.143					=	0.069 m^2
											0.406 m^2

A1= 0.487 + 0.445 + 0.402 + 0.493 + 0.445 + 0.406 = 2.7 m^2

（2）壁高欄(パラペット～土留め壁上部)

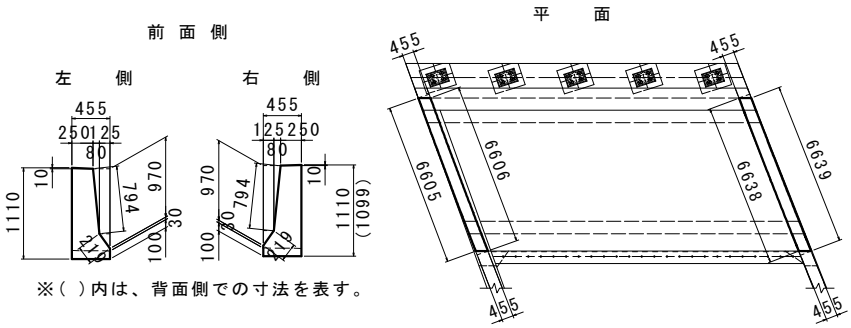

《左側》

外側	a1=	1.110	×	6.605		=	7.332 m^2
内側	a2=	0.794	×	6.606		=	5.245 m^2
	a3=	0.219	×	6.606		=	1.447 m^2
	a4=	0.030	×	6.606		=	0.198 m^2
	a5=	0.100	×	6.606		=	0.661 m^2
							7.551 m^2

《右側》

外側	a1=	(1.110	+	1.099	)×	1/2	×	6.639	=	7.333 m^2
内側	a2=	0.794	×	6.638					=	5.271 m^2
	a3=	0.219	×	6.638					=	1.454 m^2
	a4=	0.030	×	6.638					=	0.199 m^2
	a5=	0.100	×	6.638					=	0.664 m^2
										7.588 m^2

A2= 7.332 + 7.551 + 7.333 + 7.588 = 29.8 m^2

（3）壁高欄(左ウィング上部)

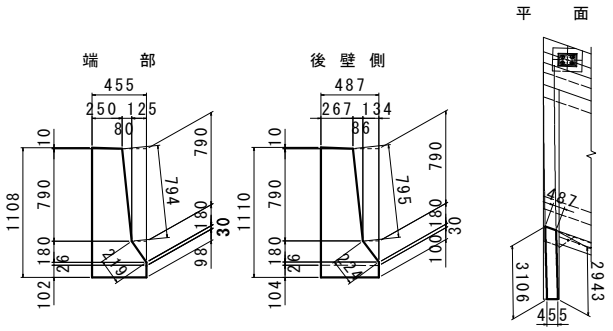

外側	a1=	(	1.108	+	1.110	)×	1/2	×	3.106	=	3.445 m^2
内側	a2=	(	0.794	+	0.795	)×	1/2	×	2.943	=	2.338 m^2
	a3=	(	0.219	+	0.224	)×	1/2	×	2.943	=	0.652 m^2
	a4=		0.030	×	2.943					=	0.088 m^2
	a5=	(	0.098	+	0.100	)×	1/2	×	2.943	=	0.291 m^2
											3.369 m^2
端部	a6=		0.250	×	0.010	×	1/2			=	0.001 m^2
	a7=	(	0.250	+	0.330	)×	1/2	×	0.790	=	0.229 m^2
	a8=	(	0.330	+	0.455	)×	1/2	×	0.180	=	0.071 m^2
	a9=		0.455	×(	0.026	+	0.030	)×	1/2	=	0.013 m^2
	a10=		0.455	×(	0.102	+	0.098	)×	1/2	=	0.046 m^2
											0.360 m^2

A3= 3.445 + 3.369 + 0.360 = 7.2 m^2

（4）壁高欄(右ウィング上部)

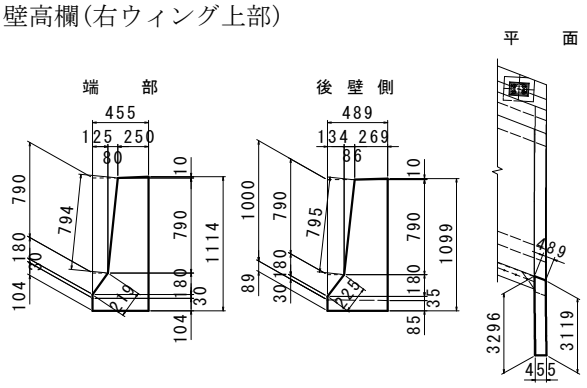

外側	a1=	(	1.114	+	1.099	)×	1/2	×	3.119	=	3.451 m^2
内側	a2=	(	0.794	+	0.795	)×	1/2	×	3.296	=	2.619 m^2
	a3=	(	0.219	+	0.225	)×	1/2	×	3.296	=	0.732 m^2
	a4=		0.030	×	3.296					=	0.099 m^2
	a5=	(	0.104	+	0.089	)×	1/2	×	3.296	=	0.318 m^2
											3.768 m^2
端部	a6=		0.250	×	0.010	×	1/2			=	0.001 m^2
	a7=	(	0.250	+	0.330	)×	1/2	×	0.790	=	0.229 m^2
	a8=	(	0.330	+	0.455	)×	1/2	×	0.180	=	0.071 m^2
	a9=		0.455	×	0.030					=	0.014 m^2
	a10=		0.455	×	0.104					=	0.047 m^2
											0.362 m^2

A4= 3.451 + 3.768 + 0.362 = 7.6 m^2

（5）突起部

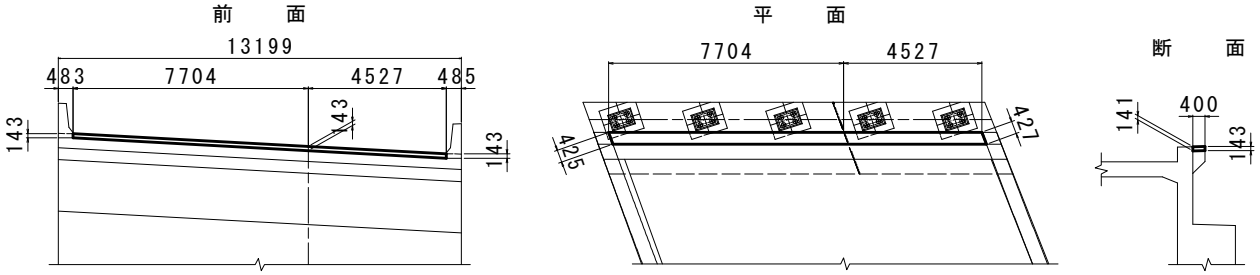

前面　a1= (0.143 + 0.143)× 1/2 × 7.704 = 1.102 m^2

a2= (0.143 + 0.143)× 1/2 × 4.527 = 0.647 m^2

側面　a3= 0.143 × 0.425 + 0.143 × 0.427 = 0.122 m^2

A5= 1.102 + 0.647 + 0.122 = 1.9 m^2

（6）合計

ΣA= 2.7 + 29.8 + 7.2 + 7.6 + 1.9 = 49.2 m^2

4．鉄　筋　(SD345)

D16	・・・・・・	0.222 t
D13	・・・・・・	0.455 t
合　計		0.677 t

5．壁高欄目地

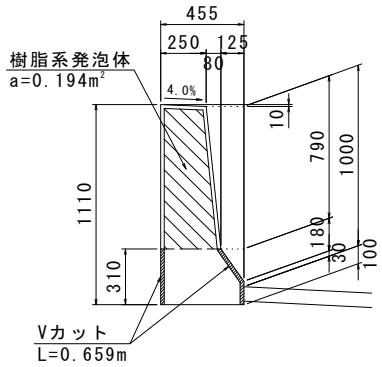

（1）目地材(樹脂系発泡体，t=20mm)

A= 0.194 × 2 = 0.4 m^2

（2）Vカット

L= 0.659 × 2 = 1.3 m

１－２．二次施工

１．コンクリート （ 膨張コンクリート、σck=24N/mm^2 ）

（１）壁高欄(突起上部)

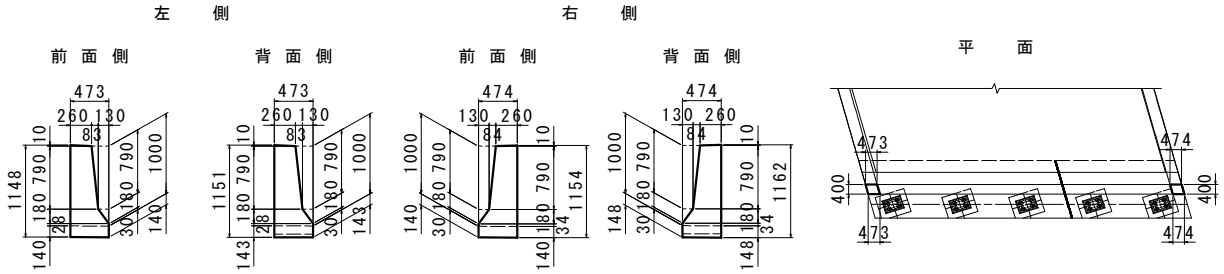

《左側》

前面	a1=		0.260	×	0.010	×	1/2			=	0.001	m^2
	a2=	(	0.260	×	0.343	)×	1/2	×	0.790	=	0.238	m^2
	a3=	(	0.343	+	0.473	)×	1/2	×	0.180	=	0.073	m^2
	a4=		0.473	×(	0.028	+	0.030	)×	1/2	=	0.014	m^2
	a5=		0.473	×	0.140					=	0.066	m^2
											0.392	m^2
背面	a6=		0.260	×	0.010	×	1/2			=	0.001	m^2
	a7=	(	0.260	×	0.343	)×	1/2	×	0.790	=	0.238	m^2
	a8=	(	0.343	+	0.473	)×	1/2	×	0.180	=	0.073	m^2
	a9=		0.473	×(	0.028	+	0.030	)×	1/2	=	0.014	m^2
	a10=		0.473	×	0.143					=	0.068	m^2
											0.394	m^2

《右側》

前面	a11=		0.260	×	0.010	×	1/2			=	0.001	m^2
	a12=	(	0.260	×	0.344	)×	1/2	×	0.790	=	0.239	m^2
	a13=	(	0.344	+	0.474	)×	1/2	×	0.180	=	0.074	m^2
	a14=		0.474	×(	0.030	+	0.034	)×	1/2	=	0.015	m^2
	a15=		0.474	×	0.140					=	0.066	m^2
											0.395	m^2
背面	a16=		0.260	×	0.010	×	1/2			=	0.001	m^2
	a17=	(	0.260	×	0.344	)×	1/2	×	0.790	=	0.239	m^2
	a18=	(	0.344	+	0.474	)×	1/2	×	0.180	=	0.074	m^2
	a19=		0.474	×(	0.030	+	0.034	)×	1/2	=	0.015	m^2
	a20=		0.474	×	0.148					=	0.070	m^2
											0.399	m^2

V1= (0.392 + 0.394)× 1/2 × 0.400
+(0.395 + 0.399)× 1/2 × 0.400 = 0.3 m^3

（２）壁高欄(パラペット～土留め壁上部)

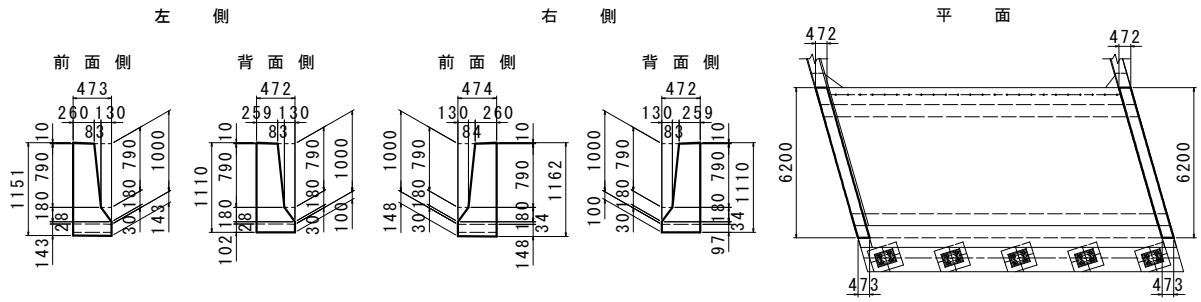

《左側》

前面	a1=		0.260	×	0.010	×	1/2			=	0.001 m^2
	a2=	(	0.260	×	0.343	)×	1/2	×	0.790	=	0.238 m^2
	a3=	(	0.343	+	0.473	)×	1/2	×	0.180	=	0.073 m^2
	a4=		0.473	×(	0.028	+	0.030	)×	1/2	=	0.014 m^2
	a5=		0.473	×	0.143					=	0.068 m^2
											0.394 m^2
背面	a6=		0.259	×	0.010	×	1/2			=	0.001 m^2
	a7=	(	0.259	×	0.342	)×	1/2	×	0.790	=	0.237 m^2
	a8=	(	0.342	+	0.472	)×	1/2	×	0.180	=	0.073 m^2
	a9=		0.472	×(	0.028	+	0.030	)×	1/2	=	0.014 m^2
	a10=		0.472	×(	0.102	+	0.100	)×	1/2	=	0.048 m^2
											0.373 m^2

《右側》

前面	a11=		0.260	×	0.010	×	1/2			=	0.001 m^2
	a12=	(	0.260	×	0.344	)×	1/2	×	0.790	=	0.239 m^2
	a13=	(	0.344	+	0.474	)×	1/2	×	0.180	=	0.074 m^2
	a14=		0.474	×(	0.030	+	0.034	)×	1/2	=	0.015 m^2
	a15=		0.474	×	0.148					=	0.070 m^2
											0.399 m^2
背面	a16=		0.259	×	0.010	×	1/2			=	0.001 m^2
	a17=	(	0.259	×	0.342	)×	1/2	×	0.790	=	0.237 m^2
	a18=	(	0.342	+	0.472	)×	1/2	×	0.180	=	0.073 m^2
	a19=		0.472	×(	0.030	+	0.034	)×	1/2	=	0.015 m^2
	a20=		0.472	×(	0.100	+	0.097	)×	1/2	=	0.046 m^2
											0.372 m^2

V2= (0.394 + 0.373)× 1/2 × 6.200
+(0.399 + 0.372)× 1/2 × 6.200 = 4.8 m^3

（3）壁高欄(左ウィング上部)

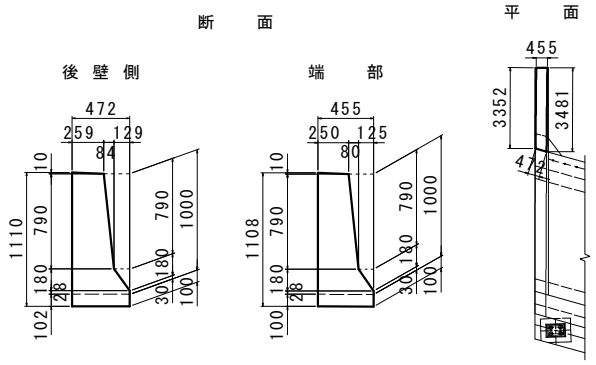

後壁側	a1=	0.259	×	0.010	×	1/2			=	0.001 m^2
	a2=	(0.259	×	0.343	)×	1/2	×	0.790	=	0.238 m^2
	a3=	(0.343	+	0.472	)×	1/2	×	0.180	=	0.073 m^2
	a4=	0.472	×(	0.028	+	0.030	)×	1/2	=	0.014 m^2
	a5=	0.472	×(	0.102	+	0.100	)×	1/2	=	0.048 m^2
										0.374 m^2
端部	a1=	0.250	×	0.010	×	1/2			=	0.001 m^2
	a2=	(0.250	×	0.330	)×	1/2	×	0.790	=	0.229 m^2
	a3=	(0.330	+	0.455	)×	1/2	×	0.180	=	0.071 m^2
	a4=	0.455	×(	0.028	+	0.030	)×	1/2	=	0.013 m^2
	a5=	0.455	×	0.100					=	0.046 m^2
										0.360 m^2

V3= (0.374 + 0.360)× 1/2 ×(3.552 + 3.481)× 1/2 = 1.3 m^3

（4）壁高欄(右ウィング上部)

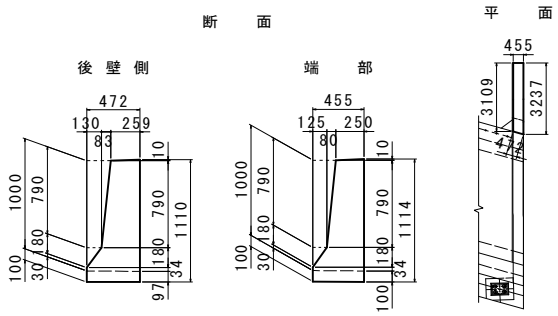

後壁側	a1=	0.259	×	0.010	×	1/2			=	0.001 m^2
	a2=	(0.259	×	0.342	)×	1/2	×	0.790	=	0.237 m^2
	a3=	(0.342	+	0.472	)×	1/2	×	0.180	=	0.073 m^2
	a4=	0.472	×(	0.030	+	0.034	)×	1/2	=	0.015 m^2
	a5=	0.472	×(	0.100	+	0.097	)×	1/2	=	0.046 m^2
										0.372 m^2
端部	a1=	0.250	×	0.010	×	1/2			=	0.001 m^2
	a2=	(0.250	×	0.330	)×	1/2	×	0.790	=	0.229 m^2
	a3=	(0.330	+	0.455	)×	1/2	×	0.180	=	0.071 m^2
	a4=	0.455	×(	0.030	+	0.034	)×	1/2	=	0.015 m^2
	a5=	0.455	×	0.100					=	0.046 m^2
										0.362 m^2

V4= (0.372 + 0.362)× 1/2 ×(3.109 + 3.237)× 1/2 = 1.2 m^3

（6）合計

ΣV= 0.3 + 4.8 + 1.3 + 1.2 = $\boxed{7.6}$ m^3

２．コンクリート　（ σck=24N/mm^2 ）

（１）突起部

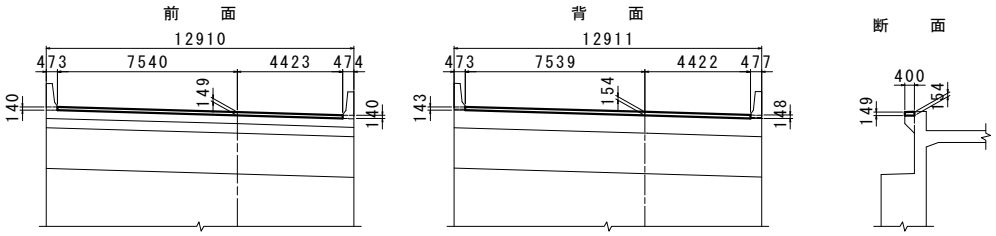

前面	a1=	(	0.140	+	0.149	)×	1/2	×	7.540	= 1.090 m^2
	a2=	(	0.149	+	0.140	)×	1/2	×	4.423	= 0.639 m^2
										1.729 m^2
背面	a3=	(	0.143	+	0.154	)×	1/2	×	7.539	= 1.120 m^2
	a4=	(	0.154	+	0.148	)×	1/2	×	4.422	= 0.668 m^2
										1.788 m^2

V= (1.729 + 1.788)× 1/2 × 0.400 = 0.7 m^3

２．型　枠　（ 一般型枠 ）

（１）壁高欄(突起上部)

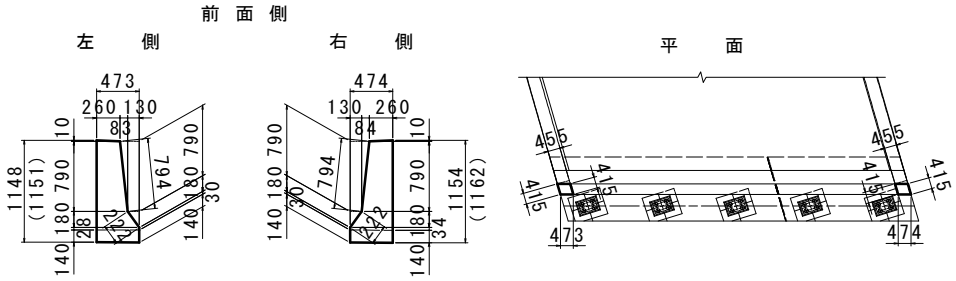

※( )内は、背面側での寸法を表す。

《左側》

外側	a1=	(	1.148	+	1.151	)×	1/2	×	0.415	=	0.477 m^2
内側	a2=		0.794	×	0.415					=	0.330 m^2
	a3=		0.222	×	0.415					=	0.092 m^2
	a4=		0.030	×	0.415					=	0.012 m^2
											0.434 m^2
前面側	a5=		0.260	×	0.010	×	1/2			=	0.001 m^2
	a6=	(	0.260	×	0.343	)×	1/2	×	0.790	=	0.238 m^2
	a7=	(	0.343	+	0.473	)×	1/2	×	0.180	=	0.073 m^2
	a8=		0.473	×(	0.028	+	0.300	)×	1/2	=	0.078 m^2
	a9=		0.473	×	0.140					=	0.066 m^2
											0.456 m^2

《右側》

外側	a1=	(	1.154	+	1.162	)×	1/2	×	0.415	=	0.481 m^2
内側	a2=		0.794	×	0.415					=	0.330 m^2
	a3=		0.222	×	0.415					=	0.092 m^2
	a4=		0.030	×	0.415					=	0.012 m^2
											0.434 m^2
前面側	a5=		0.260	×	0.010	×	1/2			=	0.001 m^2
	a6=	(	0.260	×	0.344	)×	1/2	×	0.790	=	0.239 m^2
	a7=	(	0.344	+	0.474	)×	1/2	×	0.180	=	0.074 m^2
	a8=		0.474	×(	0.030	+	0.034	)×	1/2	=	0.015 m^2
	a9=		0.474	×	0.140					=	0.066 m^2
											0.395 m^2

A1=　0.477　+　0.434　+　0.456　+　0.481　+　0.434　+　0.395　　=　2.7 m^2

（２）壁高欄(パラペット～土留め壁上部)

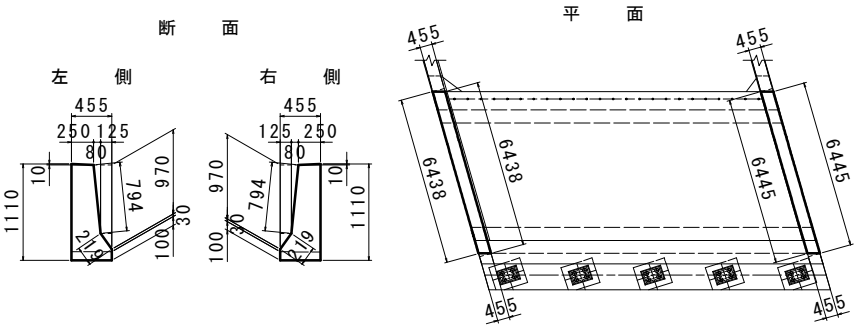

《左側》

外側	a1=	1.110	×	6.438		=	7.146 m^2
内側	a2=	0.794	×	6.438		=	5.112 m^2
	a3=	0.219	×	6.438		=	1.410 m^2
	a4=	0.030	×	6.438		=	0.193 m^2
	a5=	0.100	×	6.438		=	0.644 m^2
							7.359 m^2

《右側》

外側	a1=	1.110	×	6.445		=	7.154 m^2
内側	a2=	0.794	×	6.445		=	5.117 m^2
	a3=	0.219	×	6.445		=	1.411 m^2
	a4=	0.030	×	6.445		=	0.193 m^2
	a5=	0.100	×	6.445		=	0.645 m^2
							7.366 m^2

A2= 7.146 + 7.359 + 7.154 + 7.366 = 29.0 m^2

（３）壁高欄(左ウィング上部)

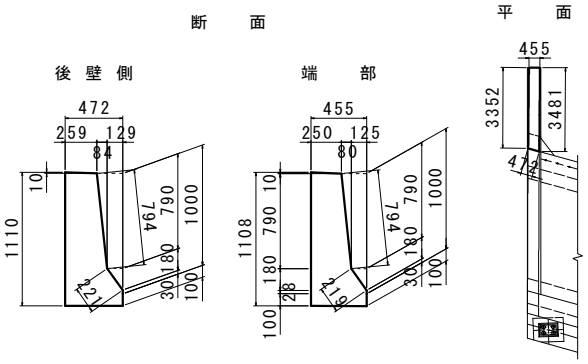

外側	a1=	(	1.110	+	1.108	)×	1/2	×	3.352	= 3.717 m^2
内側	a2=		0.794	×	3.481					= 2.764 m^2
	a3=	(	0.221	+	0.219	)×	1/2	×	3.481	= 0.766 m^2
	a4=		0.030	×	3.481					= 0.104 m^2
	a5=		0.100	×	3.481					= 0.348 m^2
										3.982 m^2
端部	a6=		0.250	×	0.010	×	1/2			= 0.001 m^2
	a7=	(	0.250	+	0.330	)×	1/2	×	0.790	= 0.229 m^2
	a8=	(	0.330	+	0.455	)×	1/2	×	0.180	= 0.071 m^2
	a9=		0.455	×(	0.028	+	0.030	)×	1/2	= 0.013 m^2
	a10=		0.455	×	0.100					= 0.046 m^2
										0.360 m^2

A3= 3.717 + 3.982 + 0.360 = 8.1 m^2

（4）壁高欄(右ウィング上部)

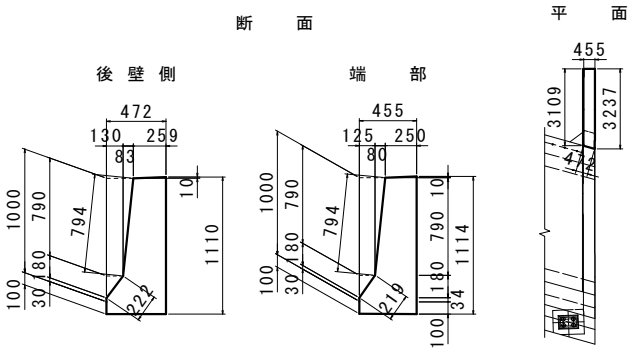

外側	a1=	(	1.110	+	1.114	)×	1/2	×	3.237	=	3.600 m^2
内側	a2=		0.794	×	3.109					=	2.469 m^2
	a3=	(	0.222	+	0.219	)×	1/2	×	3.109	=	0.686 m^2
	a4=		0.030	×	3.109					=	0.093 m^2
	a5=		0.100	×	3.109					=	0.311 m^2
											3.559 m^2
端部	a6=		0.250	×	0.010	×	1/2			=	0.001 m^2
	a7=	(	0.250	+	0.330	)×	1/2	×	0.790	=	0.229 m^2
	a8=	(	0.330	+	0.455	)×	1/2	×	0.180	=	0.071 m^2
	a9=		0.455	×(	0.030	+	0.034	)×	1/2	=	0.015 m^2
	a10=		0.455	×	0.100					=	0.046 m^2
											0.362 m^2

A4= 3.600 + 3.559 + 0.362 = 7.5 m^2

（5）突起部

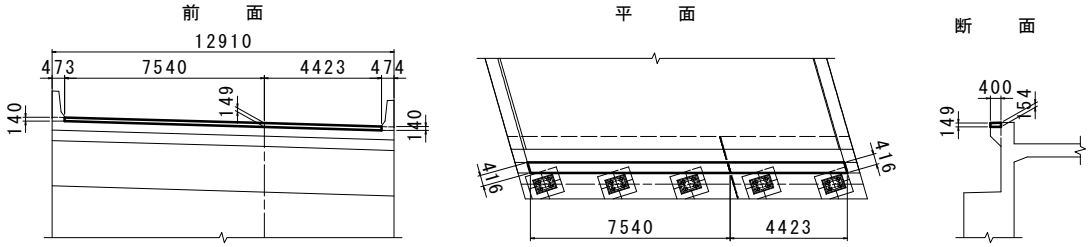

前面	a1=	(	0.140	+	0.149	)×	1/2	×	7.540	=	1.090 m^2
	a2=	(	0.149	+	0.140	)×	1/2	×	4.423	=	0.639 m^2
側面	a3=		0.140	×	0.416	×	2			=	0.116 m^2

A5= 1.090 + 0.639 + 0.116 = 1.8 m^2

（6）合計

ΣA= 2.7 + 29.0 + 8.1 + 7.5 + 1.8 = $\boxed{49.1}$ m^2

４．鉄　　筋　（ SD345 ）

D16	・・・・・・	0.222 t
D13	・・・・・・	0.460 t
合　計		0.682 t

５．壁高欄目地

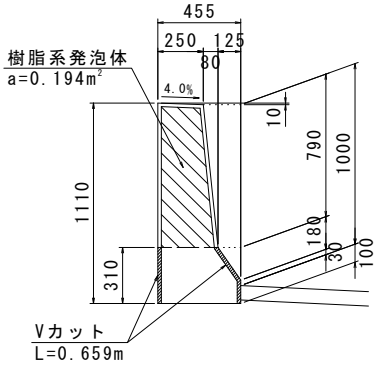

（１）目地材(樹脂系発泡体，t=20mm)

A=　0.194 ×　2　　= 0.4 m^2

（２）Vカット

L=　0.659 ×　2　　= 1.3 m