令和元年度　受（Ⅲ）道第9号　みやぎ県北高速幹線道路（Ⅲ）道路改良（1-6工区）工事

図　面　目　録

実　施

図　面　名	図　番	図　面　名	図　番
位　置　図	1	排　水　系　統　図　(1)	50
平　面　図　(1)	2	管　渠　工　詳　細　図　(4)	51
線　形　図　(1)	3	管　渠　工　詳　細　図　(5)	52
縦　断　図　(1)	4	呑　吐　口　部　詳　細　図　(4) ～(5)	53 ～ 54
側道縦断図（左側）(1)	5	排　水　工　詳　細　図　(1) ～ (5)	55 ～ 59
側道縦断図（右側①）	6	排　水　工　詳　細　図　(7)　(8)　(10)	60 ～ 62
側道縦断図(交差道路 右側③)	7	地　盤　改　良　縦　断　図　(1)	63
交　差　道　路　縦　断　図	8	地　盤　改　良　縦　断　図　(4)	64
標　準　横　断　図	9	地　盤　改　良　標　準　横　断　図　(1) ～ (2)	65 ～ 66
交　差　道　路　標　準　横　断　図	10	地　盤　改　良　横　断　図　(1) ～ (9)	67 ～ 75
土　工　区　分　図	11	地盤改良横断図(交差道路)　(25) ～ (27)	76 ～ 78
横　断　図　(1) ～ (9) (道路改良時(沈下後))	12 ～ 20	動　態　観　測　計　画　平　面　図　(1) ～ (2)	79 ～ 80
交　差　道　路　横　断　図　(1) ～ (4) (道路改良時(沈下後))	21 ～ 25	動態観測計画 標準断面図　(1) ～ (3)	81 ～ 83
A1橋台ｱﾌﾟﾛｰﾁ部詳細図	26	沈　下　板　詳　細　図	84
A2橋台ｱﾌﾟﾛｰﾁ部詳細図	27	仮　設　計　画　図　(1) ～ (2)	85 ～ 86
補　強　土　壁　工　詳　細　図　(1) ～ (2)	28 ～ 29	仮　設　横　断　図（本　線）　(1) ～ (10)	87 ～ 96
1　号　函　渠　工　一　般　図	30	仮設横断図（交差道路）　(21) ～ (25)	97 ～ 101
1　号　函　渠　工　構　造　図　(1) ～ (2)	31 ～ 32	撤　去　平　面　図	102
1　号　函　渠　配　筋　図　(1) ～ (12)	33 ～ 44	迂　回　路　撤　去　平　面　図	103
ひび割れ誘発目地計画図　【参考図】	45	迂　回　路　標　準　横　断　図	104
1号函渠補強土壁平面位置図	46	迂　回　路　横　断　図　(1) ～ (3)	105 ～ 107
1号函渠補強土壁展開図	47		
補　強　土　壁　工　法　詳　細　図　【参考図】	48		
1号函渠補強土壁横断図	49		

位 置 図 S=1:25000

-

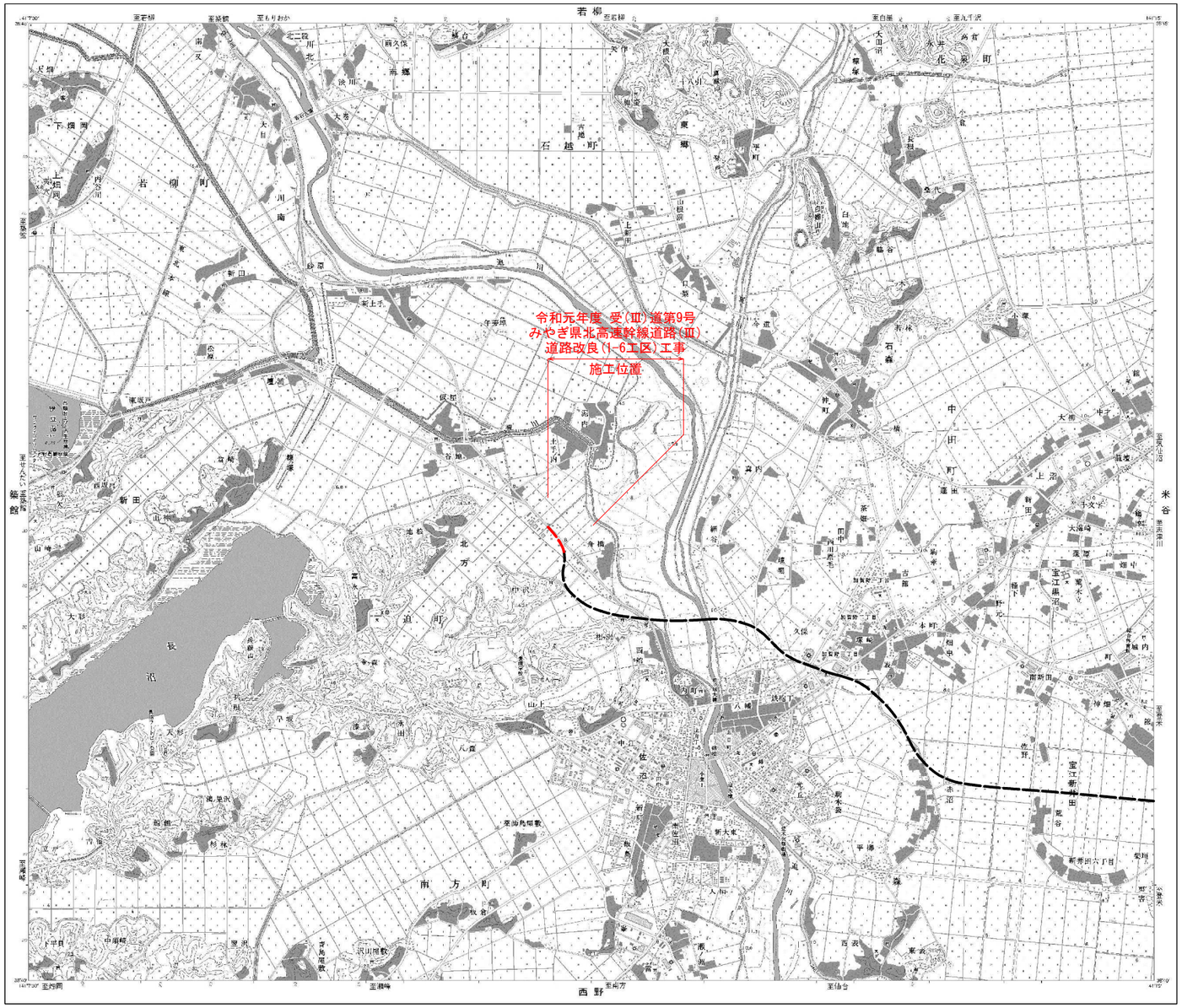

実 施

工事番号	令和元年度 受(Ⅲ)道第9号		
路 線 名	みやぎ県北高速幹線道路		
施工地名	宮城県登米市迫町北方 地内		
工 事 名	みやぎ県北高速幹線道路(Ⅲ) 道路改良(1-6工区)工事		
図 名	位 置 図		
縮 尺	S=1:25000	位置	
設 計 者		設計年度	
宮 城 県		図番	1 / 107

平　面　図

S=1:1000

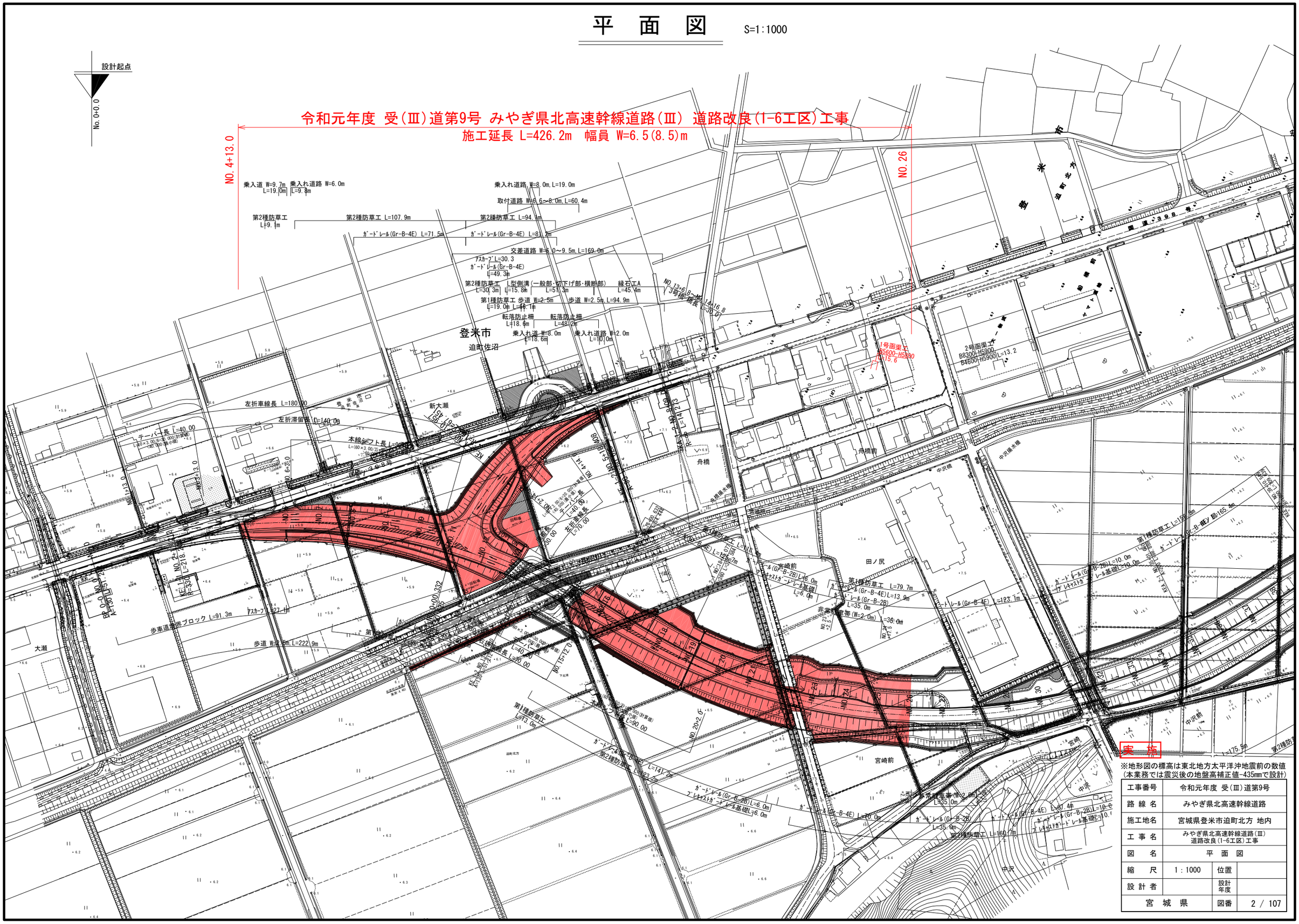

※地形図の標高は東北地方太平洋沖地震前の数値
(本業務では震災後の地盤高補正値-435mmで設計)

工事番号	令和元年度 受(Ⅲ)道第9号		
路線名	みやぎ県北高速幹線道路		
施工地名	宮城県登米市迫町北方 地内		
工事名	みやぎ県北高速幹線道路(Ⅲ) 道路改良(1-6工区)工事		
図名	平　面　図		
縮尺	1：1000	位置	
設計者		設計年度	
宮　城　県		図番	2 / 107

線　形　図

S=1:1000

主要点	測　点	X座標	Y座標	要　素	距　離
V60交差道路					
BP	0+00.000	-143456.580173	30204.462581		
				R=∞	0.332
KA　1-1	0+00.332	-143456.605357	30204.793319		
				A=90.000	50.625
KE　1-1	2+10.957	-143463.096655	30254.943667		
				R=160.000	67.451
KE　1-2	5+18.408	-143491.916098	30315.376298		
				A=90.000	50.625
KA　1-2	8+09.033	-143526.799759	30351.986740		

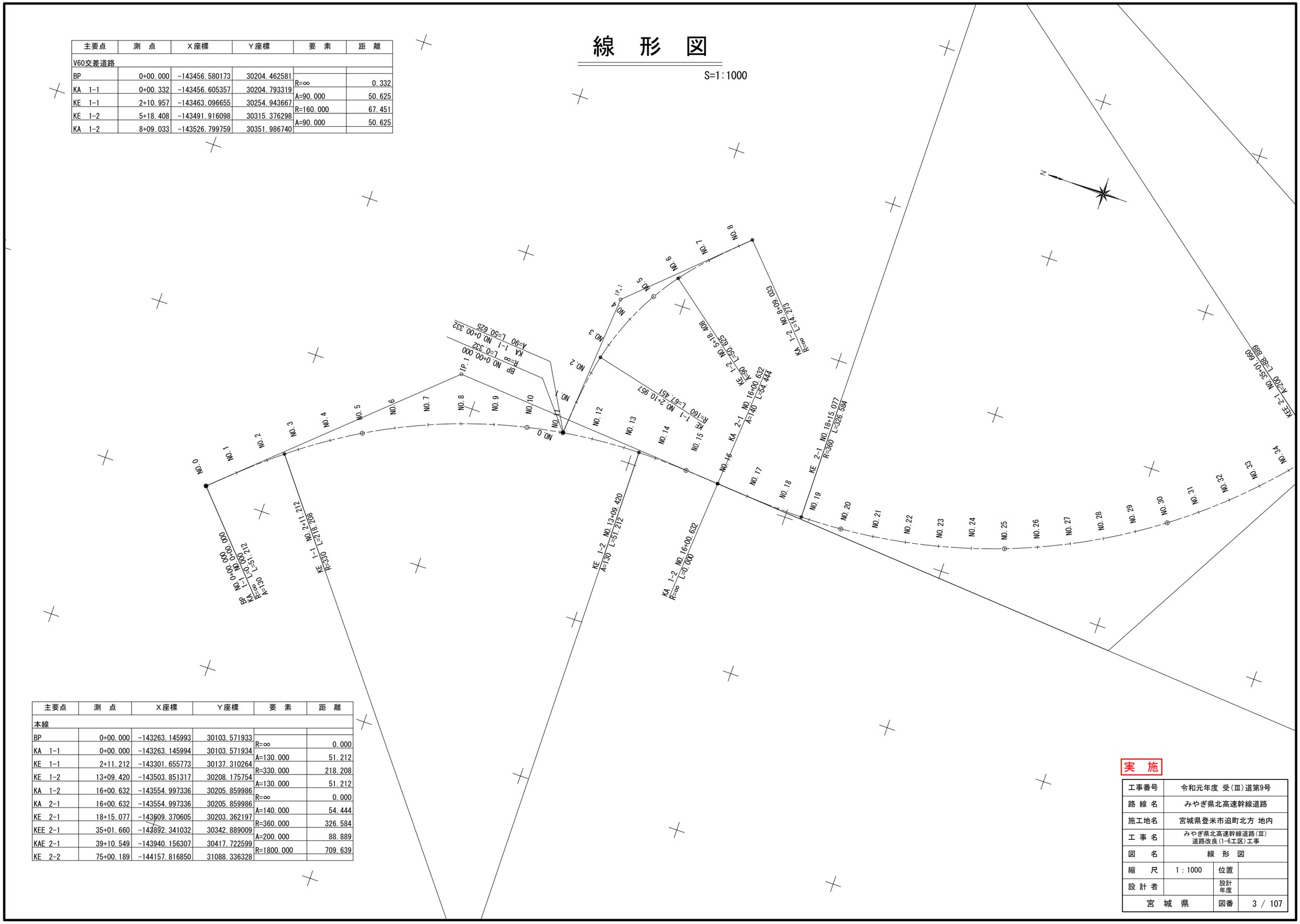

主要点	測　点	X座標	Y座標	要　素	距　離
本線					
BP	0+00.000	-143263.145993	30103.571933		
				R=∞	0.000
KA　1-1	0+00.000	-143263.145994	30103.571934		
				A=130.000	51.212
KE　1-1	2+11.212	-143301.655773	30137.310264		
				R=330.000	218.208
KE　1-2	13+09.420	-143503.851317	30208.175754		
				A=130.000	51.212
KA　1-2	16+00.632	-143554.997336	30205.859986		
				R=∞	0.000
KA　2-1	16+00.632	-143554.997336	30205.859986		
				A=140.000	54.444
KE　2-1	18+15.077	-143609.370605	30203.362197		
				R=360.000	326.584
KEE 2-1	35+01.660	-143892.341032	30342.889009		
				A=200.000	88.889
KAE 2-1	39+10.549	-143940.156307	30417.722599		
				R=1800.000	709.639
KE　2-2	75+00.189	-144157.816850	31088.336328		

実　施

工事番号	令和元年度 受(Ⅲ)道第9号		
路 線 名	みやぎ県北高速幹線道路		
施工地名	宮城県登米市迫町北方 地内		
工 事 名	みやぎ県北高速幹線道路(Ⅲ) 道路改良(1-6工区)工事		
図　　名	線　形　図		
縮　　尺	1 : 1000	位置	
設 計 者		設計年度	
宮　城　県		図番	3 / 107

縦　断　図

V=1: 200
H=1:1000

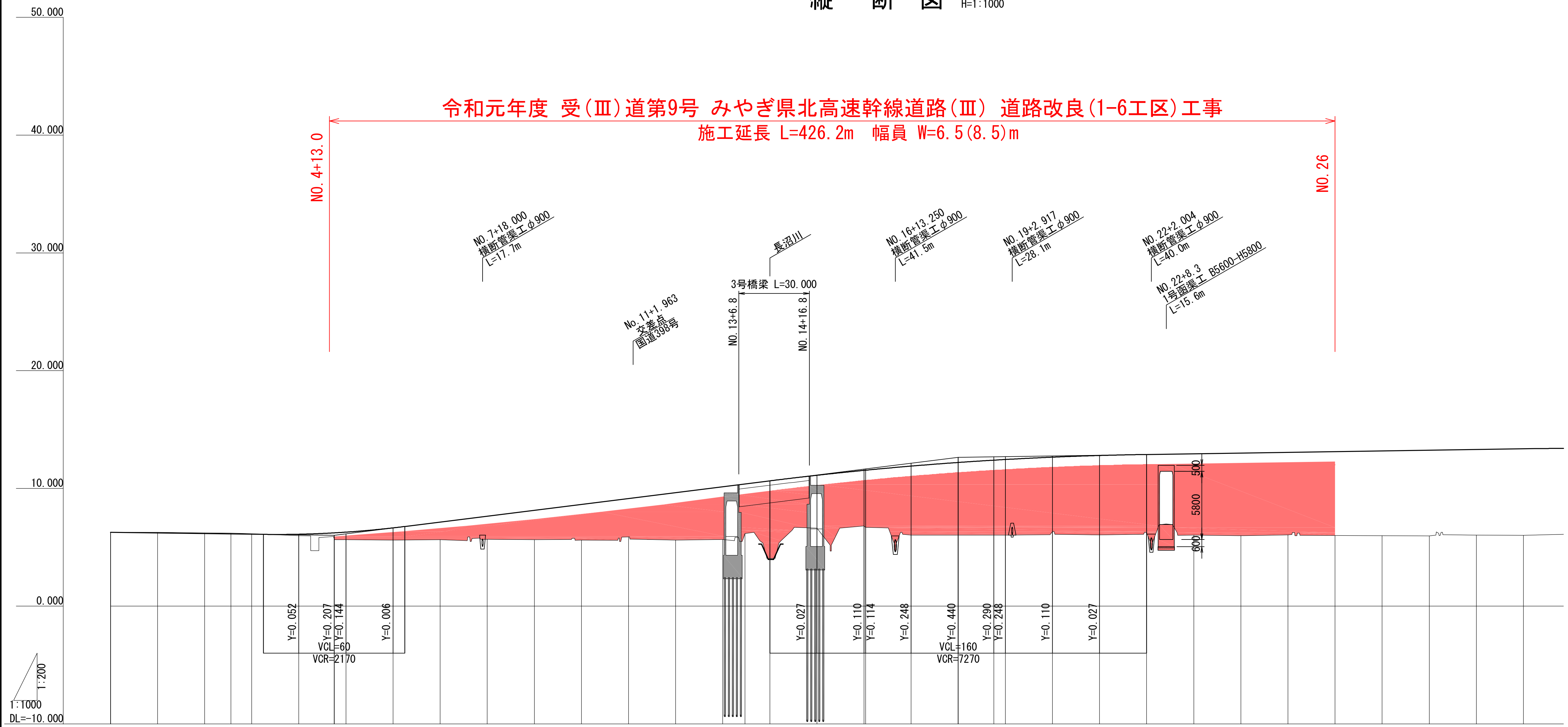

勾配: 6.265 ― i=0.263% L=95.000 ― 6.015 ― i=2.500% L=265.000 ― 12.640 ― i=0.300% L=285.000

測点	単距離	累加距離	地盤高	計画高	切土高	盛土高
KA 1-1	0.000	0.000	6.265	6.265		
NO.1	20.000	20.000	6.265	6.212	0.053	
NO.2	20.000	40.000	6.215	6.160	0.055	
KE 1-1	11.212	51.212	6.195	6.130	0.065	
NO.3	8.788	60.000	6.145	6.107	0.038	
NO.4	20.000	80.000	5.975	6.106		0.131
+15.000	15.000	95.000	5.747	6.222		0.475
NO.5	5.000	100.000	5.635	6.284		0.649
NO.6	20.000	120.000	5.605	6.646		1.041
NO.7	20.000	140.000	5.635	7.140		1.505
NO.8	20.000	160.000	5.675	7.640		1.965
NO.9	20.000	180.000	5.635	8.140		2.505
NO.10	20.000	200.000	5.605	8.640		3.035
NO.11	20.000	220.000	5.875	9.140		3.265
NO.12	20.000	240.000	5.605	9.640		4.035
NO.13	20.000	260.000	5.655	10.140		4.485
KE 1-2	9.420	269.420	6.165	10.376		4.211
NO.14	10.580	280.000	4.045	10.640		6.595
NO.15	20.000	300.000	6.625	11.113		4.488
NO.16	20.000	320.000	6.805	11.530		4.725
KA 1-2	0.632	320.632	6.685	11.542		4.857
NO.17	19.368	340.000	6.035	11.893		5.858
NO.18	20.000	360.000	6.035	12.200		6.165
KE 2-1	15.077	375.077	6.035	12.395		6.360
NO.19	4.923	380.000	6.025	12.453		6.428
NO.20	20.000	400.000	6.335	12.650		6.315
NO.21	20.000	420.000	6.045	12.793		6.748
NO.22	20.000	440.000	6.235	12.880		6.645
NO.23	20.000	460.000	6.035	12.940		6.905
NO.24	20.000	480.000	5.975	13.000		7.025
NO.25	20.000	500.000	6.055	13.060		7.005
NO.26	20.000	520.000	5.995	13.120		7.125
NO.27	20.000	540.000	5.975	13.180		7.205
NO.28	20.000	560.000	5.955	13.240		7.285
NO.29	20.000	580.000	6.035	13.300		7.265
NO.30	20.000	600.000	6.015	13.360		7.345

曲率: R=∞ L=0 ― L=51.212 A=130 ― L=218.208 R=330 IP = IP.1 IA = 46-46-40 CL = 320.632 ― L=51.212 A=130 ― R=∞ L=0 ― A=140 L=54.444 ― R=360 L=326.584

片勾配すりつけ図: 2.000 2.000 NO.0+ 0.000 1/117 ― 2.000 0.000 NO.0+14.632 1/117 ― 2.000 2.000 NO.1+9.264 1/117 1/225 ― 5.000 5.000 NO.2+11.212 ― 5.000 5.000 NO.13+9.420 1/175 1/337 ― 2.000 2.000 NO.15+2.248 1/160 1/308 ― 0.000 NO.16+2.248 1/308 1/160 ― 2.000 2.000 NO.17+2.248 1/337 1/175 ― 5.000 5.000 NO.18+15.077

実　施

※地盤高は東北地方太平洋沖地震後の補正値で修正済み
（本業務では震災後の地盤高補正値-435mmで設計）

工事番号	令和元年度 受(Ⅲ)道第9号		
路線名	みやぎ県北高速幹線道路		
施工地名	宮城県登米市迫町北方 地内		
工事名	みやぎ県北高速幹線道路(Ⅲ) 道路改良(1-6工区)工事		
図名	縦　断　図		
縮尺	V=1:200 H=1:1000	位置	
設計者		設計年度	
宮　城　県		図番	4 / 107

側道縦断図（左側）（1）

V=1: 200
H=1:1000

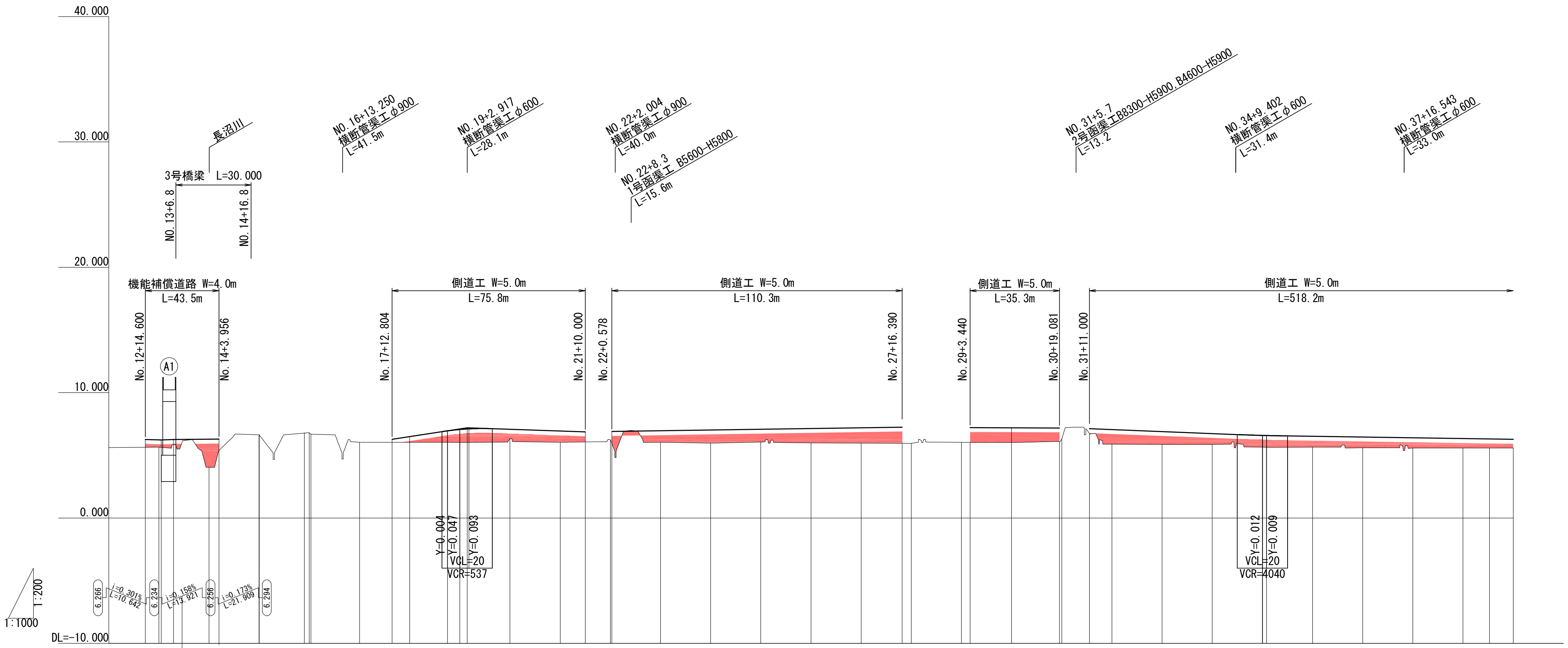

測点	単距離	累加距離	地盤高	計画高	切土高	盛土高	勾配
NO.12 +14.600	14.600	256.600	6.266	6.266		0.000	6.266
NO.13	5.400	260.000					
+0.954	0.954	260.954	5.003 (A1橋台下部高)	6.234		1.231	
+5.831	4.877	265.831	5.003 (A1橋台下部高)	6.256		1.253	
NO.14	4.169	280.000					
+3.956	3.956	283.956	6.294	6.294		0.000	6.294
NO.15	17.703	300.000	6.625		0.135		
NO.16	20.000	320.000	6.805		0.272		
KA 1-2	0.632	320.632	6.685		0.150		
NO.17	19.368	340.000	6.035			0.559	
+12.954	12.954	352.954	6.035	6.285		0.250	6.285
NO.18	7.046	360.000	6.035	6.499		0.464	
KE 2-1	15.077	375.077	6.035	6.951		0.916	
NO.19	4.923	380.000	6.025	7.058		1.033	
+2.917	2.917	382.917	6.031	7.100		1.069	7.193
NO.20	17.083	400.000	6.335	7.074		0.739	
NO.21	20.000	420.000	6.045	6.935		0.890	
+10.000	10.000	430.000	6.072	6.865		0.793	6.865
NO.22	10.000	440.000	6.235			0.662	
+0.578	0.578	440.578	6.053	6.898		0.845	6.898
NO.23	19.422	460.000	6.035	6.957		0.922	
NO.24	20.000	480.000	5.975	7.018		1.043	
NO.25	20.000	500.000	6.055	7.078		1.023	
NO.26	20.000	520.000	5.995	7.139		1.144	
NO.27	20.000	540.000	5.975	7.200		1.225	
+16.390	16.390	556.390	5.959	7.250		1.291	7.250
NO.28	3.610	560.000	5.955	7.237			
NO.29	20.000	580.000	6.035				
+3.440	3.440	583.440	6.032	7.215		1.183	7.215
NO.30	20.000	600.000	6.015	7.199		1.184	
+19.081	20.000	620.000	6.315	7.180		1.076	7.180
NO.31	20.000	620.000	6.315				
+11.000	11.000	631.000	6.760	7.125		0.365	7.125
NO.32	9.000	640.000	5.895	7.053		1.158	
NO.33	20.000	660.000	5.875	6.894		1.019	
NO.34	20.000	680.000	5.865	6.734		0.869	
NO.35	20.000	700.000	5.655	6.587		0.932	
KEE 2-1	1.660	701.660	5.635	6.579		0.944	6.575
NO.36	18.340	720.000	5.655	6.515		0.860	
NO.37	20.000	740.000	5.605	6.454		0.849	
NO.38	20.000	760.000	5.575	6.394		0.819	
NO.39	20.000	780.000	5.575	6.333		0.758	
KAE 2-1	10.549	790.549	5.575	6.301		0.726	
NO.40	9.451	800.000	5.575	6.273		0.698	

勾配: i=3.030% L=29.962 / i=0.697% L=47.083 / i=0.319% L=110.328 / i=0.099% L=35.269 / i=0.797% L=69.000 / i=0.302% L=135.700

実　施

※地盤高は東北地方太平洋沖地震後の補正値で修正済み
（本業務では震災後の地盤高補正値-435mmで設計）

工事番号	令和元年度 受(Ⅲ)道第9号		
路線名	みやぎ県北高速幹線道路		
施工地名	宮城県登米市迫町北方 地内		
工事名	みやぎ県北高速幹線道路(Ⅲ) 道路改良(1-6工区)工事		
図名	側道縦断図（左側）（1）		
縮尺	V=1:200 H=1:1000	位置	
設計者		設計年度	
宮城県		図番	5 / 107

側道縦断図（右側①）

V=1: 200
H=1:1000

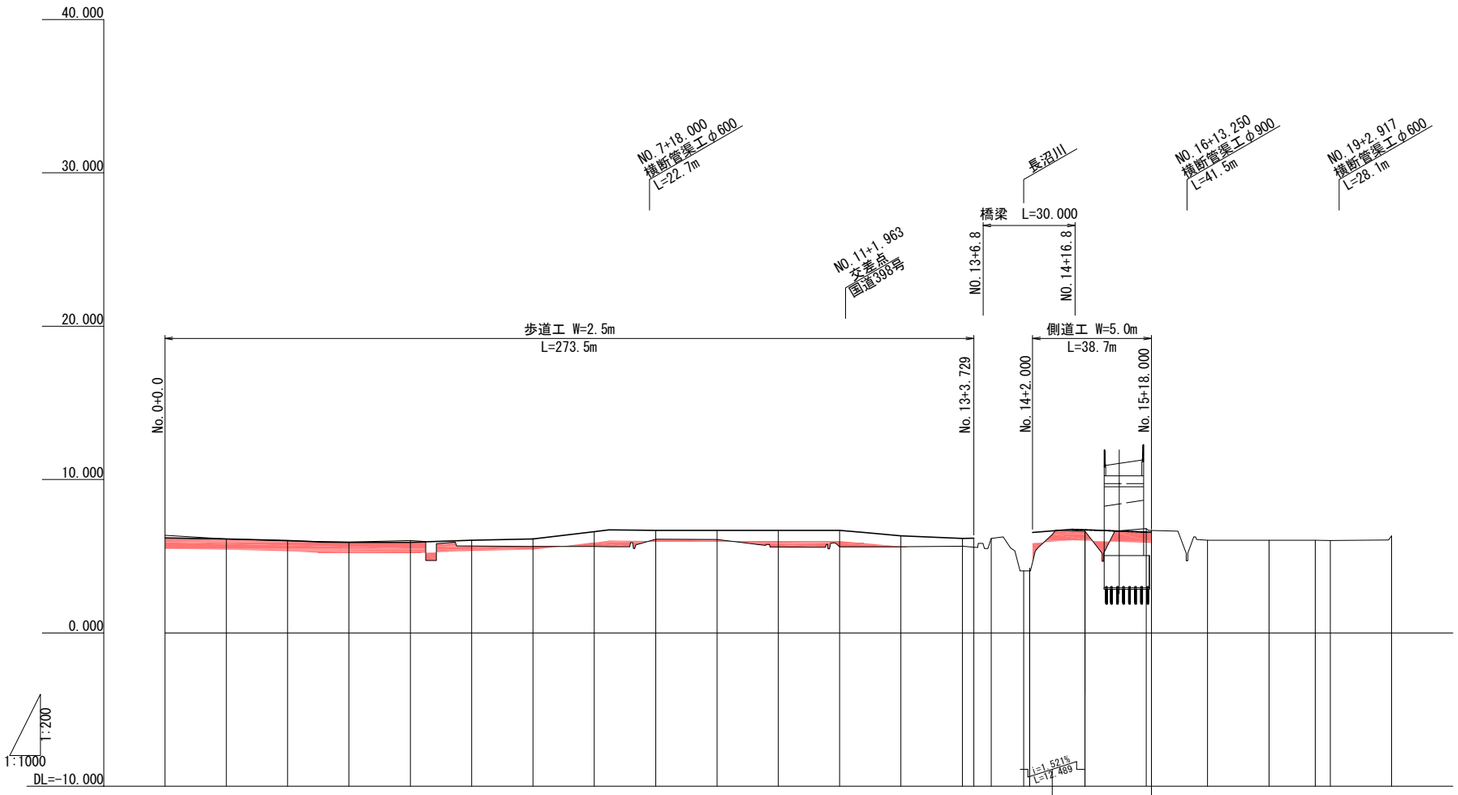

勾　配															6.555	6.745		6.645				
盛土高		0.011	0.015			0.370	0.492	0.971	0.575	0.593	1.081	0.810	0.730	0.512 0.592	2.420							
切土高	0.170			0.026	0.121											0.135						
計画高	6.185	6.132	6.020	5.899	5.894	6.038	6.125	6.606	6.689	6.687	6.686	6.685	6.335	6.167 6.180	6.465	6.645 6.490		6.645				
地盤高	6.355	6.121	6.005	5.925	6.015	5.668	5.633	5.635	6.114	6.095	5.605	5.875	5.605	5.655 5.588 6.165	4.045 4.045	6.685 6.625		6.805 6.685	6.035	6.035	6.035 6.025	6.335
追加距離	00.000	20.000	40.000	60.000	80.000	100.000	120.000	140.000	160.000	180.000	200.000	220.000	240.000	260.000 263.729 269.420	280.000 282.000	321.662 300.000		320.000 321.662	340.000	360.000	375.077 380.000	400.000
単距離	00.000	20.000	20.000	20.000	20.000	20.000	20.000	20.000	20.000	20.000	20.000	20.000	20.000	20.000 3.729 5.691	10.580 2.000	1.662 18.611		20.000 1.662	19.368	20.000	15.077 4.923	20.000
測　点	NO.0	NO.1	NO.2	NO.3	NO.4	NO.5	NO.6	NO.7	NO.8	NO.9	NO.10	NO.11	NO.12	NO.13 +3.729 KE 1-2	NO.14 +2.000	+1.662 NO.15		NO.16 +1.662	NO.17	NO.18	KE 2-1 NO.19	NO.20

実　施

※地盤高は東北地方太平洋沖地震後の補正値で修正済み
（本業務では震災後の地盤高補正値-435mmで設計）

工事番号	令和元年度 受(Ⅲ)道第9号		
路 線 名	みやぎ県北高速幹線道路		
施工地名	宮城県登米市迫町北方 地内		
工 事 名	みやぎ県北高速幹線道路(Ⅲ) 道路改良(1-6工区)工事		
図　　名	側道縦断図（右側①）		
縮　　尺	V=1:200 H=1:1000	位置	
設 計 者		設計年度	
宮　城　県		図番	6 / 107

側道縦断図（交差道路 右側③）

V=1:400
H=1:1000

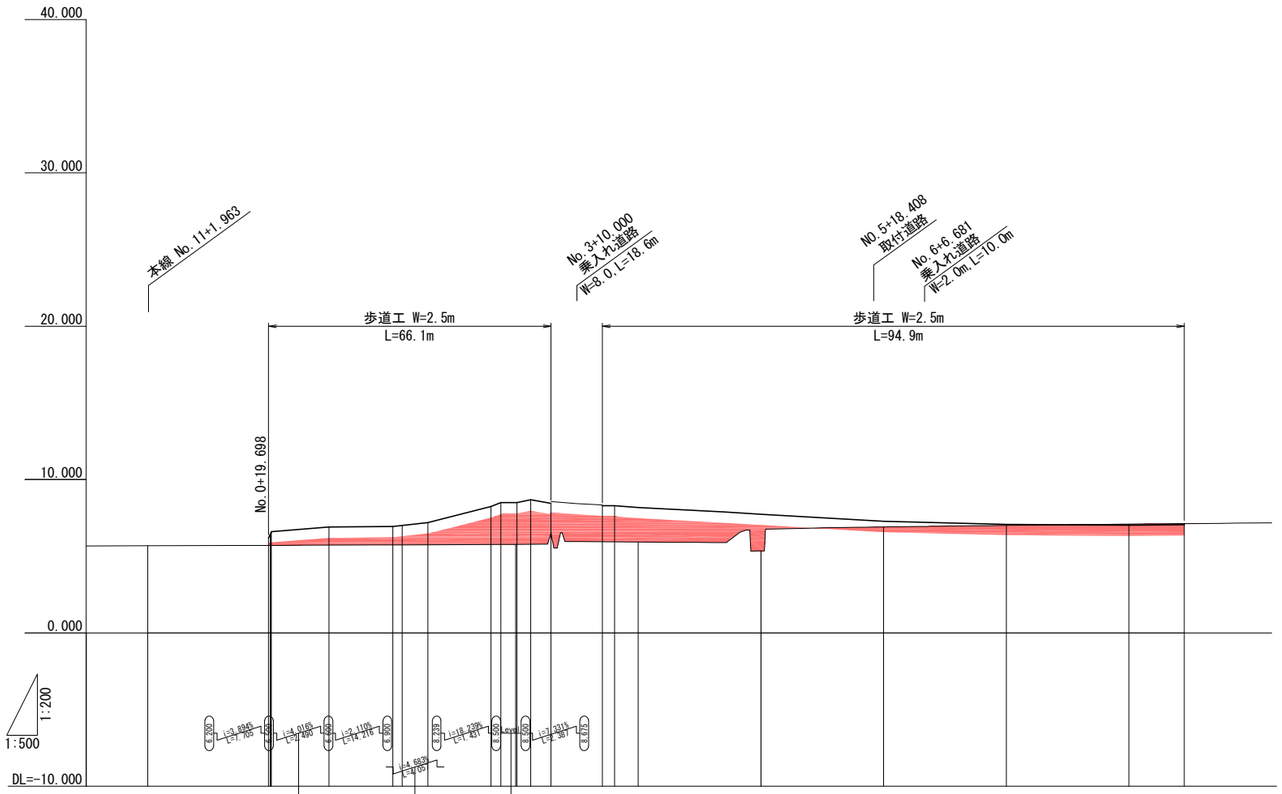

測点	勾配	盛土高	切土高	計画高	地盤高	累加距離	単距離
BP(NO.0)	6.200	0.495		6.200	5.705	0.000	19.698
+19.698		0.792		6.497	5.705	7.000	0.395
NO.1		0.765		6.500	5.705	10.195	0.088
+0.088		0.895		6.600	5.705	15.318	0.177
+0.177							
+9.565	6.900	1.181		6.900	5.719	29.534	9.388
NO.2	7.000	1.209		6.943	5.734	39.444	10.435
+1.510		1.257		7.000	5.743	40.884	1.510
+5.678	7.190	1.447		7.190	5.743	44.941	4.168
+16.212	8.239	2.482		8.239	5.757	54.936	10.534
+17.602		2.740		8.500	5.760	56.367	1.390
NO.3	8.675	2.740		8.500	5.760	58.862	3.788
+0.201		2.740		8.500	5.760	59.063	0.201
+2.467		2.902		8.675	5.773	61.429	2.366
+5.772		1.924		8.440	6.511	66.124	3.305
(切下げ部)							
+14.211	8.289	2.347		8.286	5.939	0.000	14.211
+16.121		2.356		8.289	5.933	3.649	1.910
NO.4		2.257		8.179	5.922	7.413	3.879
NO.5		2.401		7.742	5.341	26.908	20.000
NO.6		0.360		7.271	6.911	46.408	10.000
NO.7		0.061		7.072	7.011	66.038	11.697
NO.8			0.074	7.017	7.091	85.869	20.000
KA 1-2	7.053		0.070	7.053	7.123	94.884	9.033

実　施

※地盤高は東北地方太平洋沖地震後の補正値で修正済み
（本業務では震災後の地盤高補正値-435mmで設計）

工事番号	令和元年度 受(Ⅲ)道第9号		
路線名	みやぎ県北高速幹線道路		
施工地名	宮城県登米市迫町北方 地内		
工事名	みやぎ県北高速幹線道路(Ⅲ) 道路改良(1-6工区)工事		
図名	側道縦断図（交差道路 右側③）		
縮尺	V=1:200 H=1:1000	位置	
設計者		設計年度	
宮城県		図番	7 / 107

交 差 道 路 縦 断 図

V=1:100
H=1:500

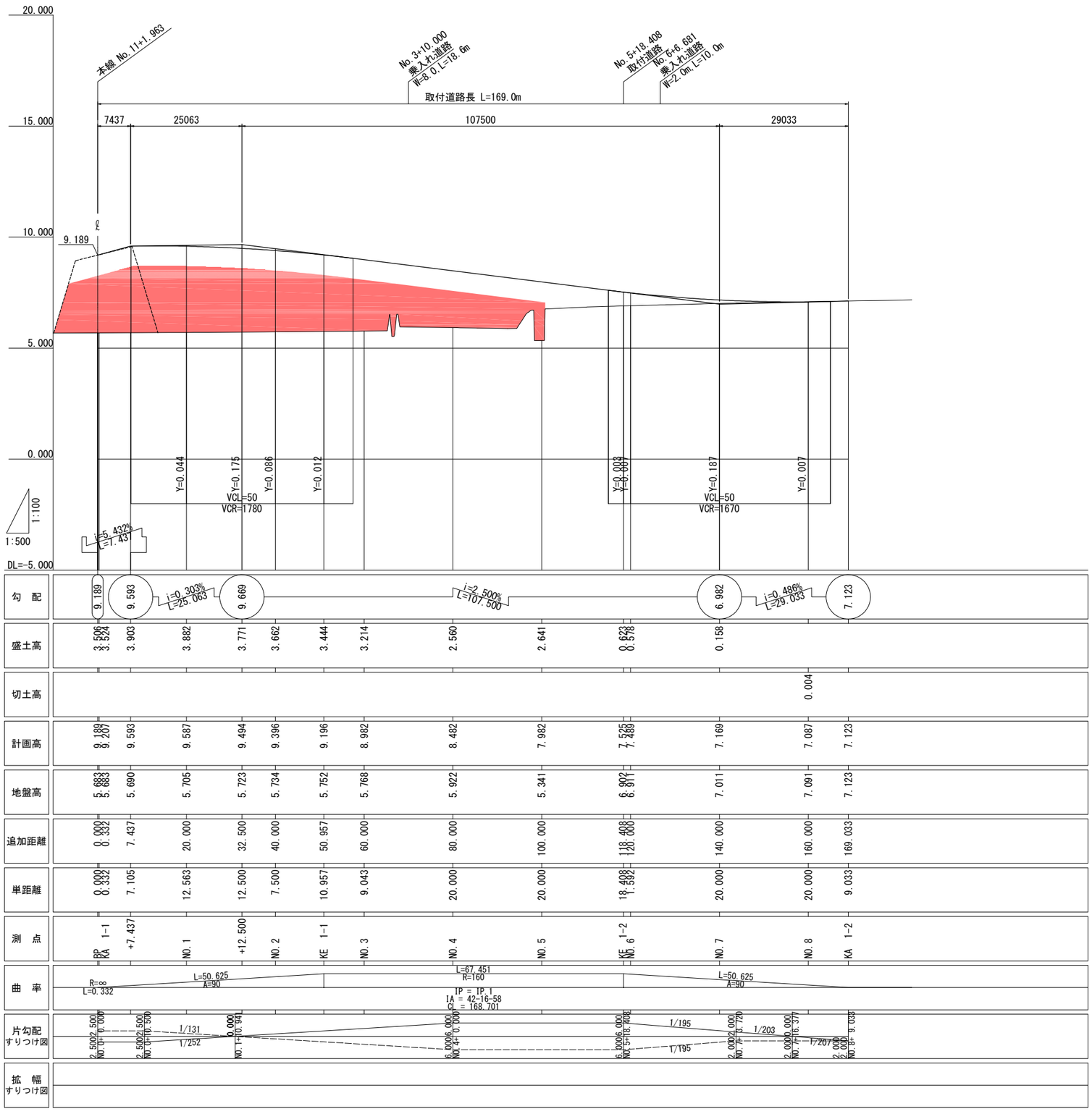

実 施

工事番号	令和元年度 受(Ⅲ)道第9号		
路 線 名	みやぎ県北高速幹線道路		
施工地名	宮城県登米市迫町北方 地内		
工 事 名	みやぎ県北高速幹線道路(Ⅲ) 道路改良(1-6工区)工事		
図 名	交差道路縦断図		
縮 尺	V=1:200 H=1:1000	位置	
設 計 者		設計年度	
宮 城 県		図番	8 / 107

標 準 横 断 図 S=1:100

B部詳細図

S=1:50

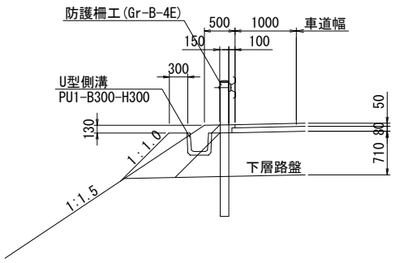

A部詳細図

S=1:50

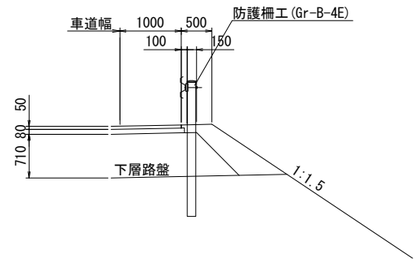

標 準 部

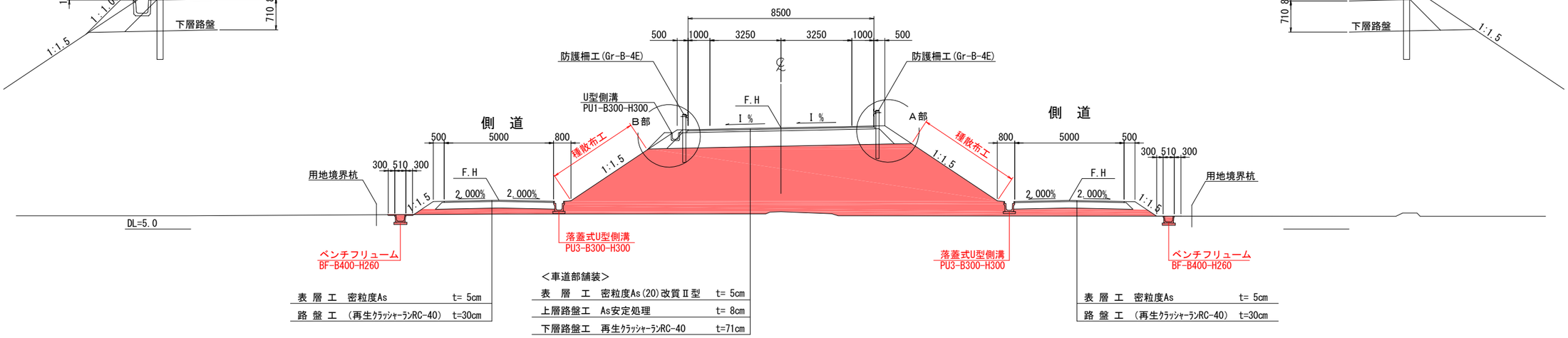

表 層 工	密粒度As	t= 5cm
路 盤 工	(再生ｸﾗｯｼｬｰﾗﾝRC-40)	t=30cm

＜車道部舗装＞

表 層 工	密粒度As(20)改質Ⅱ型	t= 5cm
上層路盤工	As安定処理	t= 8cm
下層路盤工	再生ｸﾗｯｼｬｰﾗﾝRC-40	t=71cm

表 層 工	密粒度As	t= 5cm
路 盤 工	(再生ｸﾗｯｼｬｰﾗﾝRC-40)	t=30cm

設計条件

道路規格	第3種 第2級
設計速度	V＝60ｋｍ／ｈ
交通区分	N5 交 通
設計 CBR	3%

非 常 駐 車 帯 部

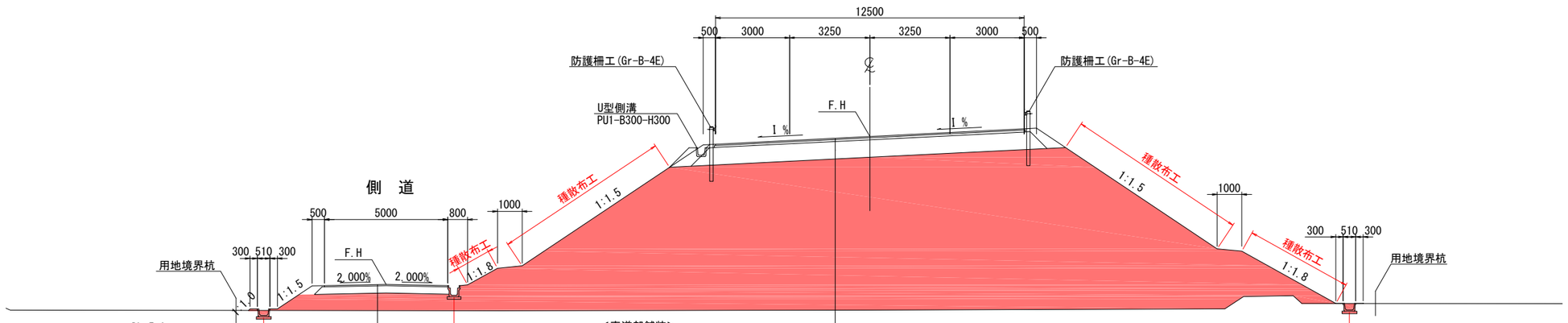

表 層 工	密粒度As	t= 5cm
路 盤 工	(再生ｸﾗｯｼｬｰﾗﾝRC-40)	t=30cm

＜車道部舗装＞

表 層 工	密粒度As(20)改質Ⅱ型	t= 5cm
上層路盤工	As安定処理	t= 8cm
下層路盤工	再生ｸﾗｯｼｬｰﾗﾝRC-40	t=71cm

実 施

工事番号	令和元年度 受(Ⅲ)道第9号		
路 線 名	みやぎ県北高速幹線道路		
施工地名	宮城県登米市迫町北方 地内		
工 事 名	みやぎ県北高速幹線道路(Ⅲ) 道路改良(1-6工区)工事		
図 名	標 準 横 断 図		
縮 尺	1:100	位置	
設 計 者		設計年度	
宮 城 県		図番	9 / 107

交差道路 標準横断図

標　準　部 S=1:100

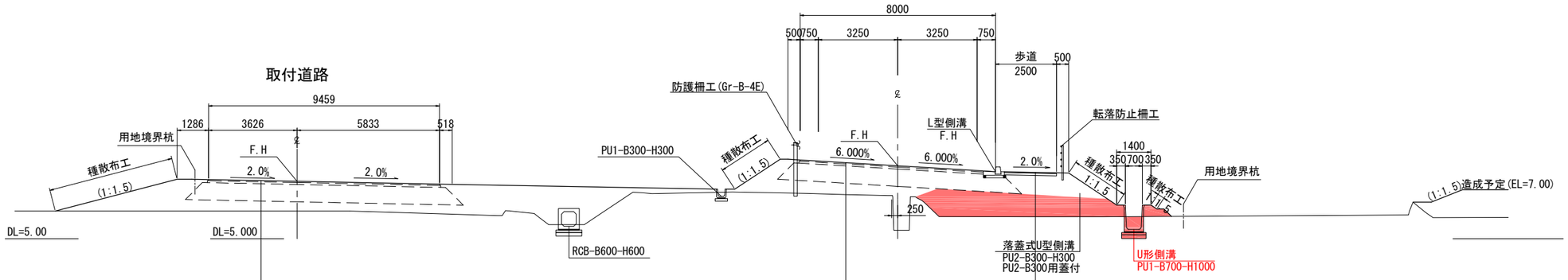

＜車道部舗装＞

表　層　工	密粒度As(20)改質Ⅱ型	t= 5cm
上層路盤工	As安定処理	t= 8cm
下層路盤工	再生ｸﾗｯｼｬｰﾗﾝRC-40	t=71cm

＜車道部舗装＞

表　層　工	密粒度As(20)改質Ⅱ型	t= 5cm
上層路盤工	As安定処理	t= 8cm
下層路盤工	再生ｸﾗｯｼｬｰﾗﾝRC-40	t=71cm

＜歩道部舗装＞

表 層 工	密粒度As	t= 3cm
路 盤 工	(再生ｸﾗｯｼｬｰﾗﾝRC-40)	t=100cm

A部詳細図 S=1:50

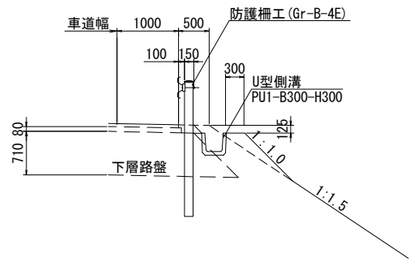

付加車線部

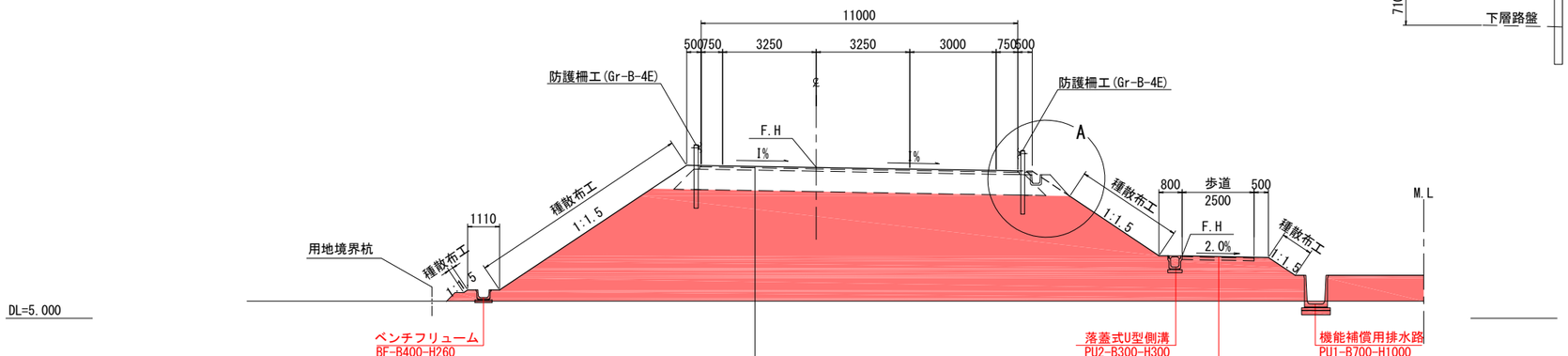

＜車道部舗装＞

表　層　工	密粒度As(20)改質Ⅱ型	t= 5cm
上層路盤工	As安定処理	t= 8cm
下層路盤工	再生ｸﾗｯｼｬｰﾗﾝRC-40	t=71cm

＜歩道部舗装＞

表 層 工	密粒度As	t= 3cm
路 盤 工	(再生ｸﾗｯｼｬｰﾗﾝRC-40)	t=100cm

設計条件

道路規格	第3種 第2級
設計速度	V＝60ｋｍ／ｈ
交通区分	B 交　通
設計 CBR	3%

実　施

※地盤高は東北地方太平洋沖地震後の補正値で修正済み
（本業務では震災後の地盤高補正値-435mmで設計）

工事番号	令和元年度 受(Ⅲ)道第9号		
路 線 名	みやぎ県北高速幹線道路		
施工地名	宮城県登米市迫町北方 地内		
工 事 名	みやぎ県北高速幹線道路(Ⅲ) 道路改良(1-6工区)工事		
図　　名	交差道路 標準横断図		
縮　　尺	図示	位置	
設 計 者		設計年度	
宮　城　県		図番	10 / 107

土工区分図　S=1:100

道路改良時（沈下後）

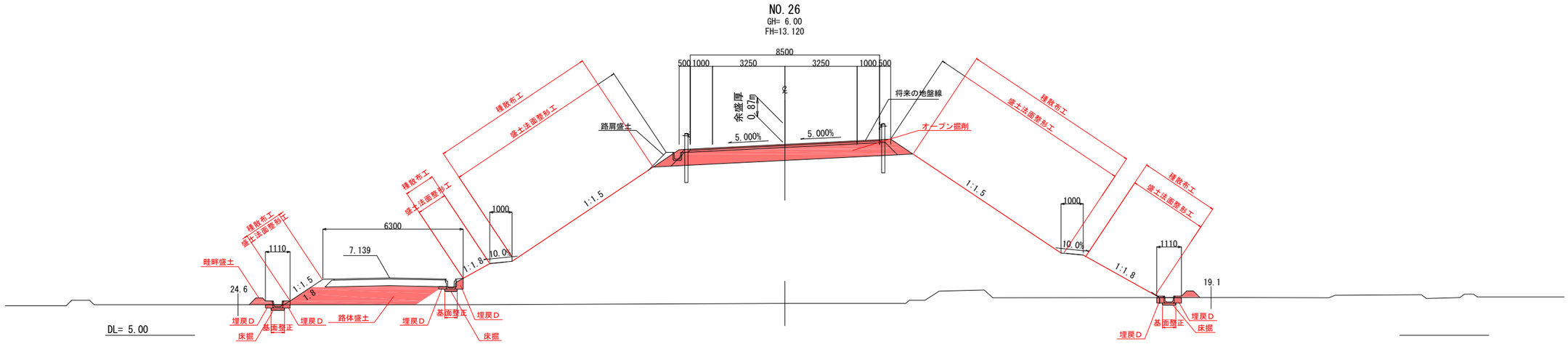

地盤改良施工時

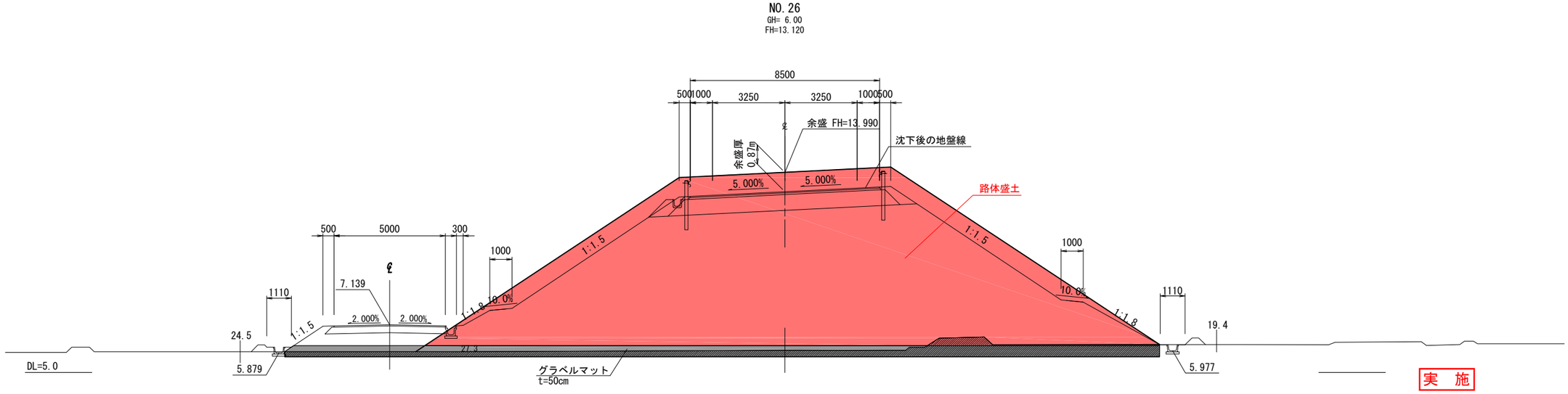

実　施

工事番号	令和元年度 受(Ⅲ)道第9号		
路 線 名	みやぎ県北高速幹線道路		
施工地名	宮城県登米市迫町北方 地内		
工 事 名	みやぎ県北高速幹線道路(Ⅲ) 道路改良(1-6工区)工事		
図　　名	土 工 区 分 図		
縮　　尺	1：100	位置	
設 計 者		設計年度	
宮　城　県		図番	11 / 107

NO. 2			
地盤高	6.22	設計高	6.160
切土面積		盛土面積	
切土	8.0 m2	路肩	1.1 m2
床掘り	4.6 m2	路体	0.9 m2
	m2	埋戻しC	0.0 m2
	m2	埋戻しD	1.6 m2
法面工			
左側		右側	
切土	0.0 m	切土	0.0 m
盛土	0.0 m	盛土	0.0 m
	m		m

NO. 2

GH= 6.22
FH= 6.160

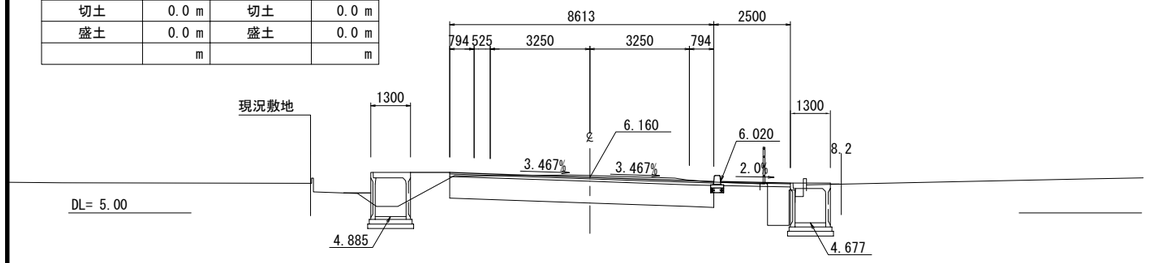

NO. 1			
地盤高	6.27	設計高	6.212
切土面積		盛土面積	
切土	7.7 m2	路肩	1.0 m2
床掘り	6.4 m2	路体	0.0 m2
	m2	埋戻しC	1.2 m2
	m2	埋戻しD	1.9 m2
法面工			
左側		右側	
切土	0.0 m	切土	0.0 m
盛土	0.0 m	盛土	0.0 m
	m		m

NO. 1

GH= 6.27
FH= 6.212

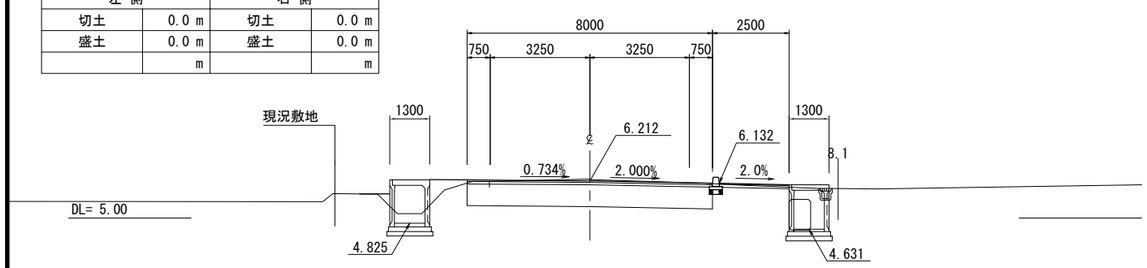

NO. 0			
地盤高	6.27	設計高	6.265
切土面積		盛土面積	
切土	7.6 m2	路肩	0.8 m2
床掘り	5.6 m2	路体	0.0 m2
	m2	埋戻しC	2.2 m2
	m2	埋戻しD	1.1 m2
法面工			
左側		右側	
切土	0.0 m	切土	0.0 m
盛土	0.0 m	盛土	0.0 m
	m		m

NO. 0

GH= 6.27
FH= 6.265

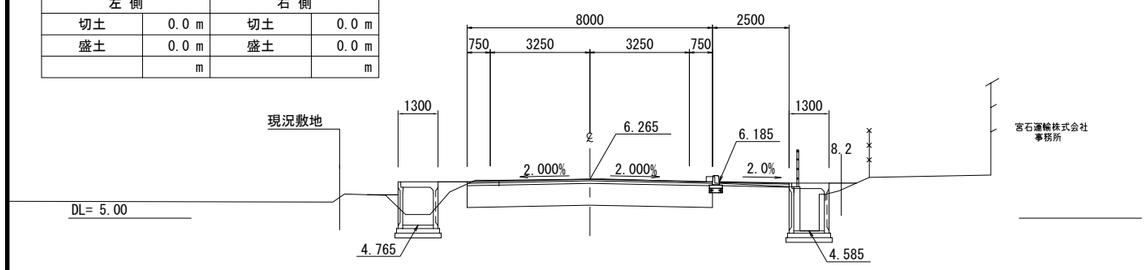

NO. 4

GH= 5.98
FH= 6.106

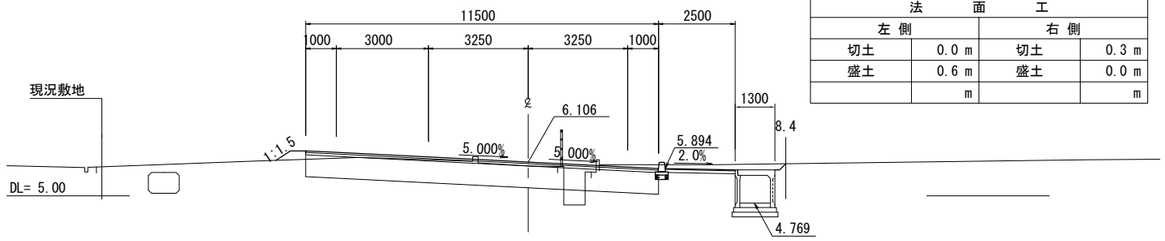

NO. 4			
地盤高	5.98	設計高	6.106
切土面積		盛土面積	
切土	9.2 m2	路肩	0.2 m2
床掘り	3.1 m2	路体	0.3 m2
	m2	埋戻しC	0.9 m2
	m2	埋戻しD	0.2 m2
法面工			
左側		右側	
切土	0.0 m	切土	0.3 m
盛土	0.6 m	盛土	0.0 m
	m		m

NO. 3

GH= 6.15
FH= 6.107

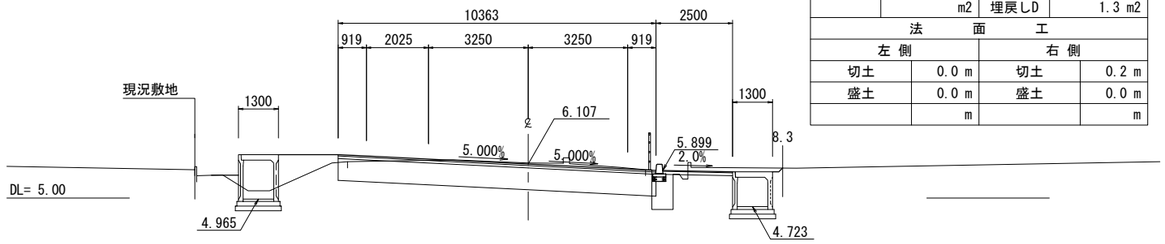

NO. 3			
地盤高	6.15	設計高	6.107
切土面積		盛土面積	
切土	9.1 m2	路肩	1.2 m2
床掘り	5.1 m2	路体	0.6 m2
	m2	埋戻しC	0.9 m2
	m2	埋戻しD	1.3 m2
法面工			
左側		右側	
切土	0.0 m	切土	0.2 m
盛土	0.0 m	盛土	0.0 m
	m		m

KE1-1 (NO. 2+11.212)

GH= 6.20
FH= 6.130

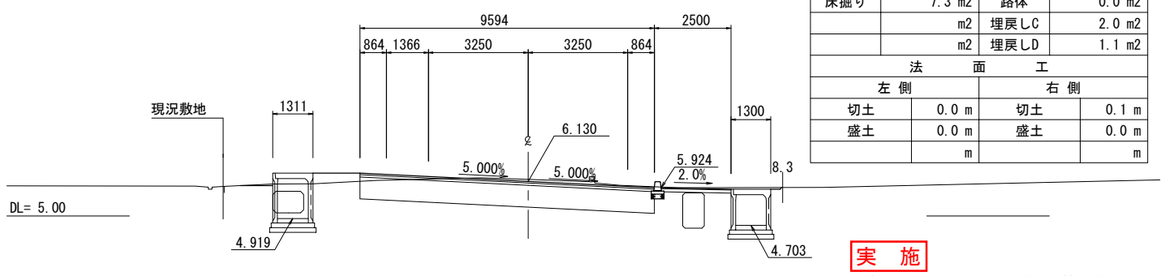

NO. 2+11.212			
地盤高	6.20	設計高	6.130
切土面積		盛土面積	
切土	9.4 m2	路肩	1.3 m2
床掘り	7.3 m2	路体	0.0 m2
	m2	埋戻しC	2.0 m2
	m2	埋戻しD	1.1 m2
法面工			
左側		右側	
切土	0.0 m	切土	0.1 m
盛土	0.0 m	盛土	0.0 m
	m		m

実　施

※地盤高は東北地方太平洋沖地震後の補正値で修正済み
（本業務では震災後の地盤高補正値-435mmで設計）

工事番号	令和元年度 受(Ⅲ)道第9号		
路線名	みやぎ県北高速幹線道路		
施工地名	宮城県登米市迫町北方 地内		
工事名	みやぎ県北高速幹線道路(Ⅲ) 道路改良(1-6工区)工事		
図名	横断図(1)		
縮尺	1：100	位置	
設計者		設計年度	
宮城県		図番	12 / 107

NO.7			
地盤高	5.64	設計高	7.140
切土面積		盛土面積	
切土	12.0 m2	路肩	0.8 m2
床掘り	2.6 m2	路体	3.0 m2
	m2	埋戻しC	m2
	m2	埋戻しD	0.9 m2
法面工			
左側		右側	
切土	0.0 m	切土	0.0 m
盛土	2.1(3.6)m	盛土	0.8(1.6)m
	m		m

NO.7

GH= 5.64
FH= 7.140

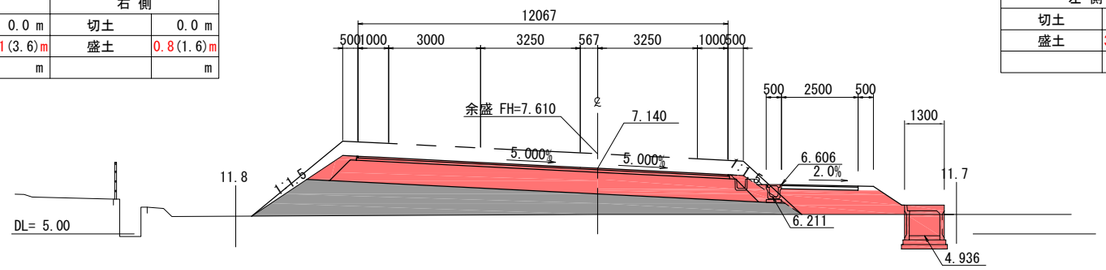

NO.9			
地盤高	5.64	設計高	8.140
切土面積		盛土面積	
切土	13.2 m2	路肩	1.0 m2
床掘り	1.7 m2	路体	3.3 m2
	m2	埋戻しD	0.7 m2
	m2	硅畔	0.7 m2
法面工			
左側		右側	
切土	0.0 m	切土	0.0 m
盛土	3.5(4.8)m	盛土	1.2(3.5)m
	m		m

NO.9

GH= 5.64
FH= 8.140

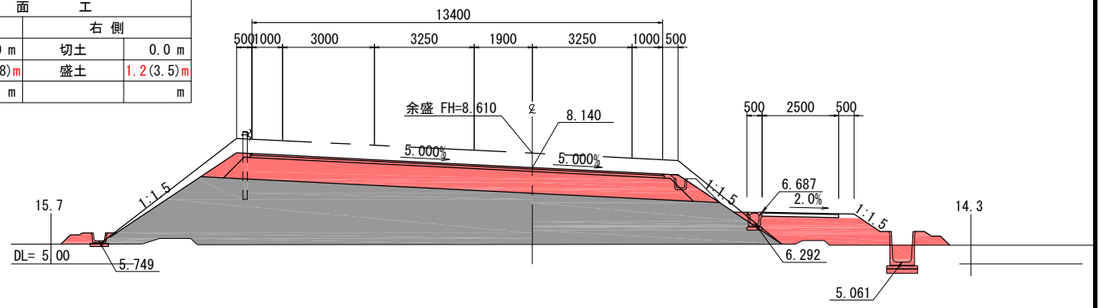

NO.6			
地盤高	5.61	設計高	6.646
切土面積		盛土面積	
切土	11.4 m2	路肩	0.9 m2
床掘り	2.5 m2	路体	2.3(8.6)m2
	m2	埋戻しC	m2
	m2	埋戻しD	0.9 m2
法面工			
左側		右側	
切土	0.0 m	切土	0.0 m
盛土	0.0 m	盛土	0.5 m
	m		m

NO.6

GH= 5.61
FH= 6.646

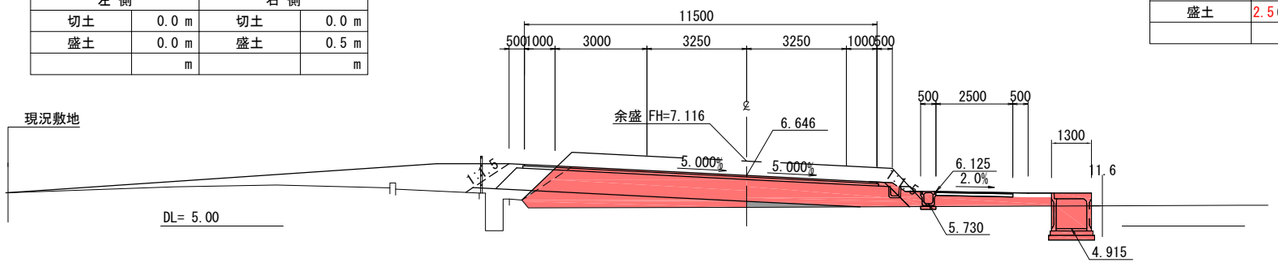

NO.8			
地盤高	5.68	設計高	7.640
切土面積		盛土面積	
切土	12.6 m2	路肩	1.0 m2
床掘り	2.3 m2	路体	3.2 m2
	m2	埋戻しD	1.2 m2
	m2	硅畔	0.6 m2
法面工			
左側		右側	
切土	0.0 m	切土	0.0 m
盛土	2.5(4.0)m	盛土	0.8(2.5)m
	m		m

NO.8

GH= 5.68
FH= 7.640

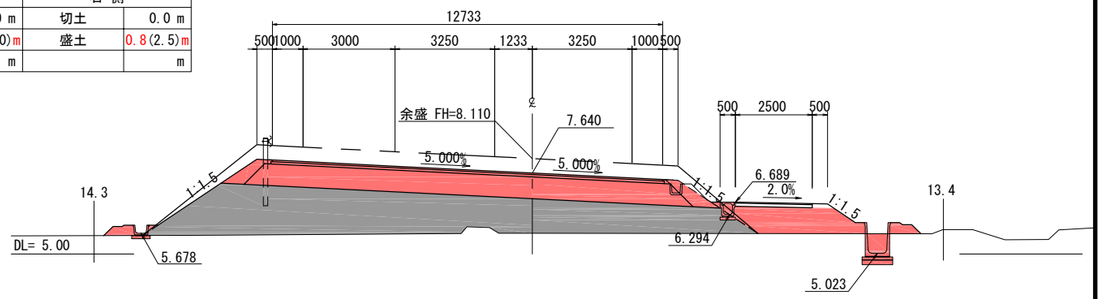

NO.5			
地盤高	5.64	設計高	6.284
切土面積		盛土面積	
切土	3.0 m2	路肩	0.7 m2
床掘り	3.7 m2	路体	1.1 m2
	m2	埋戻しC	0.9 m2
	m2	埋戻しD	0.6 m2
法面工			
左側		右側	
切土	0.0 m	切土	0.0 m
盛土	0.9 m	盛土	0.0 m
	m		m

NO.5

GH= 5.64
FH= 6.284

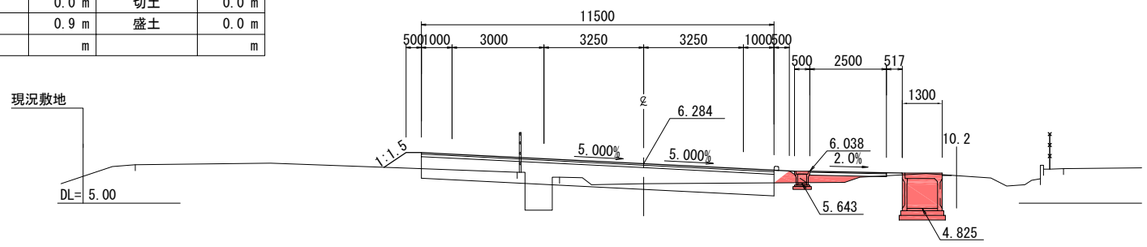

実　施

※地盤高は東北地方太平洋沖地震後の補正値で修正済み
（本業務では震災後の地盤高補正値-435mmで設計）

工事番号	令和元年度 受(Ⅲ)道第9号		
路線名	みやぎ県北高速幹線道路		
施工地名	宮城県登米市迫町北方 地内		
工事名	みやぎ県北高速幹線道路(Ⅲ) 道路改良(1-6工区)工事		
図名	横断図(2)		
縮尺	1：100	位置	
設計者		設計年度	
宮城県		図番	13 / 107

NO. 12			
地 盤 高	5.61	設 計 高	9.640
切 土 面 積		盛 土 面 積	
切土	14.2 m2	路肩	1.4 m2
床掘り	1.4 m2	路体	9.7 m2
	m2	埋戻しD	0.6 m2
	m2	硅畔	0.0 m2
法 面 工			
左 側		右 側	
切土	0.0 m	切土	0.0 m
盛土	2.0(4.3)m	盛土	4.0(5.8)m
	m		m

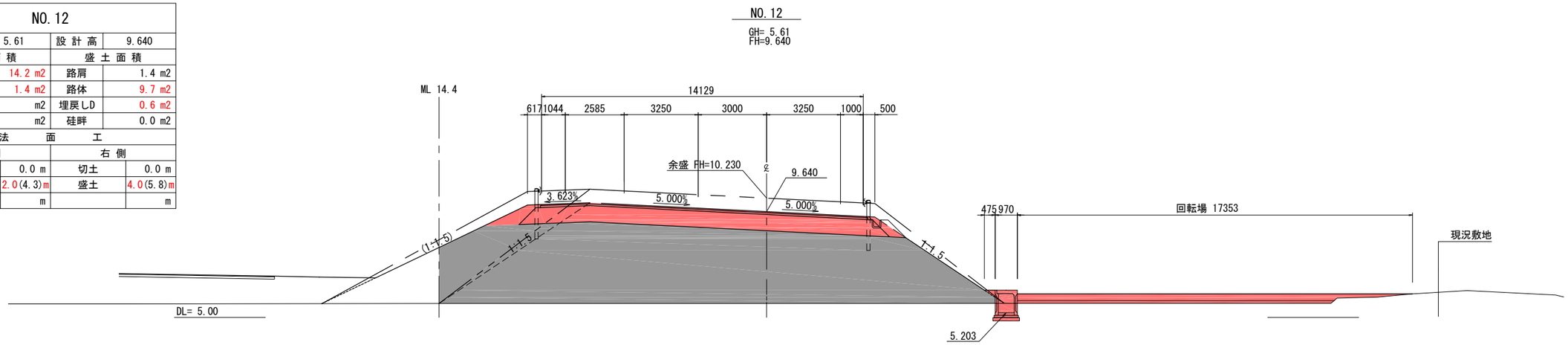

NO. 11			
地 盤 高	5.88	設 計 高	9.140
切 土 面 積		盛 土 面 積	
切土	18.7 m2	路肩	1.3 m2
床掘り	1.4 m2	路体	3.5(10.7)m2
	m2	埋戻しD	0.6 m2
	m2	硅畔	0.4 m2
法 面 工			
左 側		右 側	
切土	0.0 m	切土	0.0 m
盛土	0.0(0.3)m	盛土	3.2(5.3)m
	m		m

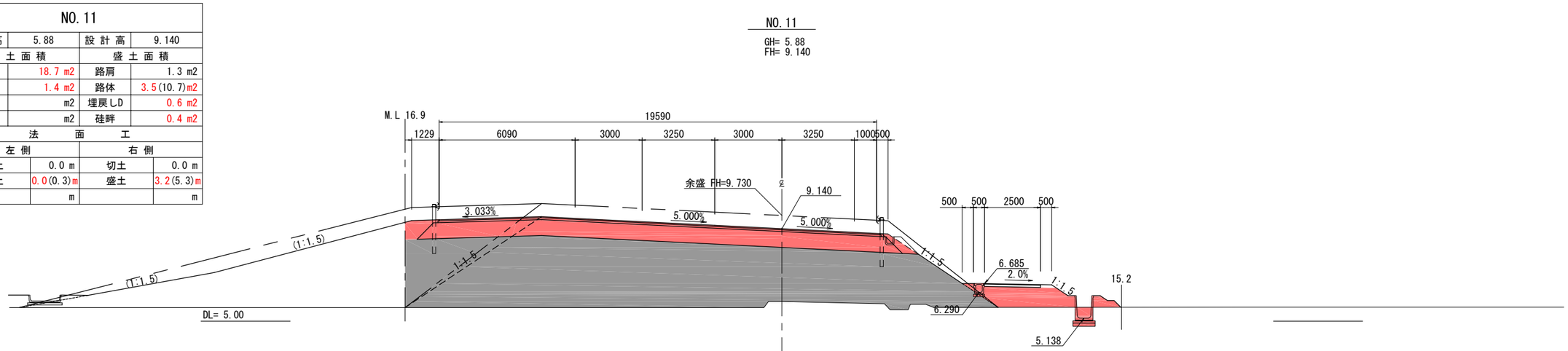

NO. 10			
地 盤 高	5.61	設 計 高	8.640
切 土 面 積		盛 土 面 積	
切土	13.7 m2	路肩	1.0 m2
床掘り	1.4 m2	路体	3.5 m2
	m2	埋戻しD	0.7 m2
	m2	硅畔	0.8 m2
法 面 工			
左 側		右 側	
切土	0.0 m	切土	0.0 m
盛土	4.2(6.0)m	盛土	2.2(4.4)m
	m		m

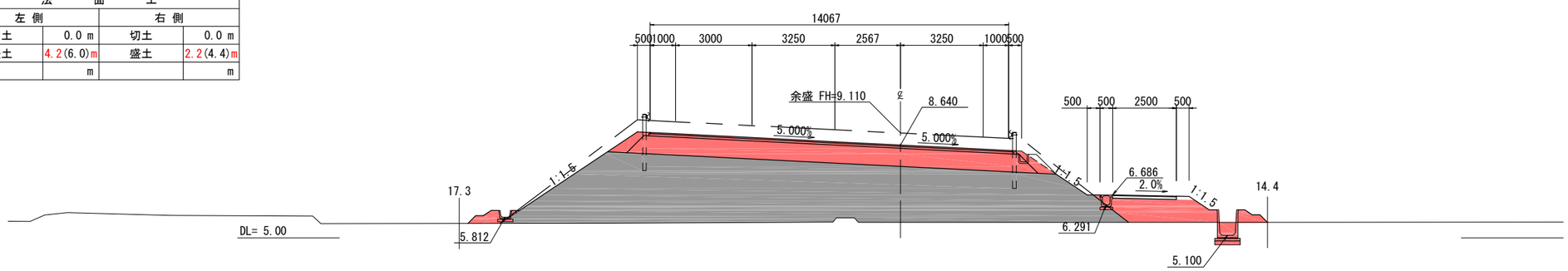

実 施

※地盤高は東北地方太平洋沖地震後の補正値で修正済み
（本業務では震災後の地盤高補正値-435mmで設計）

工事番号	令和元年度 受(Ⅲ)道第9号		
路 線 名	みやぎ県北高速幹線道路		
施工地名	宮城県登米市迫町北方 地内		
工 事 名	みやぎ県北高速幹線道路(Ⅲ) 道路改良(1-6工区)工事		
図 名	横 断 図 (3)		
縮 尺	1 : 100	位置	
設 計 者		設計年度	
宮 城 県		図番	14 / 107

NO. 14			
地盤高	4.05	設計高	10.640
切土面積		盛土面積	
切土	0.1 m2	路肩	0.0 m2
床掘り	3.6 m2	路体	0.4 m2
	m2	埋戻しC	0.9 m2
	m2	埋戻しD	1.1 m2
	m2	硅畔	0.0 m2
法面工			
左側		右側	
切土	0.0 m	切土	0.0 m
盛土	0.0 m	盛土	1.6 m
	m		m

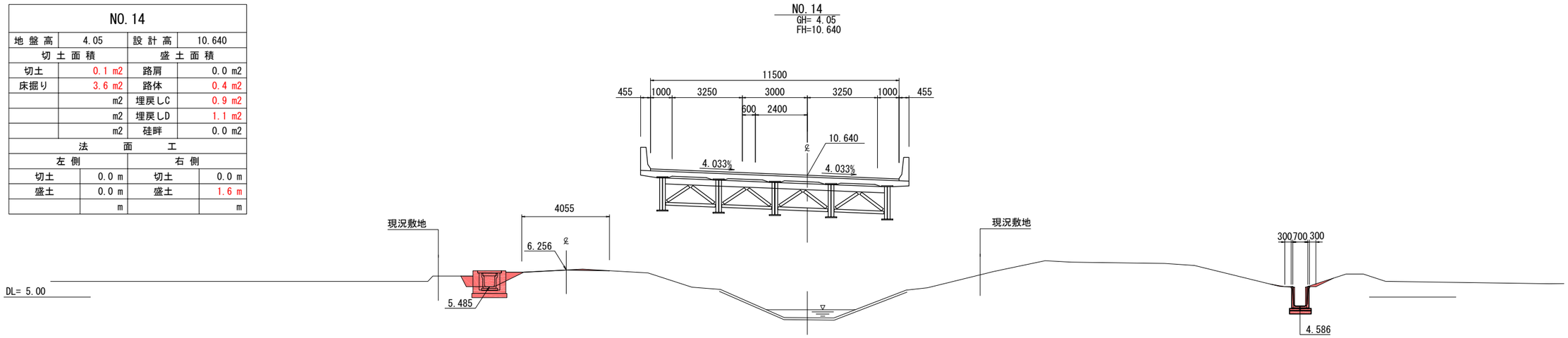

KE1-2(NO. 13+9.420)			
地盤高	6.17	設計高	10.376
切土面積		盛土面積	
切土	0.0 m2	路肩	0.0 m2
床掘り	0.5 m2	路体	3.9 m2
	m2	埋戻しD	0.2 m2
	m2	硅畔	0.0 m2
法面工			
左側		右側	
切土	0.0 m	切土	0.0 m
盛土	0.5 m	盛土	1.8 m
	m		m

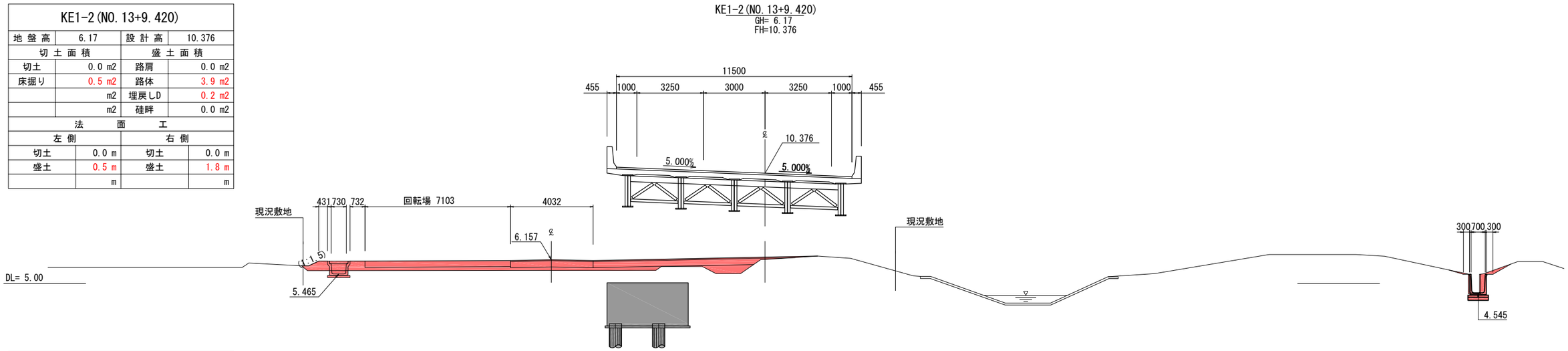

NO. 13			
地盤高	5.66	設計高	10.140
切土面積		盛土面積	
切土	0.0 m2	路肩	0.0 m2
床掘り	1.6 m2	路体	7.0 m2
	m2	埋戻しD	0.6 m2
	m2	硅畔	0.0 m2
法面工			
左側		右側	
切土	0.0 m	切土	0.0 m
盛土	0.5 m	盛土	0.0 m
	m		m

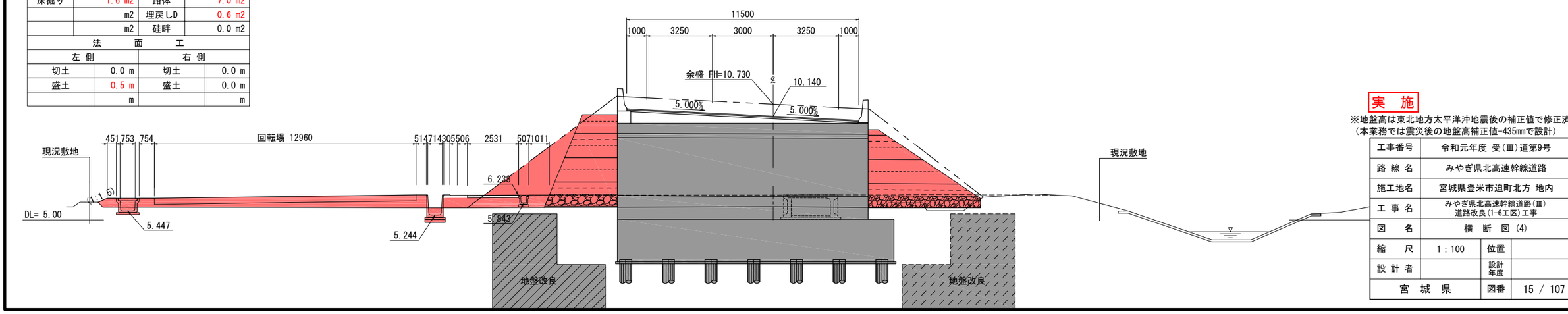

実　施

※地盤高は東北地方太平洋沖地震後の補正値で修正済み
（本業務では震災後の地盤高補正値-435mmで設計）

工事番号	令和元年度 受(Ⅲ)道第9号		
路線名	みやぎ県北高速幹線道路		
施工地名	宮城県登米市迫町北方 地内		
工事名	みやぎ県北高速幹線道路(Ⅲ) 道路改良(1-6工区)工事		
図名	横断図(4)		
縮尺	1：100	位置	
設計者		設計年度	
宮城県		図番	15 / 107

NO.16+00.633			
地盤高	6.69	設計高	11.542
切土面積		盛土面積	
切土	11.3 m2	路肩	1.0 m2
床掘り	6.1 m2	路体	2.4 m2
	m2	埋戻しC	0.6 m2
	m2	埋戻しD	0.2 m2
	m2	硅畔	0.4 m2
法面工			
左側		右側	
切土	0.0 m	切土	0.0 m
盛土	6.5(8.4)m	盛土	7.2(8.9)m
	m		m

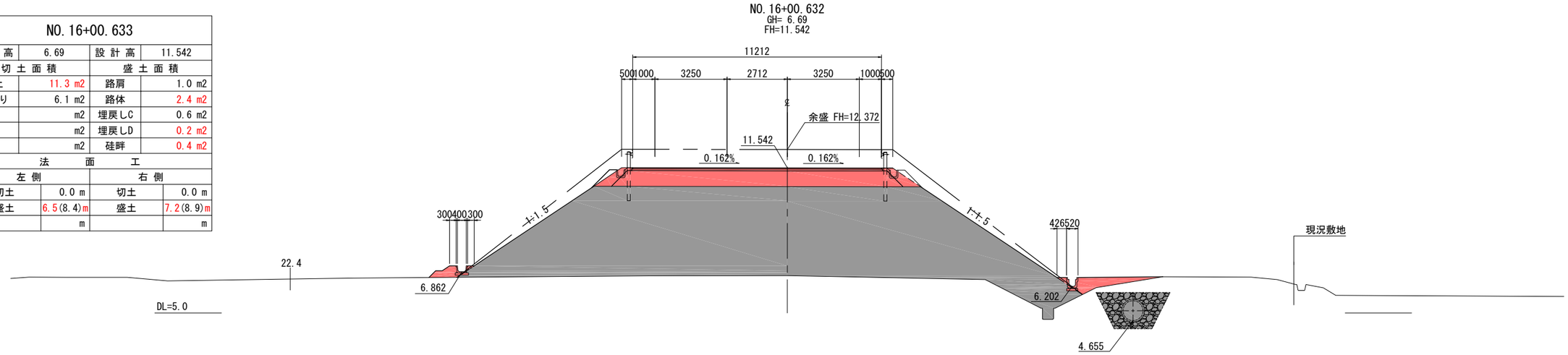

NO.16			
地盤高	6.81	設計高	11.530
切土面積		盛土面積	
切土	11.3 m2	路肩	1.0 m2
床掘り	0.1(6.6)m2	路体	2.3 m2
	m2	埋戻しC	1.2 m2
	m2	埋戻しD	0.2 m2
	m2	硅畔	0.4 m2
法面工			
左側		右側	
切土	0.0 m	切土	0.0 m
盛土	6.5(8.4)m	盛土	7.2(9.1)m
	m		m

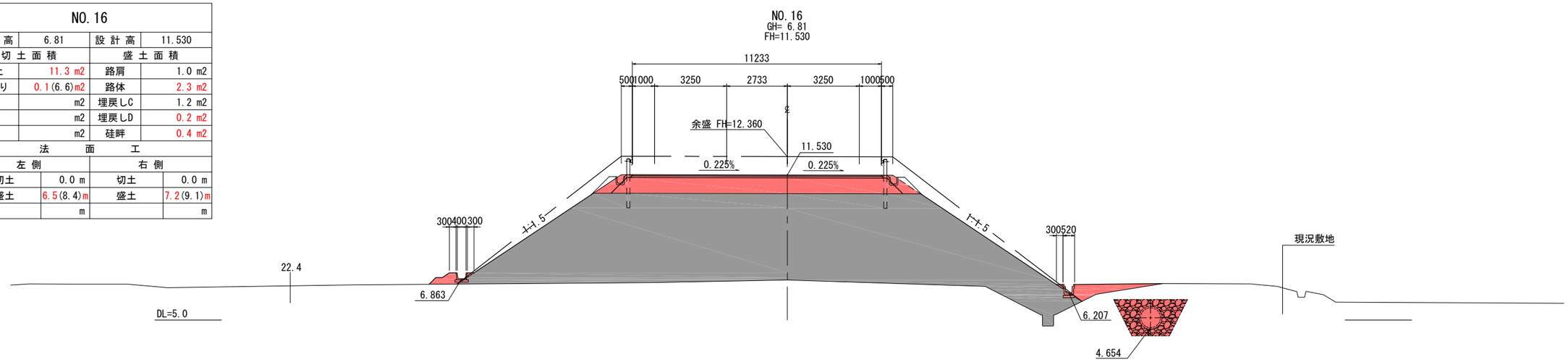

NO.15			
地盤高	6.63	設計高	11.113
切土面積		盛土面積	
切土	0.0 m2	路肩	0.0 m2
床掘り	0.1(3.9)m2	路体	4.0 m2
	m2	埋戻しD	0.1 m2
	m2	硅畔	0.4 m2
法面工			
左側		右側	
切土	0.0 m	切土	0.0 m
盛土	0.0 m	盛土	0.0(1.2)m
	m		m

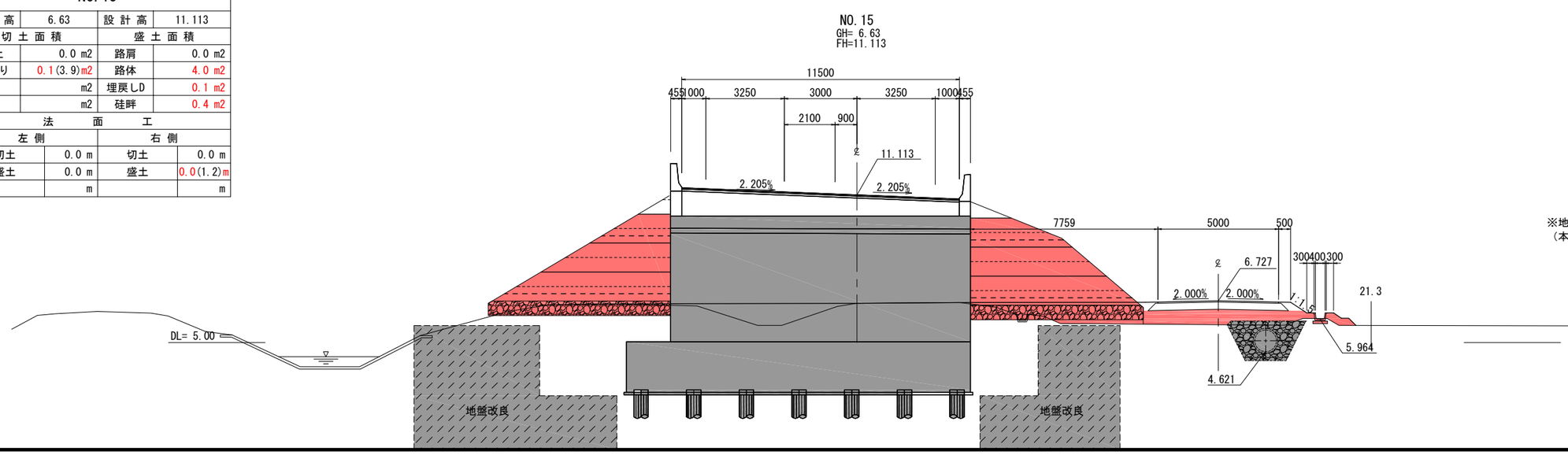

実　施

※地盤高は東北地方太平洋沖地震後の補正値で修正済み
（本業務では震災後の地盤高補正値-435mmで設計）

工事番号	令和元年度 受(Ⅲ)道第9号		
路線名	みやぎ県北高速幹線道路		
施工地名	宮城県登米市迫町北方 地内		
工事名	みやぎ県北高速幹線道路(Ⅲ) 道路改良(1-6工区)工事		
図名	横断図(5)		
縮尺	1：100	位置	
設計者		設計年度	
宮城県		図番	16 / 107

NO.18+15.077
GH= 6.04
FH=12.395

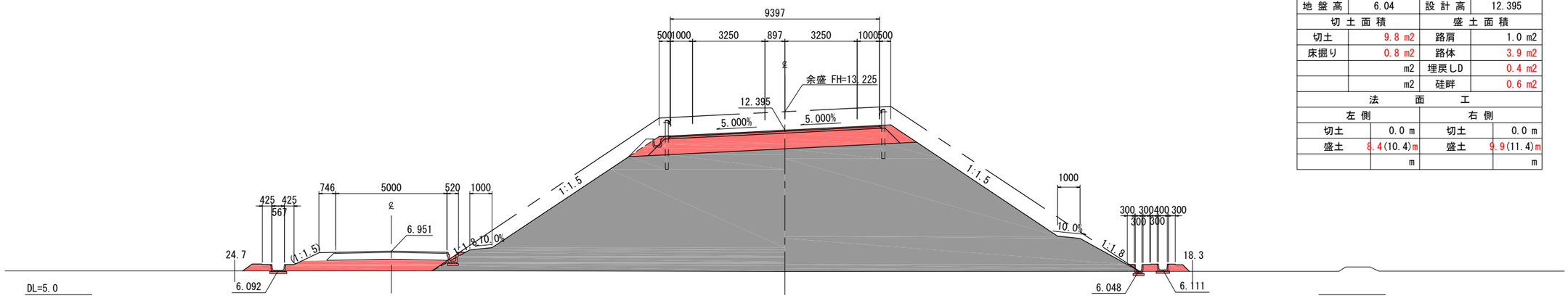

NO.18+15.078			
地盤高	6.04	設計高	12.395
切土面積		盛土面積	
切土	9.8 m2	路肩	1.0 m2
床掘り	0.8 m2	路体	3.9 m2
	m2	埋戻しD	0.4 m2
	m2	硅畔	0.6 m2
法面工			
左側		右側	
切土	0.0 m	切土	0.0 m
盛土	8.4(10.4)m	盛土	9.9(11.4)m
	m		m

NO.18
GH= 6.04
FH=12.200

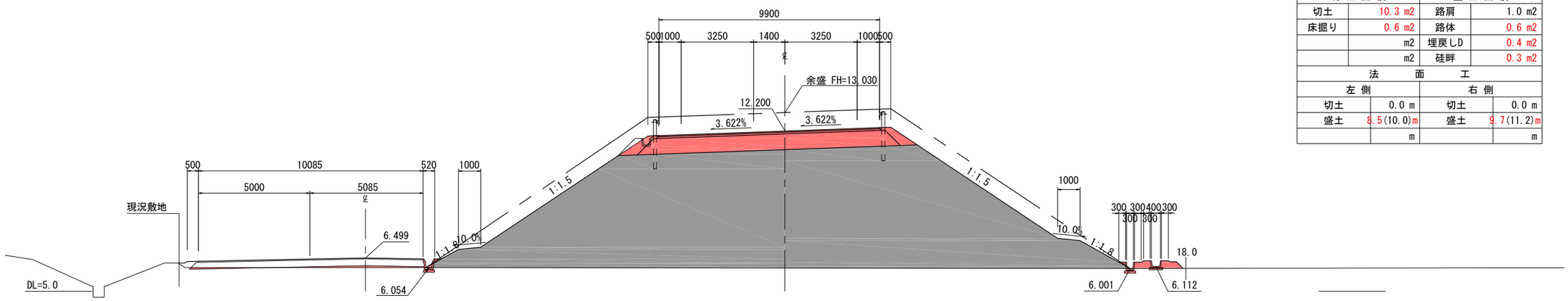

NO.18			
地盤高	6.04	設計高	12.200
切土面積		盛土面積	
切土	10.3 m2	路肩	1.0 m2
床掘り	0.6 m2	路体	0.6 m2
	m2	埋戻しD	0.4 m2
	m2	硅畔	0.3 m2
法面工			
左側		右側	
切土	0.0 m	切土	0.0 m
盛土	8.5(10.0)m	盛土	9.7(11.2)m
	m		m

NO.17
GH= 6.04
FH=11.893

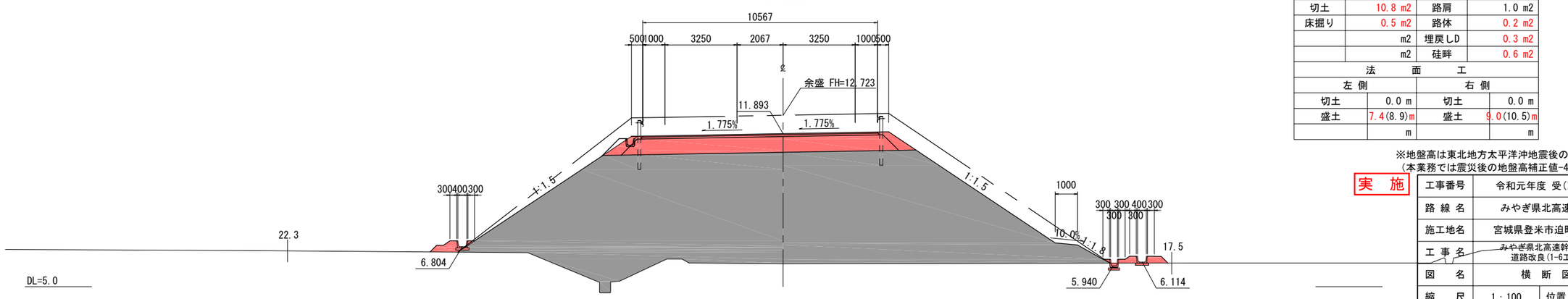

NO.17			
地盤高	6.04	設計高	11.893
切土面積		盛土面積	
切土	10.8 m2	路肩	1.0 m2
床掘り	0.5 m2	路体	0.2 m2
	m2	埋戻しD	0.3 m2
	m2	硅畔	0.6 m2
法面工			
左側		右側	
切土	0.0 m	切土	0.0 m
盛土	7.4(8.9)m	盛土	9.0(10.5)m
	m		m

※地盤高は東北地方太平洋沖地震後の補正値で修正済み
（本業務では震災後の地盤高補正値-435mmで設計）

実　施

工事番号	令和元年度 受(Ⅲ)道第9号		
路線名	みやぎ県北高速幹線道路		
施工地名	宮城県登米市迫町北方 地内		
工事名	みやぎ県北高速幹線道路(Ⅲ) 道路改良(1-6工区)工事		
図名	横断図(6)		
縮尺	1：100	位置	
設計者		設計年度	
宮城県		図番	17 / 107

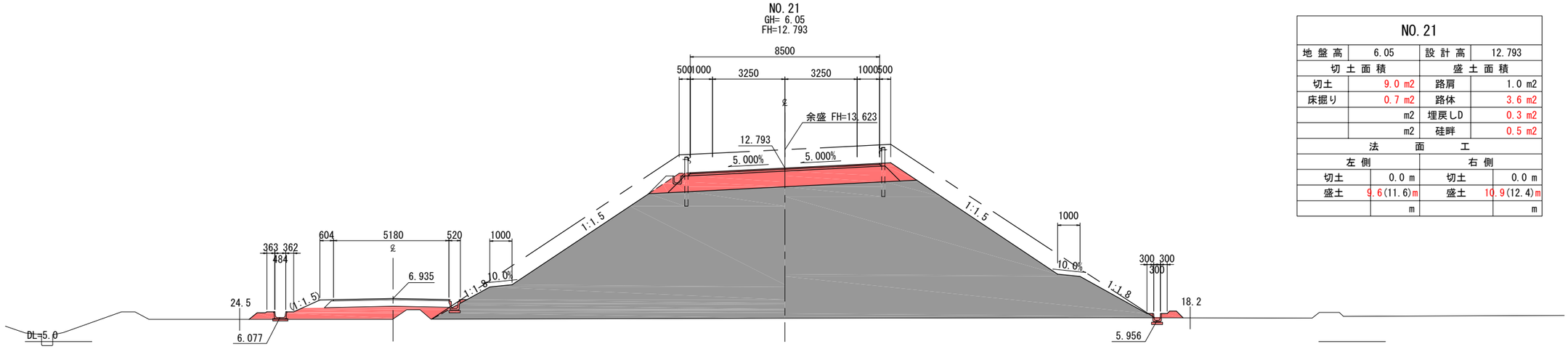

NO. 21			
地盤高	6.05	設計高	12.793
切土面積		盛土面積	
切土	9.0 m2	路肩	1.0 m2
床掘り	0.7 m2	路体	3.6 m2
	m2	埋戻しD	0.3 m2
	m2	硅畔	0.5 m2
法面工			
左側		右側	
切土	0.0 m	切土	0.0 m
盛土	9.6(11.6)m	盛土	10.9(12.4)m
	m		m

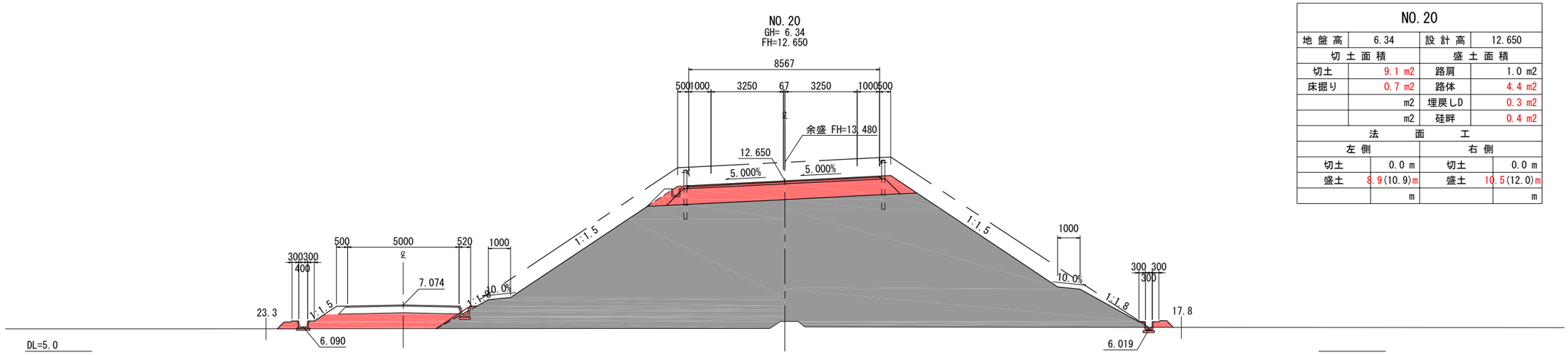

NO. 20			
地盤高	6.34	設計高	12.650
切土面積		盛土面積	
切土	9.1 m2	路肩	1.0 m2
床掘り	0.7 m2	路体	4.4 m2
	m2	埋戻しD	0.3 m2
	m2	硅畔	0.4 m2
法面工			
左側		右側	
切土	0.0 m	切土	0.0 m
盛土	8.9(10.9)m	盛土	10.5(12.0)m
	m		m

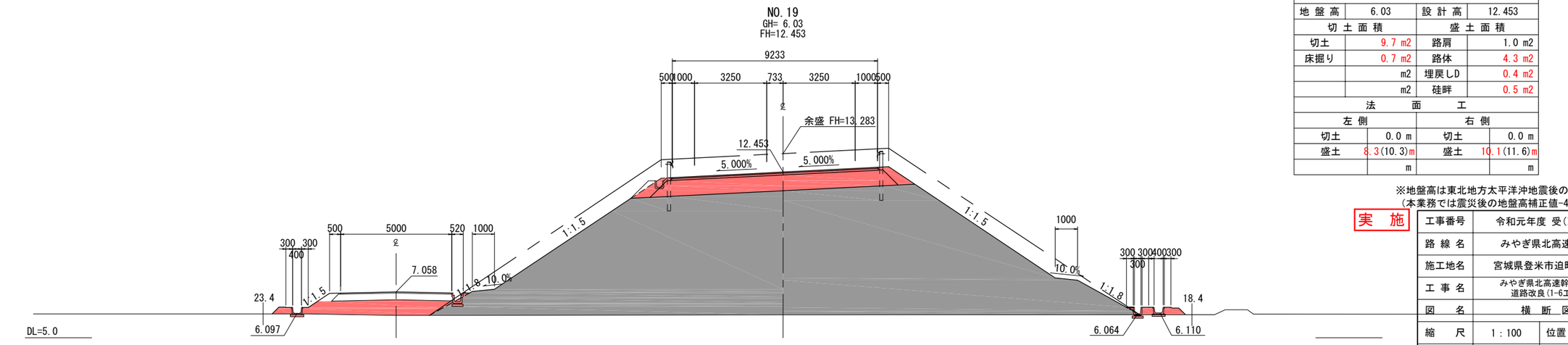

NO. 19			
地盤高	6.03	設計高	12.453
切土面積		盛土面積	
切土	9.7 m2	路肩	1.0 m2
床掘り	0.7 m2	路体	4.3 m2
	m2	埋戻しD	0.4 m2
	m2	硅畔	0.5 m2
法面工			
左側		右側	
切土	0.0 m	切土	0.0 m
盛土	8.3(10.3)m	盛土	10.1(11.6)m
	m		m

※地盤高は東北地方太平洋沖地震後の補正値で修正済み
（本業務では震災後の地盤高補正値-435mmで設計）

実　施

工事番号	令和元年度 受(Ⅲ)道第9号		
路線名	みやぎ県北高速幹線道路		
施工地名	宮城県登米市迫町北方 地内		
工事名	みやぎ県北高速幹線道路(Ⅲ) 道路改良(1-6工区)工事		
図名	横断図 (7)		
縮尺	1：100	位置	
設計者		設計年度	
宮城県		図番	18 / 107

NO.24

GH= 5.98
FH=13.000

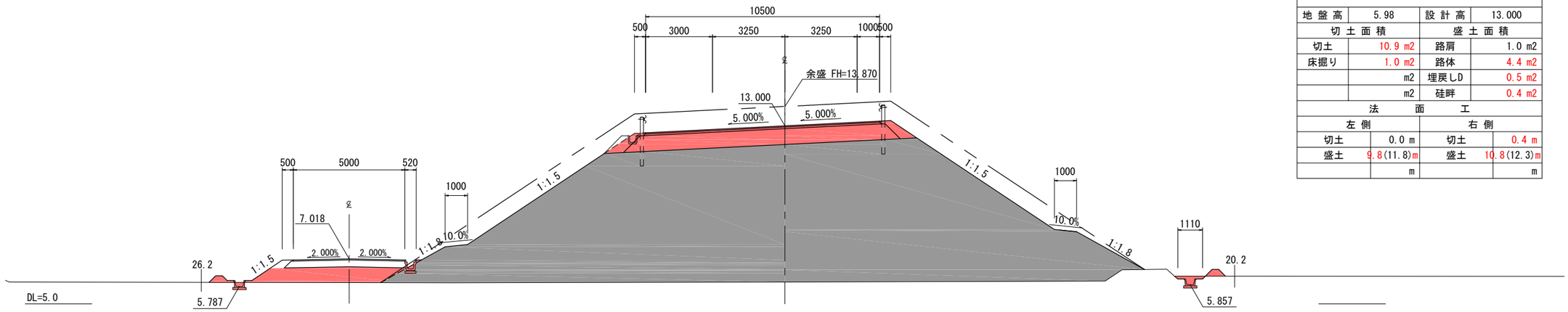

NO.24			
地盤高	5.98	設計高	13.000
切土面積		盛土面積	
切土	10.9 m2	路肩	1.0 m2
床掘り	1.0 m2	路体	4.4 m2
	m2	埋戻しD	0.5 m2
	m2	硅畔	0.4 m2
法面工			
左側		右側	
切土	0.0 m	切土	0.4 m
盛土	9.8(11.8)m	盛土	10.8(12.3)m
	m		m

NO.23

GH= 6.04
FH=12.940

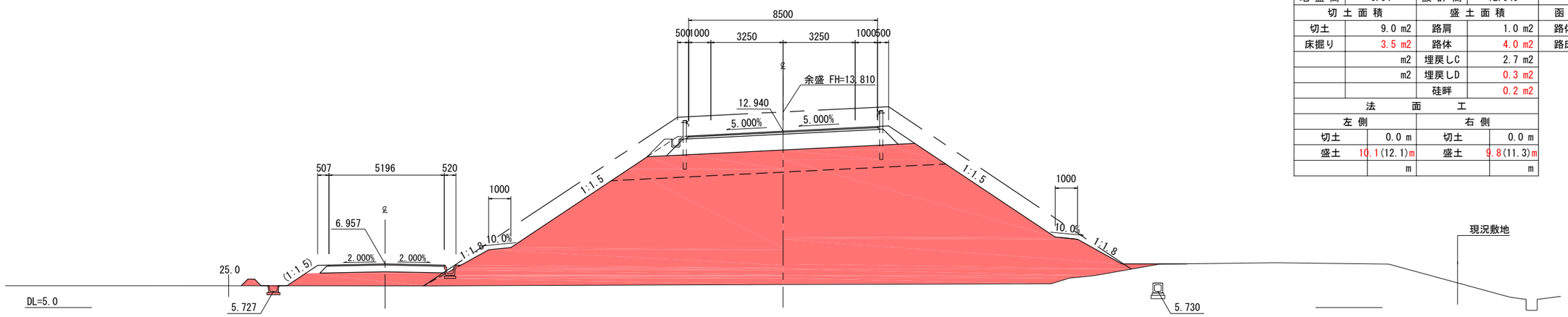

NO.23					
地盤高	6.04	設計高	12.940		
切土面積		盛土面積		函渠施工後	
切土	9.0 m2	路肩	1.0 m2	路体	115.3 m2
床掘り	3.5 m2	路体	4.0 m2	路床	13.5 m2
	m2	埋戻しC	2.7 m2		
	m2	埋戻しD	0.3 m2		
		硅畔	0.2 m2		
法面工					
左側		右側			
切土	0.0 m	切土	0.0 m		
盛土	10.1(12.1)m	盛土	9.8(11.3)m		
	m		m		

NO.22

GH= 6.24
FH=12.880

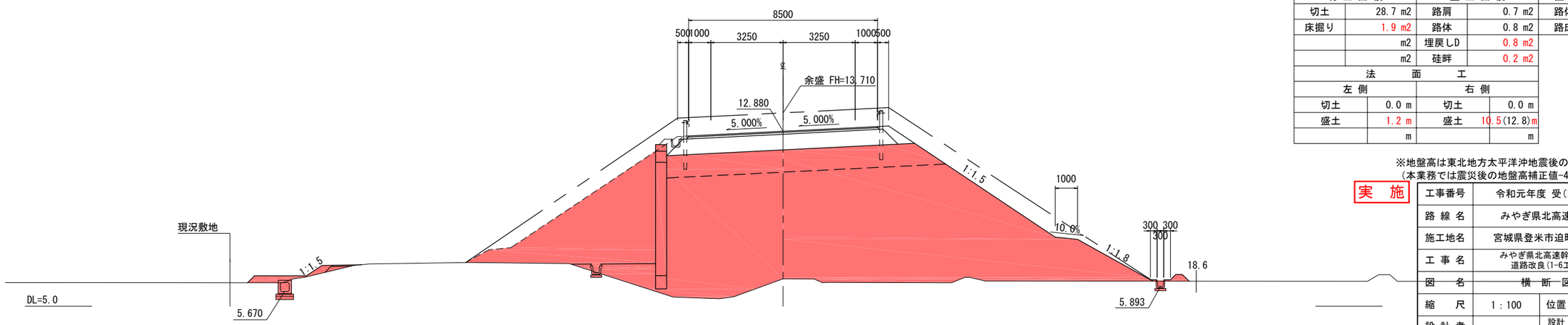

NO.22					
地盤高	6.24	設計高	12.880		
切土面積		盛土面積		函渠施工後	
切土	28.7 m2	路肩	0.7 m2	路体	102.0 m2
床掘り	1.9 m2	路体	0.8 m2	路床	13.5 m2
	m2	埋戻しD	0.8 m2		
	m2	硅畔	0.2 m2		
法面工					
左側		右側			
切土	0.0 m	切土	0.0 m		
盛土	1.2 m	盛土	10.5(12.8)m		
	m		m		

※地盤高は東北地方太平洋沖地震後の補正値で修正済み
（本業務では震災後の地盤高補正値-435mmで設計）

実　施

工事番号	令和元年度 受(Ⅲ)道第9号		
路線名	みやぎ県北高速幹線道路		
施工地名	宮城県登米市迫町北方 地内		
工事名	みやぎ県北高速幹線道路(Ⅲ) 道路改良(1-6工区)工事		
図名	横断図 (8)		
縮尺	1：100	位置	
設計者		設計年度	
宮城県		図番	19 / 107

NO.27

GH= 5.98
FH=13.180

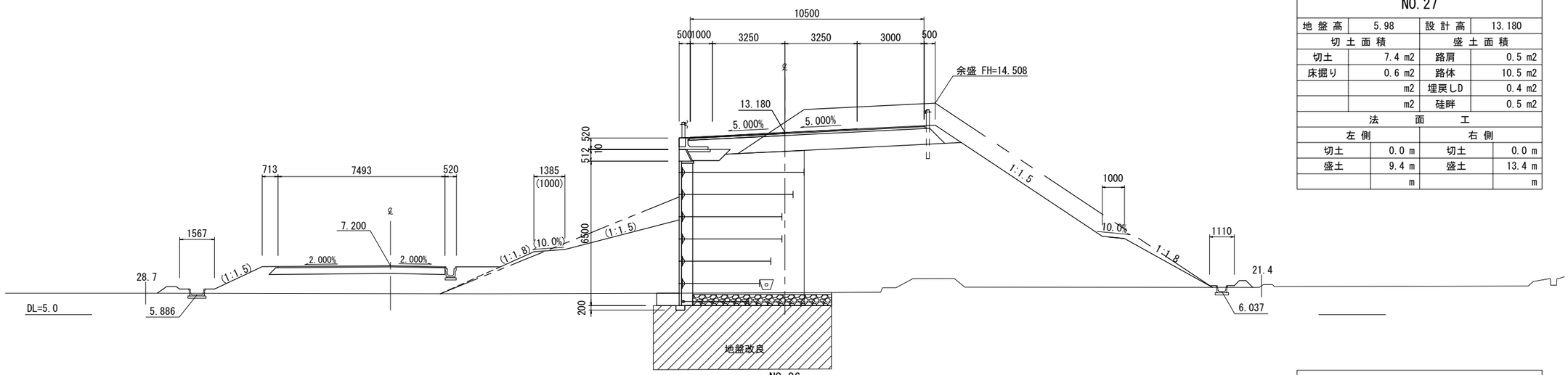

NO.27			
地盤高	5.98	設計高	13.180
切土面積		盛土面積	
切土	7.4 m2	路肩	0.5 m2
床掘り	0.6 m2	路体	10.5 m2
	m2	埋戻しD	0.4 m2
	m2	硅畔	0.5 m2
法面工			
左側		右側	
切土	0.0 m	切土	0.0 m
盛土	9.4 m	盛土	13.4 m
	m		m

NO.26

GH= 6.00
FH=13.120

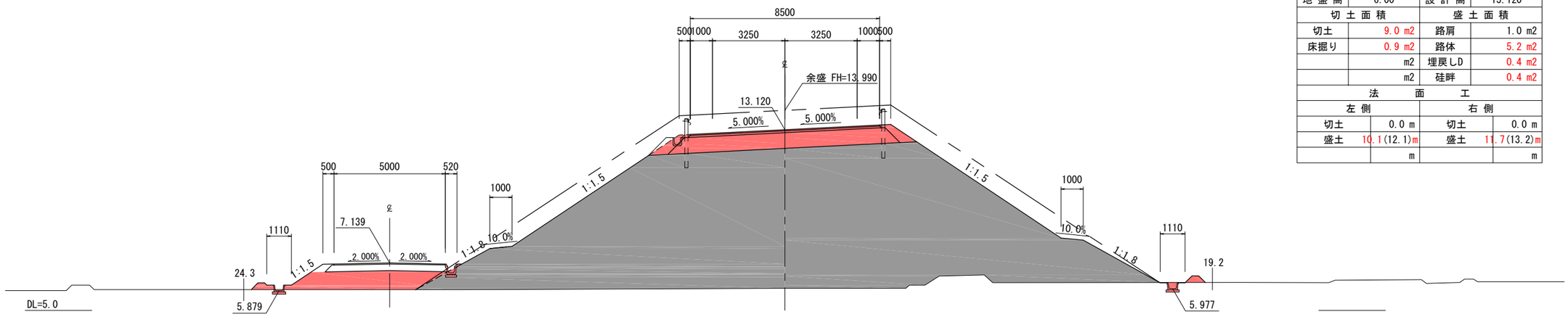

NO.26			
地盤高	6.00	設計高	13.120
切土面積		盛土面積	
切土	9.0 m2	路肩	1.0 m2
床掘り	0.9 m2	路体	5.2 m2
	m2	埋戻しD	0.4 m2
	m2	硅畔	0.4 m2
法面工			
左側		右側	
切土	0.0 m	切土	0.0 m
盛土	10.1(12.1)m	盛土	11.7(13.2)m
	m		m

NO.25

GH= 6.06
FH=13.060

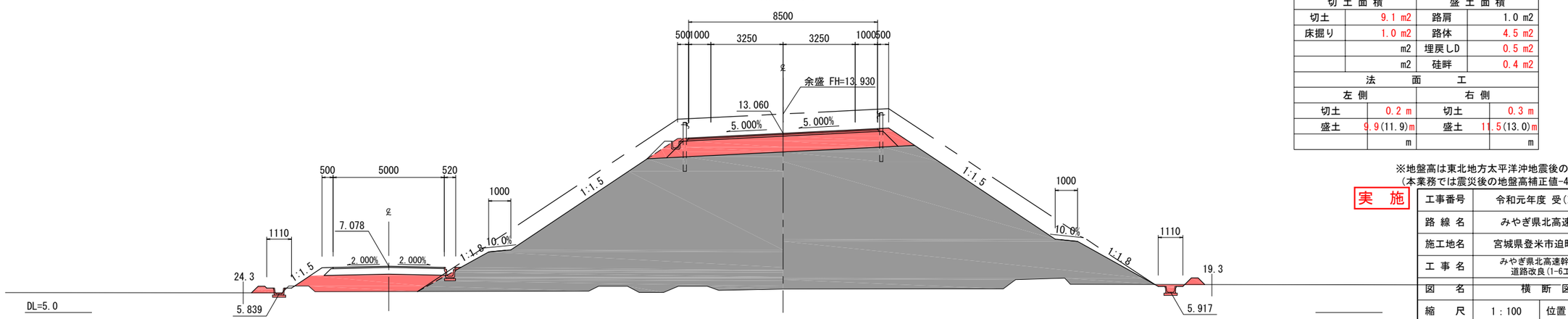

NO.25			
地盤高	6.06	設計高	13.060
切土面積		盛土面積	
切土	9.1 m2	路肩	1.0 m2
床掘り	1.0 m2	路体	4.5 m2
	m2	埋戻しD	0.5 m2
	m2	硅畔	0.4 m2
法面工			
左側		右側	
切土	0.2 m	切土	0.3 m
盛土	9.9(11.9)m	盛土	11.5(13.0)m
	m		m

※地盤高は東北地方太平洋沖地震後の補正値で修正済み
（本業務では震災後の地盤高補正値-435mmで設計）

実　施

工事番号	令和元年度 受(Ⅲ)道第9号		
路線名	みやぎ県北高速幹線道路		
施工地名	宮城県登米市迫町北方 地内		
工事名	みやぎ県北高速幹線道路(Ⅲ) 道路改良(1-6工区)工事		
図名	横断図 (9)		
縮尺	1：100	位置	
設計者		設計年度	
宮城県		図番	20 / 107

NO.1			
地盤高	5.71	設計高	9.587
切土面積		盛土面積	
切土	13.4 m2	路肩	1.3 m2
床掘り	0.1 m2	路体	1.1 m2
	m2	埋戻しD	0.1 m2
	m2	硅畔	0.4 m2
法面工			
左側		右側	
切土	0.0 m	切土	0.0 m
盛土	4.5(6.6)m	盛土	4.5(6.6)m
	m		m

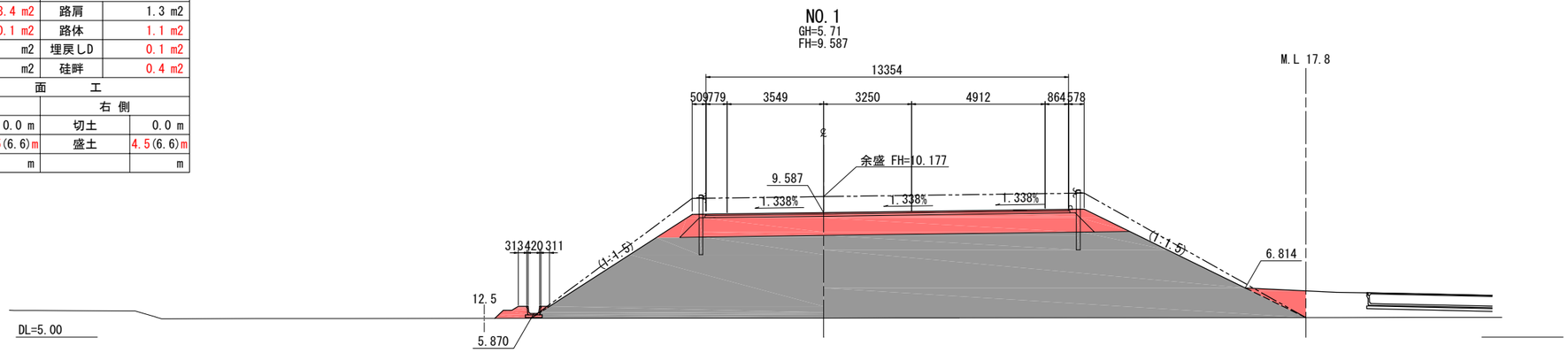

NO.0+07.437			
地盤高	5.69	設計高	9.593
切土面積		盛土面積	
	0.0 m2	路肩	0.0 m2
	m2	路体	0.0 m2
	m2		m2
	m2		m2
法面工			
左側		右側	
切土	0.0 m	切土	0.0 m
盛土	0.0 m	盛土	0.0 m
	m		m

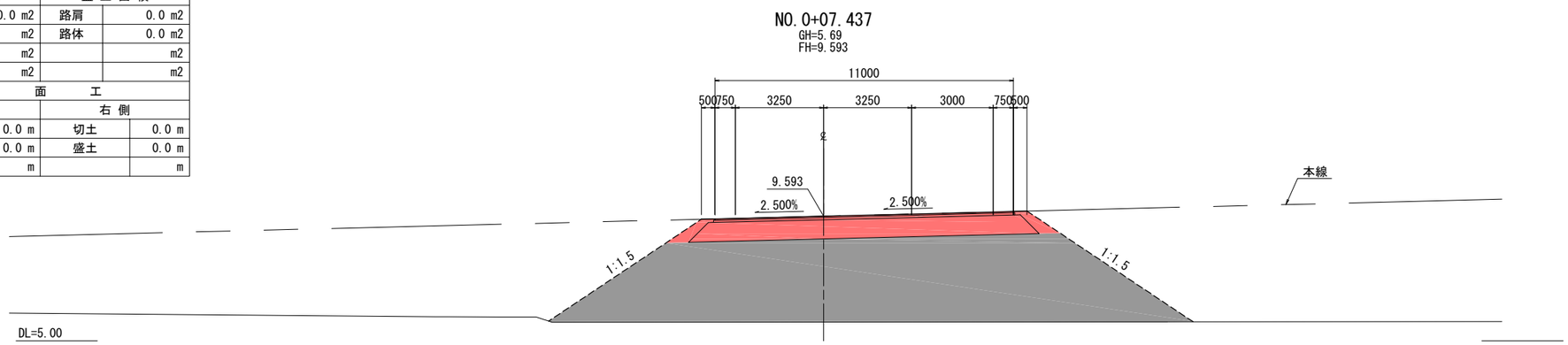

BP(NO.0)			
地盤高	5.68	設計高	9.189
切土面積		盛土面積	
	0.0 m2	路肩	0.0 m2
	m2	路体	0.0 m2
	m2		m2
	m2		m2
法面工			
左側		右側	
切土	0.0 m	切土	0.0 m
盛土	0.0 m	盛土	0.0 m
	m		m

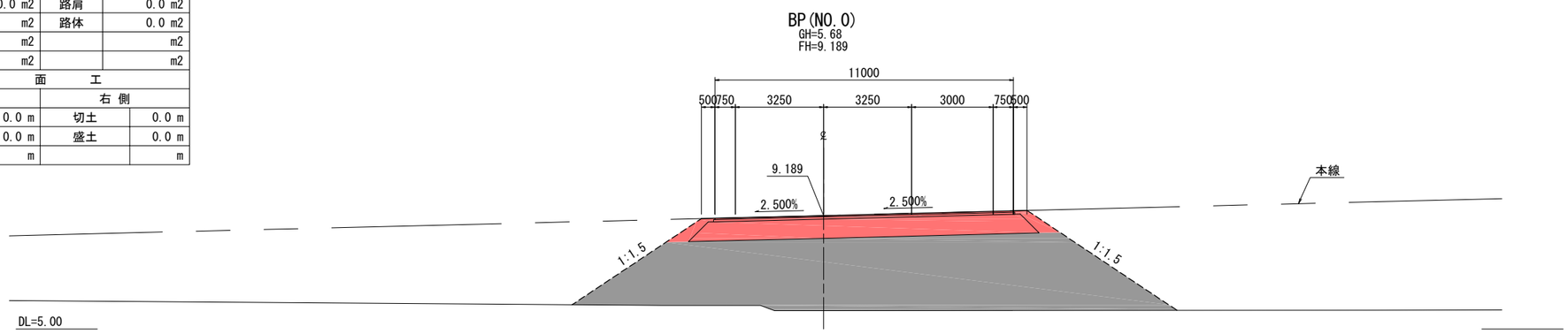

実　施

※地盤高は東北地方太平洋沖地震後の補正値で修正済み
（本業務では震災後の地盤高補正値-435mmで設計）

工事番号	令和元年度 受(Ⅲ)道第9号		
路線名	みやぎ県北高速幹線道路		
施工地名	宮城県登米市迫町北方 地内		
工事名	みやぎ県北高速幹線道路(Ⅲ) 道路改良(1-6工区)工事		
図名	交差道路横断図(1)		
縮尺	1：100	位置	
設計者		設計年度	
宮城県		図番	21 / 107

NO. 2+16.000			
地 盤 高	5.76	設 計 高	9.081
切 土 面 積		盛 土 面 積	
切土	11.0 m2	路肩	1.0 m2
床掘り	2.2 m2	路体	10.2 m2
	m2	埋戻しC	0.0 m2
	m2	埋戻しD	0.8 m2
		硅畔	0.4 m2
法 面 工			
左 側		右 側	
切土	0.0 m	切土	0.0 m
盛土	3.6(5.6)m	盛土	3.0(4.9)m
	m		m

※作業土工はカルバート工にて計上とする

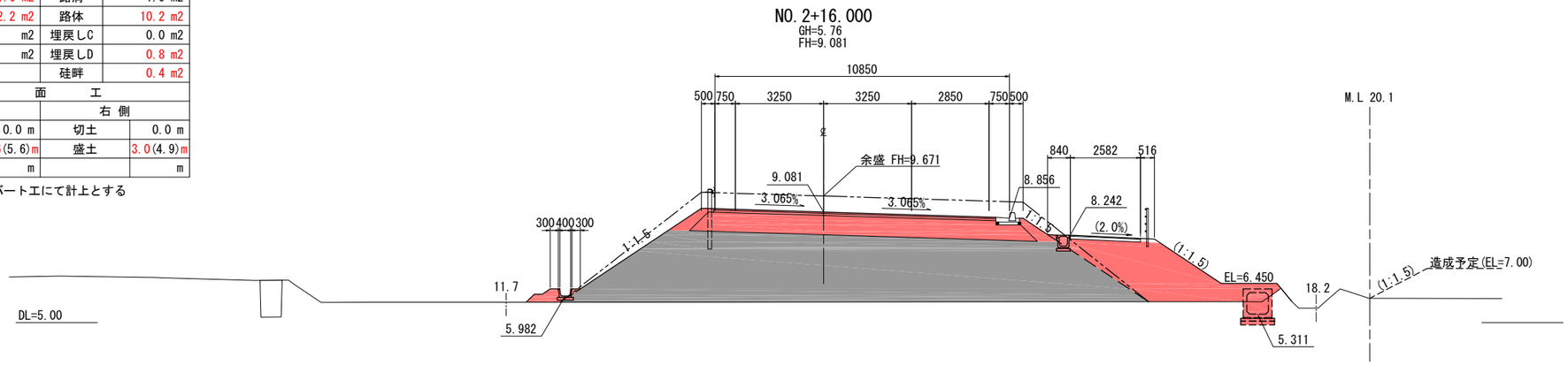

NO. 2			
地 盤 高	5.73	設 計 高	9.396
切 土 面 積		盛 土 面 積	
切土	11.1 m2	路肩	0.9 m2
床掘り	1.5 m2	路体	8.2 m2
	m2	埋戻しD	0.6 m2
	m2	硅畔	0.4 m2
法 面 工			
左 側		右 側	
切土	0.0 m	切土	0.0 m
盛土	4.2(6.2)m	盛土	3.8(5.3)m
	m		m

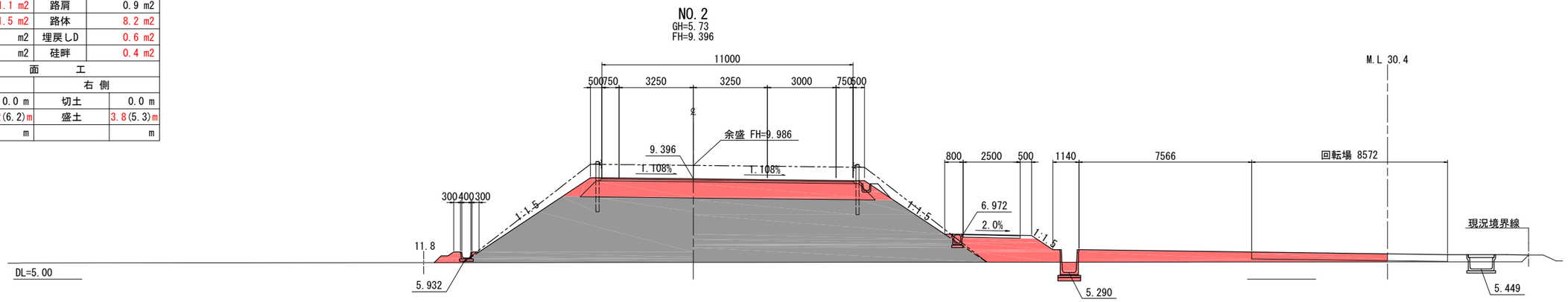

NO. 1+4.000			
地 盤 高	5.71	設 計 高	9.567
切 土 面 積		盛 土 面 積	
切土	11.6 m2	路肩	1.1 m2
床掘り	0.1 m2	路体	6.5 m2
	m2	埋戻しD	0.1 m2
	m2	硅畔	0.4 m2
法 面 工			
左 側		右 側	
切土	0.0 m	切土	0.0 m
盛土	4.5(6.4)m	盛土	5.5(7.0)m
	m		m

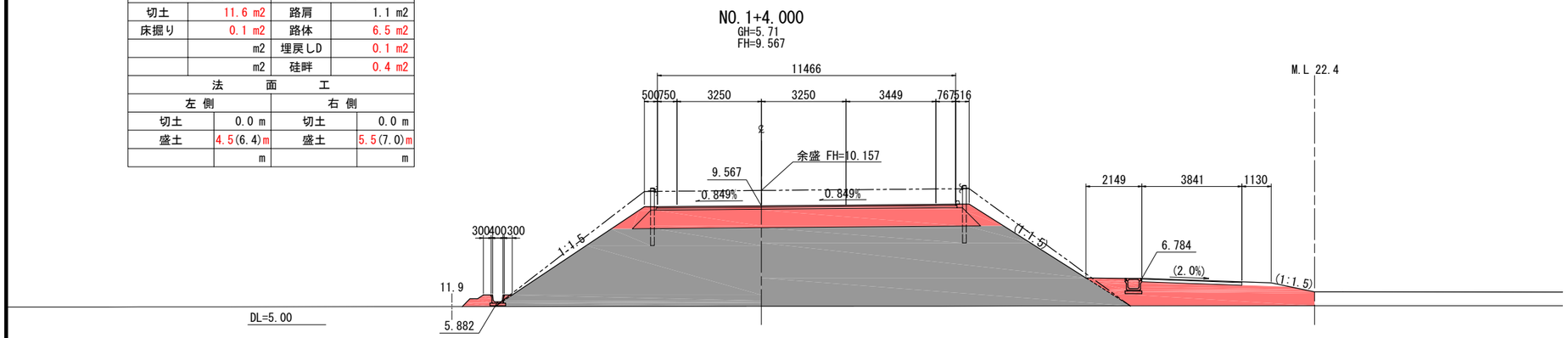

実 施

※地盤高は東北地方太平洋沖地震後の補正値で修正済み
（本業務では震災後の地盤高補正値-435mmで設計）

工事番号	令和元年度 受(Ⅲ)道第9号		
路 線 名	みやぎ県北高速幹線道路		
施工地名	宮城県登米市迫町北方 地内		
工 事 名	みやぎ県北高速幹線道路(Ⅲ) 道路改良(1-6工区)工事		
図 名	交差道路横断図(2)		
縮 尺	1 : 100	位置	
設 計 者		設計年度	
宮 城 県		図番	22 / 107

NO.4			
地盤高	5.92	設計高	8.482
切土面積		盛土面積	
切土	14.8 m2	路肩	1.8 m2
床掘り	2.9 m2	路体	3.3(13.2)m2
	m2	埋戻しD	1.5 m2
	m2	硅畔	0.3 m2
法面工			
左側		右側	
切土	0.0 m	切土	0.0 m
盛土	0.0(7.1)m	盛土	1.5(3.3)m
	m		m

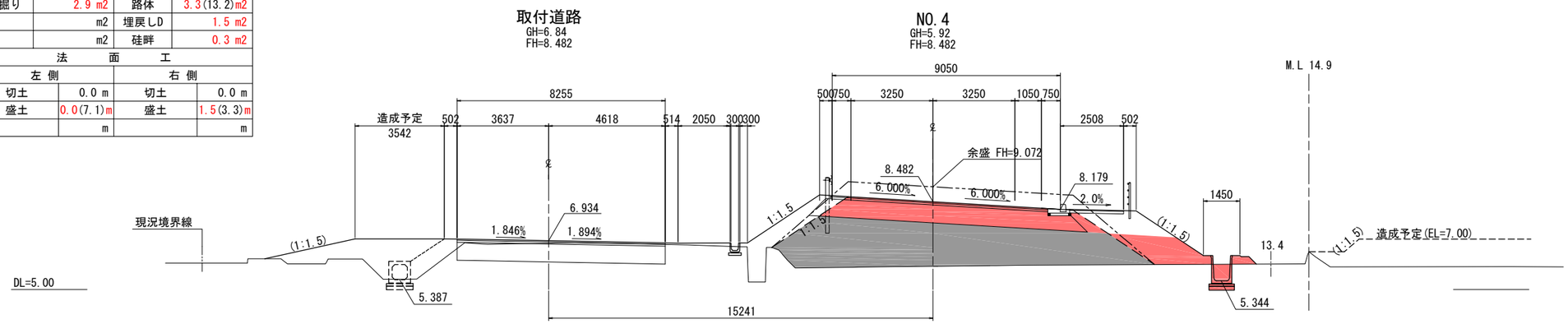

NO.3+10			
地盤高	5.95	設計高	8.732
切土面積		盛土面積	
切土	10.1 m2	路肩	1.0 m2
床掘り	1.7 m2	路体	22.9(31.4)m2
	m2	埋戻しD	0.7 m2
	m2	硅畔	0.0 m2
法面工			
左側		右側	
切土	0.0 m	切土	0.0 m
盛土	2.8(4.8)m	盛土	0.0 m
	m		m

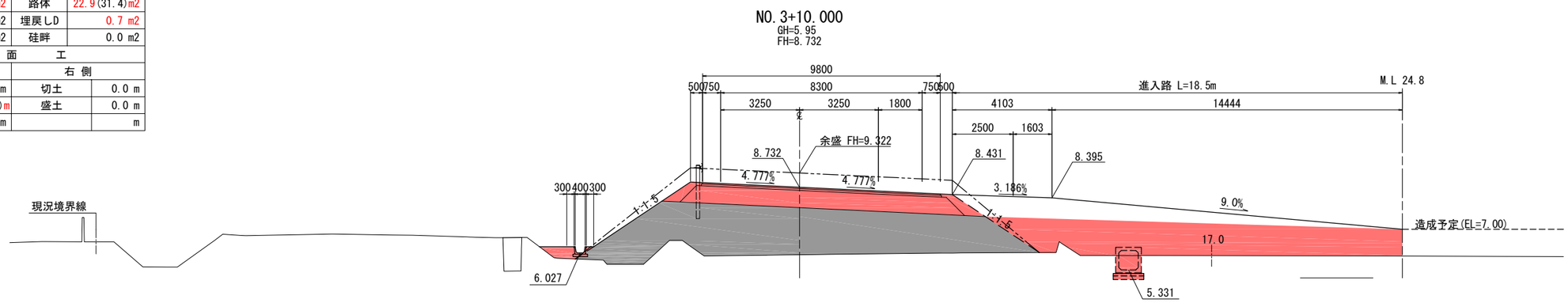

NO.3			
地盤高	5.77	設計高	8.982
切土面積		盛土面積	
切土	10.8 m2	路肩	0.9 m2
床掘り	1.8 m2	路体	9.1(10.8)m2
	m2	埋戻しD	0.7 m2
	m2	硅畔	0.4 m2
法面工			
左側		右側	
切土	0.0 m	切土	0.0 m
盛土	3.5(5.5)m	盛土	2.5(6.0)m
	m		m

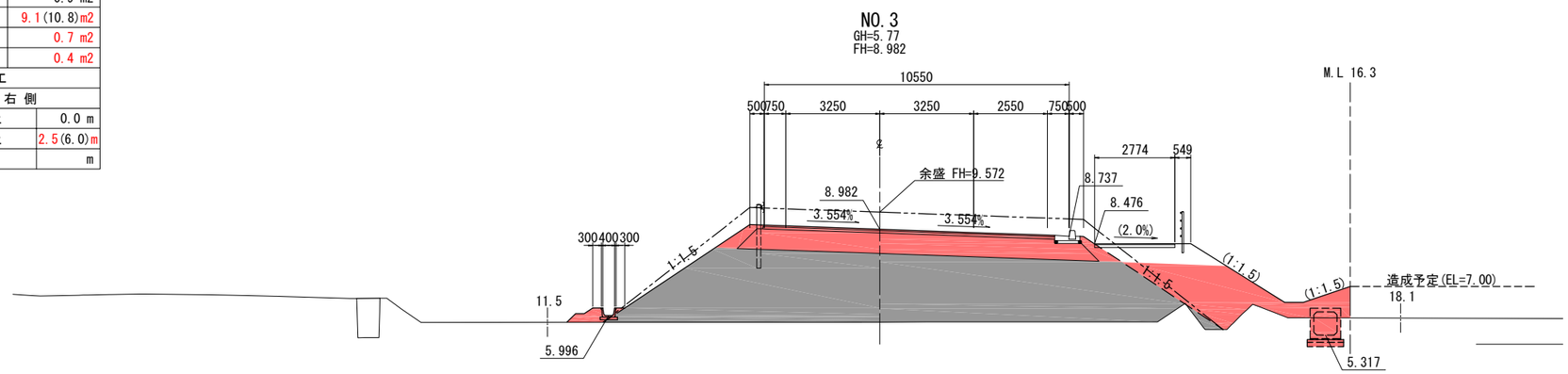

実　施

※地盤高は東北地方太平洋沖地震後の補正値で修正済み
（本業務では震災後の地盤高補正値-435mmで設計）

工事番号	令和元年度 受(Ⅲ)道第9号		
路線名	みやぎ県北高速幹線道路		
施工地名	宮城県登米市迫町北方 地内		
工事名	みやぎ県北高速幹線道路(Ⅲ) 道路改良(1-6工区)工事		
図名	交差道路横断図(3)		
縮尺	1：100	位置	
設計者		設計年度	
宮城県		図番	23 / 107

NO.5+10			
地盤高	6.85	設計高	7.732
切土面積		盛土面積	
切土	0.0 m2	路肩	1.8 m2
床掘り	1.9 m2	路床	3.4 m2
		路体	29.3 m2
	m2	埋戻しD	0.6 m2
	m2	砕砂	0.4 m2
法面工			
左側		右側	
切土	0.0 m	切土	0.0 m
盛土	0.0(12.7)m	盛土	0.1(2.2)m
	m		m

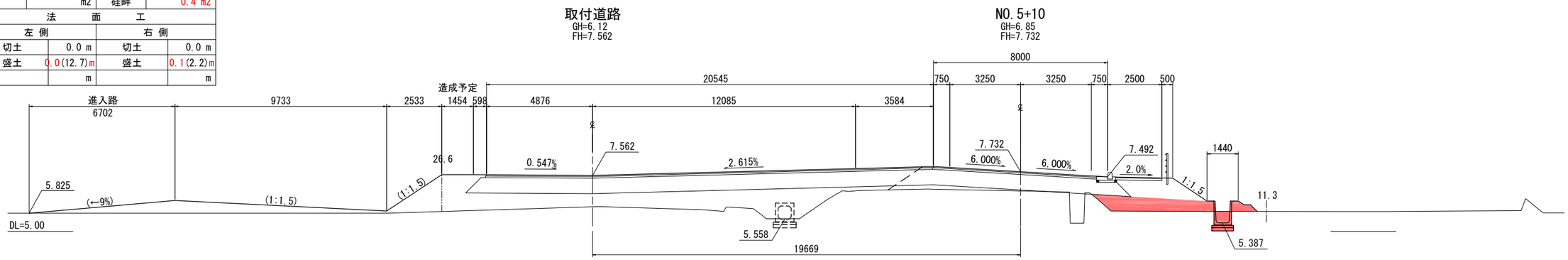

NO.5			
地盤高	5.34	設計高	7.982
切土面積		盛土面積	
切土	0.0 m2	路肩	3.2 m2
床掘り	2.3 m2	路床	7.2 m2
	m2	路体	29.4 m2
	m2	埋戻しD	0.8 m2
	m2	砕砂	0.4 m2
法面工			
左側		右側	
切土	0.0 m	切土	0.0 m
盛土	0.0(7.4)m	盛土	0.3(2.7)m
	m		m

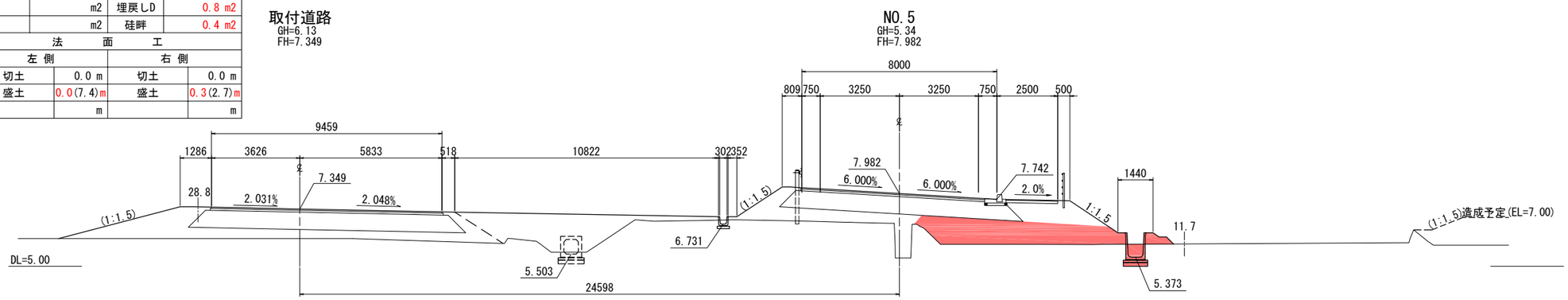

NO.4+14			
地盤高	5.89	設計高	8.132
切土面積		盛土面積	
切土	4.0 m2	路肩	2.1 m2
床掘り	2.3 m2	路体	2.3(21.5)m2
	m2	埋戻しD	1.1 m2
	m2	砕砂	0.4 m2
法面工			
左側		右側	
切土	0.0 m	切土	0.0 m
盛土	0.0(5.2)m	盛土	1.0(3.0)m
	m		m

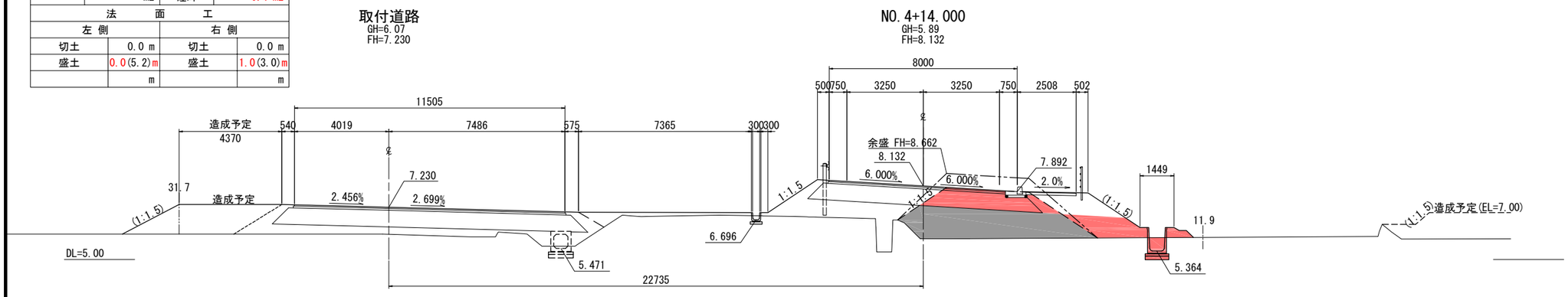

実　施

※地盤高は東北地方太平洋沖地震後の補正値で修正済み
（本業務では震災後の地盤高補正値-435mmで設計）

工事番号	令和元年度 受(Ⅲ)道第9号		
路線名	みやぎ県北高速幹線道路		
施工地名	宮城県登米市迫町北方 地内		
工事名	みやぎ県北高速幹線道路(Ⅲ) 道路改良(1-6工区)工事		
図名	交差道路横断図(4)		
縮尺	1：100	位置	
設計者		設計年度	
宮城県		図番	24 / 107

KA　1-2(NO.8+09.033)			
地盤高	7.12	設計高	7.123
切土面積		盛土面積	
切土	6.2 m2	路肩	0.0 m2
床掘り	0.0 m2	路体	0.0 m2
	m2		m2
	m2		m2
法面工			
左側		右側	
切土	0.0 m	切土	0.0 m
盛土	0.6 m	盛土	0.4 m
	m		m

KA　1-2(NO.8+09.033)
GH=7.12
FH=7.123

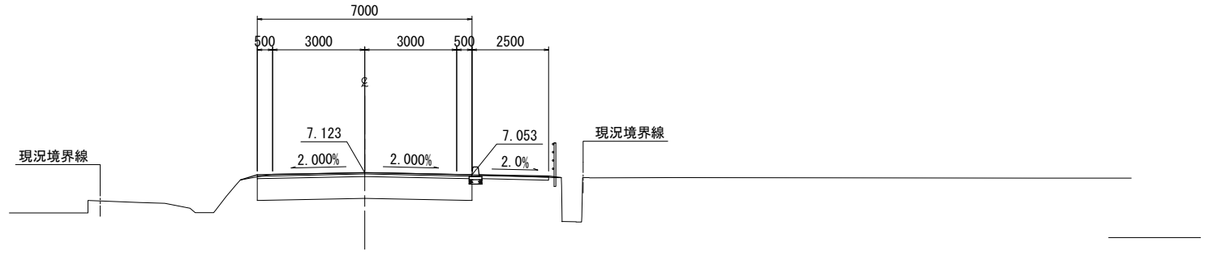

NO.8			
地盤高	7.09	設計高	7.087
切土面積		盛土面積	
切土	6.2 m2	路肩	0.7 m2
床掘り	0.6 m2	路体	1.5 m2
	m2	埋戻しD	0.2 m2
	m2	硅畔	m2
法面工			
左側		右側	
切土	0.0 m	切土	0.0 m
盛土	0.6 m	盛土	0.1 m
	m		m

NO.8
GH=7.09
FH=7.087

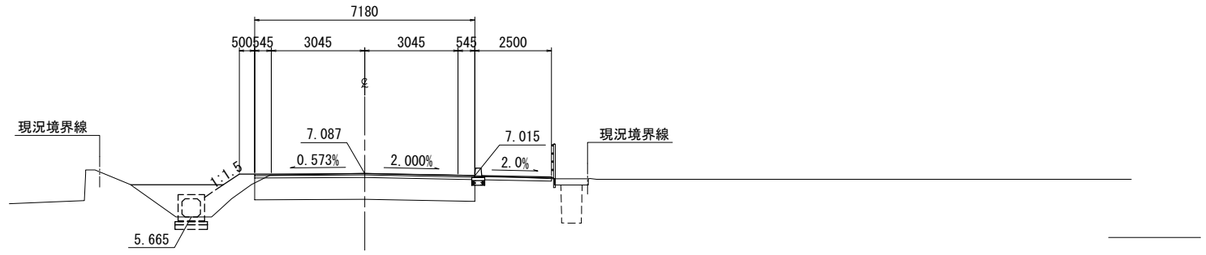

NO.7			
地盤高	7.01	設計高	7.169
切土面積		盛土面積	
切土	5.0 m2	路肩	0.9 m2
床掘り	3.8 m2	路体	3.2 m2
		埋戻しC	1.0 m2
		埋戻しD	1.0 m2
		硅畔	0.2 m2
法面工			
左側		右側	
切土	0.0 m	切土	0.0 m
盛土	1.2 m	盛土	0.0 m

NO.7
GH=7.01
FH=7.169

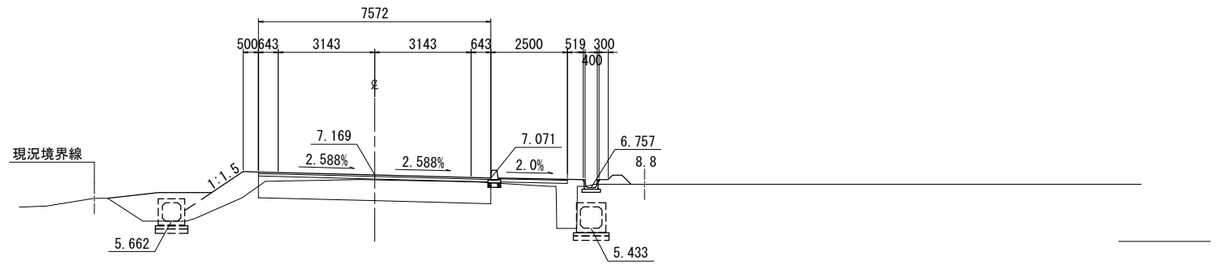

NO.6			
地盤高	6.91	設計高	7.489
切土面積		盛土面積	
切土	2.3 m2	路肩	1.6 m2
床掘り	1.8 m2	路床	1.4 m2
	m2	路体	36.3 m2
	m2	埋戻しD	0.6 m2
	m2	硅畔	0.4 m2
法面工			
左側		右側	
切土	0.0 m	切土	0.0 m
盛土	3.4 m	盛土	1.8 m
	m		m

NO.6
GH=6.91
FH=7.489

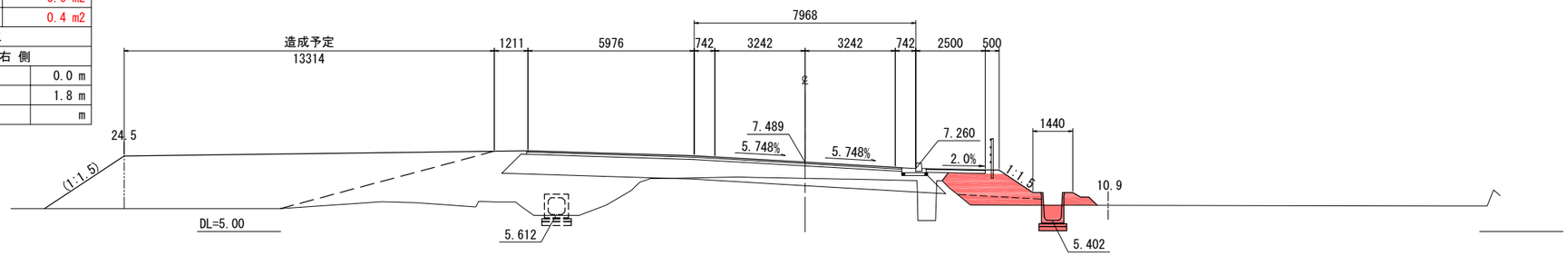

実　施

※地盤高は東北地方太平洋沖地震後の補正値で修正済み
（本業務では震災後の地盤高補正値-435mmで設計）

工事番号	令和元年度 受(Ⅲ)道第9号		
路線名	みやぎ県北高速幹線道路		
施工地名	宮城県登米市迫町北方 地内		
工事名	みやぎ県北高速幹線道路(Ⅲ) 道路改良(1-6工区)工事		
図名	交差道路横断図(5)		
縮尺	1：100	位置	
設計者		設計年度	
宮城県		図番	25 / 107

A1橋台背面アプローチ部詳細図　S=1:100

側面図

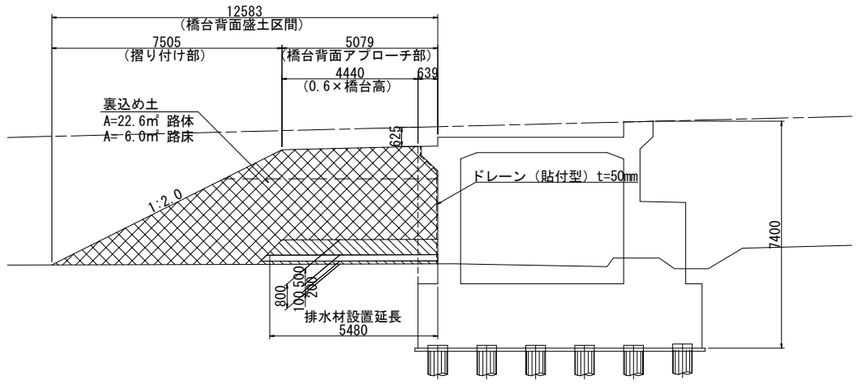

背面図

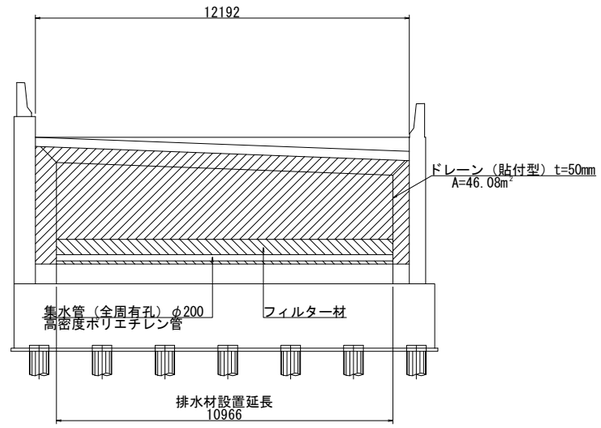

平面図

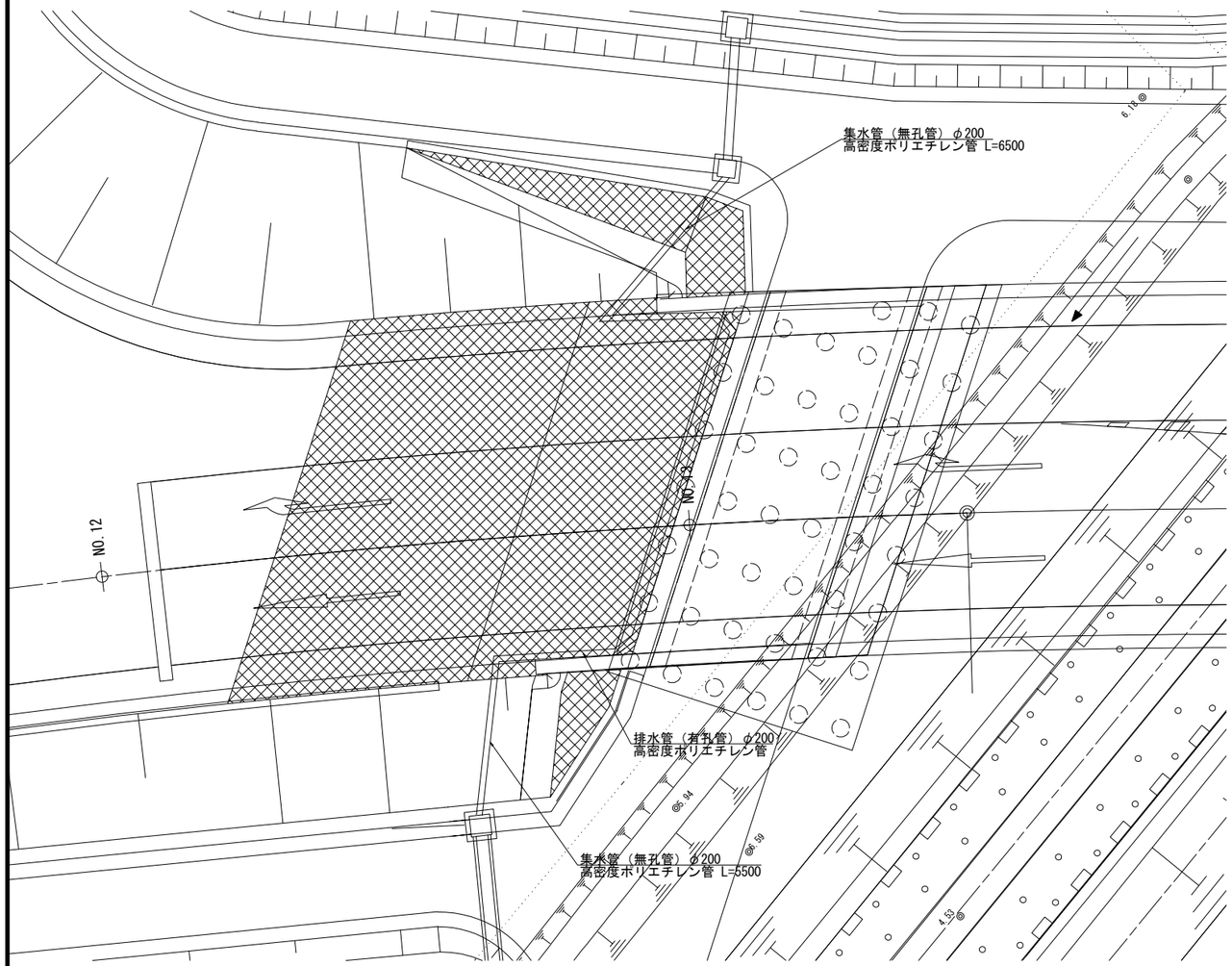

翼壁部側面図

左側

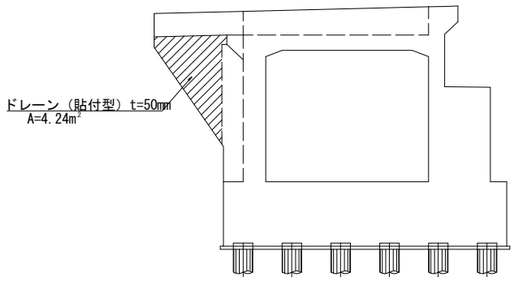

右側

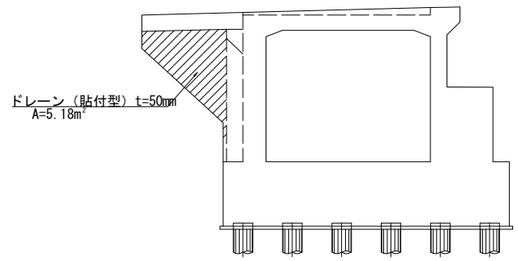

集水管・フィルター材詳細 S=1:20

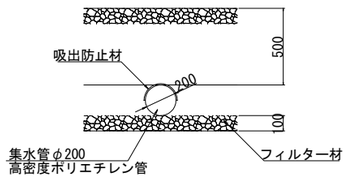

数量表

種別	算式	単位	数量	備考
集水管（有孔管）φ200	L=5.480×2+10.966	m	21.93	高密度ポリエチレン管
集水管（無孔管）φ200	L=6.500+5.500	m	12.00	高密度ポリエチレン管
ドレーン t=50㎜	A=46.08+4.24+5.18	m^2	55.5	
フィルター材	A=5.480×10.966	m^2	60.1	t=10cm, 50cm
吸出防止材	A=0.200×π÷2×21.93	m^2	6.9	
裏込め土	V=28.6×12.410	m^3	354.9	

橋台背面アプローチ部の材料使用（参考）

項目	橋台アプローチ部
最大粒径	100㎜
4750μmふるい通過百分率	25～100%
75μmふるい通過百分率	0～25%
塑性指数Ip（425μmふるい通過分について）	10以下

締固め管理値（参考）

橋台のタイプ	一般の橋台背面
締固め度Dc ※1,2	Dc＞平均92%, 最小90%
仕上り厚	200㎜以下

※1：土砂区分が砂質土の場合に適用。
締固め度は施工管理高ごとに測定し、その平均値および最小値で照査する。
測点点数は、施工面積に応じて設定する。
※2：突固め方法がC、D、E法の場合の管理基準値を示す。

上表の仕様については、監督員と協議の上で決定すること。

【３号橋】

実施

工事番号	令和元年度 受(Ⅲ)道第9号		
路線名	みやぎ県北高速幹線道路		
施工地名	宮城県登米市迫町北方 地内		
工事名	みやぎ県北高速幹線道路(Ⅲ) 道路改良(1-6工区)工事		
図名	A1橋台背面アプローチ部詳細図		
縮尺	図示	位置	
設計者		設計年度	
宮城県		図番	26 / 107

A2橋台背面アプローチ部詳細図　S=1:100

側　面　図

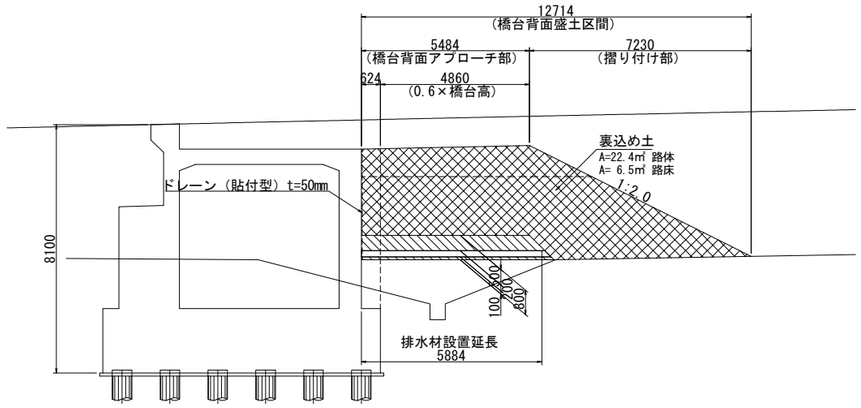

背　面　図

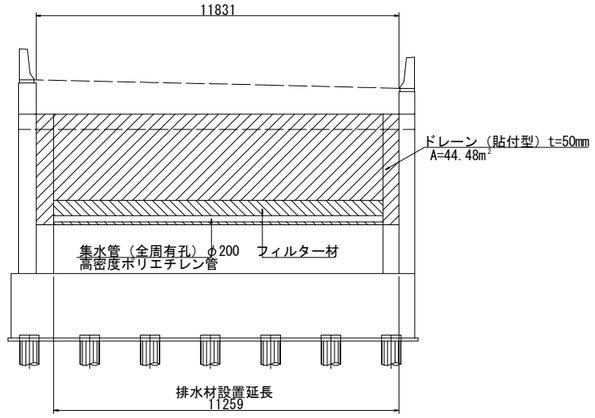

平　面　図

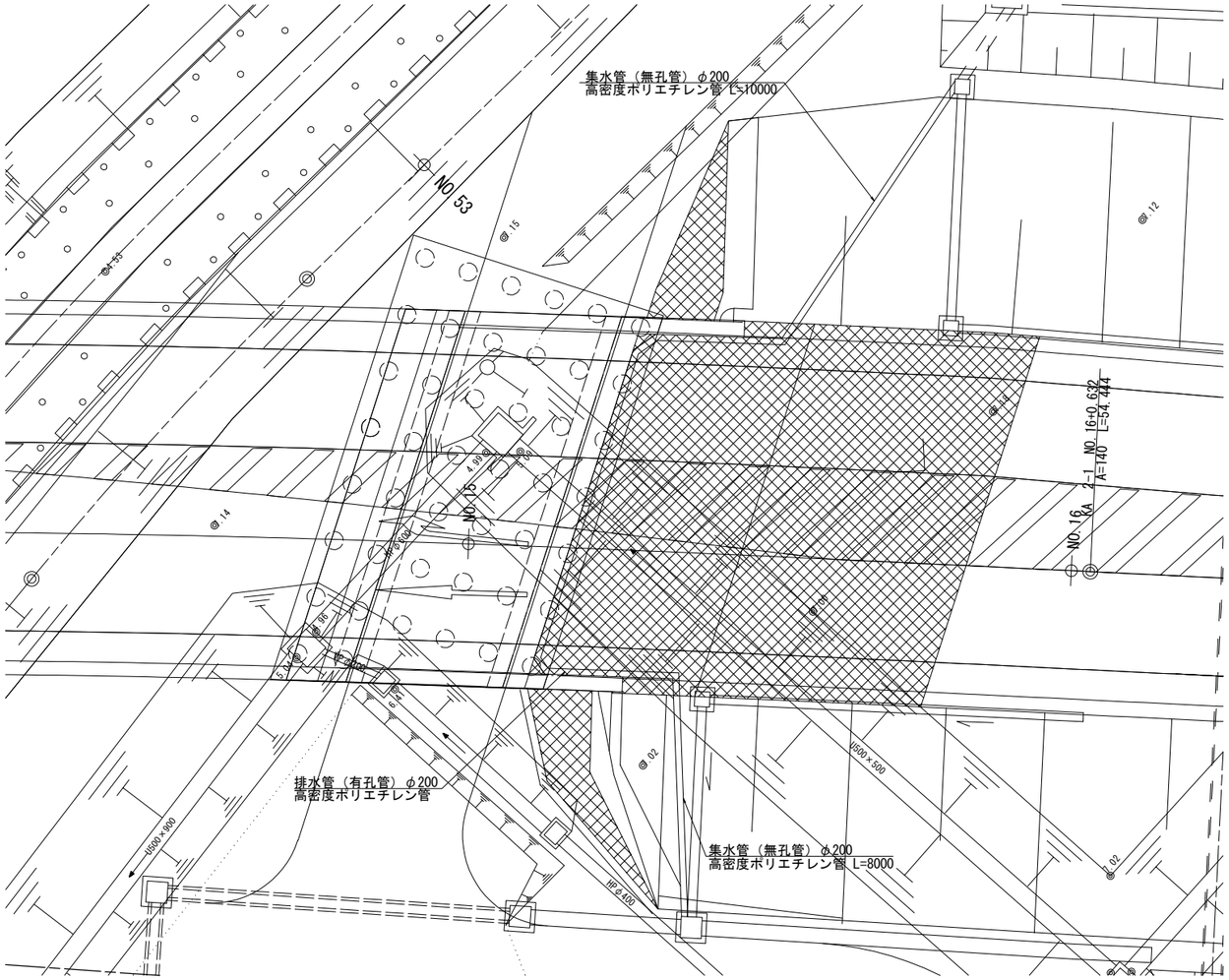

翼壁部側面図

左側

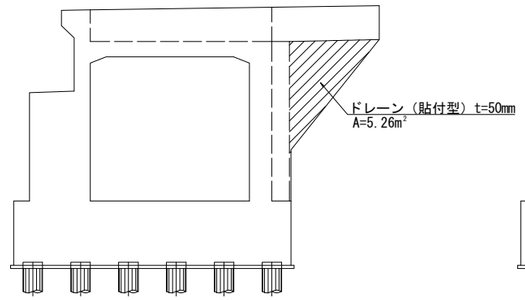

右側

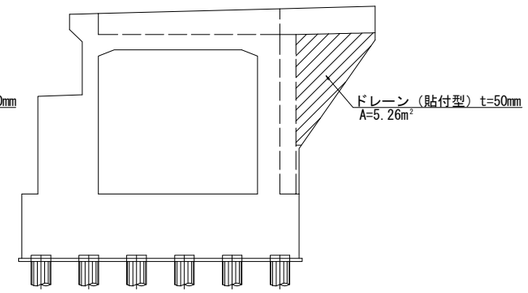

集水管・フィルター材詳細 S=1:20

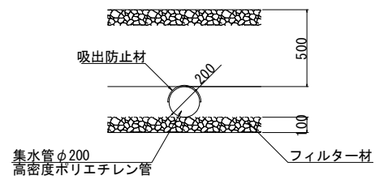

数量表

種　別	算　式	単位	数　量	備　考
集水管（有孔管）φ200	L=5.884×2+11.259	m	23.03	高密度ポリエチレン管
集水管（無孔管）φ200	L=10.000+8.000	m	18.00	高密度ポリエチレン管
ドレーン t=50mm	A=44.48+5.26+5.26	m^2	55.0	
フィルター材	A=5.884×11.259	m^2	66.2	t=10cm, 50cm
吸出防止材	A=0.200×π÷2×23.03	m^2	7.2	
裏込め土	V=28.9×11.259	m^3	325.4	

橋台背面アプローチ部の材料使用（参考）

項　目	橋台アプローチ部
最大粒径	100mm
4750μmふるい通過百分率	25～100%
75μmふるい通過百分率	0～25%
塑性指数Ip（425μmふるい通過分について）	10以下

締固め管理値（参考）

橋台のタイプ	一般の橋台背面
締固め度Dc ※1, 2	Dc＞平均92%, 最小90%
仕上り厚	200mm以下

※1：土砂区分が砂質土の場合に適用。
締固め度は施工管理高ごとに測定し、その平均値および最小値で照査する。
測点点数は、施工面積に応じて設定する。
※2：突固め方法がC、D、E法の場合の管理基準値を示す。

上表の仕様については、監督員と協議の上で決定すること。

【３号橋】

実　施

工事番号	令和元年度 受(Ⅲ)道第9号		
路線名	みやぎ県北高速幹線道路		
施工地名	宮城県登米市迫町北方 地内		
工事名	みやぎ県北高速幹線道路(Ⅲ) 道路改良(1-6工区)工事		
図　名	A2橋台背面アプローチ部詳細図		
縮　尺	図　示	位置	
設計者		設計年度	
宮　城　県		図番	27 / 107

補強土壁工詳細図（1/2）

正　面　展　開　図 S=1:100

① A1橋台右側

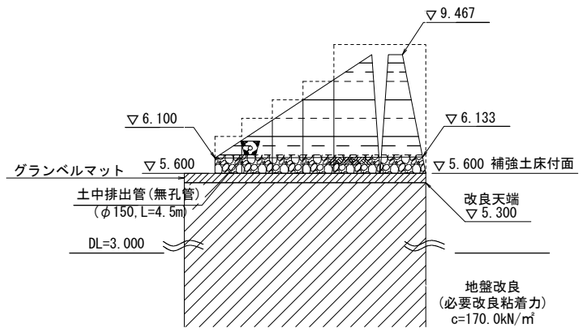

	⑤	④	③	②	①
積算区間長					
ｼﾞｵｸﾞﾘｯﾄﾞ敷設長(m)	4.0				
検討TYPE	A1				

ジオグリッド設計強度　21.6KN/m

② A1橋台左側

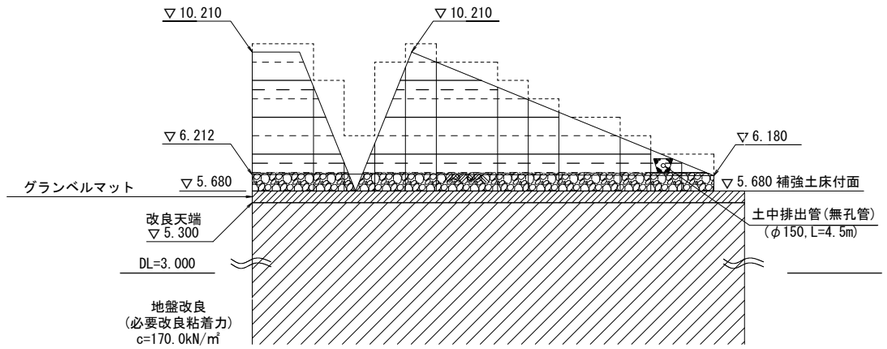

	①	②	③	④	⑤	⑥	⑦	⑧	⑨	⑩	⑪	⑫
積算区間長												
ｼﾞｵｸﾞﾘｯﾄﾞ敷設長(m)	4.0											
検討TYPE	A1											

ジオグリッド設計強度　21.6KN/m

③ A2橋台左側

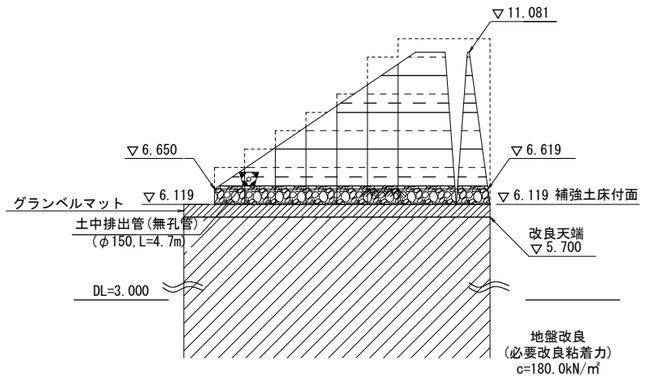

	⑦	⑥	⑤	④	③	②	①
積算区間長							
ｼﾞｵｸﾞﾘｯﾄﾞ敷設長(m)	4.2						
検討TYPE	A2						

ジオグリッド設計強度　21.6KN/m

④ A2橋台右側

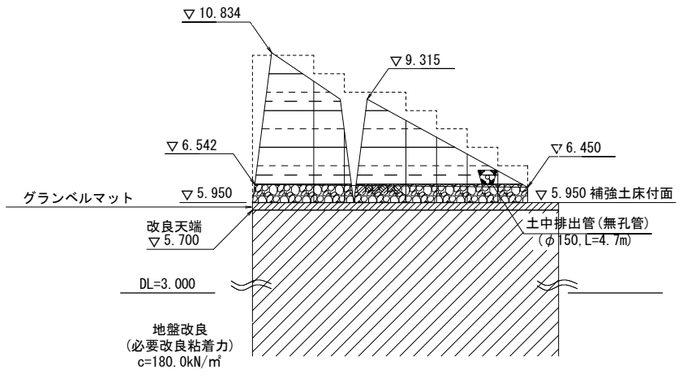

	①	②	③	④	⑤	⑥	⑦
積算区間長							
ｼﾞｵｸﾞﾘｯﾄﾞ敷設長(m)	4.2						
検討TYPE	A2						

ジオグリッド設計強度　21.6KN/m

設計条件		
盛土材 土質条件	γt＝19.0 kN/m³	全体安定検討では、C=10KN/㎡を考慮する。 (ジオテキマニュアルp.86、269参照)
	c＝ 0.0(10.0)kN/m²	
	φ＝30.0 °	
盛土材	施工前に土質試験(三軸試験)を実施し設計定数の確認を行なう事。	
設計水平震度	内的･外的安定の検討	kh ＝ 0.24
	全体安定の検討	kh ＝ 0.24
締固め管理	乾燥密度によって規定する場合は、JIS1210のA,B法で95%以上、 C,D,E法で90%以上で締固める事。	
地盤条件	設置箇所の地形、原地盤の条件を調査（試験）を把握し、施工される事。 また支持力が、不足時は適切な地盤改良等を選定し、施工される事。	
排水条件	本設計図面の排水工は標準的な計画であるため、現地の状況に応じて 下記の設計基準書、及び道路土工指針に従い適宜、排水対策を施す事。	
設計･施工基準	ジオテキスタイルを用いた補強土の設計・施工マニュアル 財団法人　土木研究センター　平成25年12月版を準用。	

凡　例	
形　状	種　別
————	補強材:ジオグリッド
- - - - - -	壁面強化材:L=1.5m
— — —	排水材:PP製不織布t=3.0mm
	鋼製型枠カット部分
	基盤排水層:砕石(t=60cm)

数量表						
項　目	単　位	①	②	③	④	合　計
補強土工直高面積	m²	15.4	40.0	26.4	22.4	104.2

実　施

【３号橋】

工事番号	令和元年度 受(Ⅲ)道第9号		
路 線 名	みやぎ県北高速幹線道路		
施工地名	宮城県登米市迫町北方 地内		
工 事 名	みやぎ県北高速幹線道路(Ⅲ) 道路改良(1-6工区)工事		
図　　名	補強土壁工詳細図 (1/2)		
縮　　尺	図　示	位置	
設 計 者		設計年度	
宮　城　県		図番	28 / 107

補強土壁工詳細図（2/2）

設　計　断　面　図 S=1:100

A1

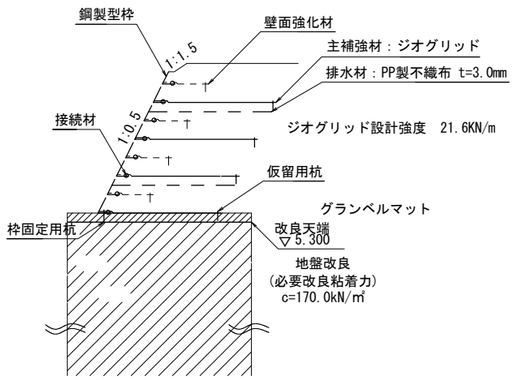

A2

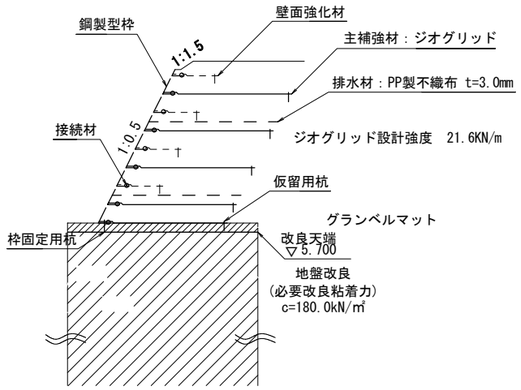

凡　例	
形　状	種　別
————	補強材:ジオグリッド
－ － － － － －	壁面強化材:L=1.5m
— — —	排水材:PP製不織布t=3.0mm

位　置　図 S=1:400

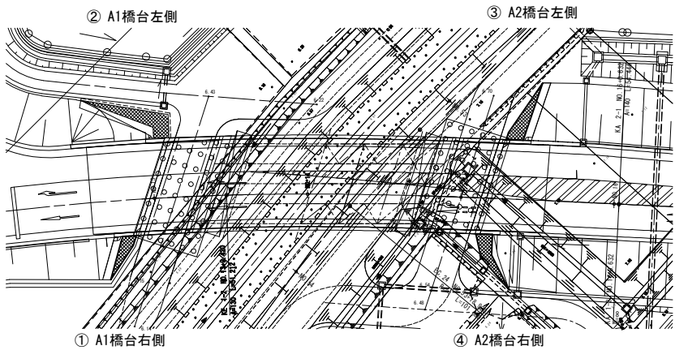

ジオグリッド詳細図

材質:ポリオレフィン

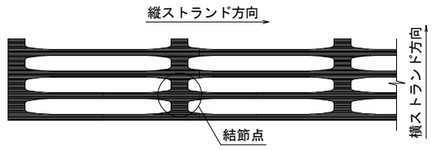

※　高強度プラスチック網（ジオグリッド）は、縦ストランド・横ストランドが一体成型品とし、結節点でも設計強度（クリープ限界強度）が充分発揮する製品を選定する。
製品形状：１ｍ（巾）×３０ｍ（巻）

排水工　詳細図

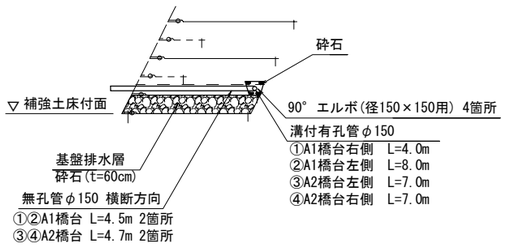

土中集排水管断面図 S=1:20

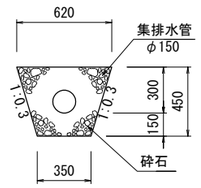

組立概要図（ 断面図 ）

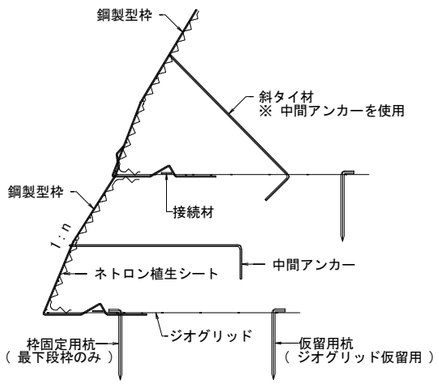

標準部組立概要図

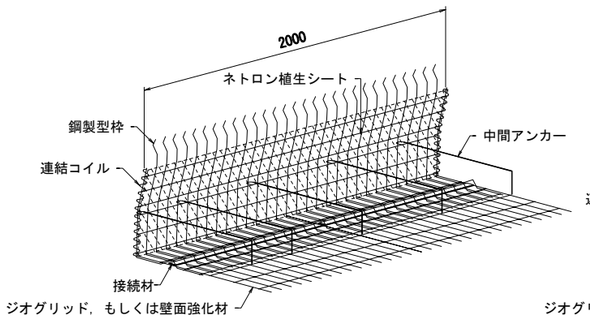

天端部組立概要図

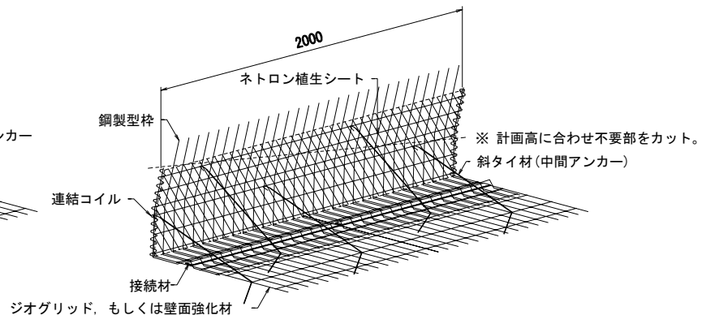

実　施

（参考図）
【３号橋】

工事番号	令和元年度 受(Ⅲ)道第9号		
路 線 名	みやぎ県北高速幹線道路		
施工地名	宮城県登米市迫町北方 地内		
工 事 名	みやぎ県北高速幹線道路(Ⅲ) 道路改良(1-6工区)工事		
図　　名	補強土壁工詳細図 (2/2)		
縮　　尺	図　示	位置	
設 計 者		設計年度	
宮　城　県		図番	29 / 107

１号函渠工一般図

(NO.22+8.31)

側面図 S=1:200

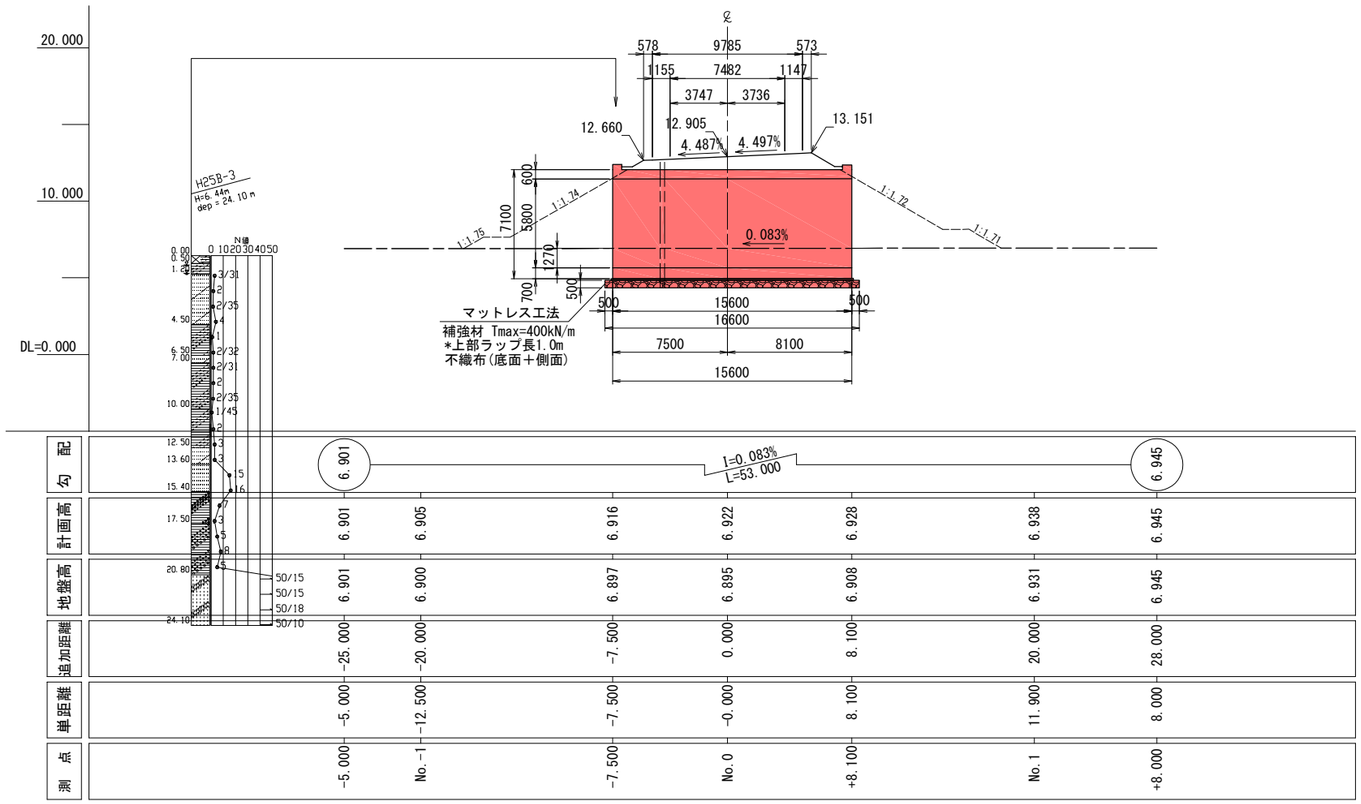

断面図 S=1:50

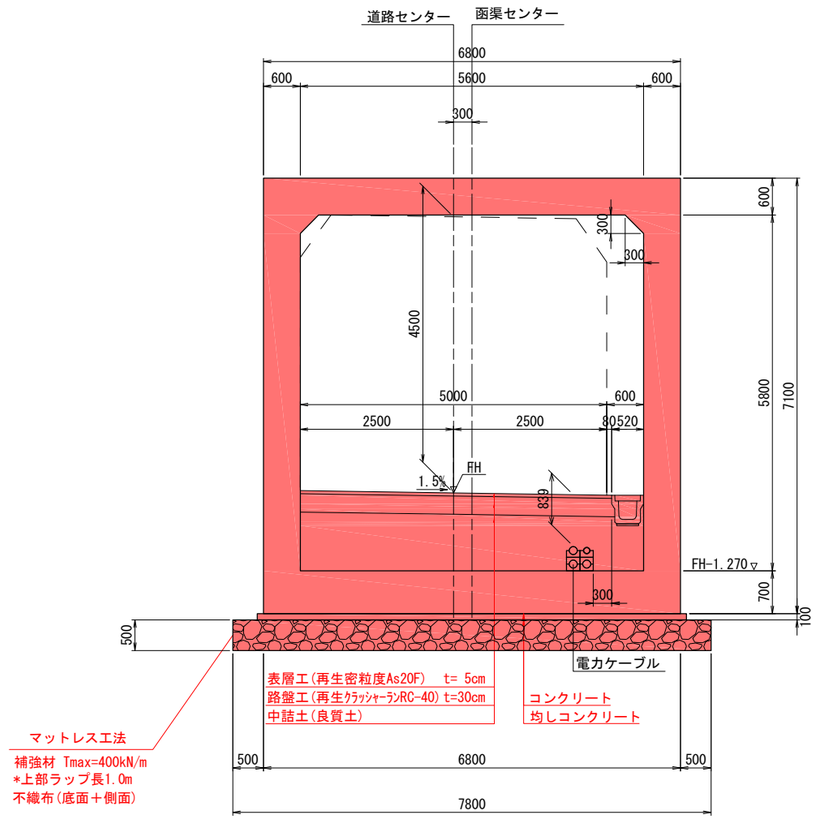

平面図 S=1:200

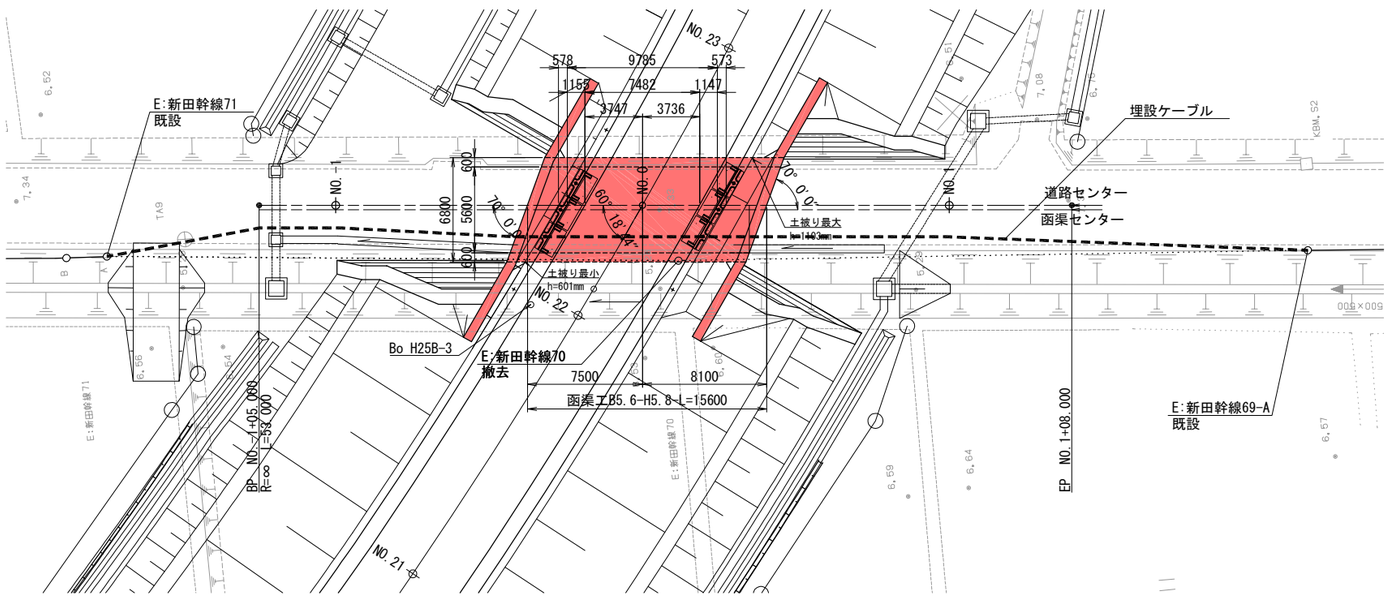

設計条件

形式	場所打ち1連ボックスカルバート	
基礎地盤対策工	圧密促進併用プレロード工法 深層混合処理工法	
内空幅	B = 5.600 m	
内空高	H = 5.800 m	
土被り	最大	1.1 m
	最小	0.6 m
鉛直荷重	土圧	土被り
	活荷重	T-25
	鉛直土圧係数	α=1.0
水平荷重	土圧	静止土圧
	静止土圧係数	K0=0.5
単位体積重量	土砂	19.0 kN/m3
	鉄筋ｺﾝｸﾘｰﾄ	24.5 kN/m3
	As舗装	22.5 kN/m3
衝撃係数	4.0 m ＞ h i=0.3 4.0 m ≦ h i=0	
温度変化	考慮しない	
地震荷重	考慮しない	
特殊荷重（雪）	考慮しない	
剛域	考慮しない	
本線交差角	θ=60° 18′ 44″	
端部斜角	θ=70° 00′ 00″	
準拠指針等	土木構造物設計ﾏﾆｭｱﾙ(案)H11.11 道路土工(ｶﾙﾊﾞｰﾄ工指針)H22.3	

材料強度

コンクリート		
設計基準強度		24 N/mm2
許容曲げ圧縮応力度		8.0(6.0)N/mm2
許容せん断応力度		0.23 N/mm2
許容付着応力度		1.6 N/mm2
粗骨材最大寸法		25 mm
鉄筋 (SD345)		
降伏点引張応力度		345 N/mm2
許容引張応力度	一般の部材	180 N/mm2
	水中・地下水位以下	160 N/mm2

※（ ）内数値はハンチを設けない隅角部の許容値を示す。

実 施

NO.22+8.31

工事番号	令和元年度 受(Ⅲ)道第9号		
路線名	みやぎ県北高速幹線道路		
施工地名	宮城県登米市迫町北方 地内		
工事名	みやぎ県北高速幹線道路(Ⅲ) 道路改良(1-6工区)工事		
図名	１号函渠工一般図(NO.22+8.31)		
縮尺	図示	位置	
設計者		設計年度	
宮城県		図番	30 / 107

1号函渠工構造図(1) S=1:100

(NO.22+8.31)

側面図(1-1)

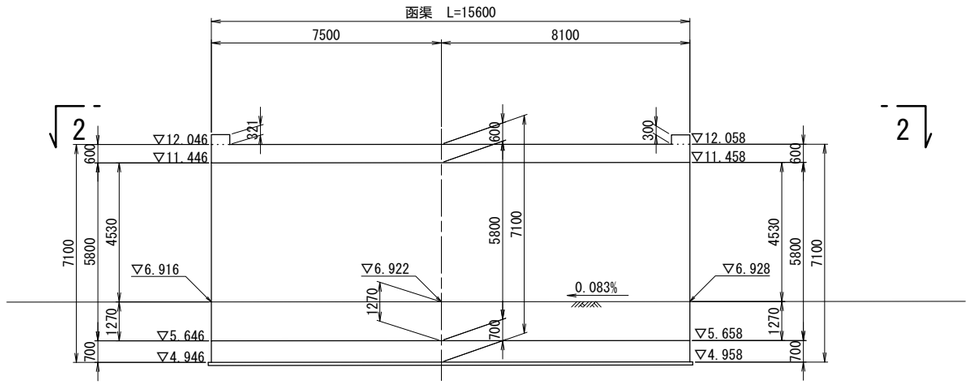

断面図(3-3)

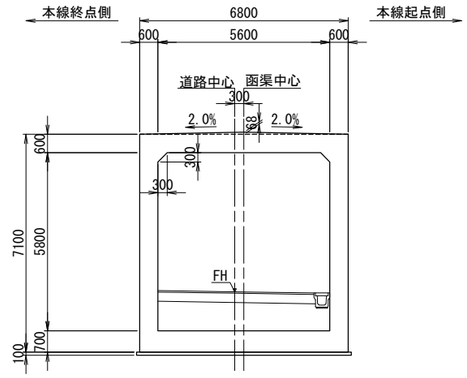

平面図(2-2)

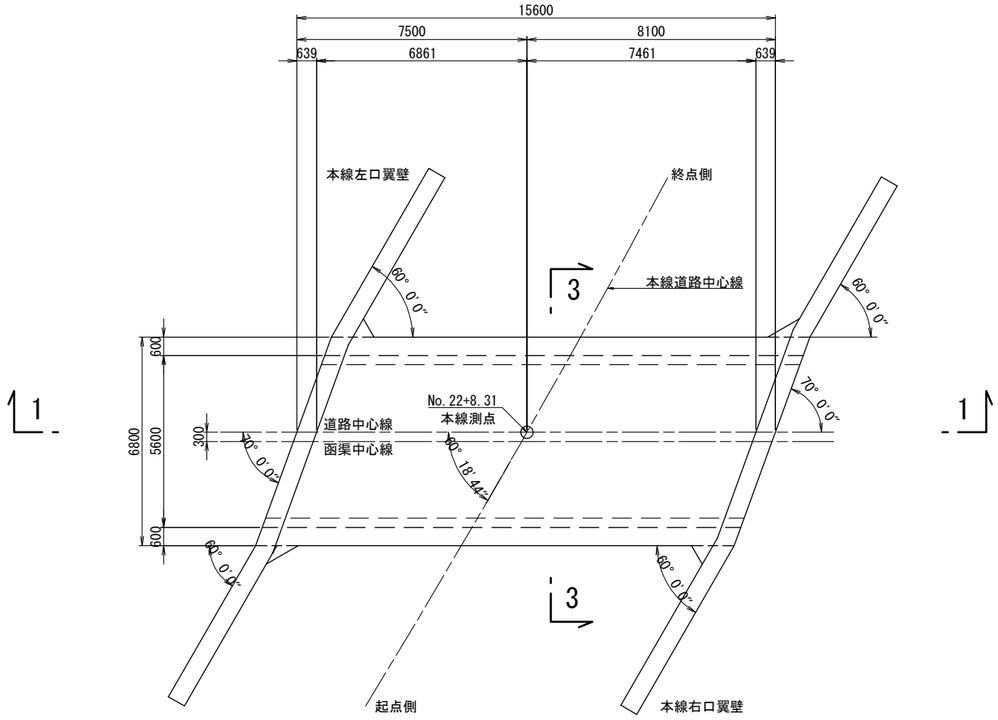

実 施

NO.22+8.31

工事番号	令和元年度 受(Ⅲ)道第9号		
路 線 名	みやぎ県北高速幹線道路		
施工地名	宮城県登米市迫町北方 地内		
工 事 名	みやぎ県北高速幹線道路(Ⅲ) 道路改良(1-6工区)工事		
図 名	1号函渠工構造図(1)		
縮 尺	1 : 100	位置	
設 計 者		設計年度	
宮 城 県		図番	31 / 107

1号函渠工構造図(2) S=1:100

(NO.22+8.31)

本線左口 翼壁背面図
(A-A)

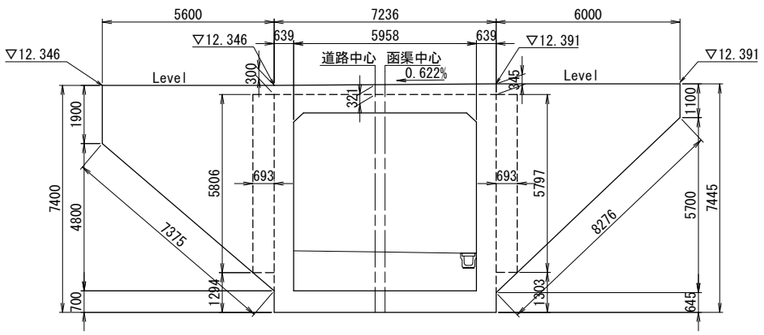

本線右口 翼壁背面図
(C-C)

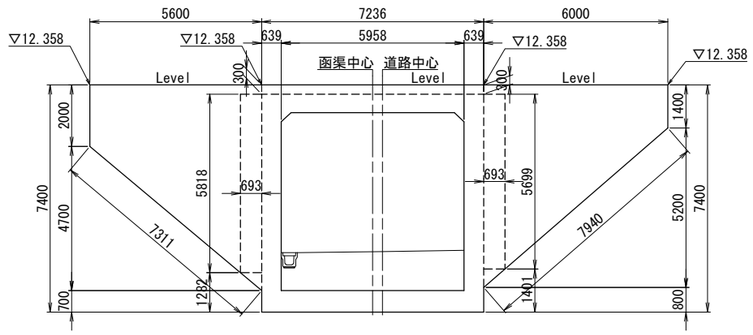

本線左口 翼壁正面図
(B-B)

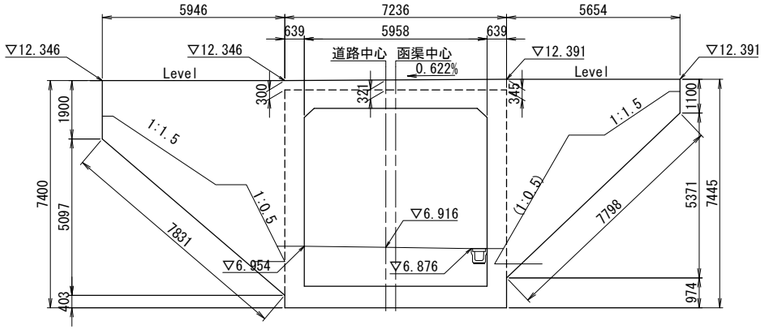

本線右口 翼壁正面図
(D-D)

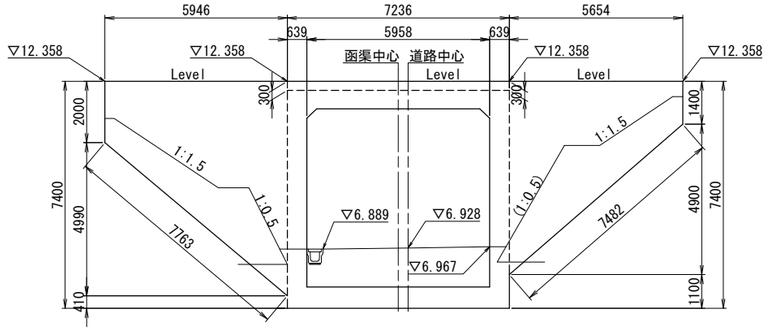

本線左口 翼壁平面図

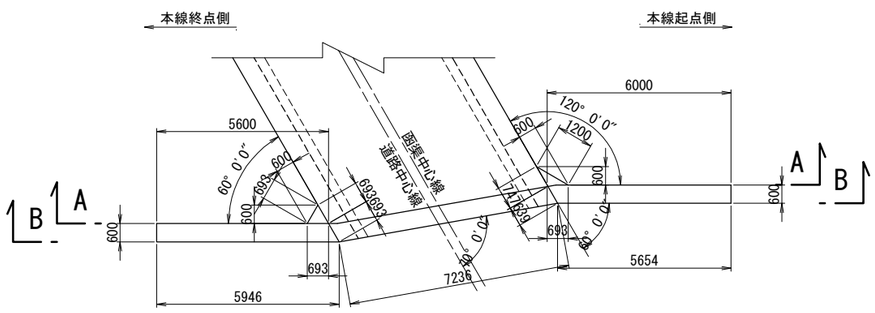

本線右口 翼壁平面図

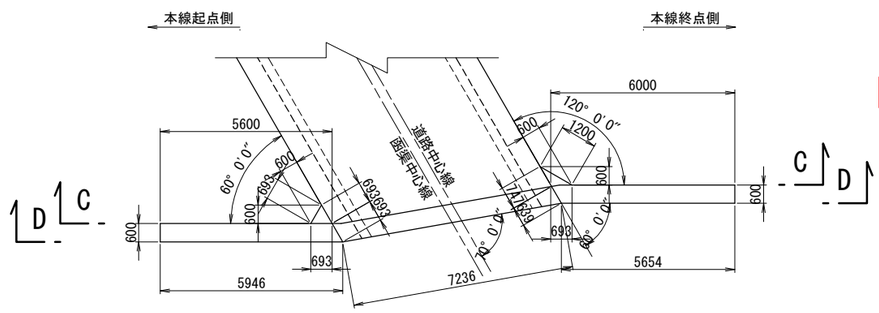

実 施

NO.22+8.31

工事番号	令和元年度 受(Ⅲ)道第9号		
路 線 名	みやぎ県北高速幹線道路		
施工地名	宮城県登米市迫町北方 地内		
工 事 名	みやぎ県北高速幹線道路(Ⅲ) 道路改良(1-6工区)工事		
図 名	1号函渠工構造図(2)		
縮 尺	1 : 100	位置	
設 計 者		設計年度	
宮 城 県		図番	32 / 107

1号函渠工配筋図(1) S=1:50

(本体工1/6)

断面図

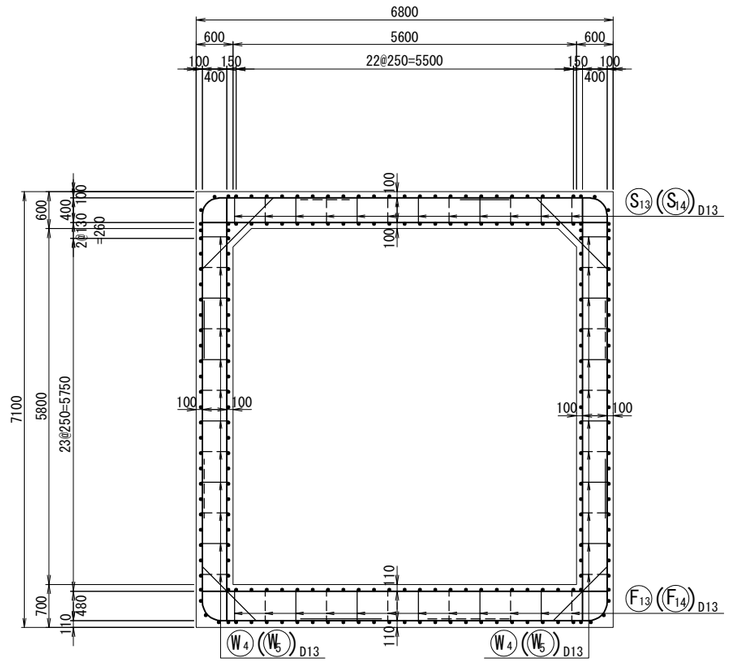

主鉄筋組立図

標準部(@250)

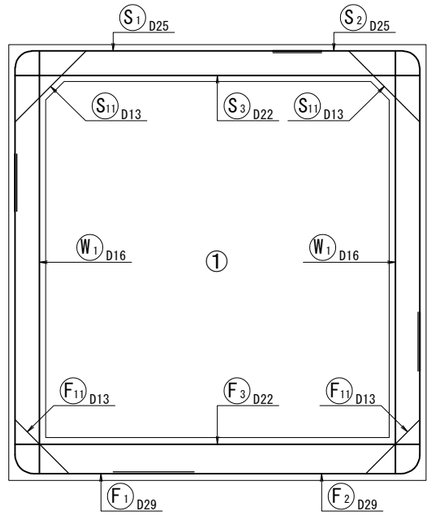

斜角部(@250)

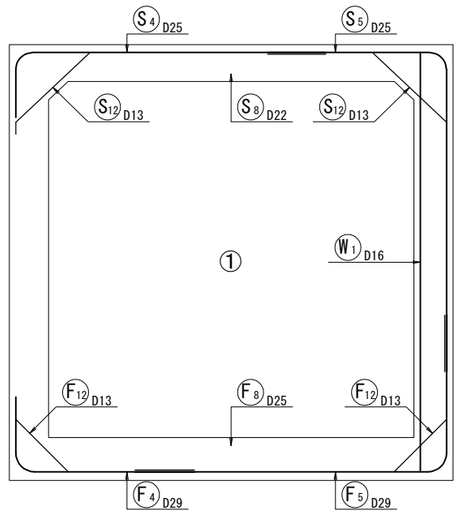

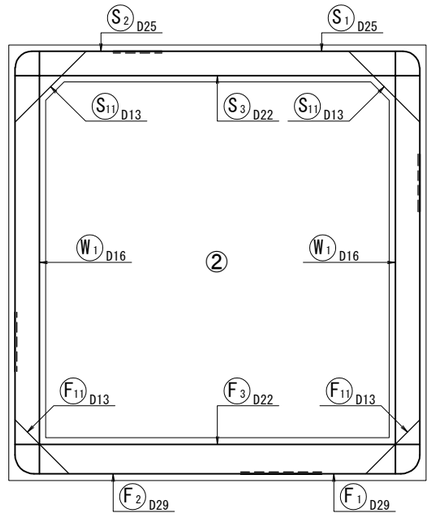

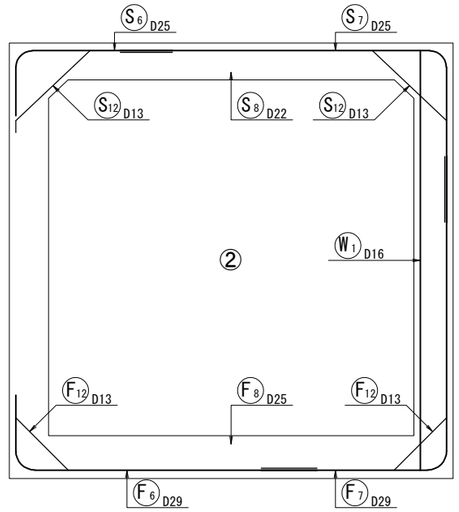

組立図

頂版部

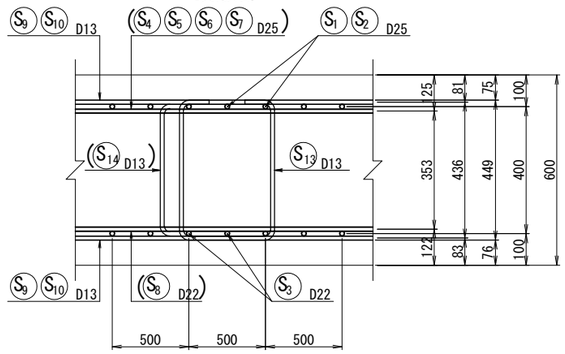

底版部

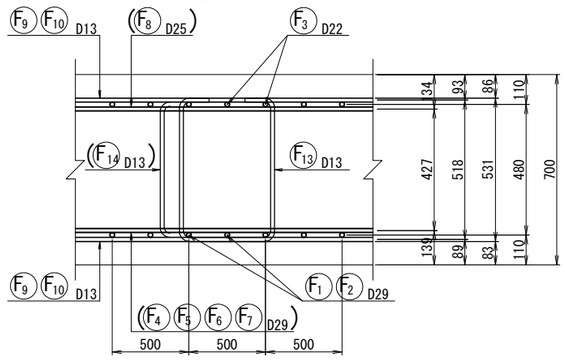

※( )内斜角部

側壁部

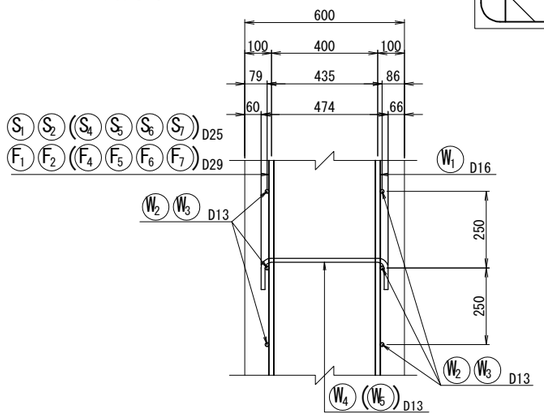

実 施

NO. 22+8.31

工事番号	令和元年度 受(Ⅲ)道第9号		
路 線 名	みやぎ県北高速幹線道路		
施工地名	宮城県登米市迫町北方 地内		
工 事 名	みやぎ県北高速幹線道路(Ⅲ) 道路改良(1-6工区)工事		
図 名	1号函渠工配筋図(1)		
縮 尺	1 : 50	位置	
設 計 者		設計年度	
宮 城 県		図番	33 / 107

１号函渠工配筋図(2) S=1:50

(本体工2/6)

頂版上面 (1-1)

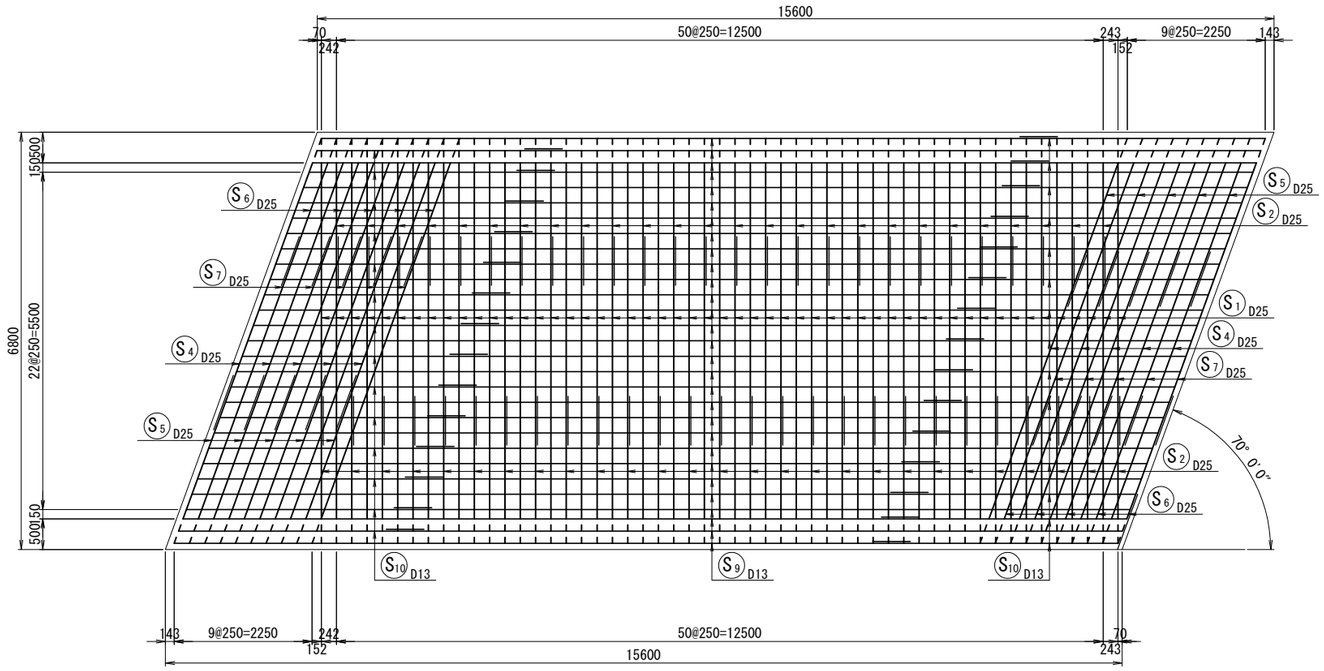

頂版下面 (2-2)

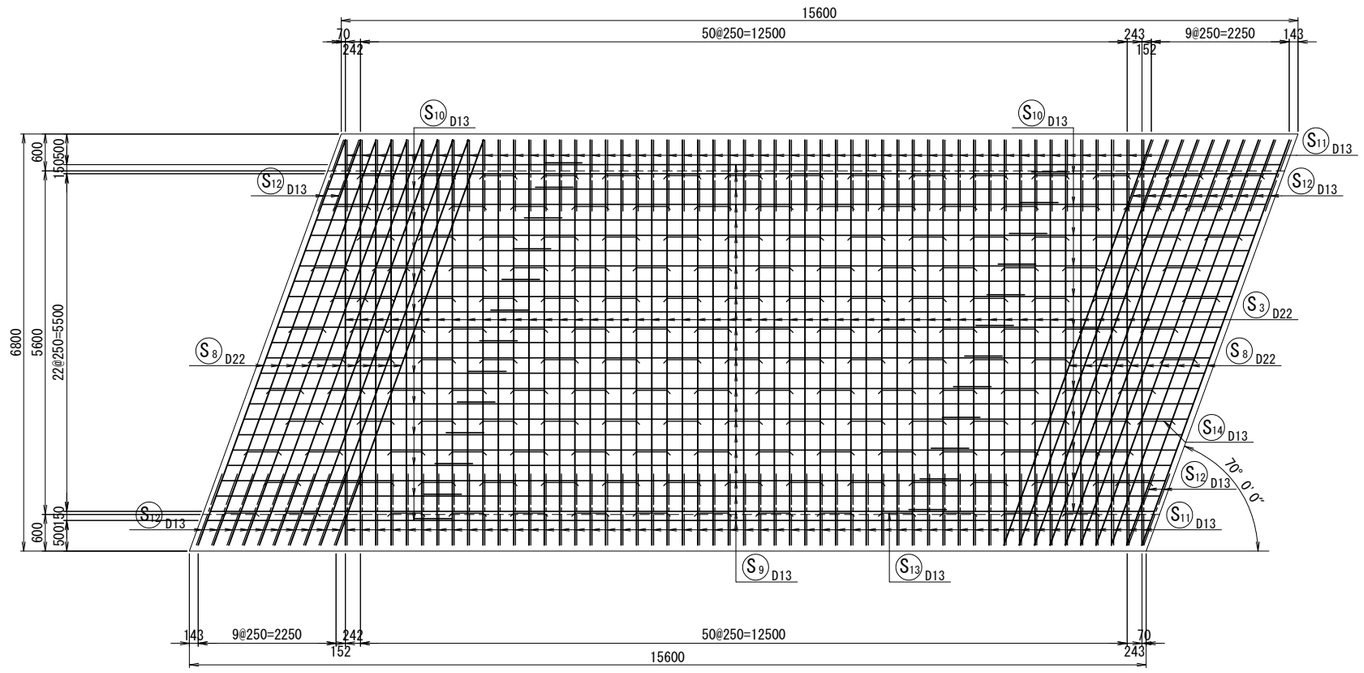

位 置 図

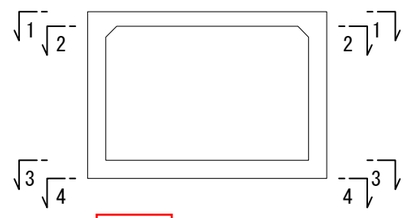

実 施

NO. 22+8. 31

工事番号	令和元年度 受(Ⅲ)道第9号		
路 線 名	みやぎ県北高速幹線道路		
施工地名	宮城県登米市迫町北方 地内		
工 事 名	みやぎ県北高速幹線道路(Ⅲ) 道路改良(1-6工区)工事		
図 名	１号函渠工配筋図(2)		
縮 尺	1 : 50	位置	
設 計 者		設計年度	
宮 城 県		図番	34 / 107

1号函渠工配筋図(3) S=1:50

(本体工3/6)

底版上面 (3-3)

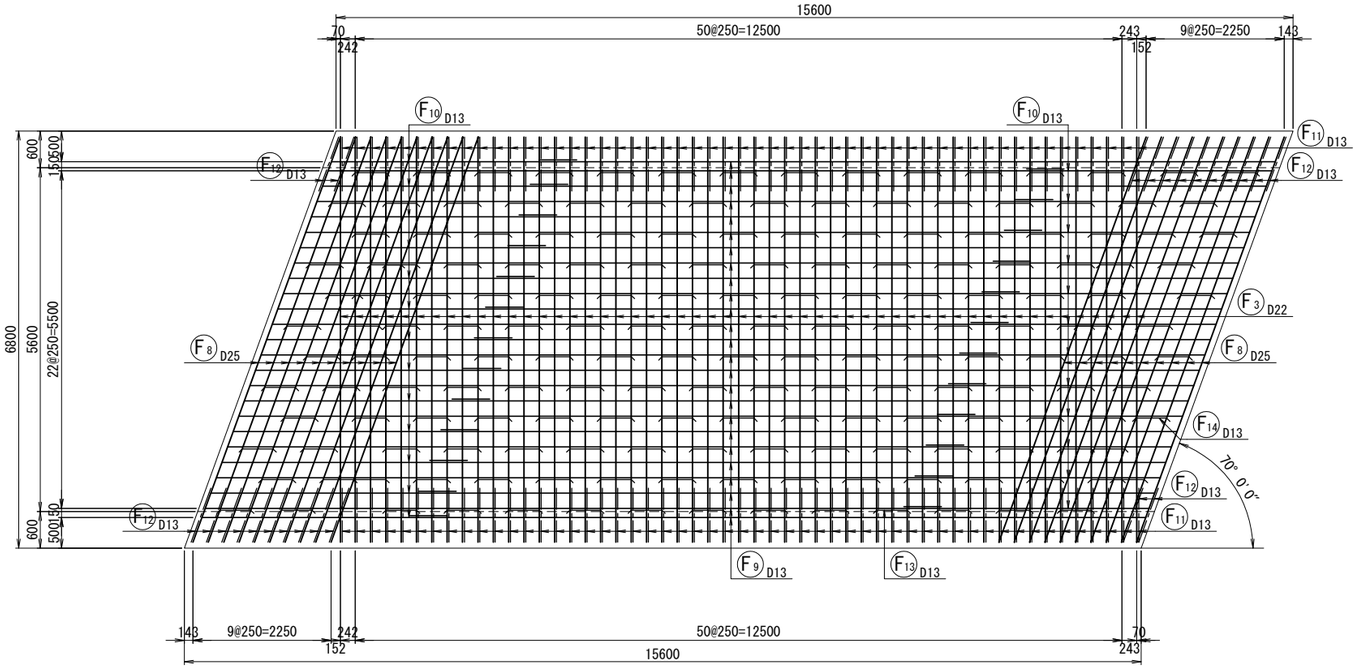

底版下面 (4-4)

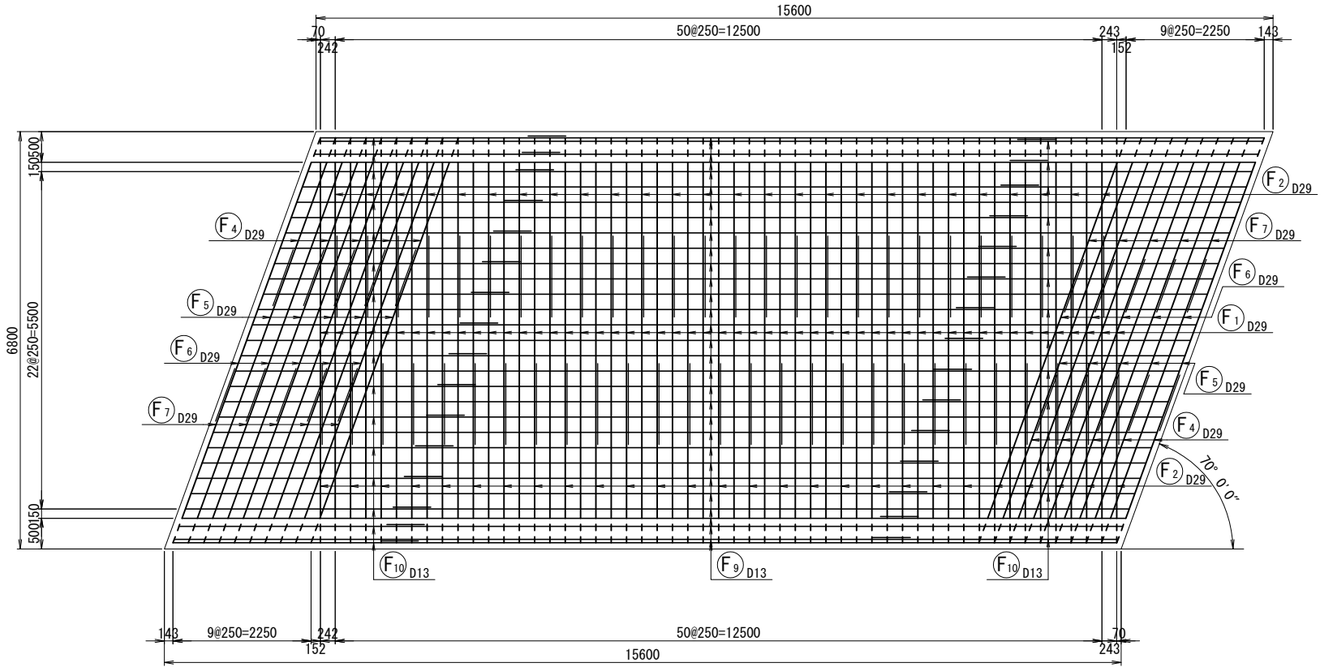

位 置 図

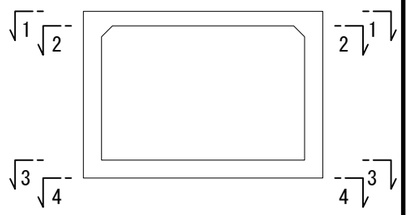

実 施

NO. 22+8.31

工事番号	令和元年度 受(Ⅲ)道第9号		
路 線 名	みやぎ県北高速幹線道路		
施工地名	宮城県登米市迫町北方 地内		
工 事 名	みやぎ県北高速幹線道路(Ⅲ) 道路改良(1-6工区)工事		
図 名	1号函渠工配筋図(3)		
縮 尺	1 : 50	位置	
設 計 者		設計年度	
宮 城 県		図番	35 / 107

1号函渠工配筋図(4) S=1:50

(本体工4/6)

側壁外面 (5-5)

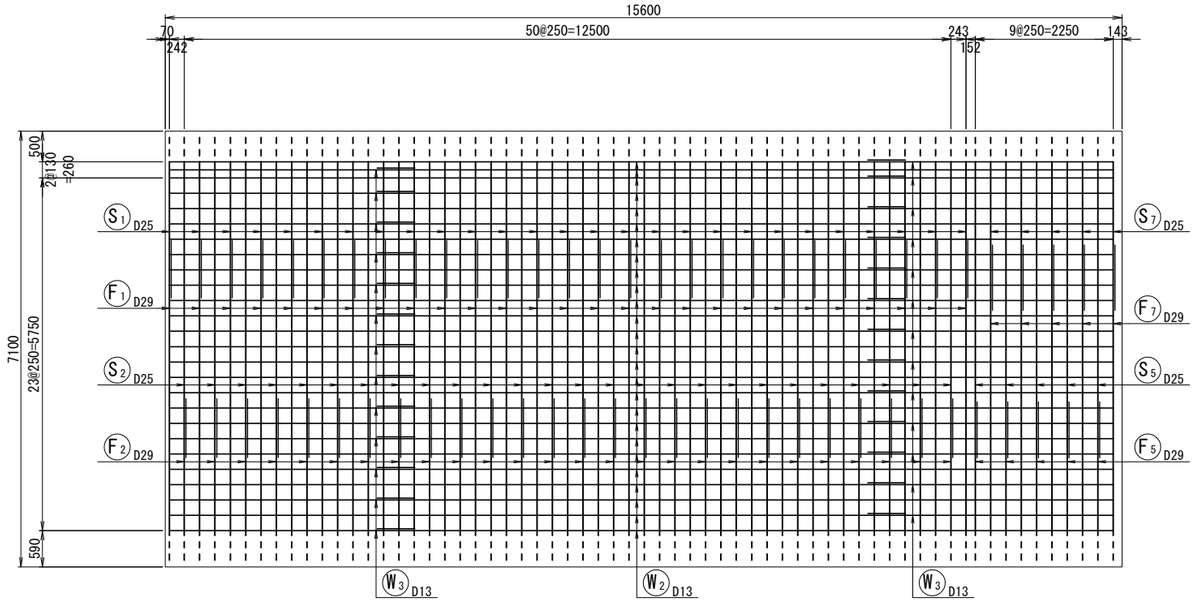

側壁内面 (6-6)

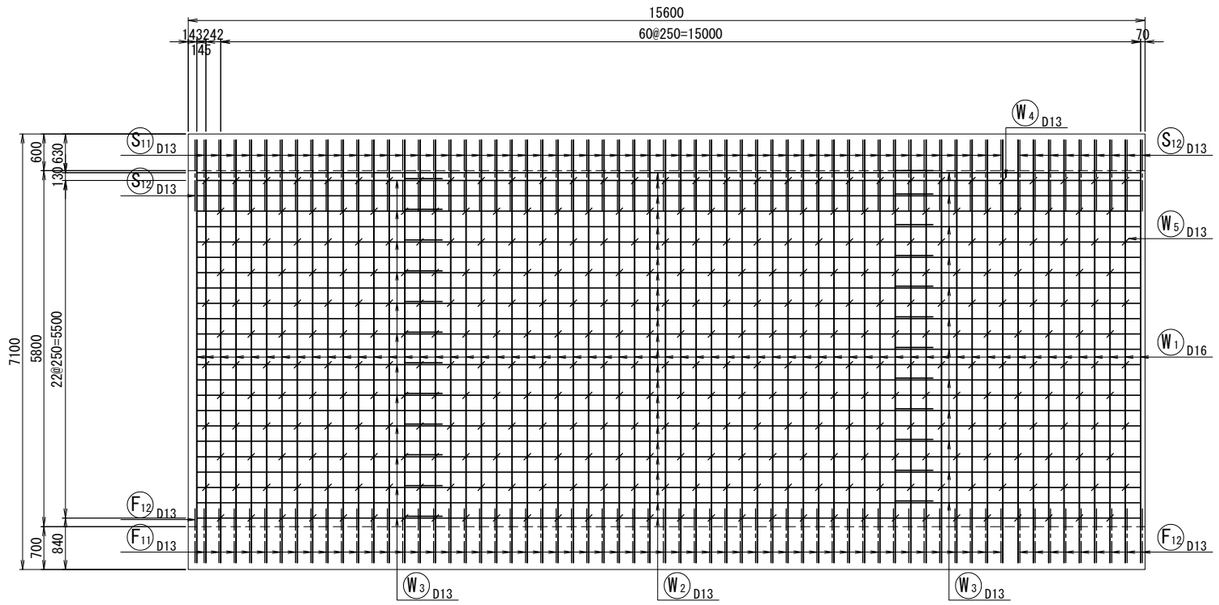

位置図

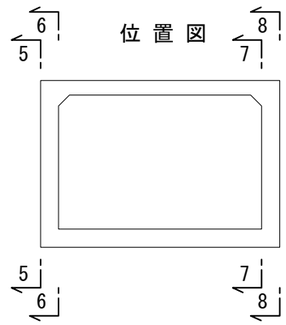

NO.22+8.31

実 施

工事番号	令和元年度 受(Ⅲ)道第9号		
路 線 名	みやぎ県北高速幹線道路		
施工地名	宮城県登米市迫町北方 地内		
工 事 名	みやぎ県北高速幹線道路(Ⅲ) 道路改良(1-6工区)工事		
図 名	1号函渠工配筋図(4)		
縮 尺	1 : 50	位置	
設 計 者		設計年度	
宮 城 県		図番	36 / 107

1号函渠工配筋図(5) S=1:50

(本体工5/6)

側壁内面 (7-7)

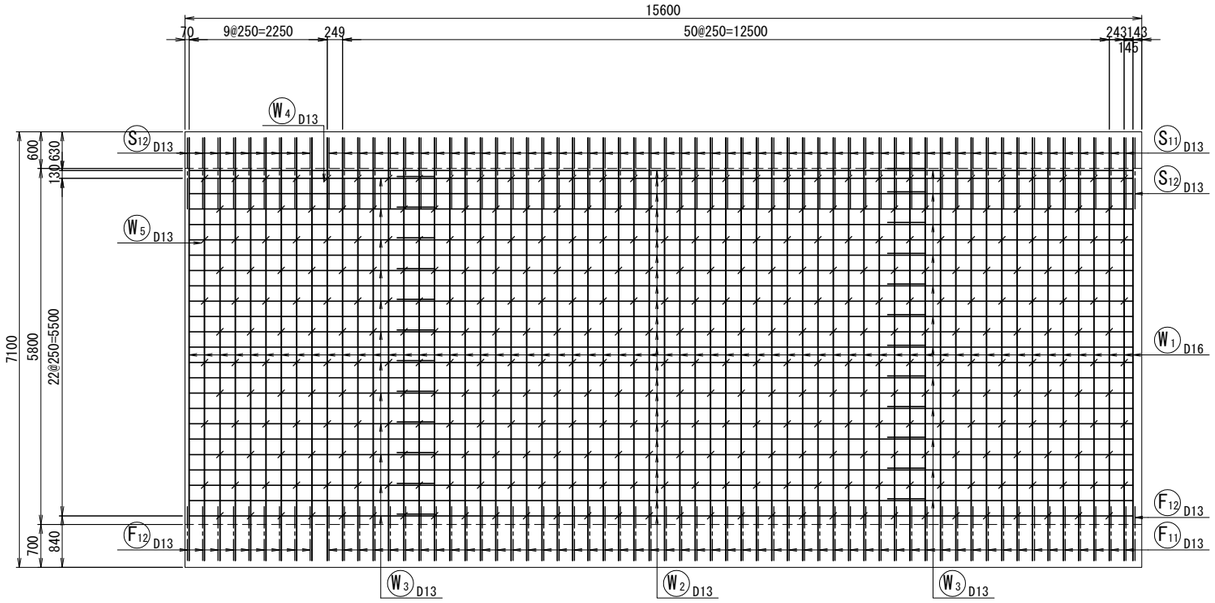

側壁外面 (8-8)

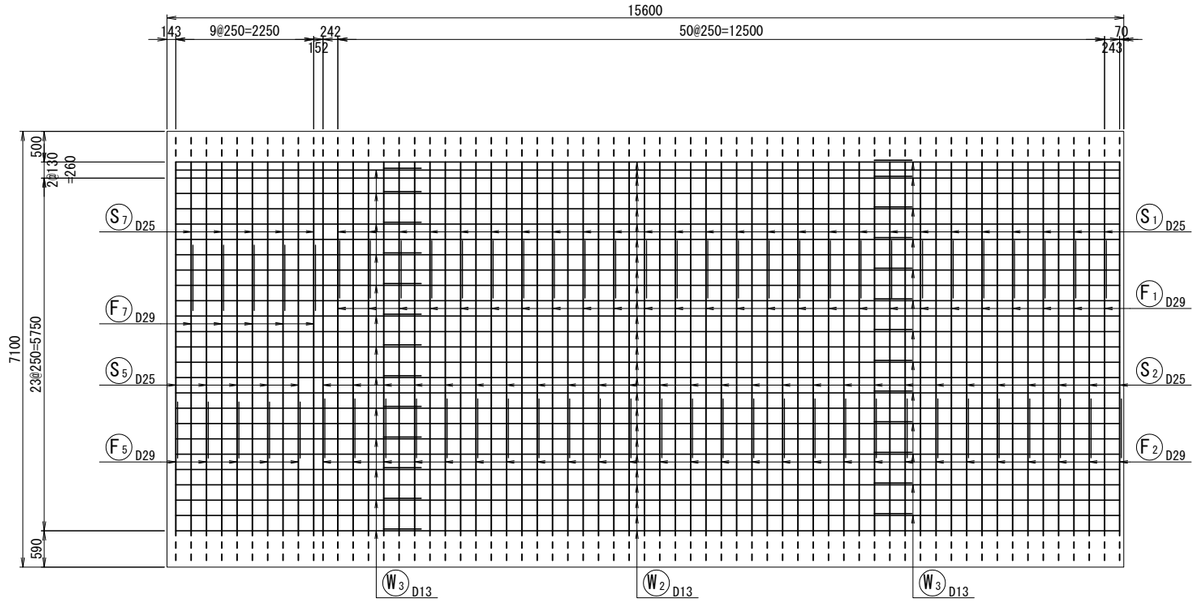

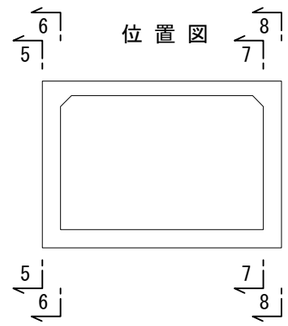

NO.22+8.31

実　施

工事番号	令和元年度 受(Ⅲ)道第9号		
路線名	みやぎ県北高速幹線道路		
施工地名	宮城県登米市迫町北方 地内		
工事名	みやぎ県北高速幹線道路(Ⅲ) 道路改良(1-6工区)工事		
図名	1号函渠工配筋図(5)		
縮尺	1:50	位置	
設計者		設計年度	
宮城県		図番	37 / 107

1号函渠工配筋図(6) S=1:50

(本体工6/6)

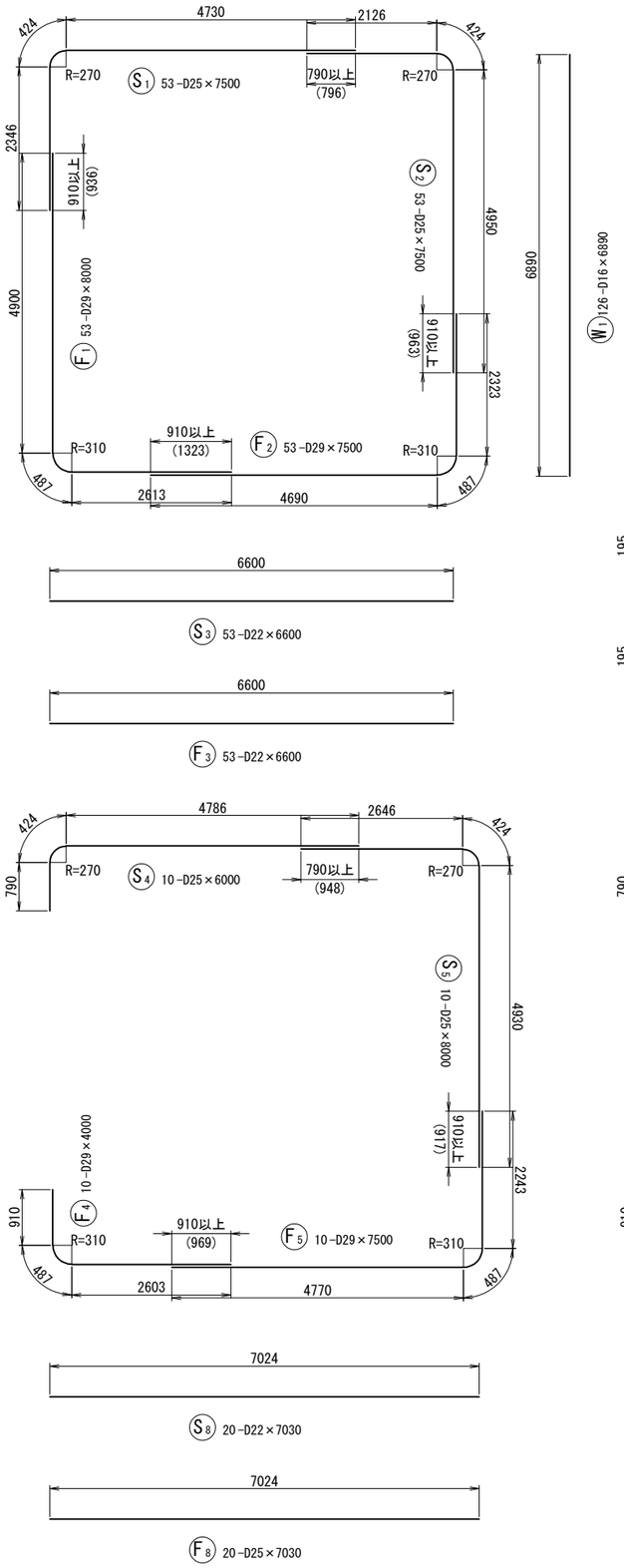

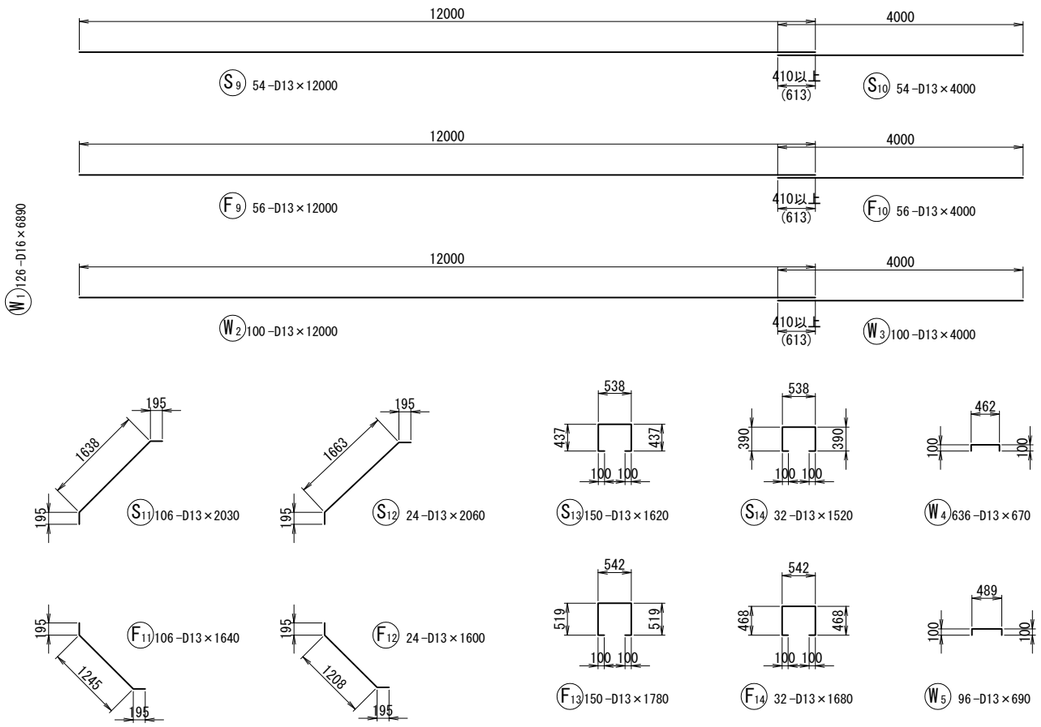

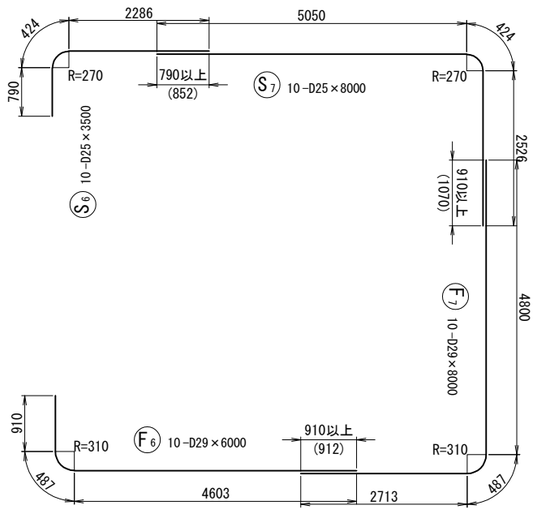

鉄筋質量表

記号		径	長さ	本数	単位質量	一本当り質量	質量	摘要
S	1	D25	7500	53	3.98	29.85	1582	
	2	D25	7500	53	3.98	29.85	1582	
	3	D22	6600	53	3.04	20.06	1063	
	4	D25	6000	10	3.98	23.88	239	
	5	D25	8000	10	3.98	31.84	318	
	6	D25	3500	10	3.98	13.93	139	
	7	D25	8000	10	3.98	31.84	318	
	8	D22	7030	20	3.04	21.37	427	
	9	D13	12000	54	0.995	11.94	645	
	10	D13	4000	54	0.995	3.98	215	
	11	D13	2030	106	0.995	2.02	214	
	12	D13	2060	24	0.995	2.05	49	
	13	D13	1620	150	0.995	1.61	242	
	14	D13	1520	32	0.995	1.51	48	
F	1	D29	8000	53	5.04	40.32	2137	
	2	D29	7500	53	5.04	37.80	2003	
	3	D22	6600	53	3.04	20.06	1063	
	4	D29	4000	10	5.04	20.16	202	
	5	D29	7500	10	5.04	37.80	378	
	6	D29	6000	10	5.04	30.24	302	
	7	D29	8000	10	5.04	40.32	403	
	8	D25	7030	20	3.98	27.98	560	
	9	D13	12000	56	0.995	11.94	669	
	10	D13	4000	56	0.995	3.98	223	
	11	D13	1640	106	0.995	1.63	173	
	12	D13	1600	24	0.995	1.59	38	
	13	D13	1780	150	0.995	1.77	266	
	14	D13	1680	32	0.995	1.67	53	
W	1	D16	6890	126	1.56	10.75	1355	
	2	D13	12000	100	0.995	11.94	1194	
	3	D13	4000	100	0.995	3.98	398	
	4	D13	670	636	0.995	0.67	426	
	5	D13	690	96	0.995	0.69	66	
					D29		5425 kg	
					D25		4738 kg	
					D22		2553 kg	
					D16		1355 kg	
					D13		4919 kg	
					(SD345)	合計	18990 kg	

実　施

NO.22+8.31

工事番号	令和元年度 受(Ⅲ)道第9号		
路線名	みやぎ県北高速幹線道路		
施工地名	宮城県登米市迫町北方 地内		
工事名	みやぎ県北高速幹線道路(Ⅲ) 道路改良(1-6工区)工事		
図名	1号函渠工配筋図(6)		
縮尺	1：50	位置	
設計者		設計年度	
宮城県		図番	38 / 107

1号函渠工配筋図(7) S=1:50

(左口翼壁1/3)

土留壁断面図(8-8)

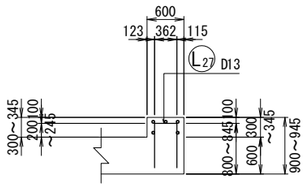

天端平面図(3-3)

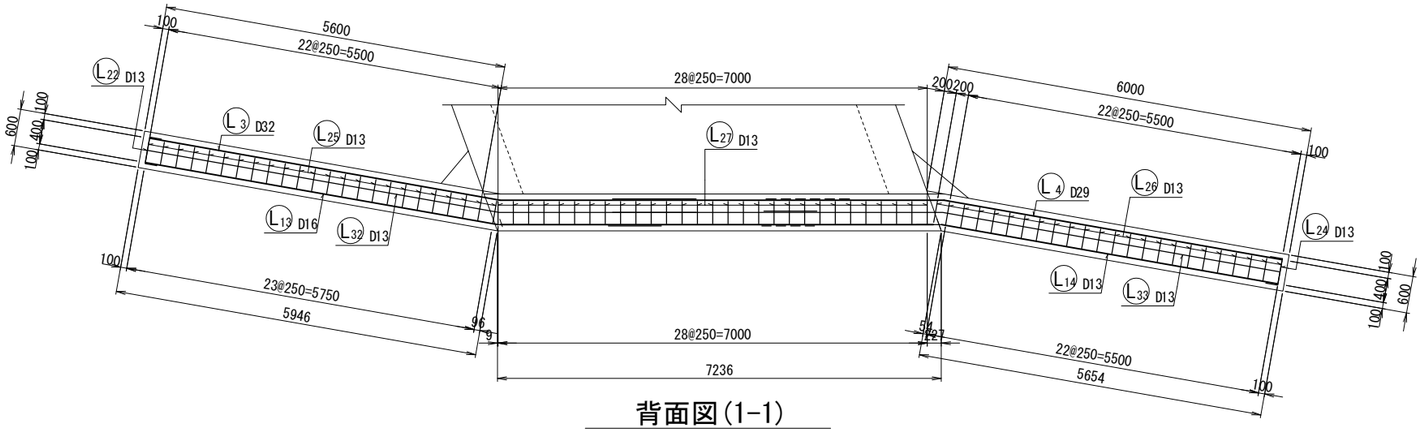

左翼壁断面図(5-5)

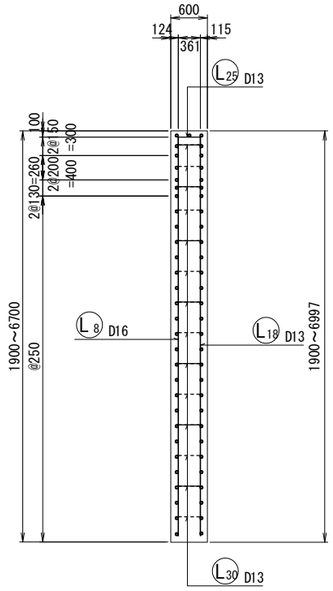

背面図(1-1)

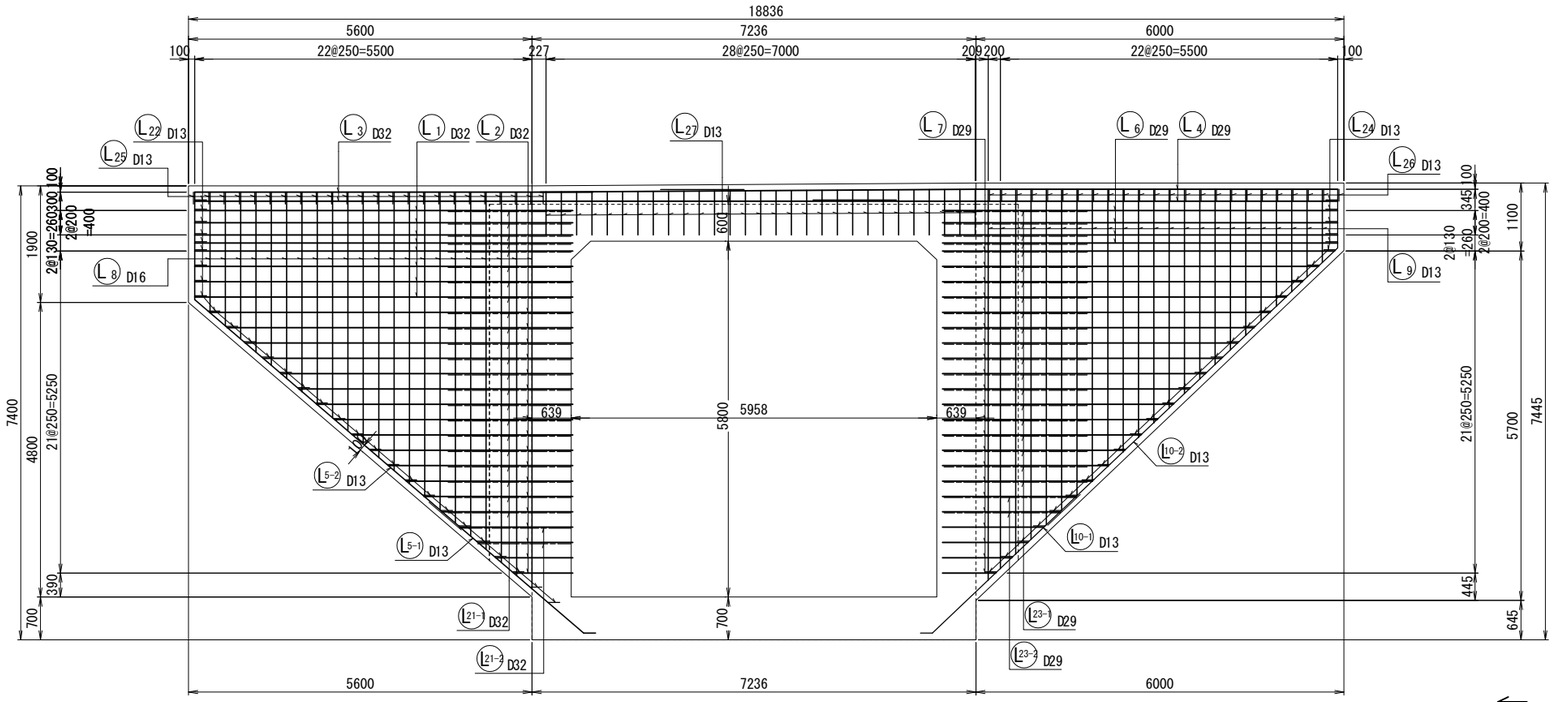

右翼壁断面図(7-7)

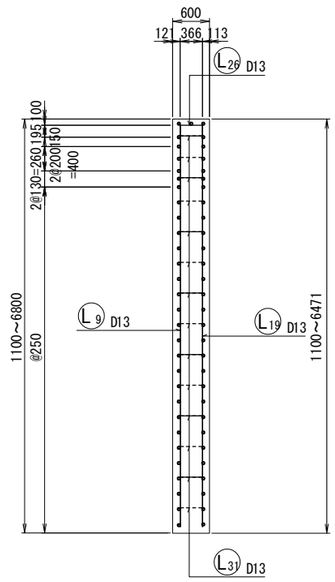

位置図

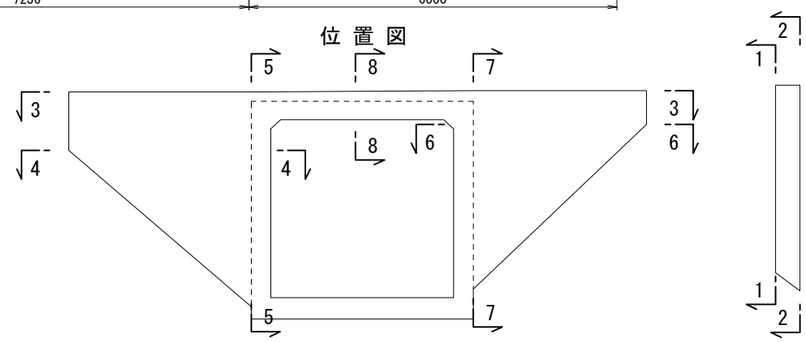

実 施

NO. 22+8. 31

工事番号	令和元年度 受(Ⅲ)道第9号		
路 線 名	みやぎ県北高速幹線道路		
施工地名	宮城県登米市迫町北方 地内		
工 事 名	みやぎ県北高速幹線道路(Ⅲ) 道路改良(1-6工区)工事		
図 名	1号函渠工配筋図(7)		
縮 尺	1 : 50	位置	
設 計 者		設計年度	
宮 城 県		図番	39 / 107

1号函渠工配筋図(8) S=1:50

(左口翼壁2/3)

左補強筋側面図

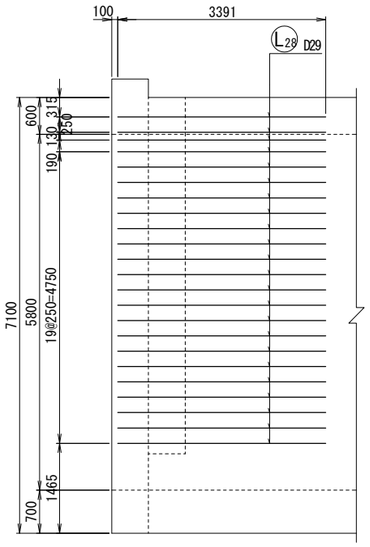

前面図(2-2)

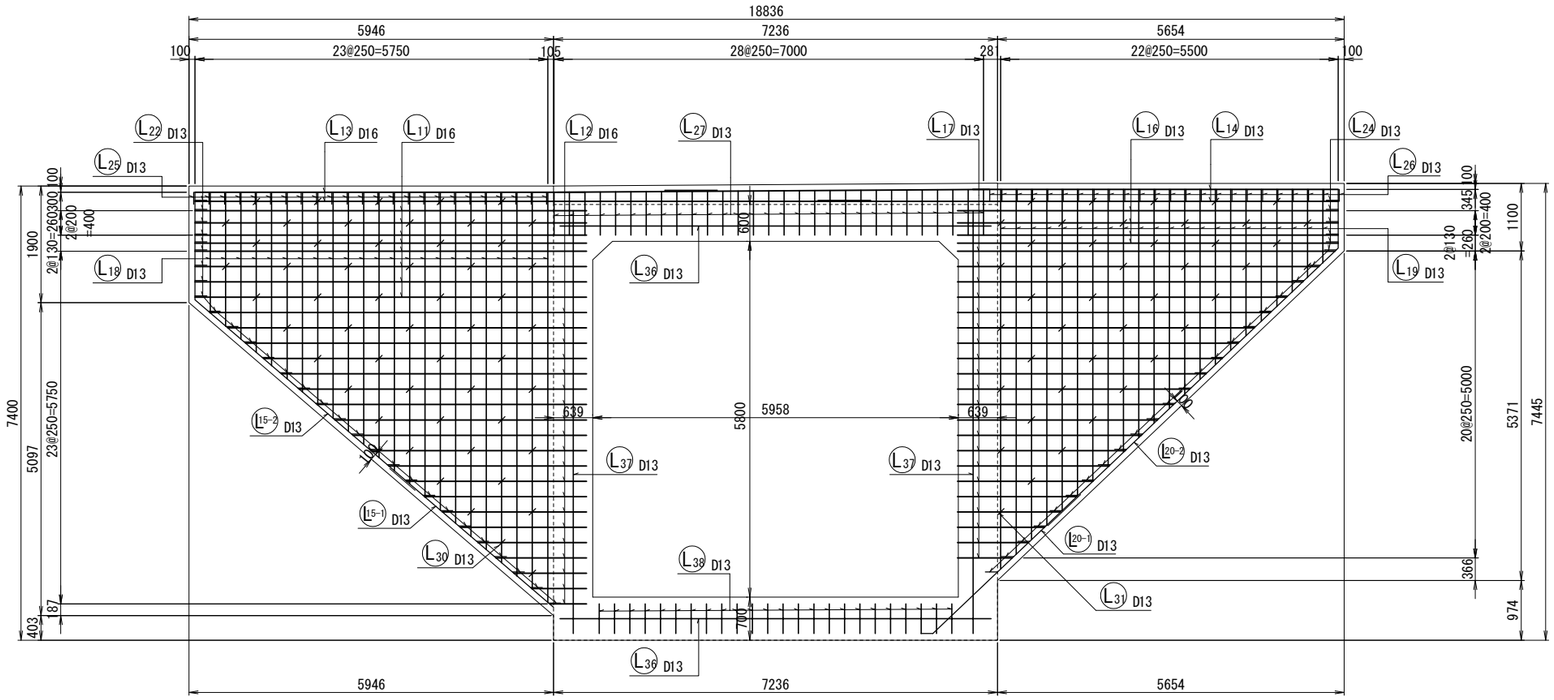

右補強筋側面図

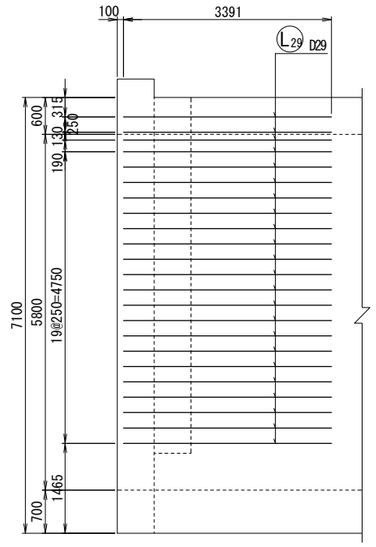

左翼壁平断面図(4-4)

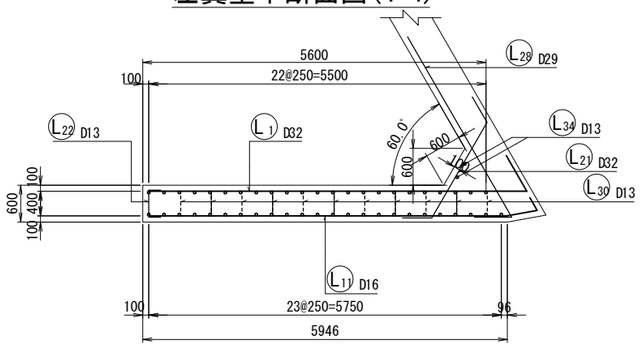

右翼壁平断面図(6-6)

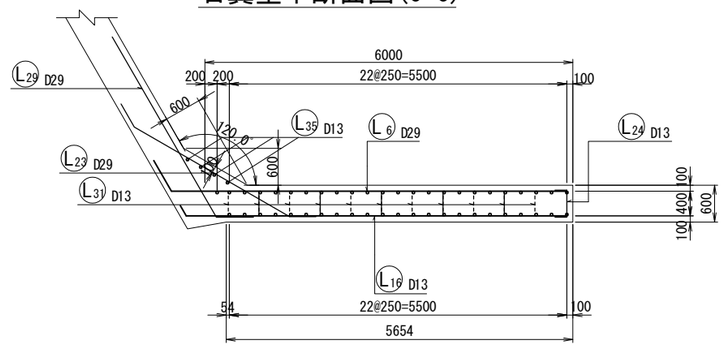

位置図

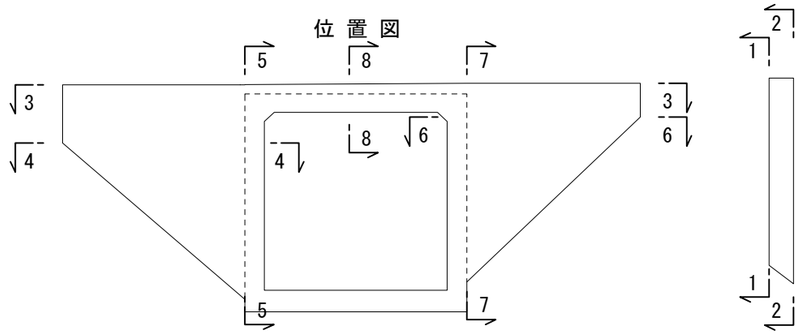

実　施

NO. 22+8.31

工事番号	令和元年度 受(Ⅲ)道第9号		
路 線 名	みやぎ県北高速幹線道路		
施工地名	宮城県登米市迫町北方 地内		
工 事 名	みやぎ県北高速幹線道路(Ⅲ) 道路改良(I-6工区)工事		
図　　名	1号函渠工配筋図(8)		
縮　　尺	1：50	位置	
設 計 者		設計年度	
宮　城　県		図番	40 / 107

1号函渠工配筋図(9) S=1:50

(左口翼壁3/3)

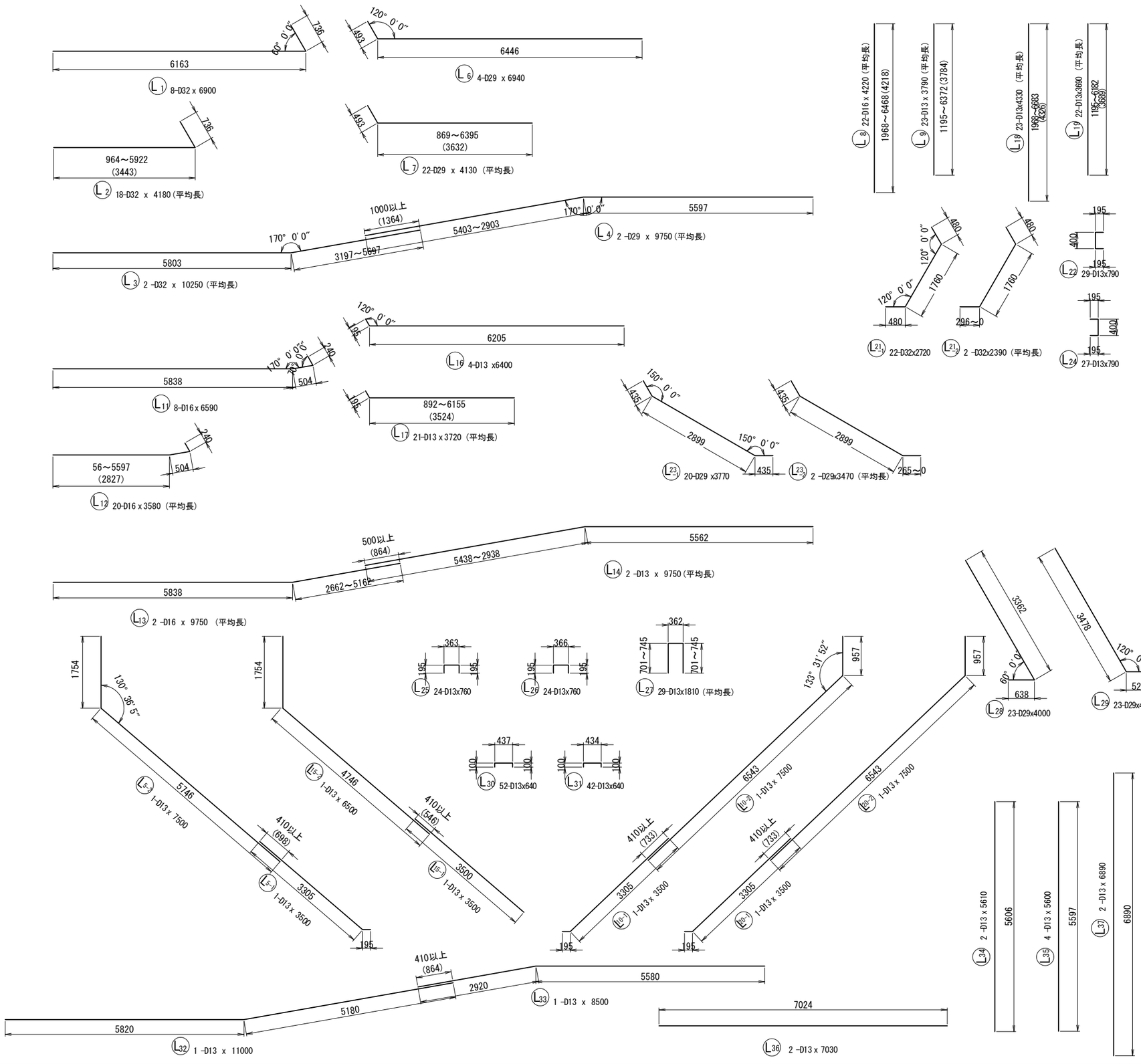

鉄筋質量表

記号	径	長さ	本数	単位質量	一本当り質量	質量	摘要
L 1	D32	6900	8	6.23	42.99	344	
2	D32	4180	18	6.23	26.04	469	(平均長)
3	D32	10250	2	6.23	63.86	128	(平均長)
4	D29	9750	2	5.04	49.14	98	(平均長)
5 -1	D13	3500	1	0.995	3.48	3	
5 -2	D13	7500	1	0.995	7.46	7	
6	D29	6940	4	5.04	34.98	140	
7	D29	4130	22	5.04	20.82	458	(平均長)
8	D16	4220	22	1.56	6.58	145	(平均長)
9	D13	3790	23	0.995	3.77	87	(平均長)
10 -1	D13	3500	1	0.995	3.48	3	
10 -2	D13	7500	1	0.995	7.46	7	
11	D16	6590	8	1.56	10.28	82	
12	D16	3580	20	1.56	5.58	112	(平均長)
13	D16	9750	2	1.56	15.21	30	(平均長)
14	D13	9750	2	0.995	9.70	19	(平均長)
15 -1	D13	3500	1	0.995	3.48	3	
15 -2	D13	6500	1	0.995	6.47	6	
16	D13	6400	4	0.995	6.37	25	
17	D13	3720	21	0.995	3.70	78	(平均長)
18	D13	4330	23	0.995	4.31	99	(平均長)
19	D13	3690	22	0.995	3.67	81	(平均長)
20 -1	D13	3500	1	0.995	3.48	3	
20 -2	D13	7500	1	0.995	7.46	7	
21 -1	D32	2720	22	6.23	16.95	373	
21 -2	D32	2390	2	6.23	14.89	30	(平均長)
22	D13	790	29	0.995	0.79	23	
23 -1	D29	3770	20	5.04	19.00	380	
23 -2	D29	3470	2	5.04	17.49	35	(平均長)
24	D13	790	27	0.995	0.79	21	
25	D13	760	24	0.995	0.76	18	
26	D13	760	24	0.995	0.76	18	
27	D13	1810	29	0.995	1.80	52	(平均長)
28	D29	4000	23	5.04	20.16	464	
29	D29	4000	23	5.04	20.16	464	
30	D13	640	52	0.995	0.64	33	
31	D13	640	42	0.995	0.64	27	
32	D13	11000	1	0.995	10.95	11	
33	D13	8500	1	0.995	8.46	8	
34	D13	5610	2	0.995	5.58	11	
35	D13	5600	4	0.995	5.57	22	
36	D13	7030	2	0.995	6.99	14	
37	D13	6890	2	0.995	6.86	14	
38	D13	870	24	0.995	0.87	21	
				D32		1344 kg	
				D29		2039 kg	
				D16		369 kg	
				D13		721 kg	
				(SD345)	合計	4473 kg	

実 施

NO. 22+8. 31

工事番号	令和元年度 受(Ⅲ)道第9号		
路線名	みやぎ県北高速幹線道路		
施工地名	宮城県登米市迫町北方 地内		
工事名	みやぎ県北高速幹線道路(Ⅲ) 道路改良(1-6工区)工事		
図名	1号函渠工配筋図(9)		
縮尺	1 : 50	位置	
設計者		設計年度	
宮城県		図番	41 / 107

1号函渠工配筋図(10) S=1:50

(右口翼壁1/3)

土留壁断面図(8-8)

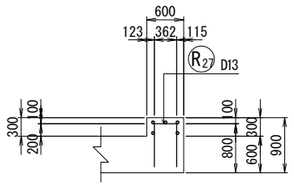

天端平面図(3-3)

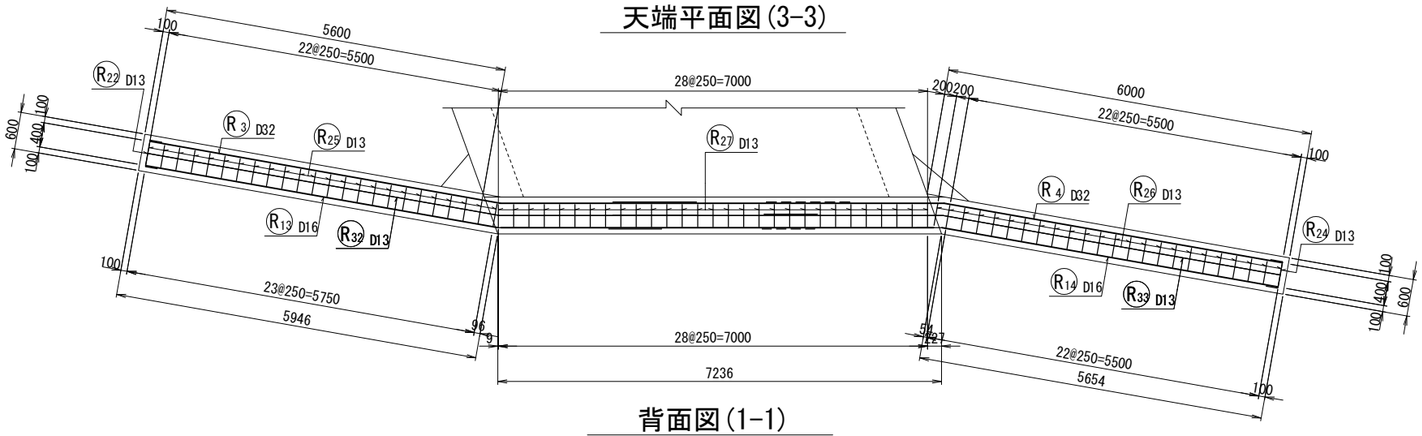

背面図(1-1)

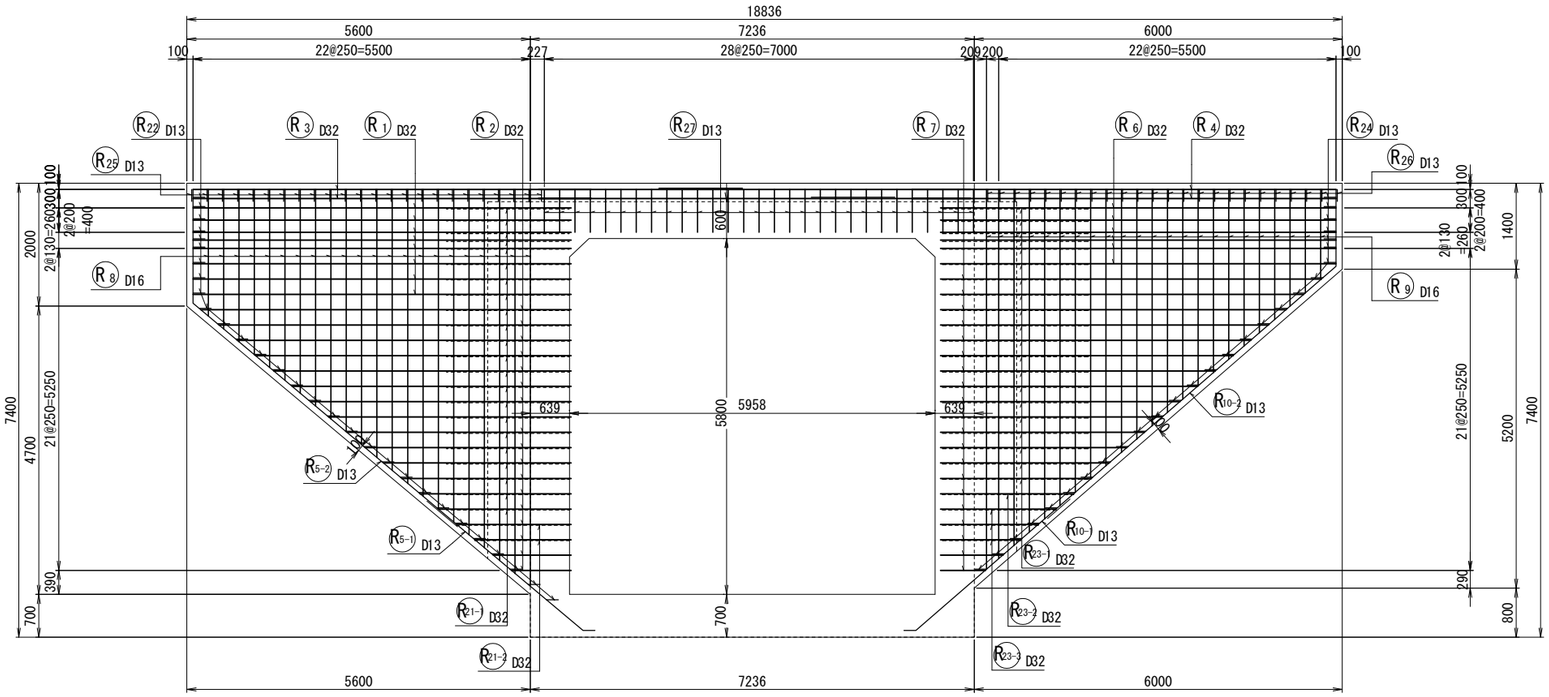

左翼壁断面図(5-5)

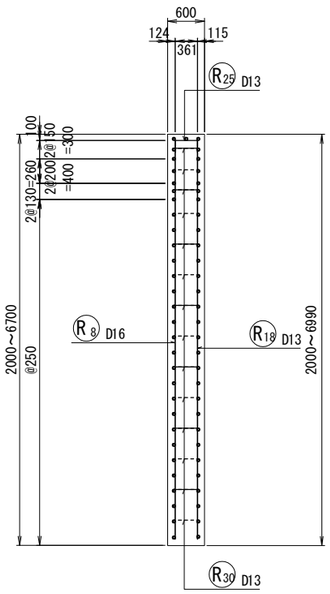

右翼壁断面図(7-7)

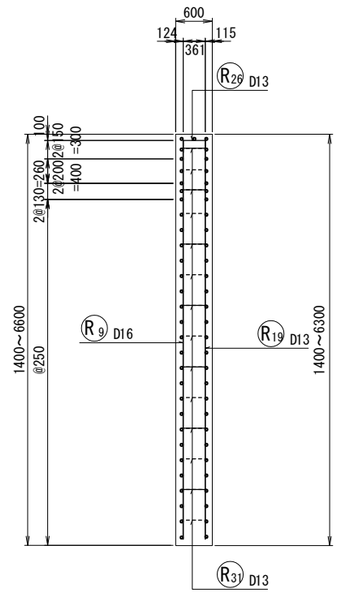

位置図

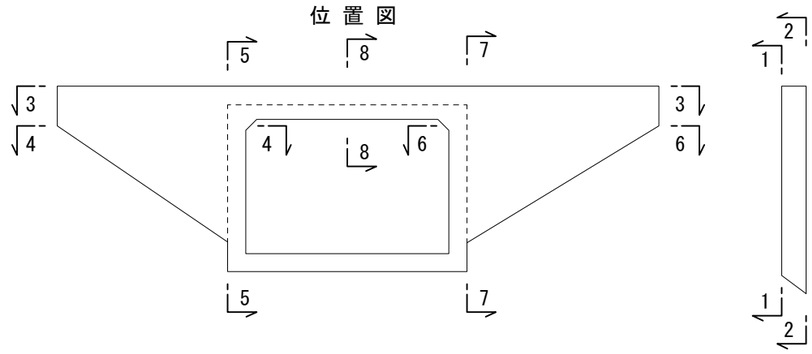

実 施

NO. 22+8.31

工事番号	令和元年度 受(Ⅲ)道第9号		
路 線 名	みやぎ県北高速幹線道路		
施工地名	宮城県登米市迫町北方 地内		
工 事 名	みやぎ県北高速幹線道路(Ⅲ) 道路改良(1-6工区)工事		
図 名	1号函渠工配筋図(10)		
縮 尺	1 : 50	位置	
設 計 者		設計年度	
宮 城 県		図番	42 / 107

1号函渠工配筋図(11) S=1:50

(右口翼壁2/3)

左補強筋側面図

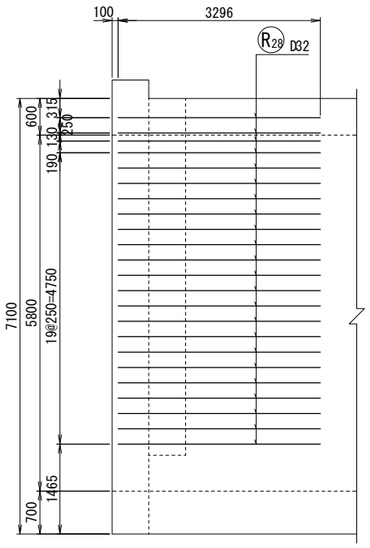

前面図(2-2)

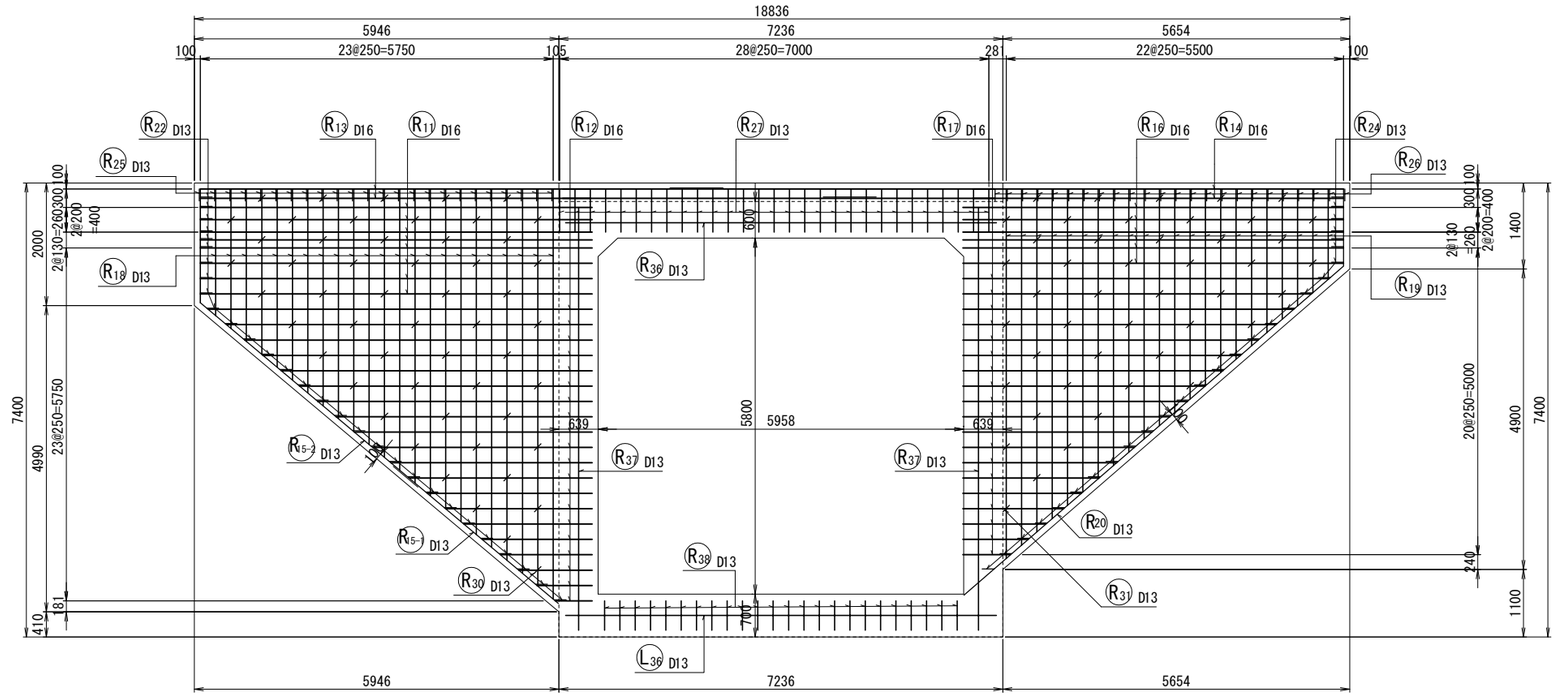

右補強筋側面図

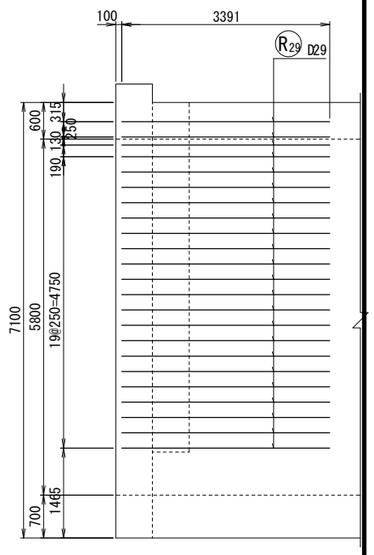

左翼壁平断面図(4-4)

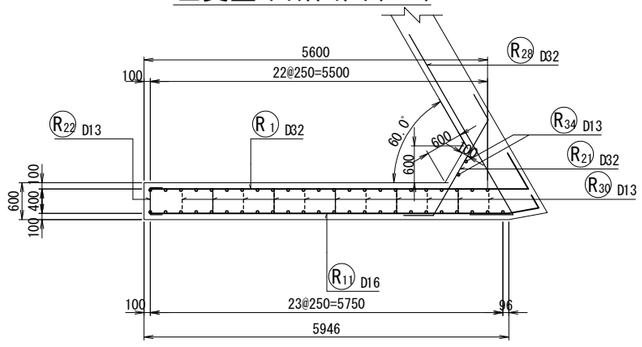

右翼壁平断面図(6-6)

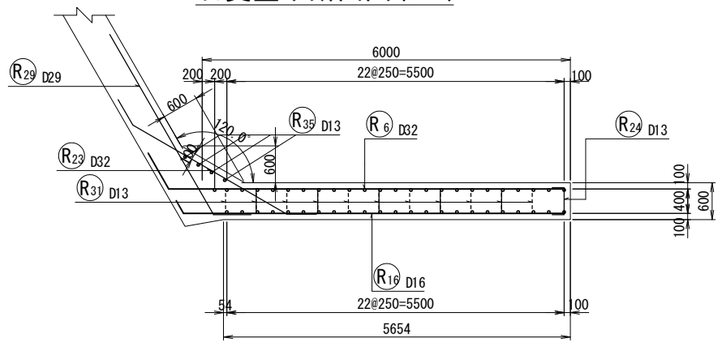

位置図

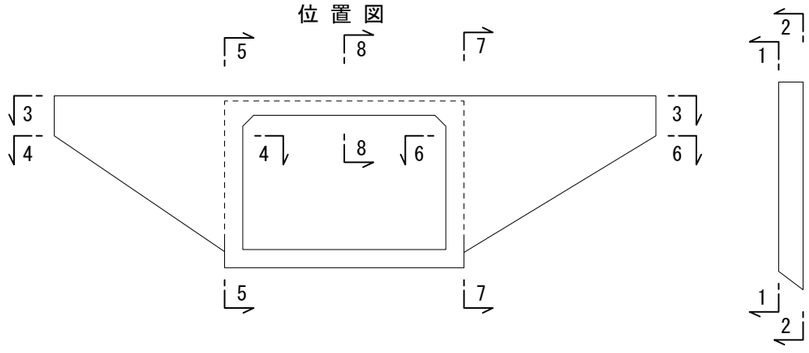

実　施

NO. 22+8. 31

工事番号	令和元年度 受(Ⅲ)道第9号		
路 線 名	みやぎ県北高速幹線道路		
施工地名	宮城県登米市迫町北方 地内		
工 事 名	みやぎ県北高速幹線道路(Ⅲ) 道路改良(1-6工区)工事		
図　　名	1号函渠工配筋図(11)		
縮　　尺	1：50	位置	
設 計 者		設計年度	
宮　城　県		図番	43 / 107

1号函渠工配筋図(12) S=1:50

(右口翼壁3/3)

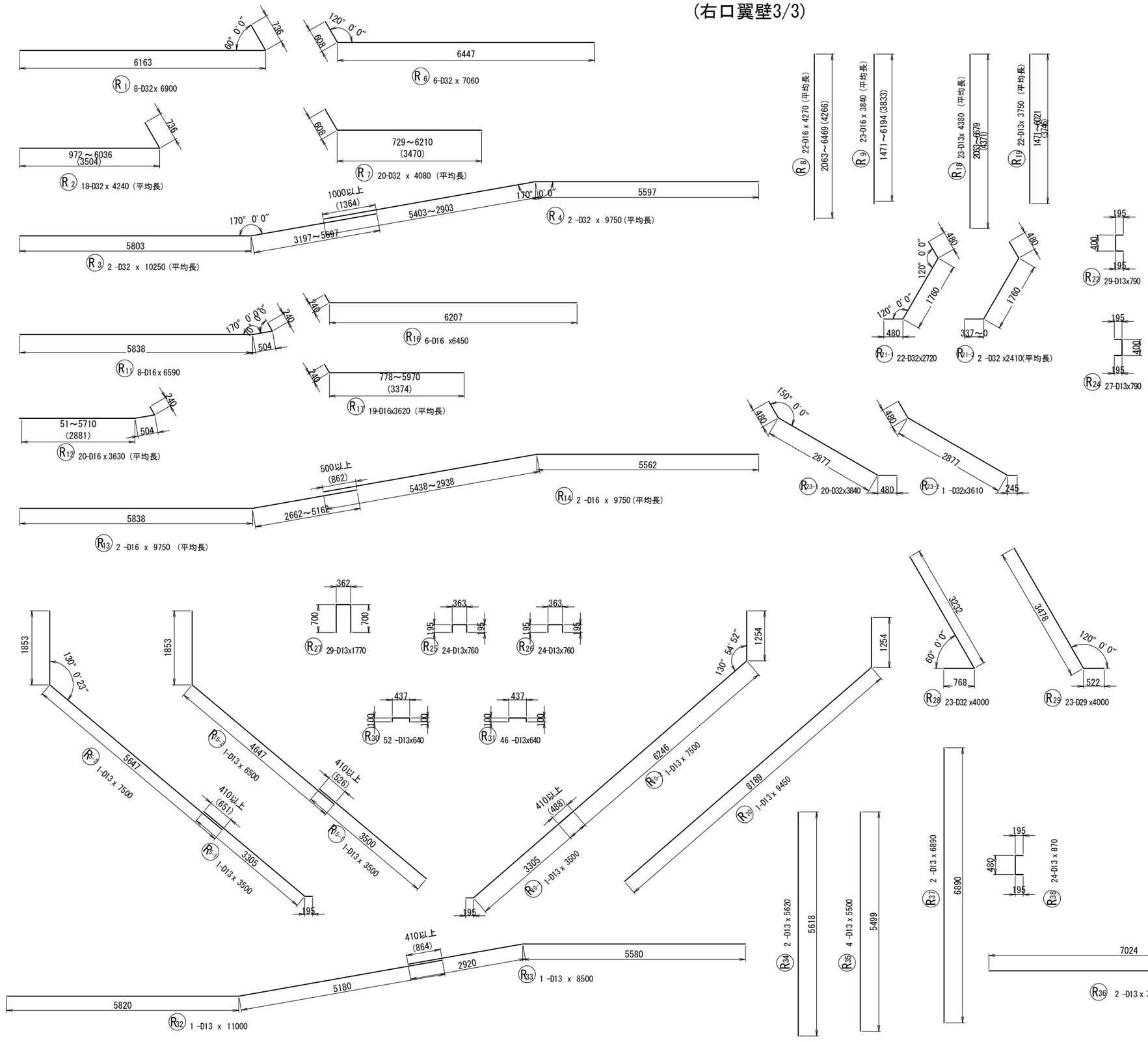

鉄筋質量表

記号	径	長さ	本数	単位質量	一本当り質量	質量	摘要
R 1	D32	6900	8	6.23	42.99	344	
2	D32	4240	18	6.23	26.42	476	(平均長)
3	D32	10250	2	6.23	63.86	128	(平均長)
4	D32	9750	2	6.23	60.74	121	(平均長)
5 -1	D13	3500	1	0.995	3.48	3	
5 -2	D13	7500	1	0.995	7.46	7	
6	D32	7060	6	6.23	43.98	264	
7	D32	4080	20	6.23	25.42	508	(平均長)
8	D16	4270	22	1.56	6.66	147	(平均長)
9	D16	3840	23	1.56	5.99	138	(平均長)
10 -1	D13	3500	1	0.995	3.48	3	
10 -2	D13	7500	1	0.995	7.46	7	
11	D16	6590	8	1.56	10.28	82	
12	D16	3630	20	1.56	5.66	113	(平均長)
13	D16	9750	2	1.56	15.21	30	(平均長)
14	D16	9750	2	1.56	15.21	30	(平均長)
15 -1	D13	3500	1	0.995	3.48	3	
15 -2	D13	6500	1	0.995	6.47	6	
16	D16	6450	6	1.56	10.06	60	
17	D16	3620	19	1.56	5.65	107	(平均長)
18	D13	4380	23	0.995	4.36	100	(平均長)
19	D13	3750	22	0.995	3.73	82	(平均長)
20	D13	9450	1	0.995	9.40	9	
21 -1	D32	2720	22	6.23	16.95	373	
21 -2	D32	2410	2	6.23	15.01	30	(平均長)
22	D13	790	29	0.995	0.79	23	
23 -1	D32	3840	20	6.23	23.92	478	
23 -2	D32	3610	1	6.23	22.49	22	
24	D13	790	27	0.995	0.79	21	
25	D13	760	24	0.995	0.76	18	
26	D13	760	24	0.995	0.76	18	
27	D13	1770	29	0.995	1.76	51	
28	D32	4000	23	6.23	24.92	573	
29	D29	4000	23	5.04	20.16	464	
30	D13	640	52	0.995	0.64	33	
31	D13	640	46	0.995	0.64	29	
32	D13	11000	1	0.995	10.95	11	
33	D13	8500	1	0.995	8.46	8	
34	D13	5620	2	0.995	5.59	11	
35	D13	5500	4	0.995	5.47	22	
36	D13	7030	2	0.995	6.99	14	
37	D13	6890	2	0.995	6.86	14	
38	D13	870	24	0.995	0.87	21	
				D32		3317 kg	
				D29		464 kg	
				D16		707 kg	
				D13		514 kg	
				(SD345) 合計		5002 kg	

実　施

NO. 22+8. 31

工事番号	令和元年度 受(Ⅲ)道第9号		
路線名	みやぎ県北高速幹線道路		
施工地名	宮城県登米市迫町北方 地内		
工事名	みやぎ県北高速幹線道路(Ⅲ) 道路改良(1-6工区)工事		
図名	1号函渠工配筋図(12)		
縮尺	1：50	位置	
設計者		設計年度	
宮城県		図番	44 / 107

ひび割れ誘発目地計画図(参考図)

(NO.22+8.31)

配置平面図 (S=1:100)

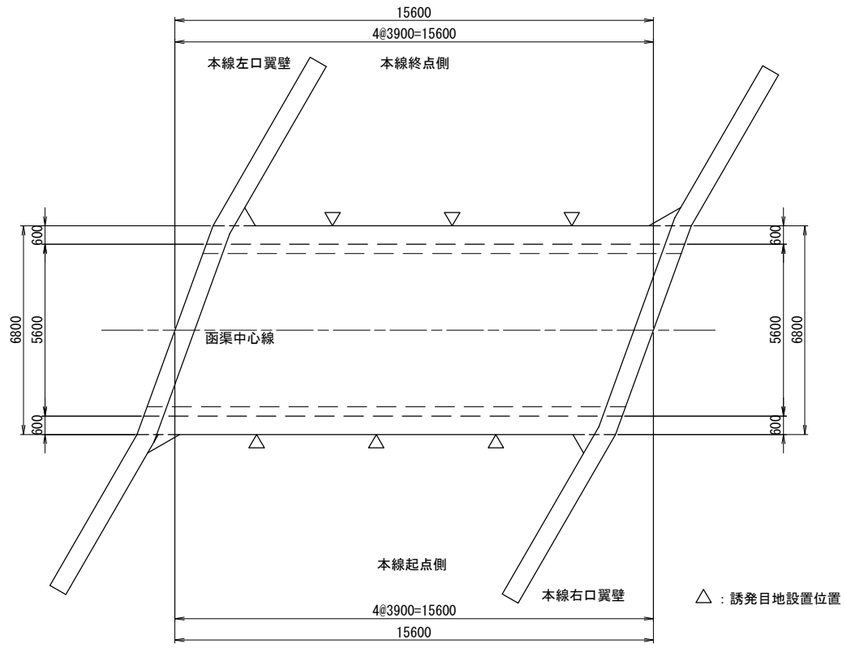

断　面　図 (S=1:50)

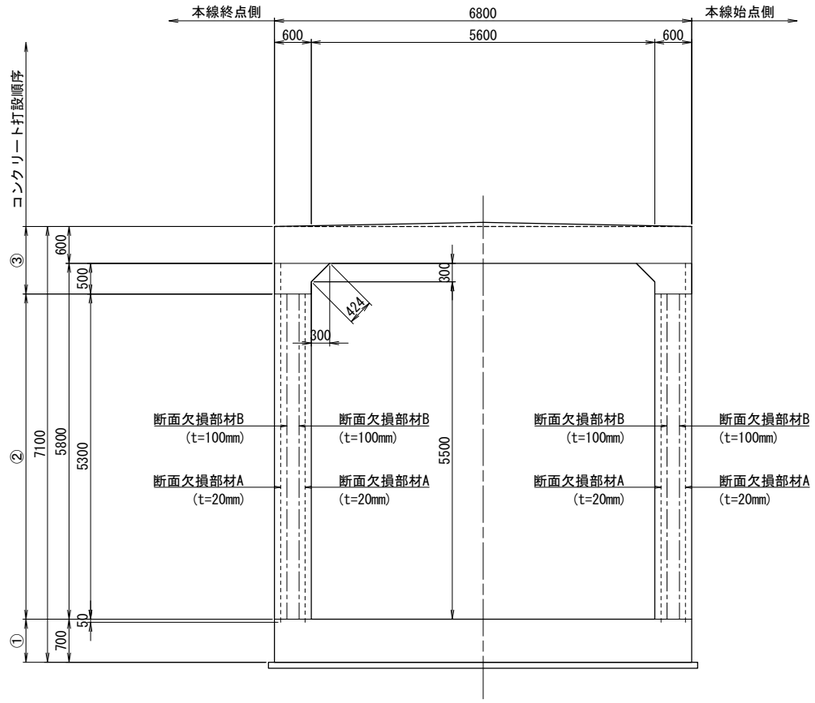

側壁部水平断面図 (S=1:10)

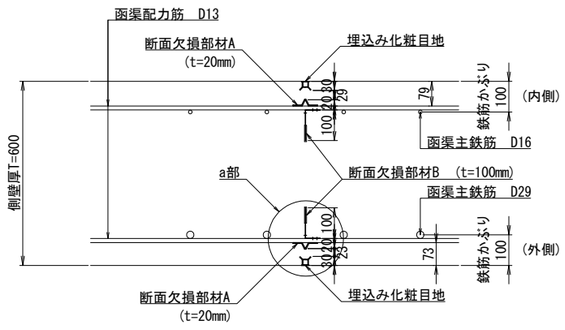

※断面欠損率=((30*2+20*2+100*2)/600)*100
=50%＞50%程度･･･OK

a部　詳細図 (S=1:5)

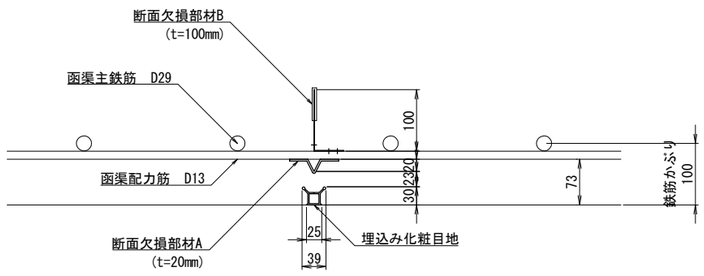

埋込み化粧目地詳細図 (S=1:1)

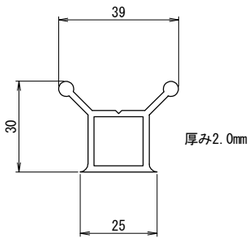

材質：特殊硬質塩化ビニル樹脂

ハンチ部地詳細図 (S=1:15)

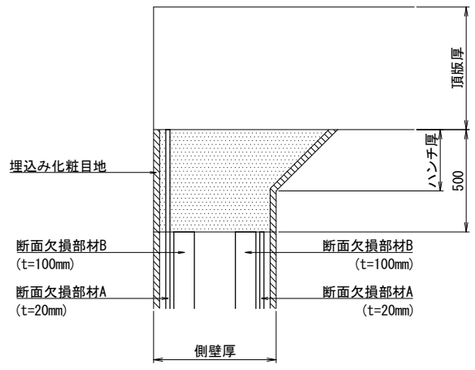

数量表(m)

部　材　名	1箇所当り (m)	箇所数 (箇所)	総数量 (m)
断面欠損部材A (t=20mm)	11.200	6	67.200
断面欠損部材B (t=100mm)	10.600	6	63.600
埋込み化粧目地	11.724	6	70.344

注1) 断面欠損率は50%程度以上とすること。

注2) 本図はおける誘発目地設置間隔は部材高の2倍もしくは5m のうち小さい値以下として作図したものである。

注3) ひび割れの発生条件は、構造物の寸法、鉄筋量、打込み温度、打込み方法等、施工時の条件により大きく影響されるため、施工時には、これら条件を勘案し、適切な誘発目地を検討すること。

注4) 側壁コンクリートの1回目打設高は頂版下面より500mmの位置と仮定し、作図している。
図中用心鉄筋設置範囲には、ひび割れを頂版に発生させないため用心鉄筋を配置するのが望ましい。
施工においては、実際の打ち込み計画に合わせコンクリートの充填性が確保される範囲内で必要鉄筋比0.6%以上となるよう、用心鉄筋を配置すること。

実　施

NO.22+8.31

工事番号	令和元年度 受(Ⅲ)道第9号		
路 線 名	みやぎ県北高速幹線道路		
施工地名	宮城県登米市迫町北方 地内		
工 事 名	みやぎ県北高速幹線道路(Ⅲ)道路改良(1-6工区)工事		
図　　名	ひび割れ誘発目地計画図(参考図)		
縮　　尺	図 示	位置	
設 計 者		設計年度	
宮　城　県		図番	45 / 107

1号函渠補強土壁平面位置図　S=1:200

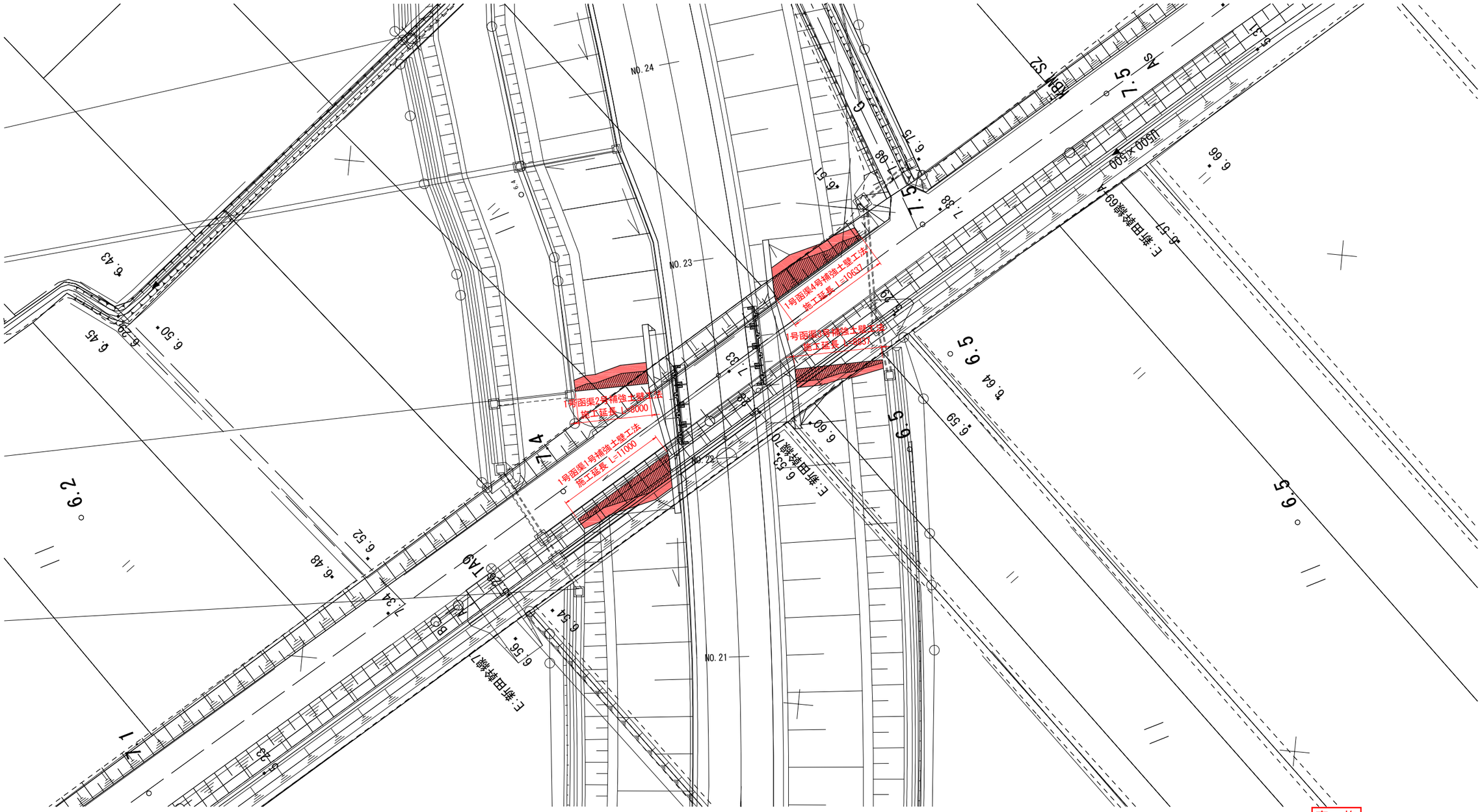

実　施

工事番号	令和元年度 受(Ⅲ)道第9号		
路 線 名	みやぎ県北高速幹線道路		
施工地名	宮城県登米市迫町北方 地内		
工 事 名	みやぎ県北高速幹線道路(Ⅲ) 道路改良(1-6工区)工事		
図　　名	1号函渠補強土壁平面位置図		
縮　　尺	1：200	位置	
設 計 者		設計年度	
宮　城　県		図番	46 / 107

1号函渠補強土壁展開図

背面展開図

S=1:100

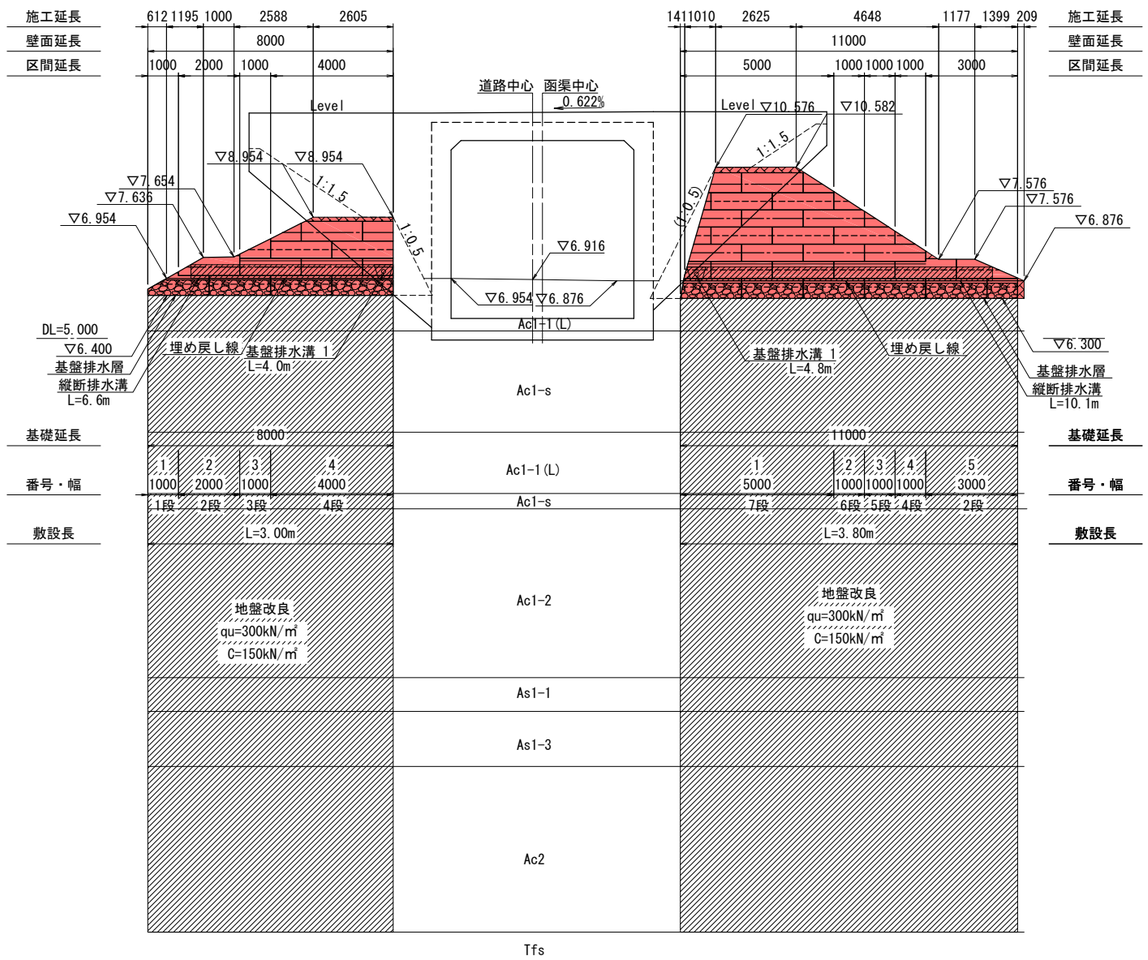

正面展開図

S=1:100

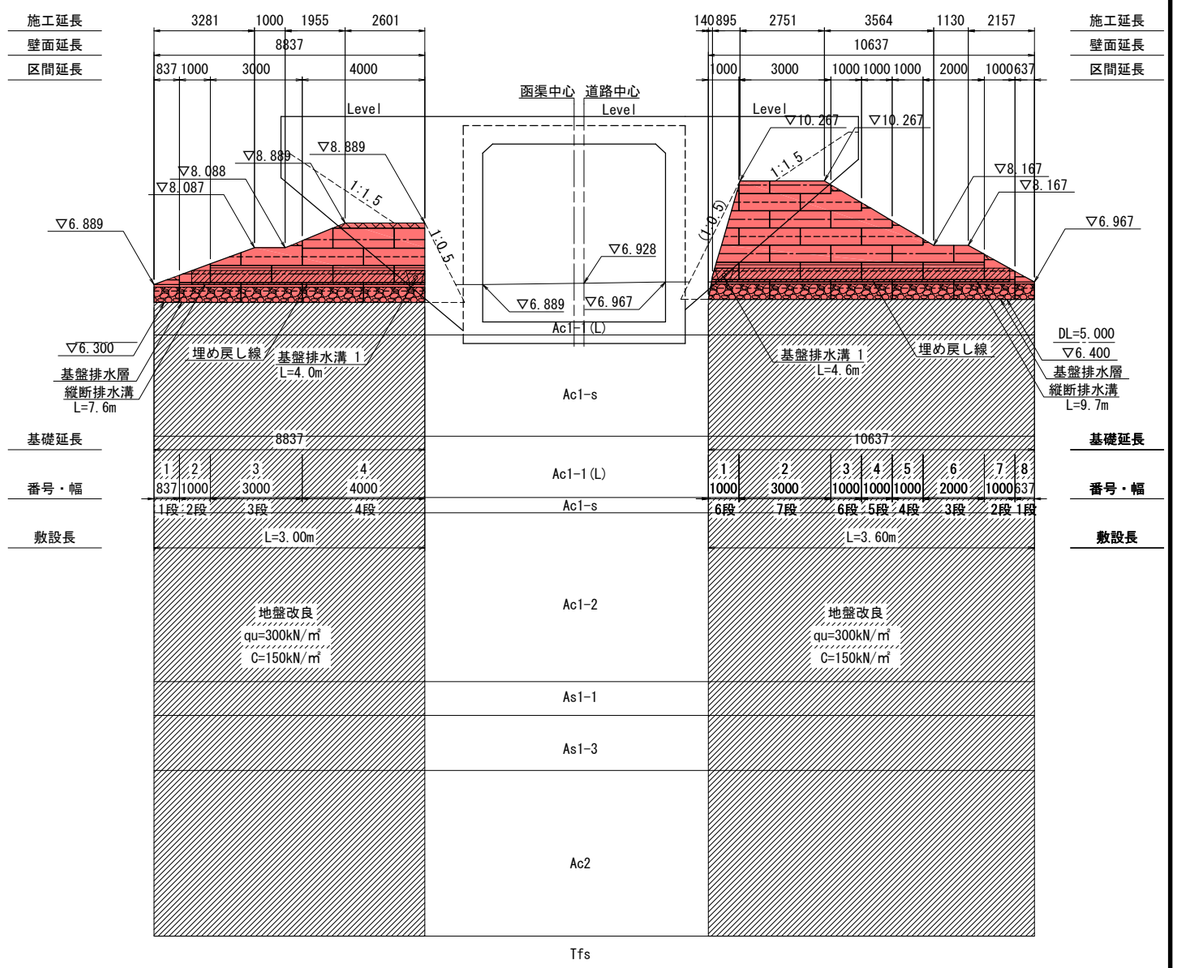

盛土材料としての土質特性の一般評価の目安

分　類	適用性	備　考
岩塊・玉石	△	・破砕の程度によって使用区分を考える。 ・スレーキングに留意 ・最大粒径に留意 ・補強材の損傷に留意
礫(G)	○	
礫質土(GF)	○	有機質土、火山灰質の細粒土を含む（GO,GV等）材料の場合：△
砂(S)	○	粒径が均質な場合には降雨の作用によりのり面崩壊・浸食を受けやすいため、のり面付近に用いる場合：△
砂質土(SF)	○	・有機質土、火山灰質の細粒土を含む（GO,GV等）材料の場合：△ ・締固め効果、圧縮性の検討が必要
シルト(M)	△	・土の強度定数、締固め特性、透水係数等を適正な方法によって十分確認すること ・施工性、排水工について十分な検討が必要
粘性土(C)	△	
火山灰質粘性土(V)	△	
有機質土(O)	△	
高有機質土礫(Pt)	△	

○：ほぼ問題ないもの　△：注意して用いるか、何らかの処理を必要とするもの

凡　例

：破線はジオグリッド(TA=24.7KN/m)を示す。

：一点鎖線は壁面強化材を示す。

：実線は排水材を示す。

：土のう積みにて施工を行う範囲を示す。

設　計　条　件			
盛土材 土質条件	$\gamma t = 19.0\ kN/m^3$	設　計 水平震度	内的・外的：kh = 0.24　全体安定：kh = 0.24
	$c = 0.0(10.0)\ kN/m^2$		地盤種別　レベル2地震動Ⅱ種地盤
	$\phi = 30.0°$		地域補正係数 cz = 1.00[地域区分:A]
地盤条件	良好な地盤、又は適切な処置が施された地盤とする。		
排水条件	適切な排水処理を施し、盛土は適切な含水比で施工されること。		

※全体安定の検討においては仮定値$C=10kN/m^2$を考慮しているため施工時に土質試験により$C \geqq 10kN/m^2$を確認する事とする

排水溝詳細図

S=1:20

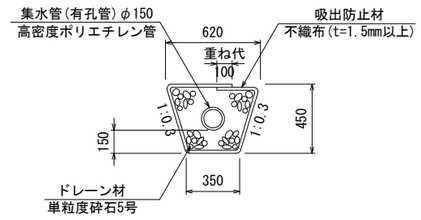

注）排水溝は縦断および横断方向に設置することとする
ただし横断方向の排水溝は5～10m程度のピッチに設置すること

注）排水溝は標準的なものであり、現場状況によって増設することとする

注）横断方向の排水溝は、埋戻しより高い位置に設置すること

実　施

工事番号	令和元年度 受(Ⅲ)道第9号		
路 線 名	みやぎ県北高速幹線道路		
施工地名	宮城県登米市迫町北方 地内		
工 事 名	みやぎ県北高速幹線道路(Ⅲ) 道路改良(1-6工区)工事		
図　名	1号函渠補強土壁展開図		
縮　尺	図 示	位置	
設 計 者		設計年度	
宮　城　県		図番	47 / 107

補強土壁工法詳細図

標準断面図

S=1:100

1号函渠

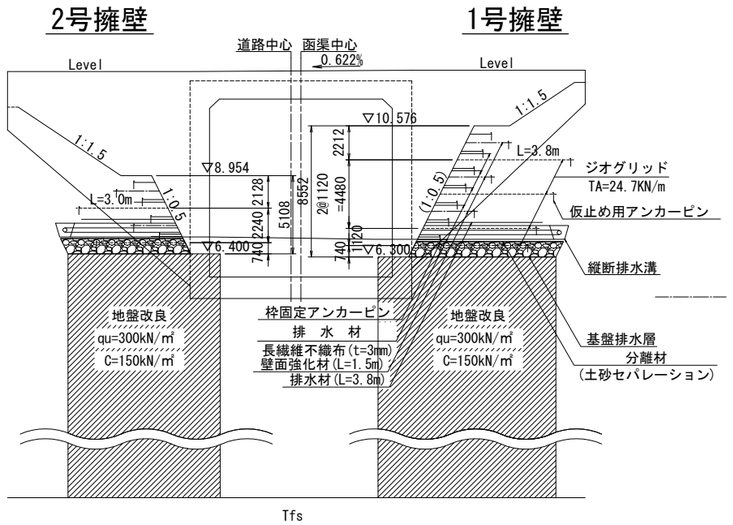

詳細図

概要図

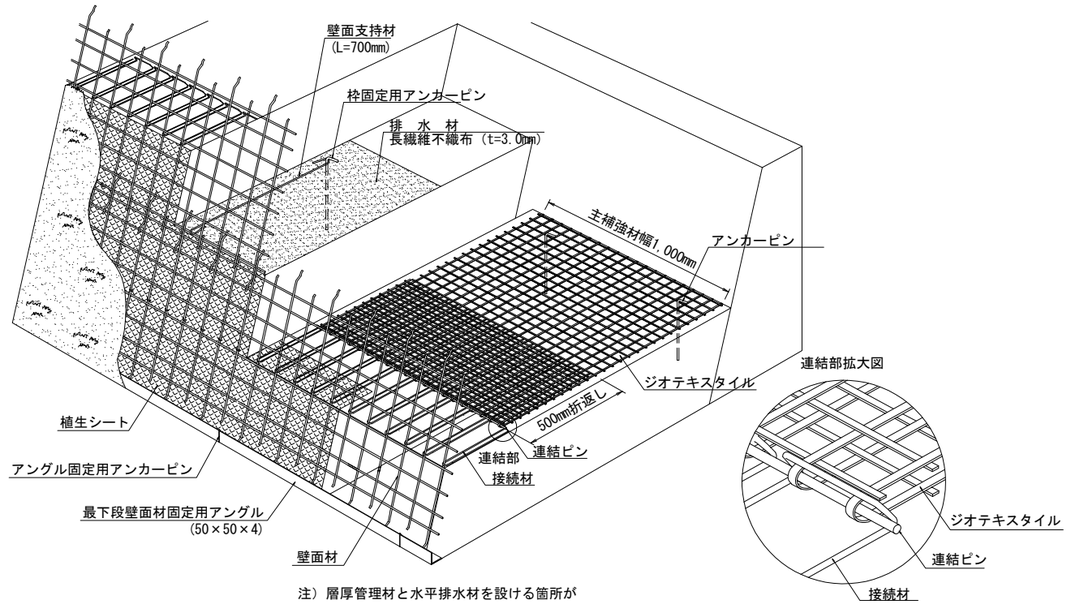

注）層厚管理材と水平排水材を設ける箇所が
一致する場合には、水平排水材(長繊維不織布 L=設計長）を施工する。

部材詳細図

壁面材正面図

S=1:20

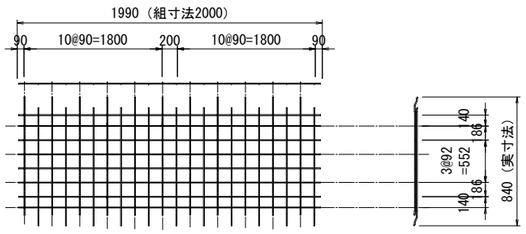

めっき鉄線 φ6.5
壁面材１枚当り重量　8.58 (kgf/枚)

壁面材側面図

S=1:20

接合部

S=1:4

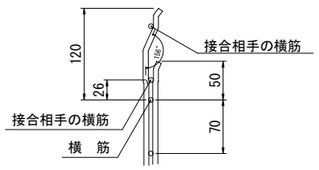

壁面支持材

S=1:20

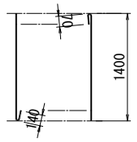

めっき鉄線 φ5

アンカーピン

S=1:20

枠固定用アンカーピン D10
アンカーピン D10

接続材

S=1:20

断面図　平面図

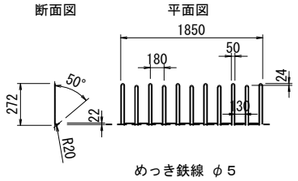

めっき鉄線 φ5

連結ピン

S=1:20

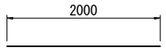

めっき鉄線 φ6.5

注）上記の寸法は製造寸法を示す。

ジオテキスタイル詳細図

S=1:2

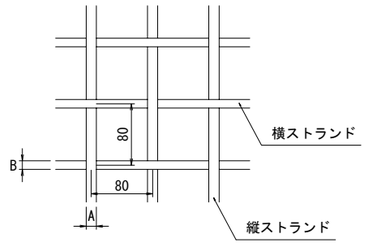

ジオテキスタイル接続図

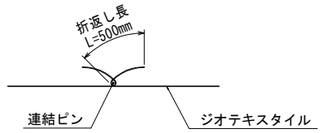

注）敷設方向の連結は連結強度を確保するため必ず折り返し長500mmを確保する。
また、延長方向の連結は基本的には突合わせによる。(マニュアルP115)
ただし、施工中のズレが懸念される場合などはアンカーピンにより固定する。

構造詳細図

S=1:20

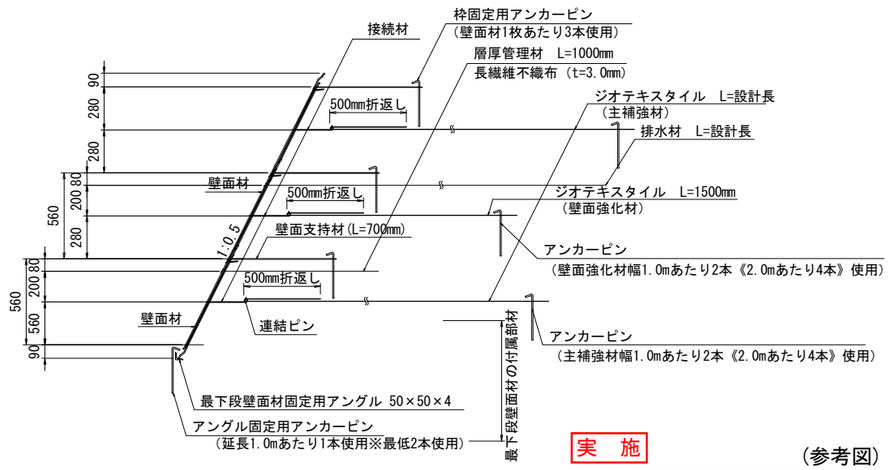

注1）層厚管理材と水平排水材を設ける箇所が一致する場合には、
水平排水材(長繊維不織布 L=設計長）を施工する。

注2）盛土材や施工条件によって、壁面支持材を斜めに取り付ける
場合がある。このような場合はTRIGRID施工要領に従って施
工する。

実　施

(参考図)

工事番号	令和元年度 受(Ⅲ)道第9号		
路線名	みやぎ県北高速幹線道路		
施工地名	宮城県登米市迫町北方 地内		
工事名	みやぎ県北高速幹線道路(Ⅲ) 道路改良(1-6工区)工事		
図名	補強土壁工法詳細図		
縮尺	図示	位置	
設計者		設計年度	
宮城県		図番	48 / 107

1号函渠補強土壁横断図

横断図

S=1:100

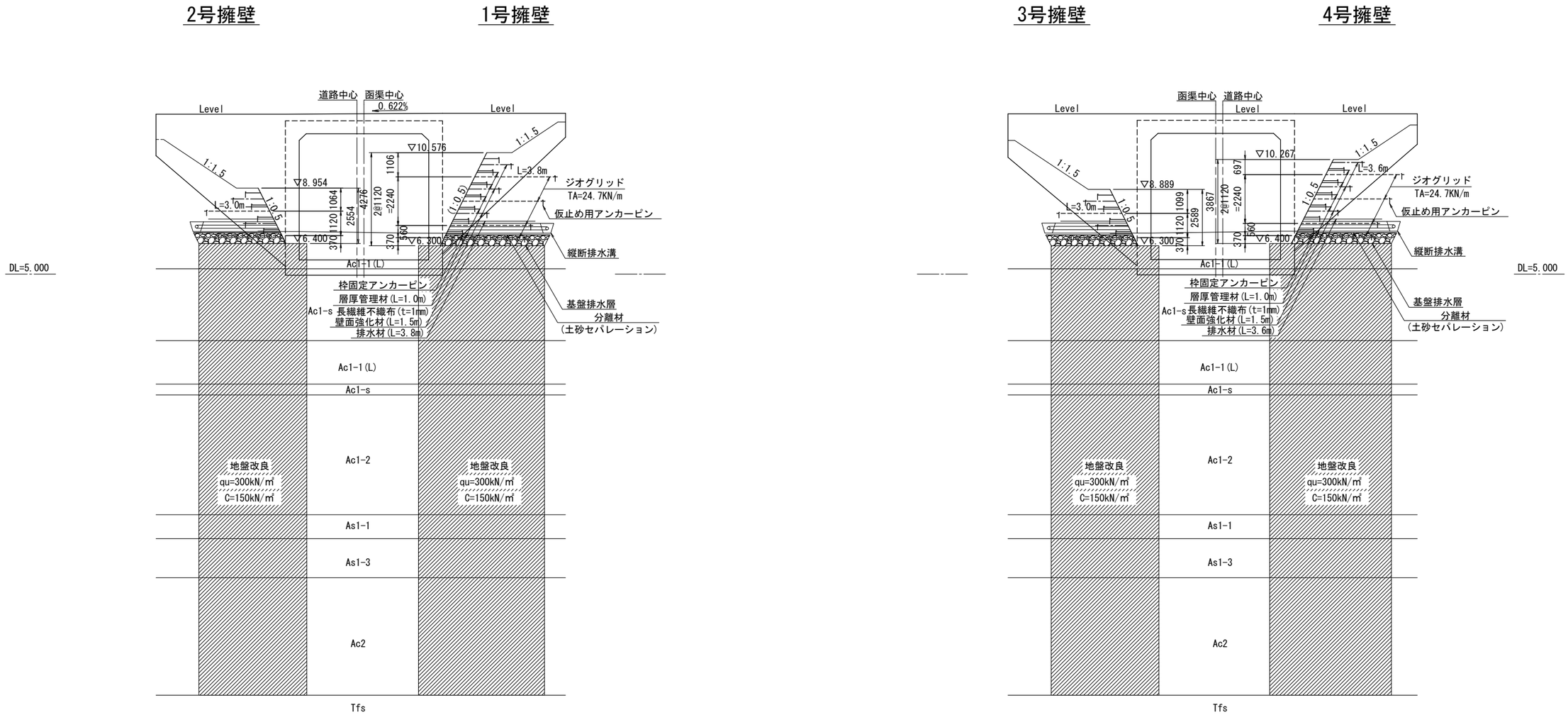

実　施

工事番号	令和元年度 受(Ⅲ)道第9号		
路 線 名	みやぎ県北高速幹線道路		
施工地名	宮城県登米市迫町北方 地内		
工 事 名	みやぎ県北高速幹線道路(Ⅲ) 道路改良(1-6工区)工事		
図　　名	1号函渠補強土壁横断図		
縮　　尺	図 示	位置	
設 計 者		設計年度	
宮　城　県		図番	49 / 107

排 水 系 統 図

S=1:1000

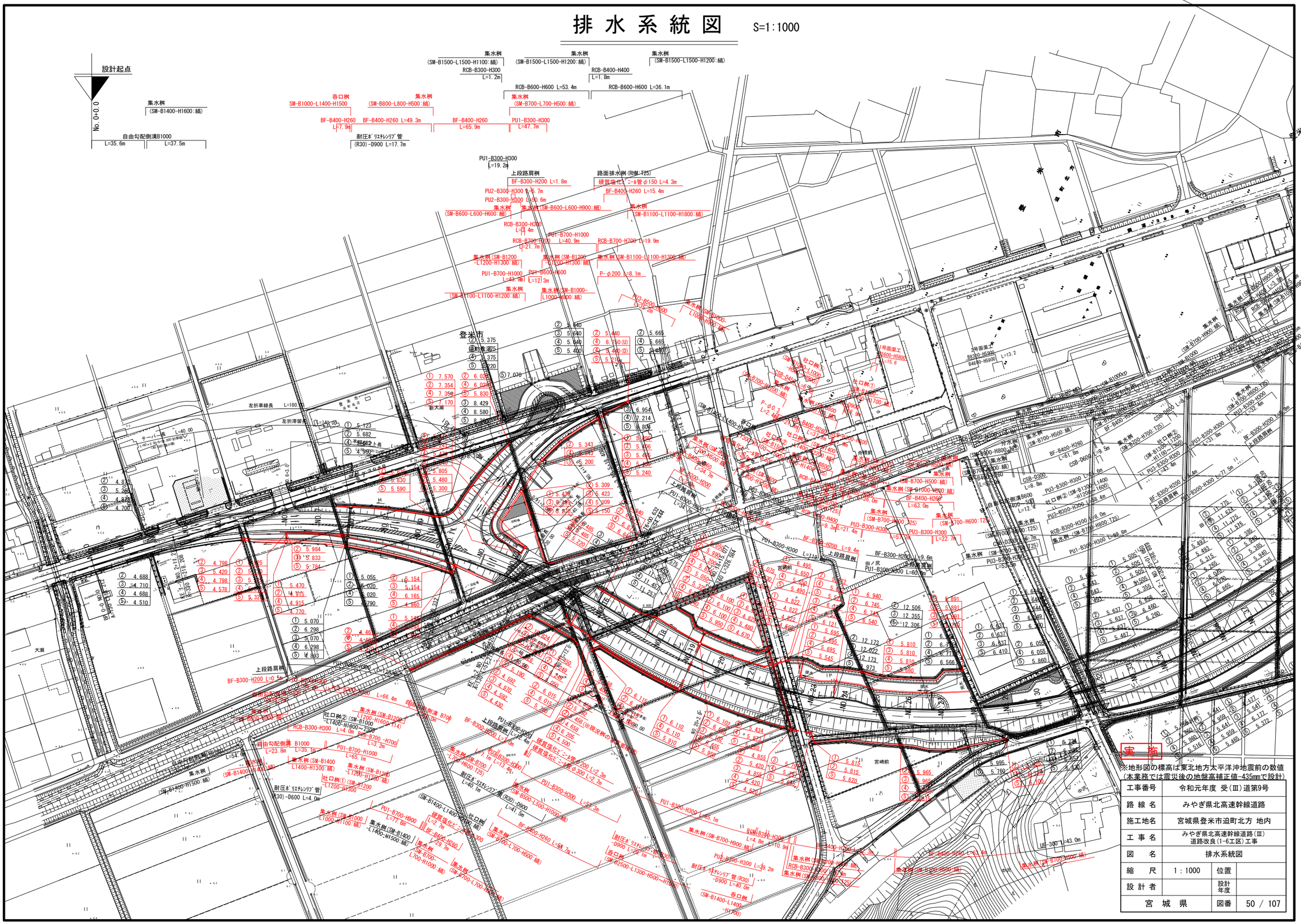
設計起点
No. 0+0.0
集水桝 (SM-B1400-H1600:縞)
自由勾配側溝B1000 L=35.6m L=37.5m
集水桝 (SM-B1500-L1500-H1100:縞)
集水桝 (SM-B1500-L1500-H1200:縞)
集水桝 (SM-B1500-L1500-H1200:縞)
RCB-B300-H300 L=1.2m
RCB-B400-H400 L=1.8m
RCB-B600-H600 L=53.4m
RCB-B600-H600 L=36.1m
呑口桝 SM-B1000-L1400-H1500
集水桝 (SM-B800-L800-H500:縞)
集水桝 (SM-B700-L700-H500:縞)
BF-B400-H260 L=7.9m
BF-B400-H260 L=49.3m
BF-B400-H260 L=65.9m
PU1-B300-H300 L=47.7m
耐圧ﾎﾟﾘｴﾁﾚﾝﾘﾌﾞ管 (R30)-D900 L=17.7m
PU1-B300-H300 L=19.2m
上段路肩桝
路面排水桝(RHM-T25)
BF-B300-H200 L=1.8m
硬質塩化ﾋﾞﾆﾙ管φ150 L=4.3m
BF-B400-H260 L=15.4m
PU2-B300-H300 L=5.7m
PU2-B300-H300 L=50.6m
集水桝 (SM-B600-L600-H600:縞)
集水桝 (SM-B600-L600-H900:縞)
集水桝 (SM-B1100-L1100-H1800:縞)
RCB-B300-H300 L=3.4m
PU1-B700-H1000 L=40.9m
RCB-B700-H700 L=21.7m
RCB-B700-H700 L=19.9m
集水桝 (SM-B1200-L1200-H1300:縞)
集水桝 (SM-B1200-L1200-H1300:縞)
集水桝 (SM-B1100-L1100-H1300:縞)
PU1-B700-H1000 L=43.9m
PU1-B600-H600 L=12.3m
P-φ200 L=8.1m
集水桝 (SM-B1100-L1100-H1200:縞)
集水桝 (SM-B1000-L1000-H800:縞)
登米市
左折車線長 L=180.00
左折滞留長 L=140.00
テーパー長 L=40.00
上段路肩桝
BF-B300-H200 L=0.5m
自由勾配側溝 B1000 L=23.8m
自由勾配側溝 B1000 L=35.1m
集水桝 (SM-B1400-H1500:縞)
集水桝 (SM-B1400-H1500:縞)
集水桝 (SM-B1400-H1400:縞)
集水桝 (SM-B1400-H1300:縞)
集水桝 (SM-B1200-L1200-H1300:縞)
集水桝 (SM-B1200-L1200-H1300:縞)
吐口桝② (SM-B1000-L1400-H1600~2300)
RCB-B300-H300 L=4.0m
RCB-B700-H700 L=3.2m
PU1-B700-H1000 L=65.1m
耐圧ﾎﾟﾘｴﾁﾚﾝﾘﾌﾞ管 (R30)-D600 L=4.0m
集水桝 (SM-B1000-L1000-H1100:縞)
集水桝 (SM-B1400-L1400-H1500:縞)
PU1-B700-H800 L=77.0m
集水桝 (SM-B700-L700-H1000:縞)
集水桝 (SM-B700-L700-H600:縞)
BF-B400-H260 L=58.7m
PU1-B300-H300 L=65.1m
集水桝 (SM-B700-H800:縞)
集水桝 (SM-B700-L700-H500:縞)
集水桝 (SM-B1000-H800:縞)
集水桝 (SM-B700-H600:縞)
集水桝 (SM-B700-H600:縞)
集水桝 (SM-B1000-H800:縞)
集水桝 (SM-B1000-H800:縞)
集水桝 (SM-B1000-H800

管渠工詳細図(4)

(NO.19+2.917)

側面図 S=1:100

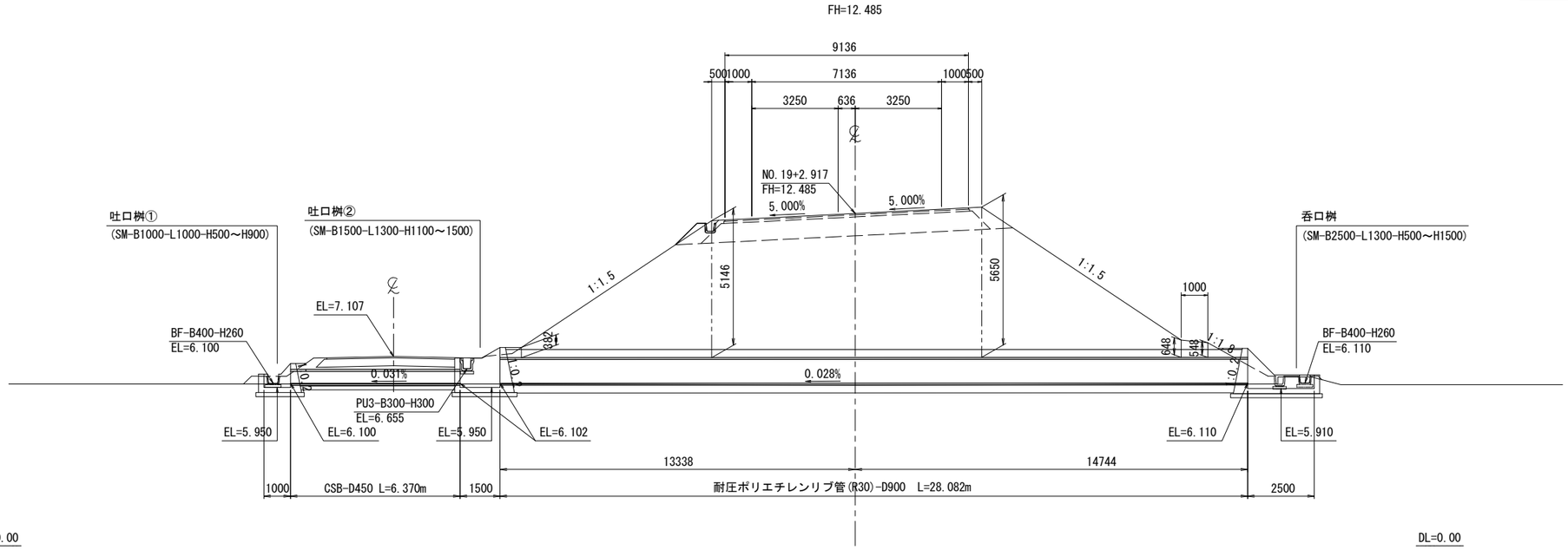

平面図 S=1:100

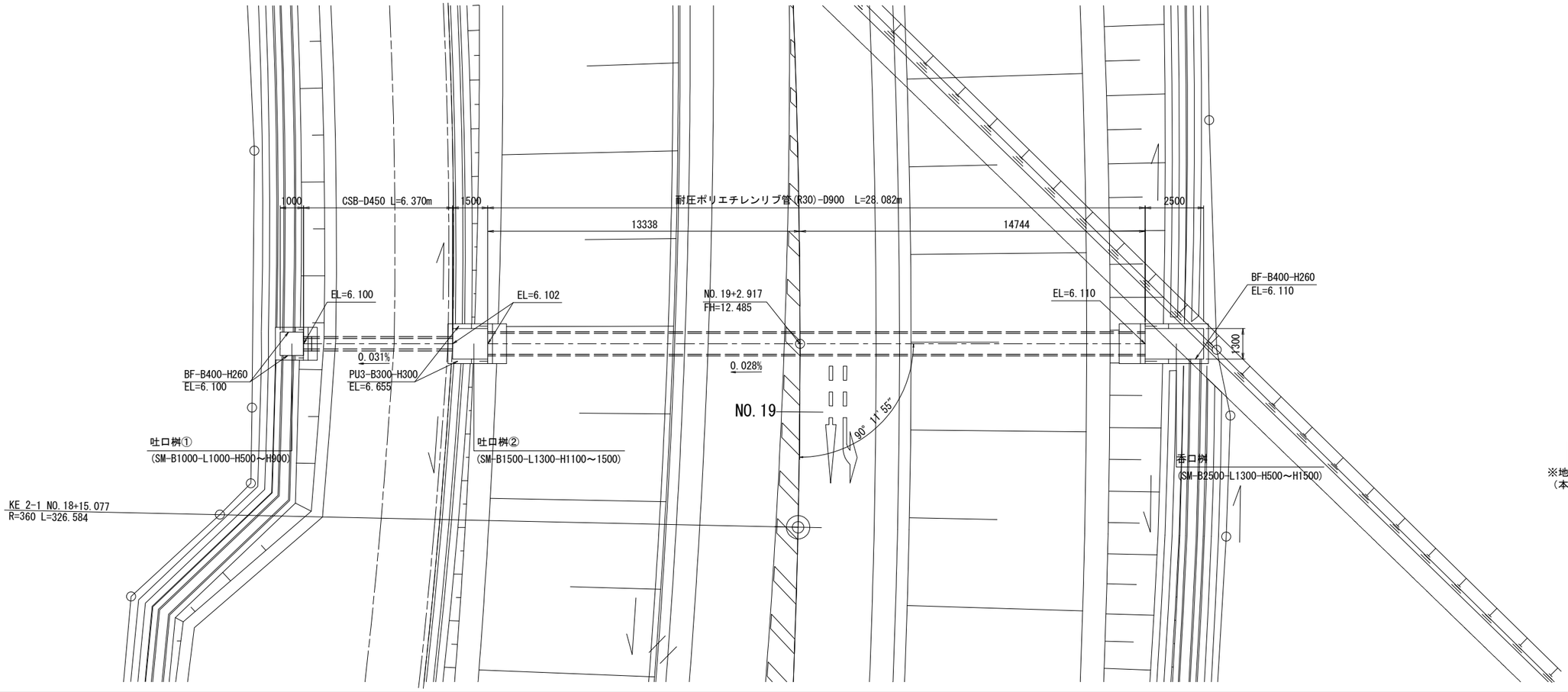

標準断面図 S=1:50

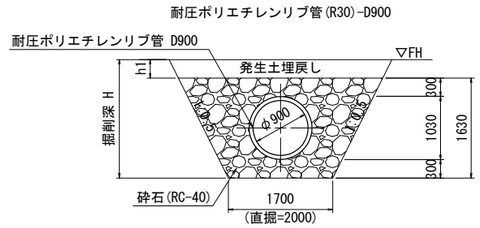

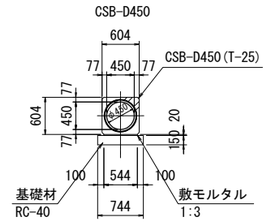

実　施

※地盤高は東北地方太平洋沖地震後の補正値で修正済み
（本業務では震災後の地盤高補正値-435mmで設計）

工事番号	令和元年度 受(Ⅲ)道第9号		
路線名	みやぎ県北高速幹線道路		
施工地名	宮城県登米市迫町北方 地内		
工事名	みやぎ県北高速幹線道路(Ⅲ) 道路改良(1-6工区)工事		
図名	管渠工詳細図(4)		
縮尺	図示	位置	
設計者		設計年度	
宮城県		図番	51 / 107

管渠工詳細図(5)
(NO.22+2.004)

側面図 S=1:100

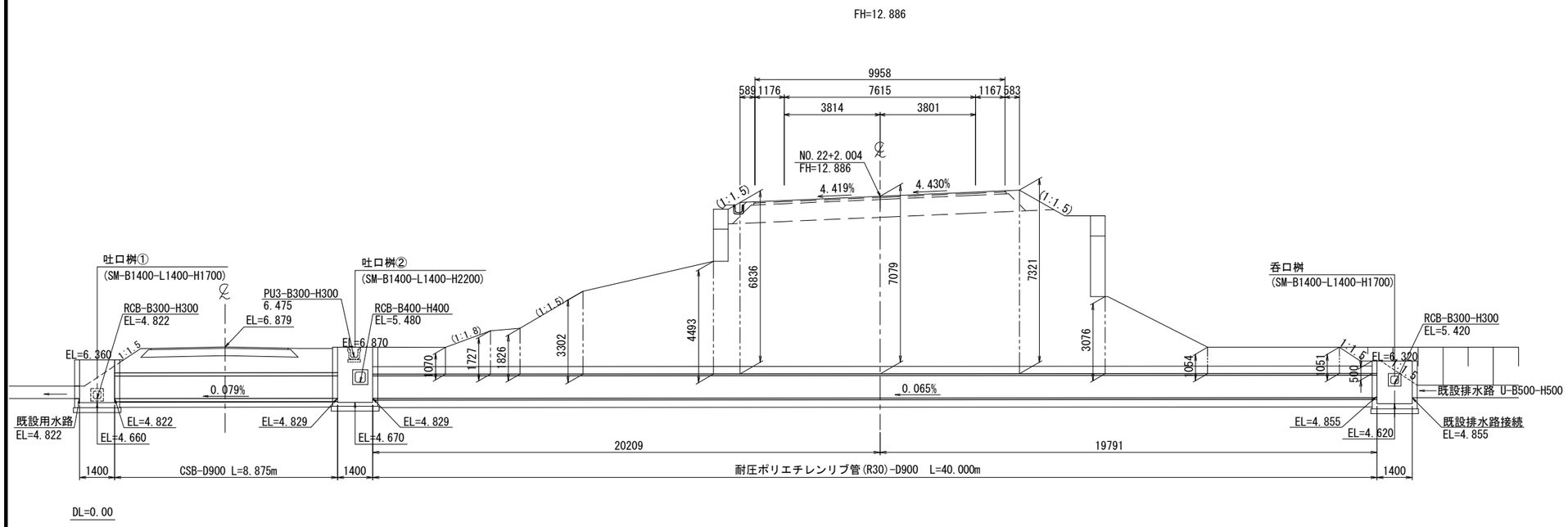

標準断面図 S=1:20

耐圧ポリエチレンリブ管(R30)-D900

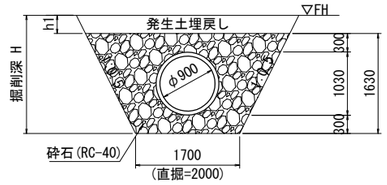

CSB-D900

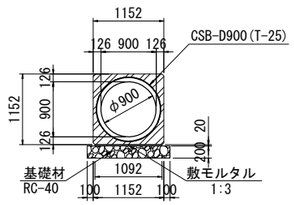

平面図 S=1:100

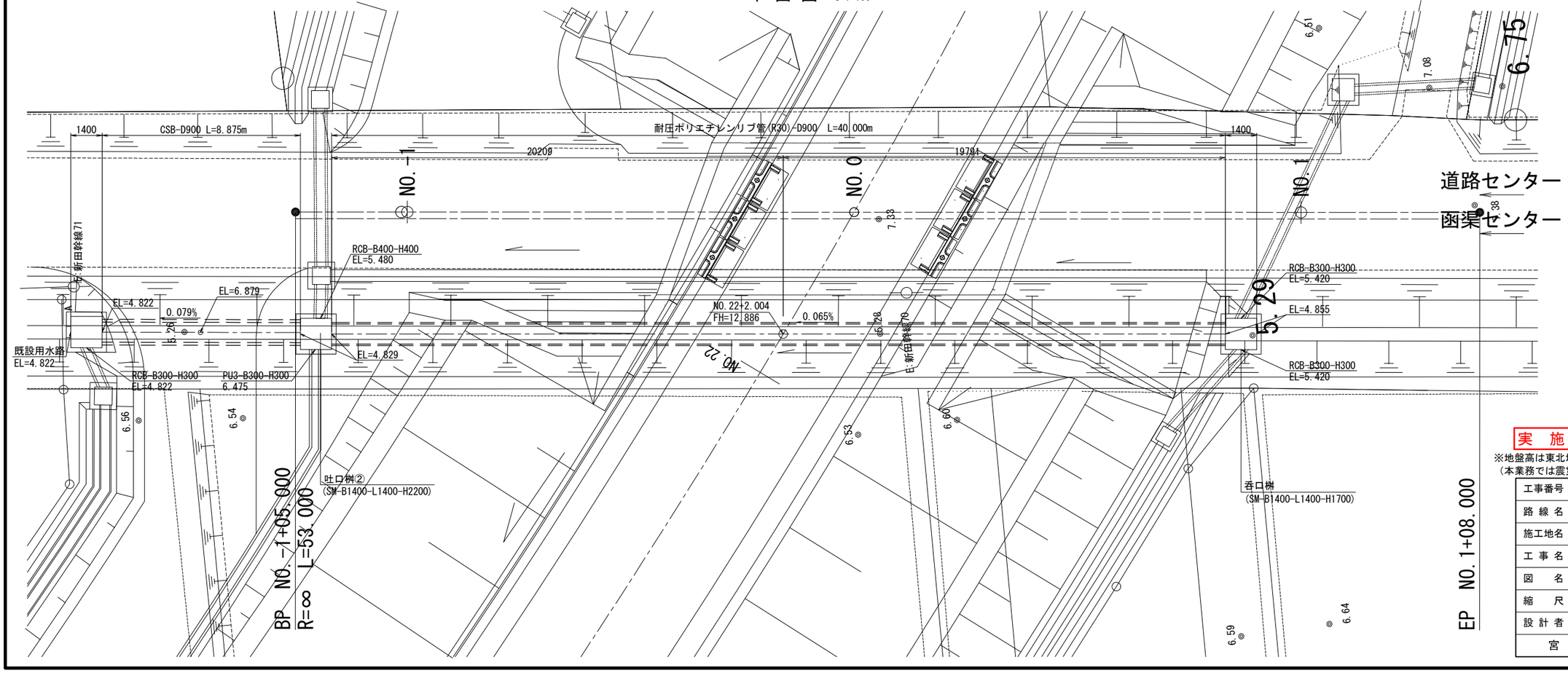

実 施

※地盤高は東北地方太平洋沖地震後の補正値で修正済み
(本業務では震災後の地盤高補正値-435mmで設計)

工事番号	令和元年度 受(Ⅲ)道第9号		
路線名	みやぎ県北高速幹線道路		
施工地名	宮城県登米市迫町北方 地内		
工事名	みやぎ県北高速幹線道路(Ⅲ) 道路改良(1-6工区)工事		
図名	管渠工詳細図(5)		
縮尺	図示	位置	
設計者		設計年度	
宮城県		図番	52 / 107

呑吐口部詳細図(4)

(NO.19+2.917)

呑口部 S=1:50

(SM-B2500-L1300-H500～H1500)

平面図

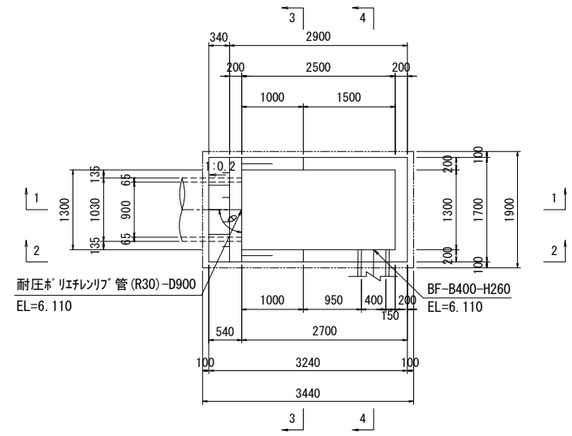

1 - 1

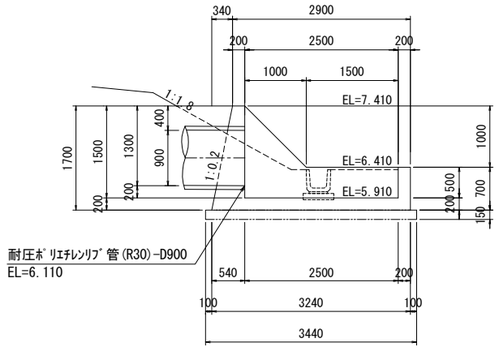

3 - 3

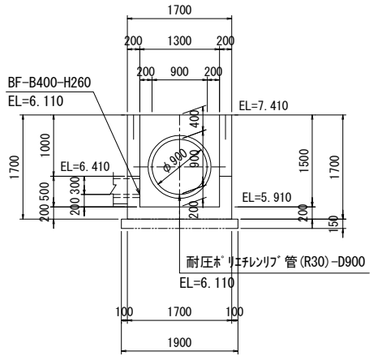

2 - 2

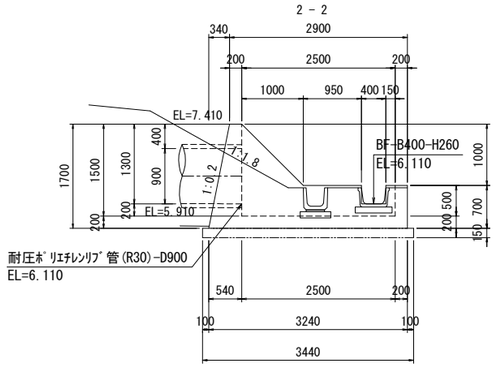

4 - 4

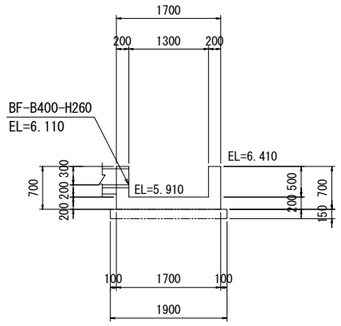

吐口部 S=1:50

吐口部①

(SM-B1000-L1000-H500～H900)

平面図

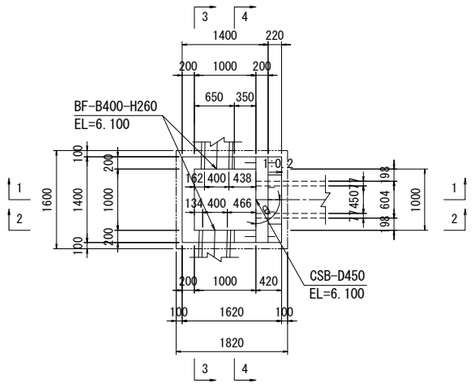

1 - 1

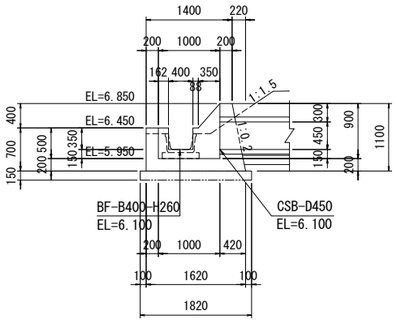

2 - 2

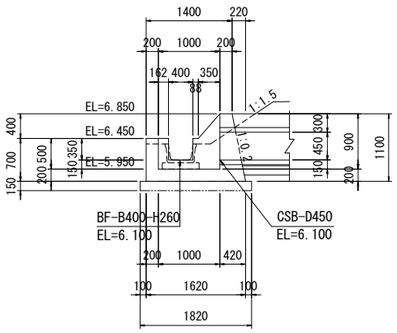

3 - 3

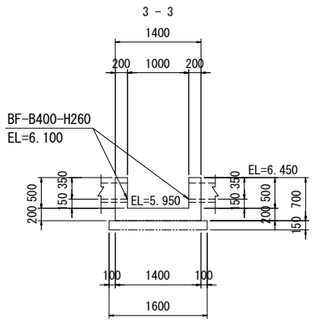

4 - 4

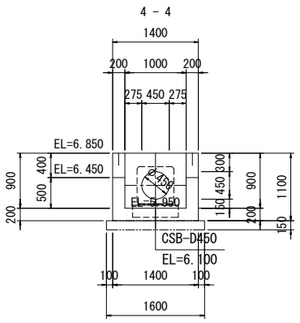

吐口部②

(SM-B1500-L1300-H1100～1500)

平面図

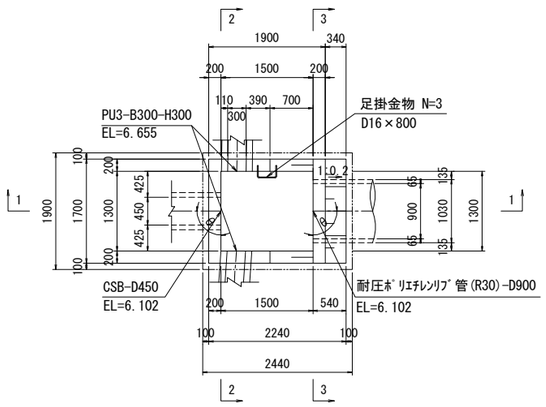

1 - 1

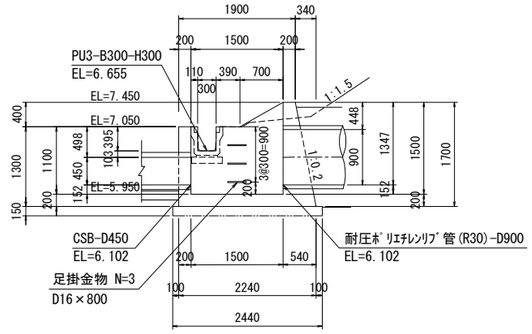

2 - 2

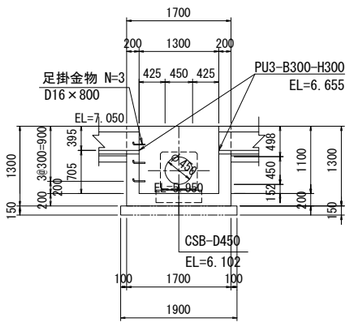

3 - 3

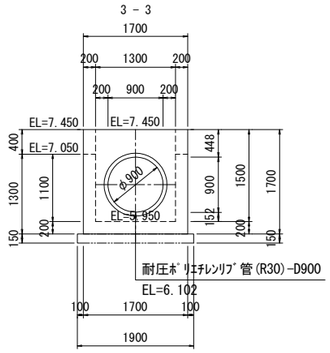

足掛金物 S=1:10

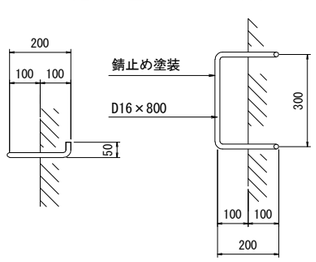

実施

工事番号	令和元年度 受(Ⅲ)道第9号		
路線名	みやぎ県北高速幹線道路		
施工地名	宮城県登米市迫町北方 地内		
工事名	みやぎ県北高速幹線道路(Ⅲ) 道路改良(1-6工区)工事		
図名	呑吐口部詳細図(4)		
縮尺	図示	位置	
設計者		設計年度	
宮城県		図番	53 / 107

呑吐口部詳細図(5)

(NO.22+2.004)

呑口部 S=1:50

(SM-B1400-L1400-H1700)

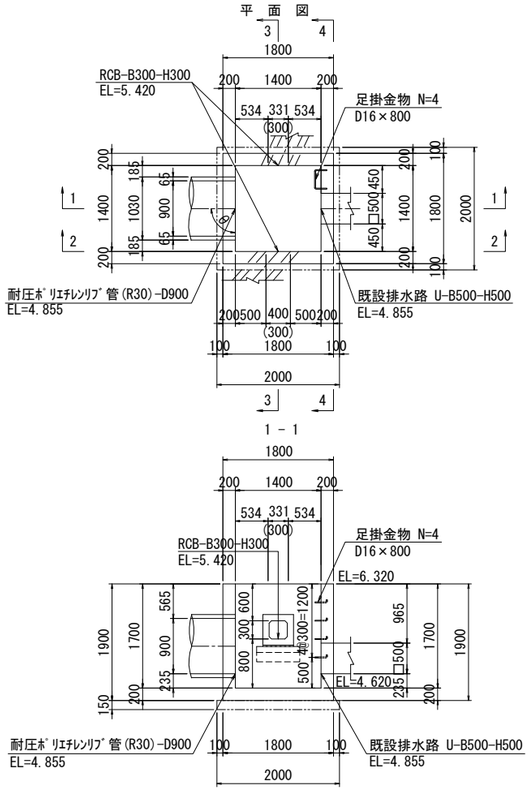

吐口部① S=1:50

(SM-B1400-L1400-H1700)

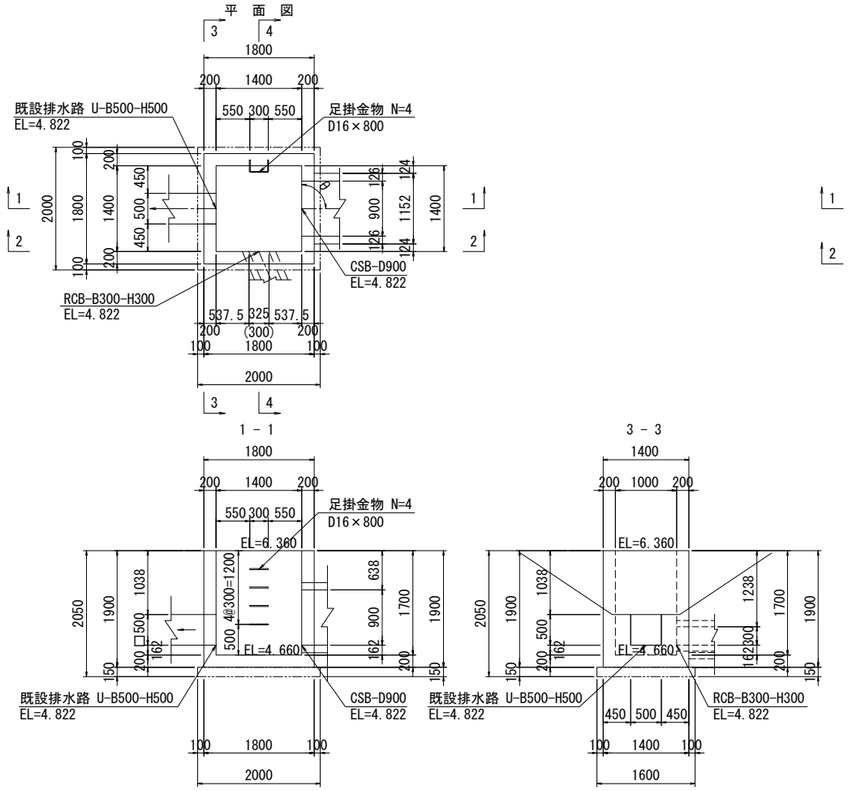

吐口部② S=1:50

(SM-B1400-L1400-H2200)

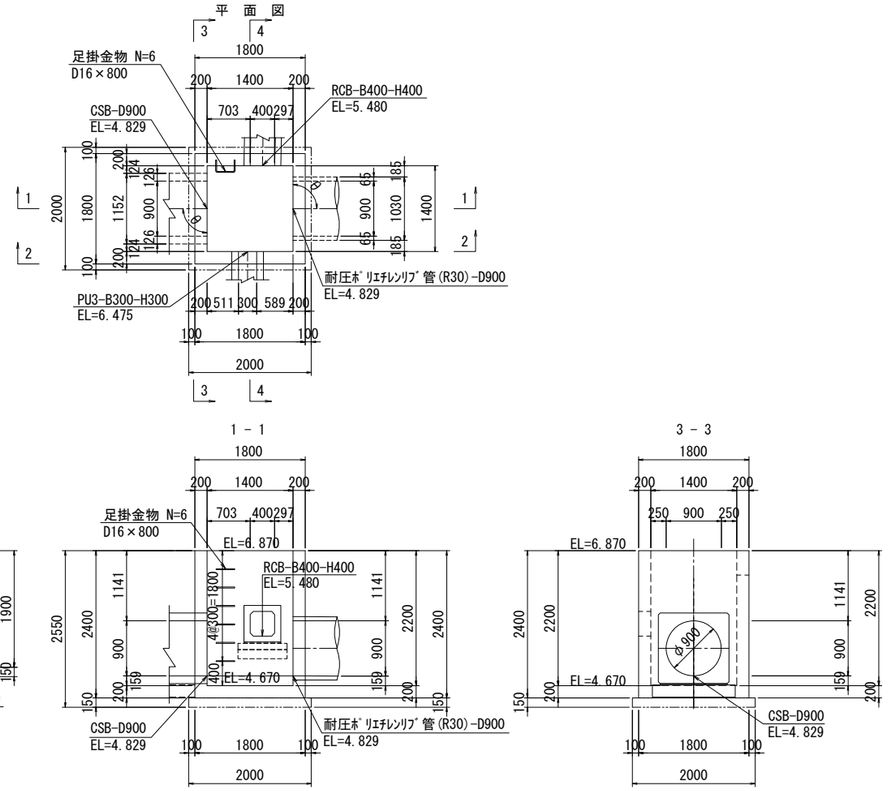

足掛金物 S=1:10

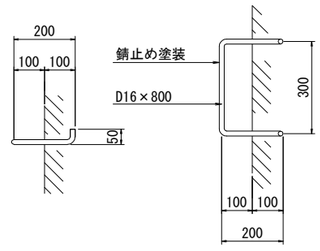

実施

工事番号	令和元年度 受(Ⅲ)道第9号		
路線名	みやぎ県北高速幹線道路		
施工地名	宮城県登米市迫町北方 地内		
工事名	みやぎ県北高速幹線道路(Ⅲ) 道路改良(1-6工区)工事		
図名	呑吐口部詳細図(5)		
縮尺	図示	位置	
設計者		設計年度	
宮城県		図番	54 / 107

排　水　工　詳　細　図 (1)

U型側溝
（路肩排水用）

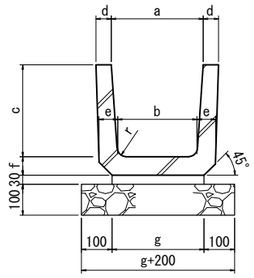

寸　法　表

種　別	a	b	c	d	e	f	g	r	L	摘　要
PU1-B300-H300	300	260	300	50	60	60	300	50	600	
PU1-B600-H600	600	540	600	70	80	80	600	70	600	

落蓋式U型側溝
（歩道用）

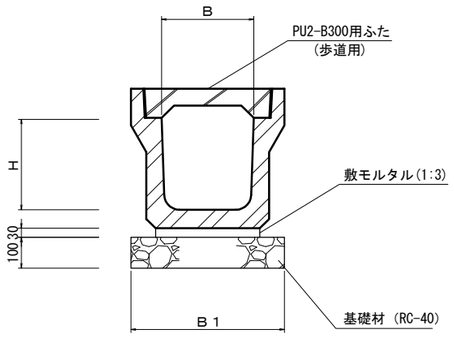

PU2-B300用ふた
（歩道用）

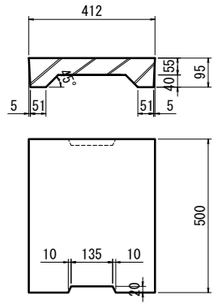

寸　法　表

種　別	B	H	B 1	摘　要
PU2-B300-H300	300	300	500	歩道用

落蓋式U型側溝
（車道用）

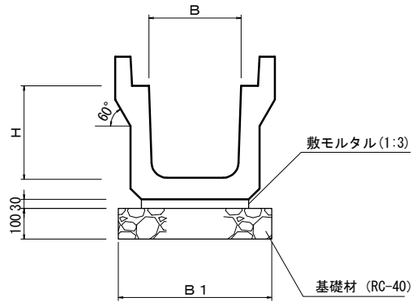

寸　法　表

種　別	呼び名	B	H	B 1	摘　要
PU3-B300-H300	300A	300	300	500	
PU3-B300-H400	300B	300	400	500	
PU3-B500-H500	500A	500	500	700	

PU3用蓋(3種)
（車道用）

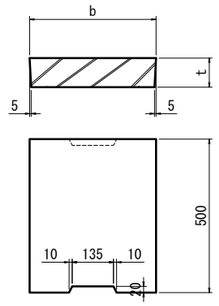

寸　法　表

種　別	b	t	参考質量
PU3-B300-H300	412	95	45 kg/枚
PU3-B300-H400	412	95	45 kg/枚
PU3-B500-H500	622	125	92 kg/枚

U型フリューム
UF-( )

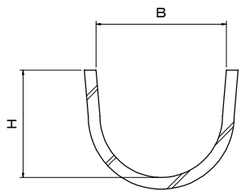

寸　法　表

種　別	B	H	摘　要
UF-300	310	275	

U型側溝
PU1-B ( ) -H ( )

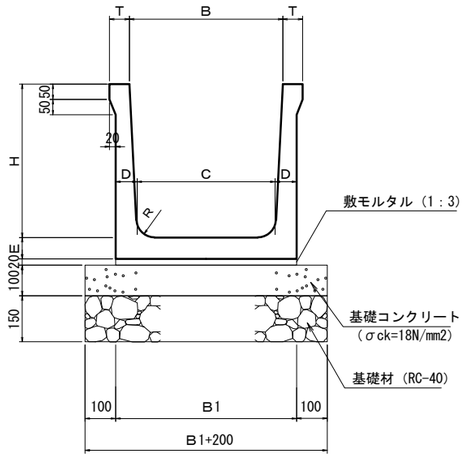

寸　法　表

種　別	B	H	C	D	E	R	T	B 1	摘　要
PU1-B500-H500	500	500	450	70	70	60	65	590	
PU1-B700-H900	700	900	610	95	95	80	70	800	
PU1-B700-H1000	700	1000	600	100	100	100	70	800	

BF型側溝
BF-B ( ) -H ( )

《縁なし》

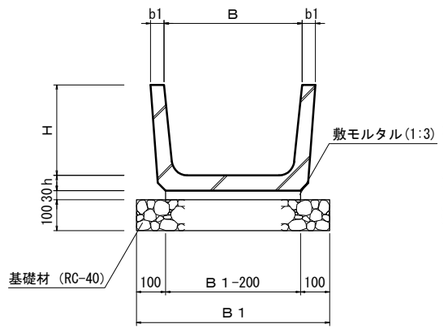

《縁あり》

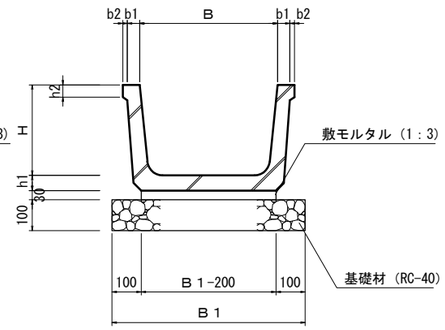

寸　法　表

種　別	B	H	h1	h2	b1	b2	B 1	摘　要
BFⅡ-B300-H200	300	200	40	30	30	10	500	Ⅱ種
BFⅠ-B400-H260	400	260	50	40	40	15	600	Ⅰ種
BFⅠ-B500-H320	500	320	55	—	45	—	700	Ⅰ種
BFⅠ-B550-H355	550	355	60	—	45	—	750	Ⅰ種
BFⅠ-B600-H380	600	380	60	—	45	—	800	Ⅰ種

BFⅡ-B300用ふた

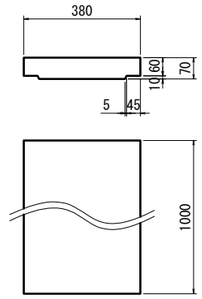

実　施

工事番号	令和元年度 受(Ⅲ)道第9号		
路 線 名	みやぎ県北高速幹線道路		
施工地名	宮城県登米市迫町北方 地内		
工 事 名	みやぎ県北高速幹線道路(Ⅲ) 道路改良(1-6工区)工事		
図　名	排水工詳細図(1)		
縮　尺	1:10	位置	
設 計 者		設計年度	
宮　城　県		図番	55 / 107

排 水 工 詳 細 図 (2)

プレキャストBOX S=1:10
RCB-B ( ) -H ( )

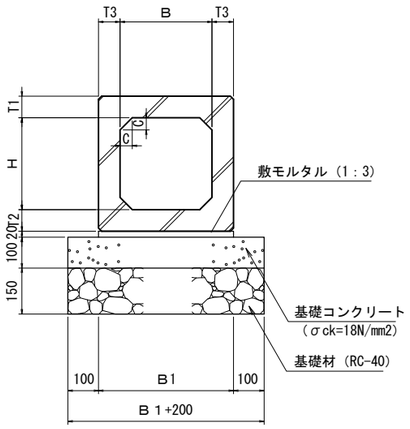

寸 法 表

種 別	B	H	T 1	T 2	T 3	C	B 1	摘 要
RCB-B300-H300	300	300	100	100	100	50	500	
RCB-B400-H400	400	400	100	100	100	50	600	
RCB-B500-H500	500	500	110	110	110	70	720	
RCB-B600-H600	600	600	130	130	130	100	860	
RCB-B700-H700	700	700	130	130	130	100	960	
RCB-B1000-H1000	1000	1000	130	130	130	150	1260	

C S B 管 S=1:10
CSB管-D ( )

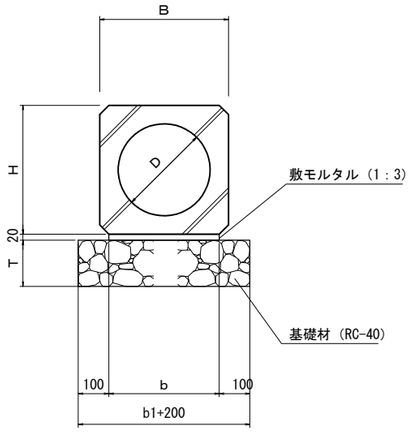

寸 法 表

種 別	B	H	b	b 1	T	摘 要
CSB管-D300	420	420	360	560	150	
CSB管-D450	604	604	544	744	150	
CSB管-D600	786	786	726	926	200	
CSB管-D900	1152	1152	1092	1292	200	

管 渠 S=1:10
P-φ ( )

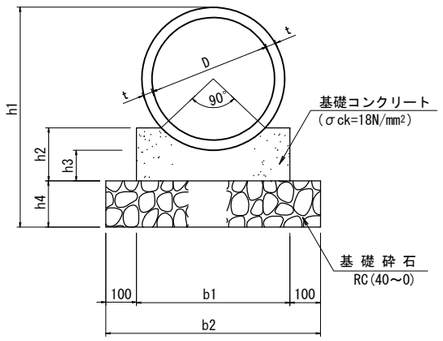

材 料 表

(10m当り)

細 別 名 称	寸 法 表 (mm)							材 料 表				摘 要
	t	b1	b2	h1	h2	h3	h4	遠心鉄筋コンクリート管 (本)	コンクリート σck=18N/mm² m3	型 枠 m2	基礎砕石 RC(40～0) m2	
P1-RC-1-D 200	27	400	600	504	140	100	150	5.0	0.509	2.800	6.000	JIS A 5303
P1-RC-1-D 300	30	500	700	610	160	100	150	5.0	0.688	3.200	7.000	〃

自 由 勾 配 側 溝 S=1:20
自由勾配側溝 B ( )

側 面 図

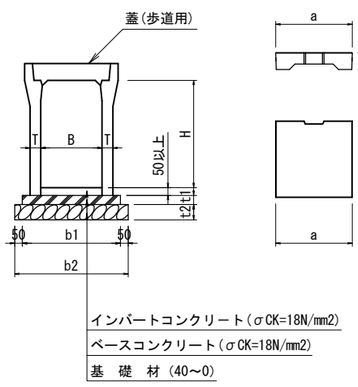

B 型 用 蓋

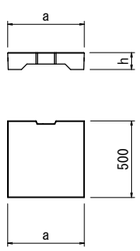

寸 法 表

B	H	T	b1	b2	t1	t2	a	h
300	300	50	500	600	50	100	400	95
	400	55	510	610				
	500							
	600	65	530	630				
	700							
	800	75	550	650				
	900							
	1000	85	570	670				
	1100							
600	400	65	830	930	100	100	700	140
	500							
	600							
	700	75	850	950				
	800							
	900							
	1000	90	880	980				
	1100							
	1200							
	1300	100	900	1000				
	1400							
	1500							

寸 法 表

B	H	T	b1	b2	t1	t2	a	h
700	500	135	1070	1170	100	150	820	150
	600							
	700							
	800							
	900							
	1000							
	1100							
	1200							
	1300							
	1400							
	1500							
	1600							
	1700							
1000	800	150	1400	1500	150	150	1130	180
	900							
	1000							
	1100							
	1200							
	1300							
	1400							
	1500							
	1600							
	1700							
	1800							
	1900							
	2000							

実 施

工事番号	令和元年度 受(Ⅲ)道第9号		
路 線 名	みやぎ県北高速幹線道路		
施工地名	宮城県登米市迫町北方 地内		
工 事 名	みやぎ県北高速幹線道路(Ⅲ) 道路改良(1-6工区)工事		
図 名	排水工詳細図(2)		
縮 尺	図示	位置	
設 計 者		設計年度	
宮 城 県		図番	56 / 107

排 水 工 詳 細 図 (3)

耐圧ポリエチレンリブ管(R30) S=1:10
(横断管)

標準溝型断面

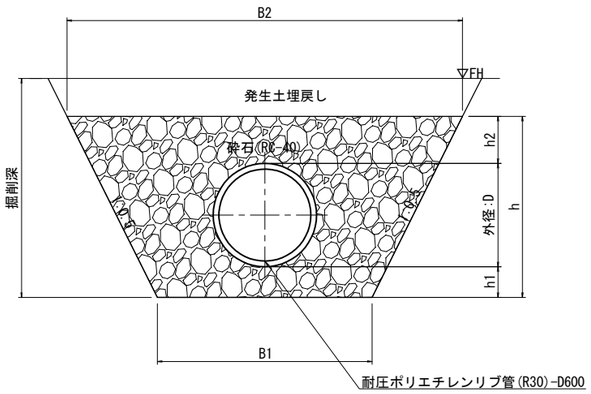

寸 法 表

呼び径	外径:D	直掘	掘削勾配 1:0.5		h	h1	h2	摘 要
		B1	B1	B2				
300	372	1300	1100	1972	872	200	300	仮排水(横断管)
600	674	1600	1400	2574	1174	200	300	横断管
900	1030	2000	1700	3330	1630	300	300	横断管
1350	1502	2500	2200	4302	2102	300	300	仮排水

標準突出型断面

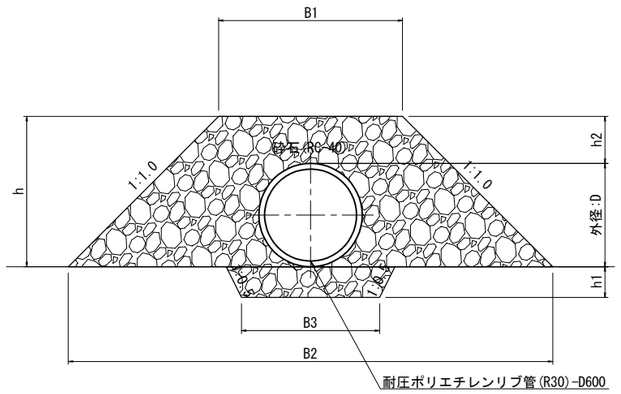

寸 法 表

呼び径	外径:D	掘削勾配 1:1.0		B3	h	h1	h2	摘 要
		B1	B2					
300	372	700	2044	450	672	200	300	
600	674	1200	3148	900	974	200	300	横断管
900	1030	2100	4760	1350	1330	300	300	横断管
1350	1502	3450	7054	2030	1802	300	300	仮排水

硬質塩化ﾋﾞﾆｰﾙ管φ( ) S=1:10

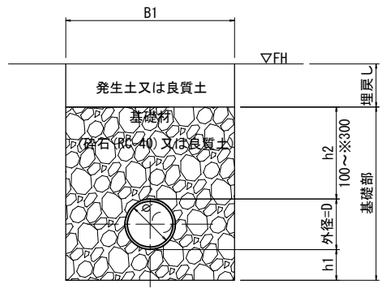

※埋戻しが発生土の場合はh2=300とする。

寸 法 表

呼び径	外径:D	B1	h1	h2	摘 要
150	165	550	100	300	
200	216	600	100	300	
250	267	1000	100	300	
300	318	1050	100	300	

暗渠PEφ( ) S=1:10

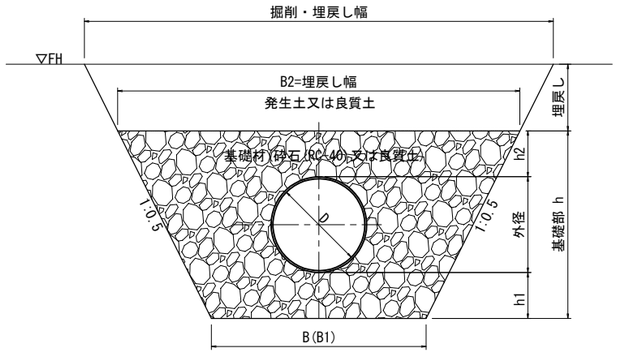

寸 法 表

呼び径	外径:D	直掘	掘削勾配 1:0.5		h	h1	h2	摘 要
		B	B1	B2				
300	312	900	700	1312	612	150	150	仮排水
600	626	1600	1300	2426	1026	200	300	仮排水

実 施

工事番号	令和元年度 受(Ⅲ)道第9号		
路 線 名	みやぎ県北高速幹線道路		
施工地名	宮城県登米市迫町北方 地内		
工 事 名	みやぎ県北高速幹線道路(Ⅲ) 道路改良(1-6工区)工事		
図 名	排水工詳細図(3)		
縮 尺	図示	位置	
設 計 者		設計年度	
宮 城 県		図番	57 / 107

排 水 工 詳 細 図 (4)

集 水 桝 S=1:20
(G1:車道用/歩道用)

断 面 図

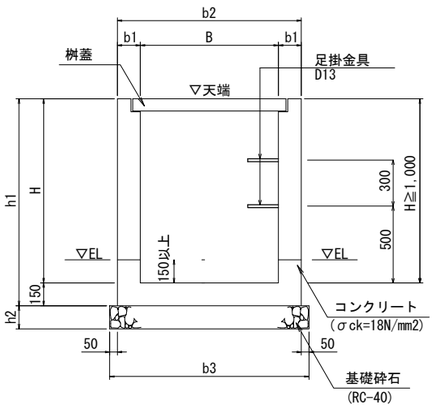

平 面 図

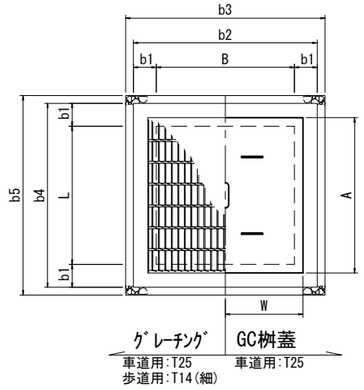

路面排水桝(RHM型:T25) S=1:10

平 面 図

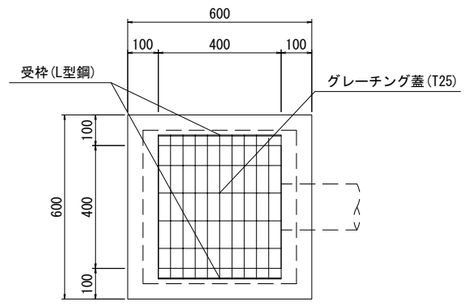

上段路肩桝 S=1:20
(Ａ部詳細)

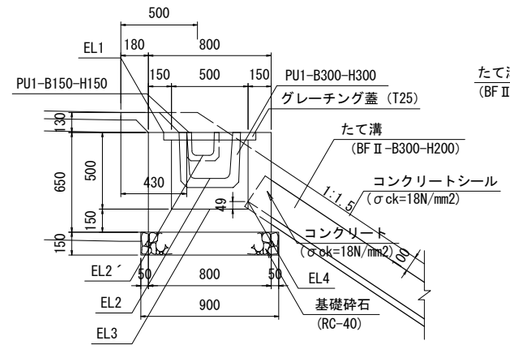

下段路肩桝 S=1:20

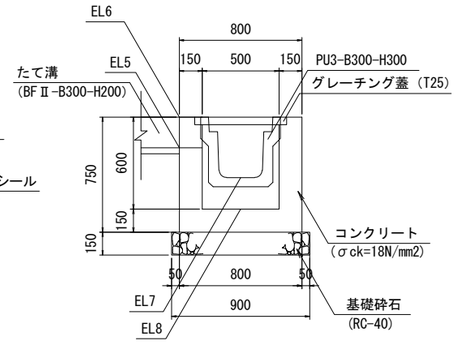

集 水 桝 S=1:20
(G2桝)

蓋 無 し 縞鋼板蓋

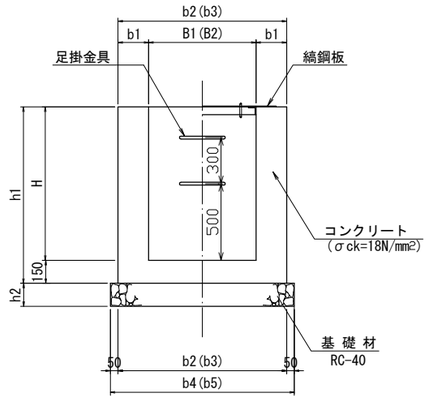

蓋 無 し 縞鋼板蓋

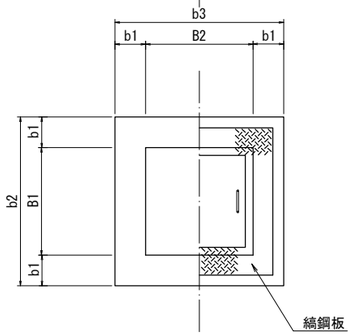

断 面 図

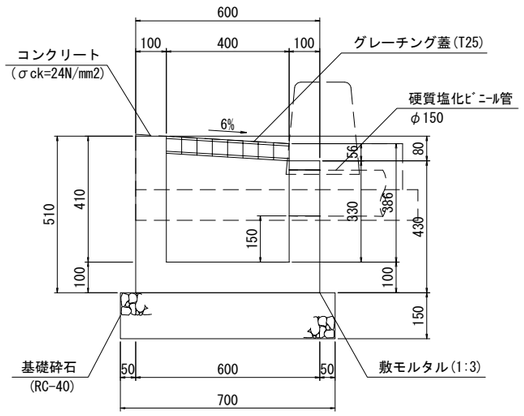

縞鋼板蓋（1枚掛） S=1:20

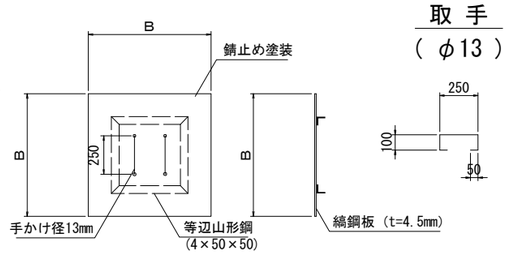

取 手 S=1:20
（φ13）

足掛金具 S=1:10

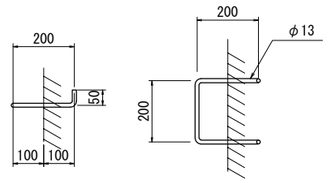

縞鋼板蓋（2枚掛） S=1:30

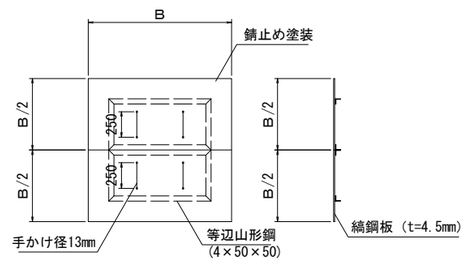

縞鋼板蓋寸法表(mm)

桝寸法	寸 法		摘要
	B	B/2	
500×500用	800	—	
600×600用	900	—	
700×700用	1000	—	
800×800用	1100	—	
1000×1000用	1400	—	
1100×1100用	1500	750	2枚掛
1200×1200用	1600	800	2枚掛
1400×1400用	1800	900	2枚掛
1500×1500用	1900	950	2枚掛

GC型街渠桝蓋 S=1:20

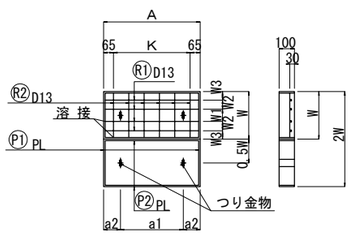

GC型街渠桝蓋寸法表(mm)

桝寸法	寸 法								摘要
	A	W	K	W1	W2	W3	a1	a2	
GC-B500-L500	630	310	500(=5×100)	80	60	55	410	110	
GC-B600-L600	730	360	600(=6×100)	80	70	70	510	110	
GC-B700-L700	830	410	700(=7×100)	100	80	75	390	220	
GC-B800-L800	930	460	800(=8×100)	100	100	80	490	220	
GC-B900-L900	1030	510	900(=9×100)	240	70	65	590	220	

つり金具詳細図 S=1:5

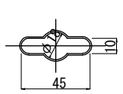

実 施

工事番号	令和元年度 受(Ⅲ)道第9号		
路 線 名	みやぎ県北高速幹線道路		
施工地名	宮城県登米市迫町北方 地内		
工 事 名	みやぎ県北高速幹線道路(Ⅲ) 道路改良(1-6工区)工事		
図 名	排水工詳細図(4)		
縮 尺	図示	位置	
設 計 者		設計年度	
宮 城 県		図番	58 / 107

排　水　工　詳　細　図 (5)

【本線-左側(NO.0～NO.32)】

測点	左右	桝サイズ B	桝サイズ L	桝サイズ H	桝サイズ 他		排水構造物及び設置高 桝天端高	①	②	③	④	⑤(桝底高)	備考
No. 15+15.6	L	500	500	500	-		11.362	-	-	BF-B300-H200 10.911	PU1-B300-H300 11.062	10.862	上段路肩桝
No. 17+11.0	L	500	500	500	-		11.757	-	PU1-B300-H300 11.457	BF-B300-H200 11.307	PU1-B300-H300 11.457	11.257	上段路肩桝
No. 23+12.5	L	500	500	500	-		12.473	-	PU1-B300-H300 12.173	BF-B300-H200 12.022	PU1-B300-H300 12.173	11.973	上段路肩桝
No. 26+13.7	L	500	500	500	-		12.806	-	PU1-B300-H300 12.506	BF-B300-H200 12.355	PU1-B300-H300 -	12.306	上段路肩桝
No. 17+11.0	L	800	800	1200	-	縞	6.250	BF-B300-H200 6.050	BF-B400-H260 5.990	硬質塩化ﾋﾞﾆｰﾙ管φ300 5.200	PU3-B300-H300 5.834	5.050	側道路肩桝
No. 22+9.5	L	700	700	800	-	T25	6.921	-	-	RCB-B300-H300 6.321	PU3-B300-H300 6.526	6.121	側道路肩桝
No. 23+12.5	L	700	700	600	-	T25	7.140	BF-B300-H200 6.940	PU3-B300-H300 6.745	-	PU3-B300-H300 6.745	6.540	側道路肩桝
No. 26+13.4	L	700	700	600	-	T25	7.166	BF-B300-H200 6.966	PU3-B300-H300 6.771	-	PU3-B300-H300 6.771	6.566	側道路肩桝
No. 1+16.3	L	1400	1400	1600	-	縞	6.300	-	自由勾配側溝B1000 4.873	既設用水路 5.265	自由勾配側溝B1000 4.873	4.700	既設用排水路に接続
No. 7+18.0	L	1000	1400	1500	-			ﾎﾟﾘｴﾁﾚﾝﾘﾌﾞD900 5.123	BF-B400-H260 5.682	-	BF-B400-H260 5.682	4.960	呑口桝
No. 10+6.2	L	800	800	500	-	縞	6.090	-	BF-B400-H260 5.830	-	BF-B400-H260 5.830	5.590	
No. 14+0.2	L	1000	1000	900	-	縞	6.120	-	PU3-B500-H500 5.485	-	既設用水路 5.485	5.220	既設用排水路に接続
No. 15+15.6	L	700	700	500	-	縞	6.090	BF-B300-H200 6.940	BF-B400-H260 6.877	-	BF-B400-H260 6.877	6.640	
No. 17+9.6	L	1400	1400	1500	-		6.075	ﾎﾟﾘｴﾁﾚﾝﾘﾌﾞD900 4.725	-	既設排水路 4.725	硬質塩化ﾋﾞﾆｰﾙ管φ300 5.080	4.575	呑口桝
No. 18+0.9	L	700	700	1200	-	縞	6.340	-	P-φ0.3 5.325	-	BF-B400-H260 6.075	5.140	流末
No. 19+2.9	L	1000	1000	500	900			CSB-D450 6.100	BF-B400-H260 6.100	-	BF-B400-H260 6.100	5.950	吐口桝①
No. 19+2.9	L	1500	1300	1100	1500			ﾎﾟﾘｴﾁﾚﾝﾘﾌﾞD900 6.102	PU3-B300-H300 6.655	CSB-D450 6.102	PU3-B300-H300 6.655	5.950	吐口桝②
No. 21+2.8	L	800	800	1700	-	縞	6.380	-	BF-B400-H260 6.075	-	RCB-B300-H300 4.830	4.680	
No. 21+4.9	L	1400	1400	1700	-	縞	6.360	CSB-D900 4.822	RCB-B300-H300 4.822	既設排水路 4.822	-	4.660	吐口桝① 既設排水路に接続
No. 21+10.8	L	1400	1400	2200	-	縞	6.870	ﾎﾟﾘｴﾁﾚﾝﾘﾌﾞD900 4.829	PU3-B300-H300 6.475	CSB-D900 4.829	RCB-B400-H400 5.480	4.670	吐口桝②
No. 21+13.2	L	800	800	1400	-	T25	6.890	PU3-B300-H300 6.495	RCB-B400-H400 5.650	-	RCB-B400-H400 5.650	5.490	
No. 22+0.3	L	800	800	900	-	縞	6.422	-	RCB-B400-H400 5.672	-	BF-B400-H260 5.672	5.522	
No. 22+9.2	L	700	700	800	-	縞	6.345	RCB-B300-H300 5.695	BF-B400-H260 5.695	-	BF-B400-H260 5.695	5.545	
No. 24+8.1	L	1000	1000	500	-	縞	6.160	BF-B400-H260 5.810	-	既設用水路 5.810	BF-B400-H260 5.810	5.660	既設用水路に接続
No. 27+13.8	L	700	700	500	-	縞	6.240	既設用水路 5.891	BF-B400-H260 5.891	既設用水路 5.891	-	5.740	既設用水路に接続
No. 28+2.0	L	700	700	500	-	縞	6.260	-	-	既設用水路 5.910	BF-B400-H260 5.995	5.760	既設用水路に接続
No. 30+14.8	L	700	700	800	-	縞	6.660	-	BF-B400-H260 6.055	-	CSB-D300 6.055	5.860	
No. 30+19.9	L	700	700	700	-	T25	7.130	PU3-B300-H300 6.734	PU3-B300-H300 6.734	-	CSB-D300 6.657	6.430	
No. 31+4.8	L	900	900	800	-	T25	7.150	自由勾配側溝B600 6.644	CSB-D300 6.644	既設用水路 UF-B600 6.644	RCB-B300-H300 6.549	6.350	分水桝 既設用水路に接続
No. 31+7.5	L	1000	1000	800	-	T25	7.210	場所打ちU型側溝 B650-H650 6.637	CSB-D300 6.637	自由勾配側溝 B600 6.637	-	6.410	
No. 31+11.8	L	800	800	800	-	縞	6.293	RCB-B300-H300 5.643	RCB-B300-H300 5.643	-	BF-B400-H260 5.643	5.493	
No. 31+13.9	L	700	700	800	-	T25	7.060	PU3-B300-H300 6.656	-	RCB-B300-H300 6.460	-	6.260	
No. 31+16.0	L	700	700	500	-	縞	5.987	-	BF-B400-H260 5.637	既設用水路 5.637	BF-B400-H260 5.637	5.487	既設用水路に接続

桝高表示案内図

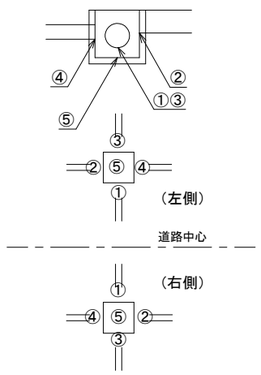

※P-φ：ｺﾙｹﾞｰﾄ管（円形1形）
※ﾎﾟﾘｴﾁﾚﾝﾘﾌﾞ：耐圧ﾎﾟﾘｴﾁﾚﾝﾘﾌﾞ管（R30）
※CSB：CSB管（Ⅰ型）

実　施

工事番号	令和元年度 受(Ⅲ)道第9号		
路 線 名	みやぎ県北高速幹線道路		
施工地名	宮城県登米市迫町北方 地内		
工 事 名	みやぎ県北高速幹線道路(Ⅲ) 道路改良(1-6工区)工事		
図　　名	排水工詳細図(5)		
縮　　尺	-	位置	
設 計 者		設計年度	
宮　城　県		図番	59 / 107

排 水 工 詳 細 図 (7)

【本線-右側(NO.0～NO.32)】

測 点	左右	桝サイズ B	桝サイズ L	桝サイズ H	桝サイズ 他	桝天端高	①	②		③	④	⑤(桝底高)	備考
No. 6+0.0	R	500	500	500	-	6.284	-	PU1-B300-H300 5.984	-	BF-B300-H200 5.833	-	5.784	上段路肩桝
No. 15+8.0	R	500	500	500	-	11.124	-	PU1-B300-H300 10.824	-	BF-B300-H200 10.673	-	10.624	上段路肩桝
No. 6+0.0	R	600	600	800	-	細	6.125	BF-B300-H200 5.925	PU2-B300-H300 5.730	-	RCB-B300-H300 5.525	自由勾配側溝B300 5.575	5.325	歩道路肩桝
No. 15+7.9	R	700	700	600	-	T25	6.650	BF-B300-H200 6.450	PU3-B300-H300 6.249	-	-	PU3-B300-H300 6.249	6.050	側道路肩桝
No. 1+16.2	R	1400	1400	1500	-	縞	6.010	-	自由勾配側溝B1000 4.688	-	既設用排水路 4.710	自由勾配側溝B1000 4.688	4.510	既設用排水路に接続
No. 4+13.8	R	1400	1400	1400	-	縞	5.978	-	自由勾配側溝B1000 4.798	-	既設用水路 ※5.420	自由勾配側溝B1000 4.798	4.578	分水桝 (既設用水路に接続)
No. 6+0.0	R	1400	1400	1300	-	縞	6.095	RCB-B300-H300 5.470	自由勾配側溝B1000 4.915	-	-	自由勾配側溝B1000 4.915	4.770	
No. 7+18.0	R	1200	1200	1300	-		6.090	ﾎﾟﾘｴﾁﾚﾝﾘﾌﾞD600 5.055	PU1-B700-H1000 5.020	-	-	自由勾配側溝B1000 5.020	4.790	吐口桝①
No. 10+19.6	R	1000	1000	1100	-		5.370	-	PU1-B700-H900 4.461	-	-	既設暗渠管 ※4.461	4.270	既設排水管に接続 (現地にて要確認)
No. 11+6.8	R	1200	1200	1300	-	縞	6.280	RCB-B700-H700 5.148	-	-	-	PU1-B700-H1000 5.148	4.980	
No. 11+7.3	R	1200	1200	1600	-	縞	6.560	-	自由勾配側溝B700 5.154	-	RCB-B700-H700 5.154	PU2-B300-H300 6.165	4.960	
No. 14+2.7	R	1400	1400	1500	-	縞	5.930	-	ﾎﾟﾘｴﾁﾚﾝﾘﾌﾞD900 4.592	-	硬質塩化ﾋﾞﾆｰﾙ管φ300 4.970	PU1-B700-H900 4.592	4.430	
No. 14+6.4	R	700	700	1000	-	縞	6.190	-	BF-B400-H260 5.926	-	-	硬質塩化ﾋﾞﾆｰﾙ管φ300 5.340	5.190	
No. 15+17.3	R	700	700	500	-	縞	6.280	-	既設用水路 6.015	-	-	BF-B400-H260 6.015	5.780	既設用水路に接続
No. 16+2.1	R	1400	1400	2100	-	縞	6.600	ﾎﾟﾘｴﾁﾚﾝﾘﾌﾞD900 4.658	硬質塩化ﾋﾞﾆｰﾙ管φ300 5.392	既設用排水管VPφ200 ※5.458	ﾎﾟﾘｴﾁﾚﾝﾘﾌﾞD900 4.658	PU3-B300-H300 6.205	4.500	吐口桝 (既設用排水管に接続)
No. 16+5.8	R	500	500	1000	-	縞	6.200	-	PU1-B300-H300 5.898	-	-	硬質塩化ﾋﾞﾆｰﾙ管φ300 5.400	5.200	既設用水路に接続
No. 16+6.6	R	700	700	500	-	縞	6.380	BF-B400-H260 6.115	既設用水路 6.115	-	-	既設用水路 6.115	5.880	既設用水路に接続
No. 19+2.9	R	2500	1300	500	1500			ﾎﾟﾘｴﾁﾚﾝﾘﾌﾞD900 6.110	-	-	-	BF-B400-H260 6.110	5.910	呑口桝
No. 22+6.6	R	700	700	900	-	縞	6.180	-	RCB-B300-H300 5.434	-	-	PU1-B300-H300 5.873	5.280	
No. 22+12.0	R	1400	1400	1700	-	縞	6.320	ﾎﾟﾘｴﾁﾚﾝﾘﾌﾞD900 4.855	RCB-B300-H300 5.420	-	既設排水路 4.855	RCB-B300-H300 5.420	4.620	呑口桝 (既設排水路に接続)
No. 23+3.2	R	800	800	800	-	T25	6.445	-	-	-	RCB-B300-H300 5.797	RCB-B300-H300 5.797	5.645	
No. 23+6.1	R	700	700	800	-	縞	6.420	RCB-B300-H300 5.815	BF-B400-H260 5.815	-	-	-	5.620	
No. 25+16.0	R	700	700	500	-	縞	6.315	-	BF-B400-H260 5.965	-	既設用水路 5.965	BF-B400-H260 5.965	5.815	既設用水路に接続
No. 28+16.6	R	700	700	500	-	縞	6.600	-	UF-300 6.325		-	BF-B400-H260 6.325	6.100	
No. 7+18.0	R	1000	1400	1800	2300		6.693	ﾎﾟﾘｴﾁﾚﾝﾘﾌﾞD900 5.070	PU2-B300-H300 6.298	-	ﾎﾟﾘｴﾁﾚﾝﾘﾌﾞD600 5.070	PU2-B300-H300 6.298	4.893	吐口桝②

(※：現地にて既設管高 要確認)

【本線-右側(NO.32～NO.70)】

測 点	左右	桝サイズ B	桝サイズ L	桝サイズ H	桝サイズ 他	桝天端高	①	②	③	④	⑤(桝底高)	備考
No. 34+2.9	R	1300	1400	950	2200	6.415	ﾎﾟﾘｴﾁﾚﾝﾘﾌﾞD900 5.641	PU3-B300-H300 5.959	CSB-D600 5.641	PU3-B300-H300 5.959	5.465	側道路肩桝(呑口桝)
No. 37+7.1	R	1300	1500	900	1500	6.185	ﾎﾟﾘｴﾁﾚﾝﾘﾌﾞD900 5.435	PU3-B300-H300 5.756	CSB-D450 5.435	PU3-B300-H300 5.756	5.285	側道路肩桝(呑口桝)
No. 39+0.0	R	700	700	600	-	T25	6.009	- -	自由勾配側溝B300 5.614	- -	PU3-B300-H300 5.614	5.409	側道路肩桝
No. 40+6.8	R	700	700	800	-	T25	6.073	- -	- -	RCB-B300-H300 5.473	自由勾配側溝B300 5.678	5.273	側道路肩桝
No. 41+11.6	R	700	700	800	-	T25	6.148	- -	PU3-B300-H300 5.753	RCB-B300-H300 5.548	- -	5.348	側道路肩桝
No. 44+18.2	R	1300	1600	1150	1600		6.353	ﾎﾟﾘｴﾁﾚﾝﾘﾌﾞD900 5.417	PU3-B300-H300 5.958	CSB-D600 5.417	PU3-B300-H300 5.958	5.203	側道路肩桝(呑口桝)
No. 48+13.1	R	1300	1700	1250	1700		6.528	ﾎﾟﾘｴﾁﾚﾝﾘﾌﾞD900 5.428	PU3-B300-H300 6.075	CSB-D600 5.428	PU3-B300-H300 6.075	5.278	側道路肩桝(呑口桝)
No. 51+17.6	R	700	700	800	-	T25	6.063	- -	PU3-B300-H300 5.668	RCB-B300-H300 5.463	PU3-B300-H300 5.668	5.263	側道路肩桝
No. 52+11.2	R	1300	1700	950	1500		6.331	ﾎﾟﾘｴﾁﾚﾝﾘﾌﾞD900 5.560	PU3-B300-H300 5.894	CSB-D450 5.560	PU3-B300-H300 5.894	5.381	側道路肩桝(呑口桝)
No. 56+8.7	R	700	700	600	-	T25	7.180	PU3-B300-H300 6.785	- -	- -	PU3-B300-H300 6.785	6.580	側道路肩桝
No. 33+19.1	R	1000	1000	1000	-		6.516	CSB-600 5.666	既設用水路 5.860	- -	既設用水路 5.860	5.516	呑口桝
No. 34+2.9	R	1300	1400	950	2200			ﾎﾟﾘｴﾁﾚﾝﾘﾌﾞD900 5.641	PU3-B300-H300 5.959	CSB-600 5.641	PU3-B300-H300 5.959	5.465	呑口桝
No. 37+1.6	R	1000	1000	800	-		6.100	CSB-450 5.641	BF-B400-H260 5.450	既設用水路 5.450	BF-B400-H260 5.450	5.300	呑口桝
No. 37+7.1	R	1300	1500	900	1500			ﾎﾟﾘｴﾁﾚﾝﾘﾌﾞD900 5.435	PU3-B300-H300 5.756	CSB-450 5.435	PU3-B300-H300 5.756	5.285	呑口桝
No. 40+7.2	R	1000	1000	800	-	縞	5.899	RCB-B300-H300 5.249	RCB-B300-H300 5.249	- -	BF-B400-H260 5.249	5.099	流末
No. 41+0.2	R	800	800	800	-	縞	5.965	BF-B400-H260 5.315	- -	- -	RCB-B300-H300 5.315	5.165	流末
No. 41+11.8	R	700	700	800	-	縞	5.990	RCB-B300-H300 5.340	BF-B400-H260 5.340	- -	BF-B400-H260 5.340	5.190	
No. 44+9.2	R	1000	1000	1000	-		6.248	CSB-600 5.448	BF-B400-H260 5.455	既設用水路 5.448	BF-B400-H260 5.455	5.248	呑口桝
No. 44+18.2	R	1300	1600	1150	1600			ﾎﾟﾘｴﾁﾚﾝﾘﾌﾞD900 5.417	PU3-B300-H300 5.958	CSB-600 5.417	PU3-B300-H300 5.958	5.203	呑口桝
No. 48+4.2	R	1000	1000	1000	-		6.290	CSB-600 5.440	RCB-B400-H400 5.440	既設用水路 5.440	- -	5.290	呑口桝
No. 48+13.1	R	1300	1700	1250	1700			ﾎﾟﾘｴﾁﾚﾝﾘﾌﾞD900 5.428	PU3-B300-H300 6.075	CSB-600 5.428	PU3-B300-H300 6.075	5.278	呑口桝
No. 48+9.5	R	1000	1000	900	-	縞	6.200	BF-B400-H260 5.578	- -	- -	RCB-B400-H400 5.450	5.300	
No. 51+17.6	R	700	700	900	-	縞	6.020	RCB-B300-H300 5.311	BF-B400-H260 5.575	- -	BF-B400-H260 5.575	5.120	
No. 52+3.1	R	1000	1000	800	-		6.203	CSB-450 5.553	BF-B600-H380 5.565	既設用水路 5.553	BF-B400-H260 5.565	5.403	吐口桝(流末)
No. 52+11.2	R	1300	1700	950	1500			ﾎﾟﾘｴﾁﾚﾝﾘﾌﾞD900 5.560	PU3-B300-H300 5.894	CSB-450 5.560	PU3-B300-H300 5.894	5.381	吐口桝
No. 53+16.7	R	800	800	600	-	縞	6.000	- -	BF-B550-H355 5.620	既設用水路 5.620	BF-B600-H380 5.620	5.400	既設用水路に接続
No. 55+14.1	R	800	800	1200	-	縞	6.691	- -	RCB-B500-H500 5.861	- -	BF-B550-H355 5.731	5.491	
No. 55+17.3	R	800	800	1000	-	T25	7.180	BF-B550-H355 6.710	- -	- -	RCB-B500-H500 6.330	6.180	
No. 56+14.4	R	900	900	600	-	T25	7.225	- -	BF-B500-H320 6.775	既設用水路 6.775	BF-B550-H355 6.775	6.625	既設用水路に接続
No. 63+0.0	R	700	700	500	-	縞	8.620	- -	BF-B400-H260 8.300	- -	BF-B500-H320 8.300	8.120	
No. 67+0.0	R	700	700	500	-	縞	9.650	- -	BF-B400-H260 9.390	- -	BF-B400-H260 9.390	9.150	
No. 69+7.3	R	700	700	500	-	縞	7.360	- -	BF-B400-H260 7.093	BF-B400-H260 7.093	- -	6.860	
No. 69+16.3	R	700	700	500	-	縞	7.350	BF-B400-H260 7.090	- -	- -	BF-B400-H260 7.090	6.850	

桝高表示案内図

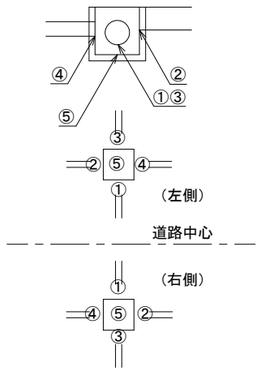

※P-φ：ｺﾙｹﾞｰﾄ管（円形1形）
※ﾎﾟﾘｴﾁﾚﾝﾘﾌﾞ：耐圧ﾎﾟﾘｴﾁﾚﾝﾘﾌﾞ管（R30）
※CSB：CSB管（Ⅰ型）

実 施

工事番号	令和元年度 受(Ⅲ)道第9号		
路 線 名	みやぎ県北高速幹線道路		
施工地名	宮城県登米市迫町北方 地内		
工 事 名	みやぎ県北高速幹線道路(Ⅲ) 道路改良(1-6工区)工事		
図 名	排水工詳細図(7)		
縮 尺	-	位置	
設 計 者		設計年度	
宮 城 県		図番	60 / 107

排 水 工 詳 細 図 (8)

【交差道路-左側】

測 点	左右	桝サイズ				排水構造物及び設置高						備 考
		B	L	H	他	桝天端高	①	②	③	④	⑤(桝底高)	
No.3+10.7	L	700	700	500	縞	6.330	-	BF-B400-H260 6.028	-	PU1-B300-H300 6.028	5.830	
No.3+17.4	L	1500	1500	1100	縞	6.320	-	既設用水路 5.375	RCB-B300-H300 5.375	RCB-B600-H600 5.375	5.220	流末
No.6+6.1	L	1500	1500	1200	縞	6.600	-	RCB-B600-H600 5.640	RCB-B300-H300 5.640	RCB-B600-H600 5.640	5.400	
No.8+2.8	L	1500	1500	1200	縞	6.680	-	RCB-B600-H600 5.665	-	既設用水管HPφ350 ※5.665	5.480	既設用水管に接続 (※:現地にて管高要確認)

【交差道路-右側】

測 点	左右	桝サイズ				排水構造物及び設置高						備 考
		B	L	H	他	桝天端高	①	②	③	④	⑤(桝底高)	
No.2+11.2	R	500	500	500		8.880	-	-	BF-B300-H200 8.429	PU1-B300-H300 8.580	-	8.380	上段路肩桝
No.6+3.4	R	400	400	410	RHM:T25	7.214	-	-	硬質塩化ﾋﾞﾆｰﾙ管φ150 6.954	L型側溝 7.214	-	6.804	路面排水桝(RHM:T25)
No.0+19.4	R	600	600	900	細	6.200	PU2-B300-H300 5.805	RCB-B300-H300 5.480	-	-	-	5.300	歩道路肩桝
No.2+11.4	R	600	600	600	細	7.770	BF-B300-H200 7.570	PU2-B300-H300 7.354	-	PU2-B300-H300 7.354		7.170	歩道路肩桝
No.1+4.1	R	1100	1100	1200	T25	6.240	PU1-B700-H1000 5.241	-	自由勾配側溝B700 5.241	RCB-B300-H300 5.470	-	5.040	
No.2+6.0	R	1000	1000	800	T25	6.070	PU1-B600-H600 5.439	-	PU3-B500-H500 5.439	-	-	5.270	
No.2+14.0	R	1200	1200	1300	縞	6.450	-	RCB-B700-H700 5.309	PU1-B600-H600 5.423	PU1-B700-H1000 5.309	-	5.150	
No.3+18.5	R	1200	1200	1300	縞	6.500	-	PU1-B700-H1000 5.343	-	RCB-B700-H700 5.343	-	5.200	
No.6+3.2	R	1100	1100	1300	縞	6.540	硬質塩化ﾋﾞﾆｰﾙ管φ150 5.890	RCB-B700-H700 5.406	P-φ0.2 5.495	PU1-B700-H1000 5.406	-	5.240	既設用水路に接続
No.7+4.8	R	1100	1100	1800	縞	7.010	-	既設用水路 5.440	-	RCB-B700-H700 5.440	BF-B400-H260 6.750	5.210	既設用水路に接続

【仮設工-交差道路】

測 点	左右	桝サイズ				排水構造物及び設置高						備 考
		B	L	H	他	桝天端高	①	②	③	④	⑤(桝底高)	
No.0+17.6	L	500	500	1000	縞	6.305	-	暗渠PE管φ300 5.505	-	□300×300 5.580	5.305	仮設用接続桝
No.1+15.9	R	500	500	1000	縞	6.290	□300×300 5.800		暗渠PE管φ300 5.491		5.290	仮設用接続桝

桝高表示案内図

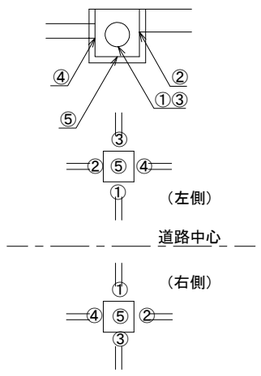

※P-φ：ｺﾙｹﾞｰﾄ管（円形1形）
※ﾎﾟﾘｴﾁﾚﾝﾘﾌﾞ：耐圧ﾎﾟﾘｴﾁﾚﾝﾘﾌﾞ管（R30）
※CSB：CSB管（Ⅰ型）

実 施

工事番号	令和元年度 受(Ⅲ)道第9号		
路 線 名	みやぎ県北高速幹線道路		
施工地名	宮城県登米市迫町北方 地内		
工 事 名	みやぎ県北高速幹線道路(Ⅲ) 道路改良(1-6工区)工事		
図 名	排水工詳細図(8)		
縮 尺	-	位置	
設 計 者		設計年度	
宮 城 県		図番	61 / 107

排 水 工 詳 細 図 (10)

路肩排水工 S=1:10

平 面 図
上段路肩桝⇒たて溝⇒水路接続

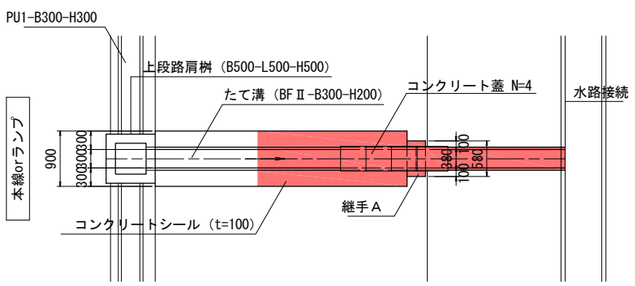

平 面 図
上段路肩桝⇒たて溝⇒下段路肩桝

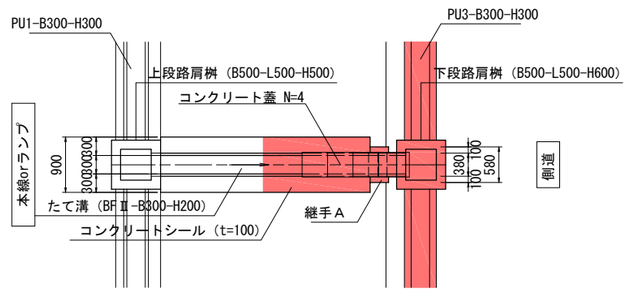

断 面 図
上段路肩桝⇒たて溝⇒水路接続

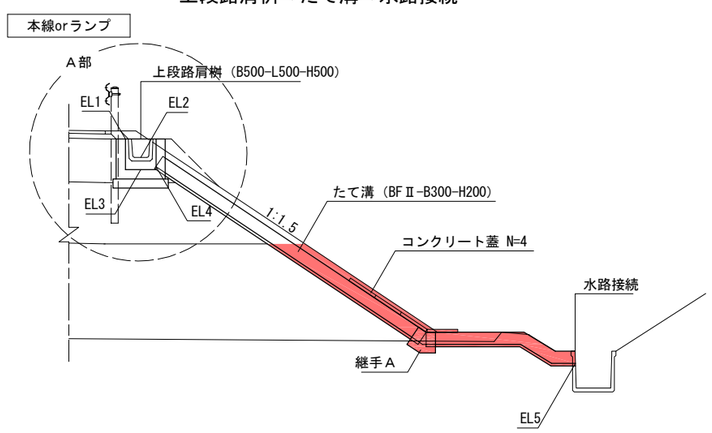

※ 接続水路が600×600以上（法尻側溝）の場合は直接接続

断 面 図
上段路肩桝⇒たて溝⇒下段路肩桝

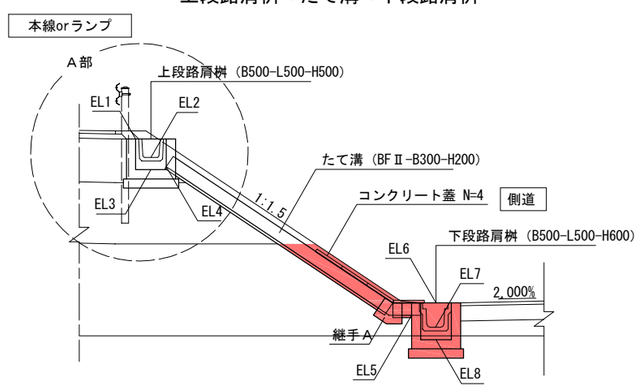

※ PU3-B300-H300とのみ接続の場合は下段路肩桝設置

継手コンクリート（BF300用）詳細図 S=1:10

A,C,Dタイプ

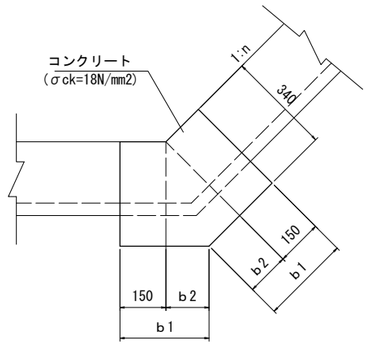

寸 法 表(BFⅡ-B300-H200)

タイプ	b1	b2	摘 要
A	253	103	1:1.5
C	238	88	1:1.8
D	235	85	1:1.5

Bタイプ

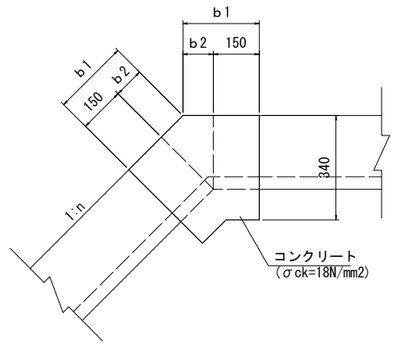

寸 法 表(BFⅡ-B300-H200)

タイプ	b1	b2	摘 要
B	200	50	1:1.8

断面図

1 － 1 S=1:20

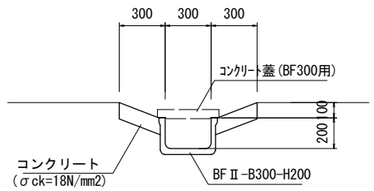

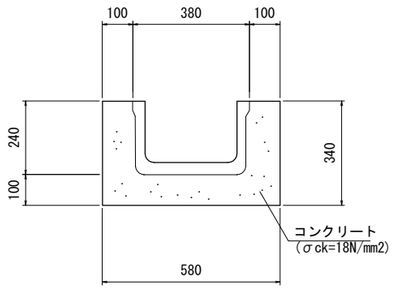

本線orランプ

断 面 図
上段路肩桝⇒たて溝⇒第Ｎ種集水桝

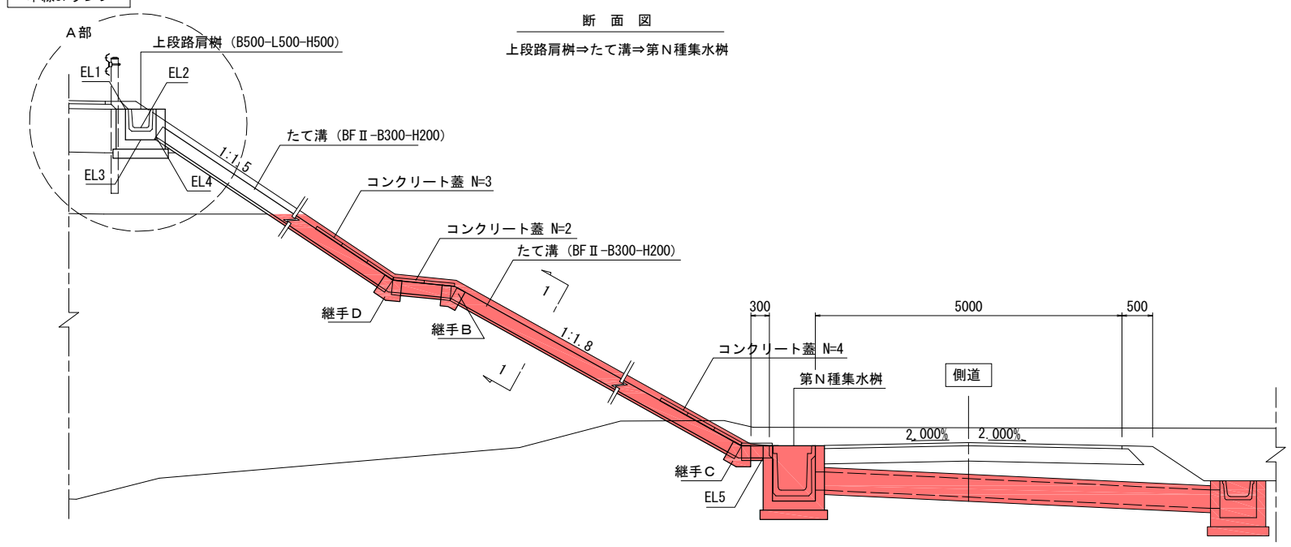

実 施

工事番号	令和元年度 受(Ⅲ)道第9号		
路 線 名	みやぎ県北高速幹線道路		
施工地名	宮城県登米市迫町北方 地内		
工 事 名	みやぎ県北高速幹線道路(Ⅲ) 道路改良(1-6工区)工事		
図 名	排水工詳細図(10)		
縮 尺	図示	位置	
設 計 者		設計年度	
宮 城 県		図番	62 / 107

地盤改良縦断図(1)

V=1: 100
H=1:1000

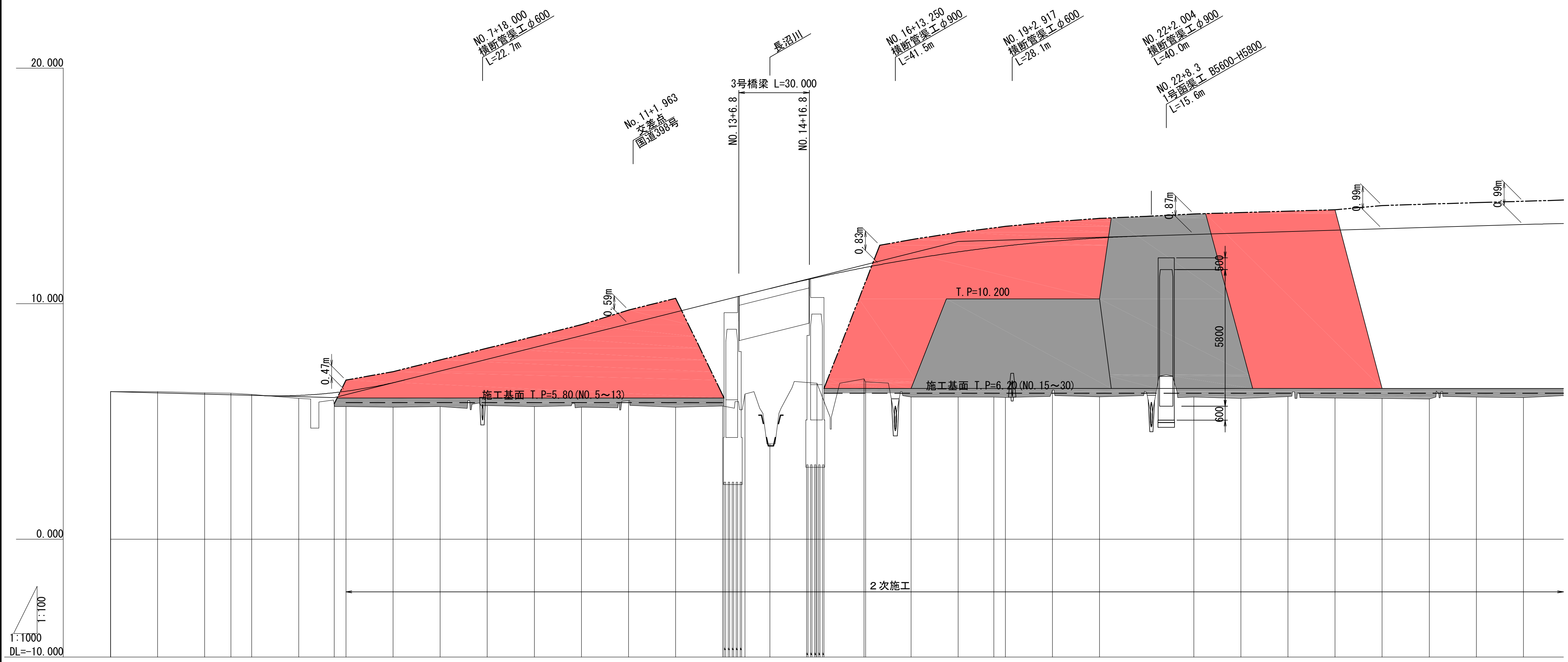

勾配: 6.265 — i=0.263% L=95.000 — 6.015 — i=2.500% L=265.000 — 12.640 — i=0.300% L=285.000

測点	単距離	累加距離	地盤高	計画高	切土高	盛土高
KA 1-1	0.000	0.000	6.265	6.265		
NO.1	20.000	20.000	6.265	6.212	0.053	
NO.2	20.000	40.000	6.215	6.160	0.055	
KE 1-1	11.212	51.212	6.195	6.130	0.065	
NO.3	8.788	60.000	6.145	6.107	0.038	
NO.4	20.000	80.000	5.975	6.106		0.131
+15.000	15.000	95.000	5.747	6.222		0.475
NO.5	5.000	100.000	5.635	6.284		0.649
NO.6	20.000	120.000	5.605	6.646		1.041
NO.7	20.000	140.000	5.635	7.140		1.505
NO.8	20.000	160.000	5.675	7.640		1.965
NO.9	20.000	180.000	5.635	8.140		2.505
NO.10	20.000	200.000	5.605	8.640		3.035
NO.11	20.000	220.000	5.875	9.140		3.265
NO.12	20.000	240.000	5.605	9.640		4.035
NO.13	20.000	260.000	5.655	10.140		4.485
KE 1-2	9.420	269.420	6.165	10.376		4.211
NO.14	10.580	280.000	4.045	10.640		6.595
NO.15	20.000	300.000	6.625	11.113		4.488
NO.16	20.000	320.000	6.805	11.530		4.725
KA 1-2	0.632	320.632	6.685	11.542		4.857
NO.17	19.368	340.000	6.035	11.893		5.858
+15.000						
NO.18	20.000	360.000	6.035	12.200		6.165
KE 2-1	15.077	375.077	6.035	12.395		6.360
NO.19	4.923	380.000	6.025	12.453		6.428
NO.20	20.000	400.000	6.335	12.650		6.315
NO.21	20.000	420.000	6.045	12.793		6.748
+5.000						
NO.22	20.000	440.000	6.235	12.880		6.645
NO.23	20.000	460.000	6.035	12.940		6.905
+5.000						
NO.24	20.000	480.000	5.975	13.000		7.025
+5.000						
NO.25	20.000	500.000	6.055	13.060		7.005
NO.26	20.000	520.000	5.995	13.120		7.125
NO.27	20.000	540.000	5.975	13.180		7.205
NO.28	20.000	560.000	5.955	13.240		7.285
NO.29	20.000	580.000	6.035	13.300		7.265
NO.30	20.000	600.000	6.015	13.360		7.345

曲率: R=∞ L=0 — L=51.212 A=130 — L=218.208 R=330 IP = IP.1 IA = 46-46-40 CL = 320.632 — L=51.212 A=130 — R=∞ L=0 — A=140 L=54.444 — R=360 L=326.584

片勾配すりつけ図:
2.000 2.000 NO.0+ 0.000 — 1/117 — 2.000 0.000 NO.0+14.632 — 1/117 — 2.000 2.000 NO.1+ 9.264 — 1/117 1/225 — 5.000 5.000 NO.2+11.212
5.000 5.000 NO.13+ 9.420 — 1/175 1/337 — 2.000 2.000 NO.15+ 2.248 — 1/160 1/308 — 0.000 NO.16+ 2.248 — 1/308 1/160 — 2.000 2.000 NO.17+ 2.248 — 1/337 1/175 — 5.000 5.000 NO.18+15.077

実　施

※地盤高は東北地方太平洋沖地震後の補正値で修正済み
（本業務では震災後の地盤高補正値-435mmで設計）

工事番号	令和元年度 受(Ⅲ)道第9号		
路線名	みやぎ県北高速幹線道路		
施工地名	宮城県登米市迫町北方 地内		
工事名	みやぎ県北高速幹線道路(Ⅲ) 道路改良(1-6工区)工事		
図名	地盤改良縦断図(1)		
縮尺	V=1:100 H=1:1000	位置	
設計者		設計年度	
宮城県		図番	63 / 107

地盤改良縦断図(4)

V=1:100
H=1:500

(交差道路)

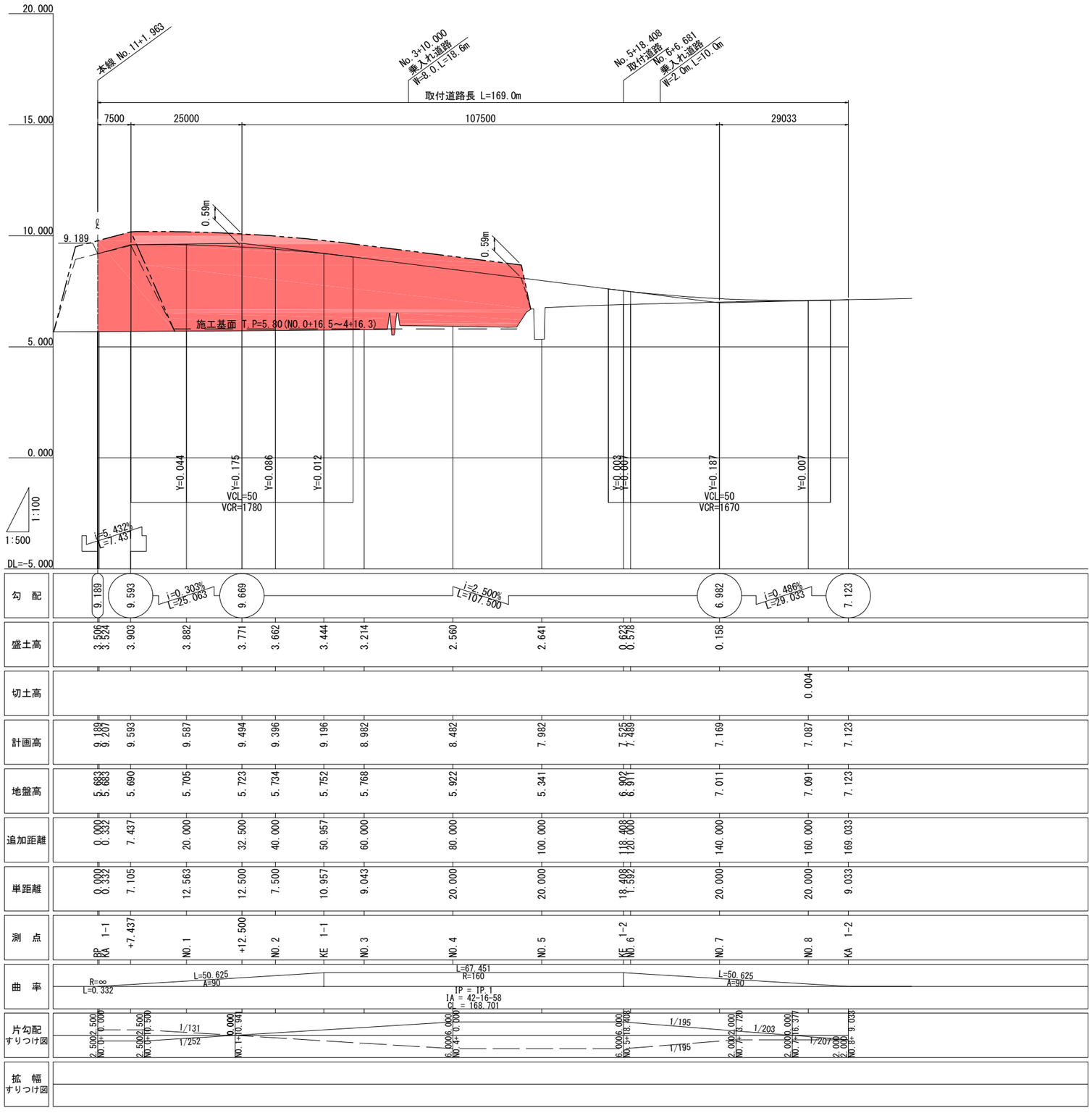

実 施

※地盤高は東北地方太平洋沖地震後の補正値で修正済み
(本業務では震災後の地盤高補正値-435mmで設計)

工事番号	令和元年度 受(Ⅲ)道第9号		
路 線 名	みやぎ県北高速幹線道路		
施工地名	宮城県登米市迫町北方 地内		
工 事 名	みやぎ県北高速幹線道路(Ⅲ) 道路改良(1-6工区)工事		
図 名	地盤改良縦断図(4)		
縮 尺	V=1:100 H=1:500	位置	
設 計 者		設計年度	
宮 城 県		図番	64 / 107

地盤改良標準断面図（1）
大瀬区間1,2（深層混合）

大瀬区間2・大瀬区間2(交差道路)

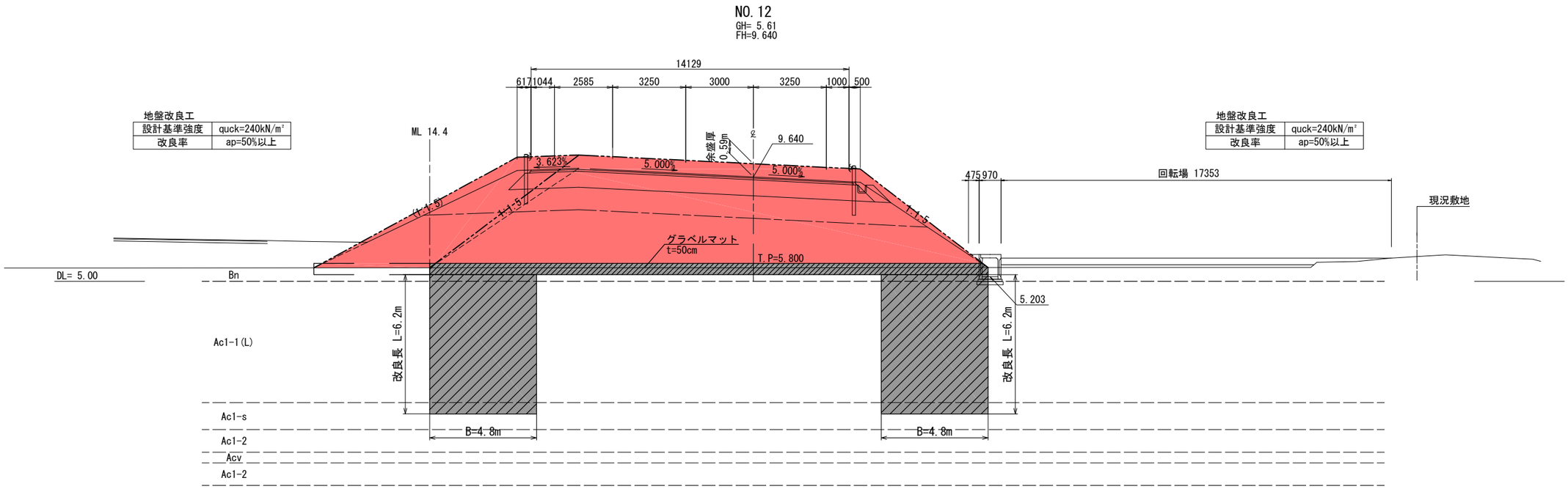

大瀬区間1

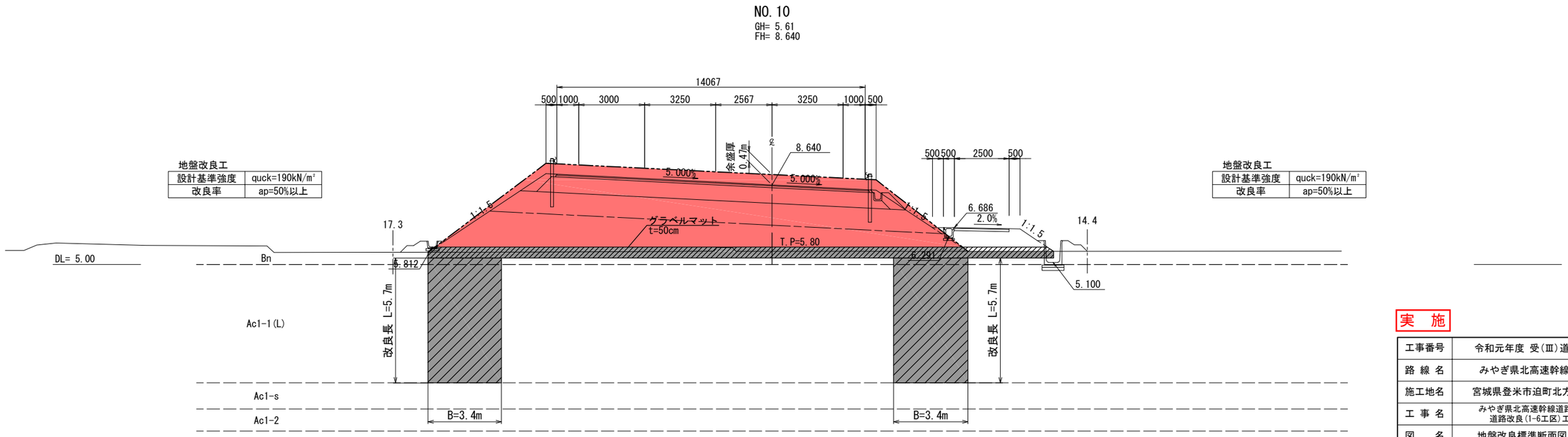

実　施

工事番号	令和元年度 受(Ⅲ)道第9号		
路 線 名	みやぎ県北高速幹線道路		
施工地名	宮城県登米市迫町北方 地内		
工 事 名	みやぎ県北高速幹線道路(Ⅲ) 道路改良(1-6工区)工事		
図　　名	地盤改良標準断面図（1）		
縮　　尺	1：100	位置	
設 計 者		設計年度	
宮　城　県		図番	65 / 107

地盤改良標準断面図（2）
下北浦区間1（深層混合）

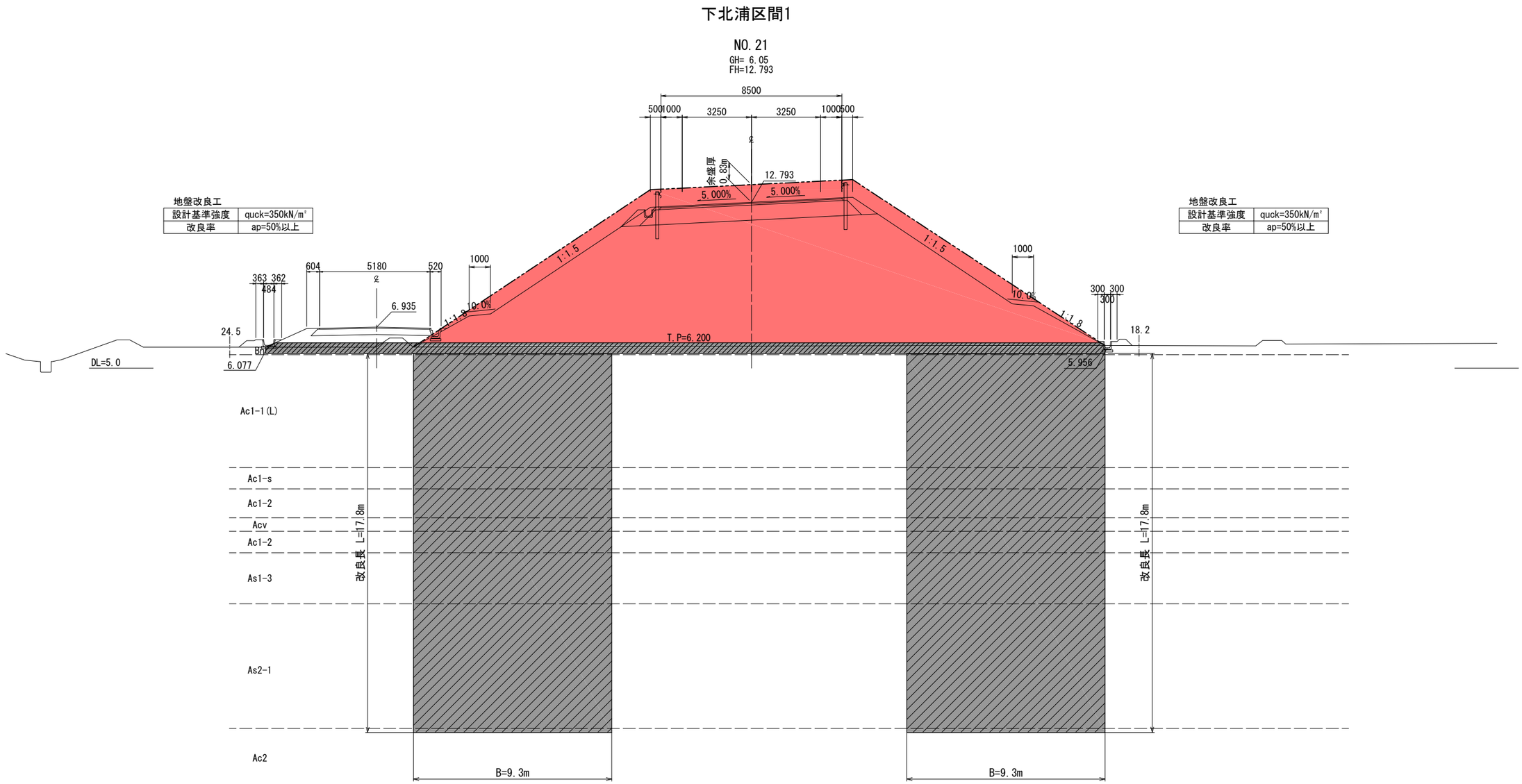

実　施

工事番号	令和元年度 受(Ⅲ)道第9号		
路 線 名	みやぎ県北高速幹線道路		
施工地名	宮城県登米市迫町北方 地内		
工 事 名	みやぎ県北高速幹線道路(Ⅲ) 道路改良(1-6工区)工事		
図　　名	地盤改良標準断面図（2）		
縮　　尺	1：100	位置	
設 計 者		設計年度	
宮　城　県		図番	66 / 107

NO. 2

GH= 6.22
FH= 6.160

NO. 2			
地盤高	6.22	設計高	6.160
切土面積		盛土面積	
切土	m2	路床	m2
表土剥取	m2	路体	m2
	m2	ｸﾞﾗﾍﾞﾙﾏｯﾄ	m2
	m2		m2
法面工			
左側		右側	
切土	m	切土	m
盛土	m	盛土	m
	m		m

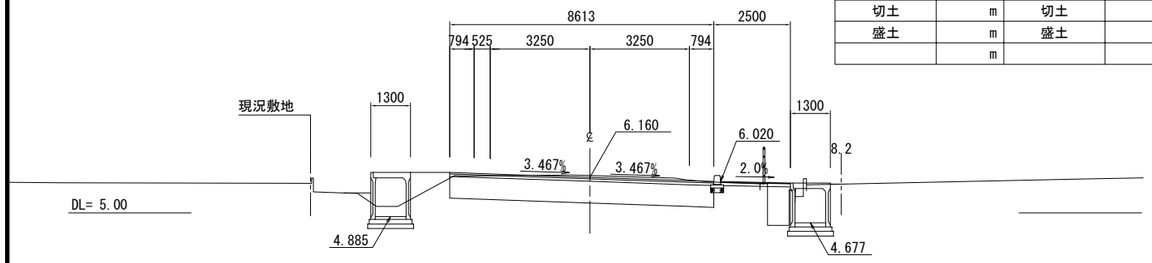

NO. 4

GH= 5.98
FH= 6.106

NO. 4			
地盤高	5.98	設計高	6.106
切土面積		盛土面積	
切土	m2	路床	m2
表土剥取	m2	路体	m2
	m2	ｸﾞﾗﾍﾞﾙﾏｯﾄ	m2
	m2		m2
法面工			
左側		右側	
本線	m	切土	m
盛土	m	盛土	m
	m		m

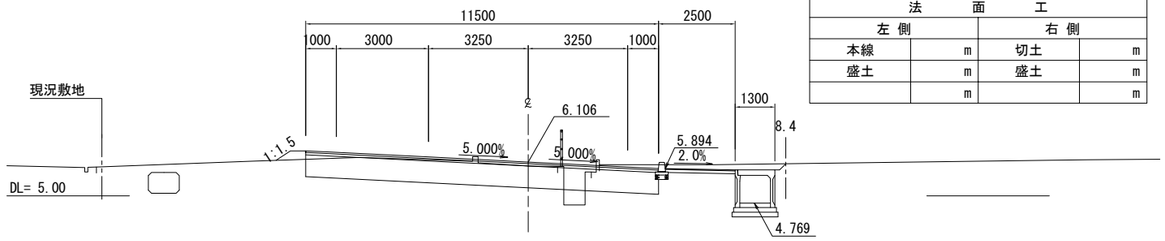

NO. 1

GH= 6.27
FH= 6.212

NO. 1			
地盤高	6.27	設計高	6.212
切土面積		盛土面積	
切土	m2	路床	m2
表土剥取	m2	路体	m2
	m2	ｸﾞﾗﾍﾞﾙﾏｯﾄ	m2
	m2		m2
法面工			
左側		右側	
切土	m	切土	m
盛土	m	盛土	m
	m		m

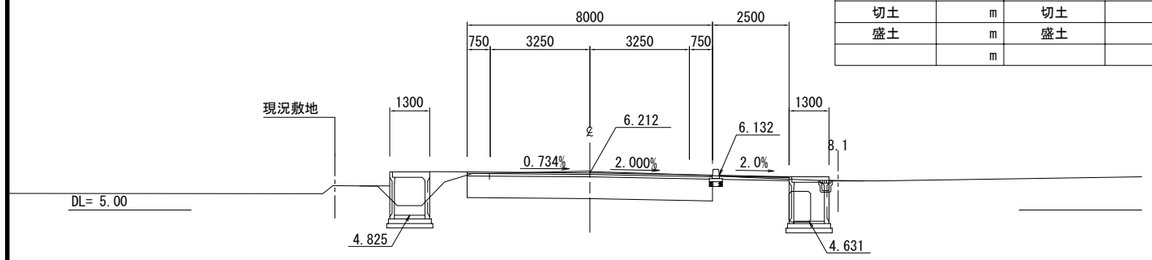

NO. 3

GH= 6.15
FH= 6.107

NO. 3			
地盤高	6.15	設計高	6.107
切土面積		盛土面積	
切土	m2	路床	m2
表土剥取	m2	路体	m2
	m2	ｸﾞﾗﾍﾞﾙﾏｯﾄ	m2
	m2		m2
法面工			
左側		右側	
切土	m	切土	m
盛土	m	盛土	m
	m		m

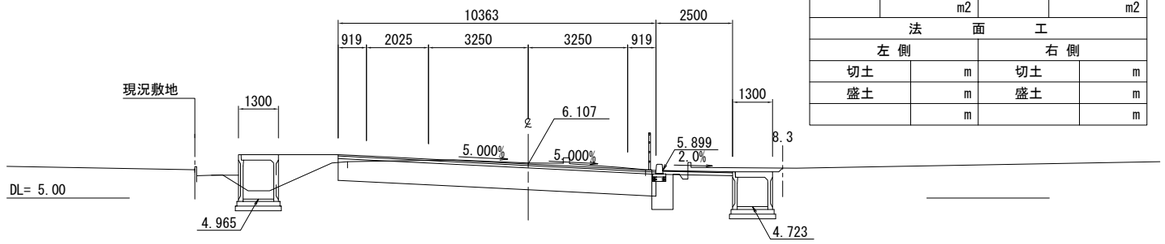

NO. 0

GH= 6.27
FH= 6.265

NO. 0			
地盤高	6.27	設計高	6.265
切土面積		盛土面積	
切土	m2	路床	m2
表土剥取	m2	路体	m2
	m2	ｸﾞﾗﾍﾞﾙﾏｯﾄ	m2
	m2		m2
法面工			
左側		右側	
切土	m	切土	m
盛土	m	盛土	m
	m		m

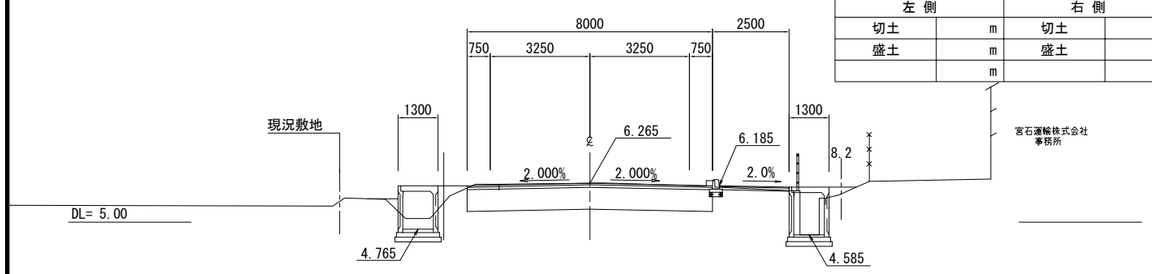

KE1-1 (NO. 2+11.212)

GH= 6.20
FH= 6.130

NO. 2+11.212			
地盤高	6.20	設計高	6.130
切土面積		盛土面積	
切土	m2	路床	m2
表土剥取	m2	路体	m2
	m2	ｸﾞﾗﾍﾞﾙﾏｯﾄ	m2
	m2		m2
法面工			
左側		右側	
切土	m	切土	m
盛土	m	盛土	m
	m		m

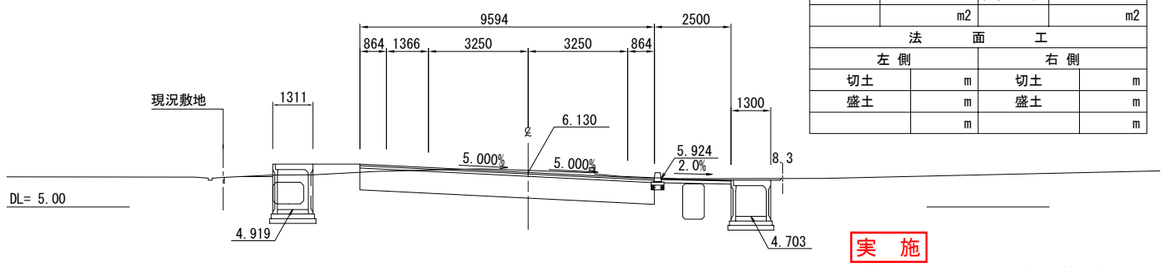

実　施

※地盤高は東北地方太平洋沖地震後の補正値で修正済み
（本業務では震災後の地盤高補正値-435mmで設計）

工事番号	令和元年度 受(Ⅲ)道第9号		
路線名	みやぎ県北高速幹線道路		
施工地名	宮城県登米市迫町北方 地内		
工事名	みやぎ県北高速幹線道路(Ⅲ) 道路改良(1-6工区)工事		
図名	地盤改良横断図(1)		
縮尺	1：100	位置	
設計者		設計年度	
宮城県		図番	67 / 107

NO. 7			
地盤高	5.64	設計高	7.140
切土面積		盛土面積	
切土	m2	路床	m2
表土剥取	6.9 m2	路体	29.2 m2
	m2	ｸﾞﾗﾍﾞﾙﾏｯﾄ	10.8 m2
	m2		m2
法面工			
左側		右側	
切土	m	切土	m
盛土	m	盛土	m
	m		m

NO. 7

GH= 5.64
FH= 7.140

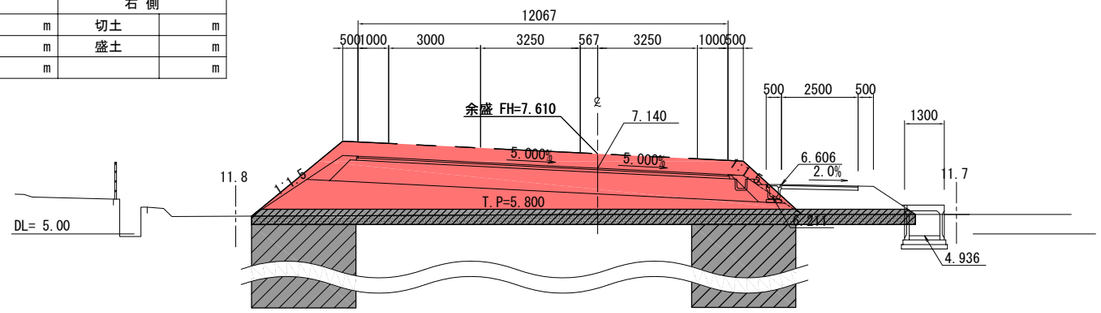

NO. 9

GH= 5.64
FH= 8.140

NO. 9			
地盤高	5.64	設計高	8.140
切土面積		盛土面積	
切土	m2	路床	m2
表土剥取	9.1 m2	路体	53.4 m2
	m2	ｸﾞﾗﾍﾞﾙﾏｯﾄ	13.0 m2
	m2		m2
法面工			
左側		右側	
切土	m	切土	m
盛土	m	盛土	m
	m		m

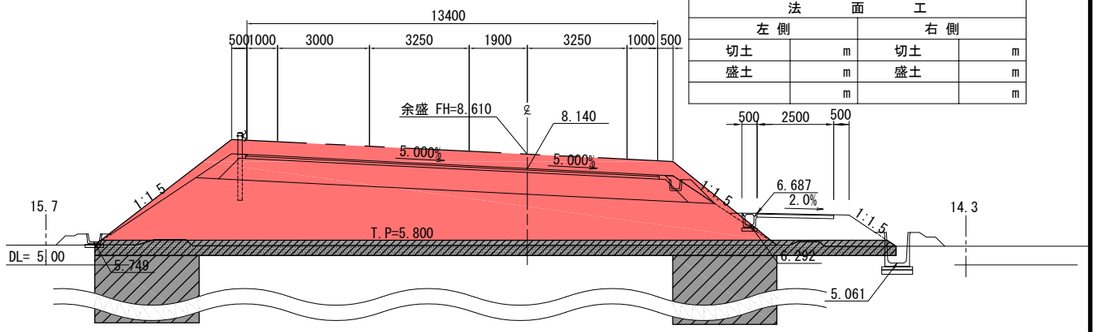

NO. 6			
地盤高	5.61	設計高	6.646
切土面積		盛土面積	
切土	m2	路床	m2
表土剥取	4.0 m2	路体	15.9 m2
	m2	ｸﾞﾗﾍﾞﾙﾏｯﾄ	6.5 m2
	m2		m2
法面工			
左側		右側	
切土	m	切土	m
盛土	m	盛土	m
	m		m

NO. 6

GH= 5.61
FH= 6.646

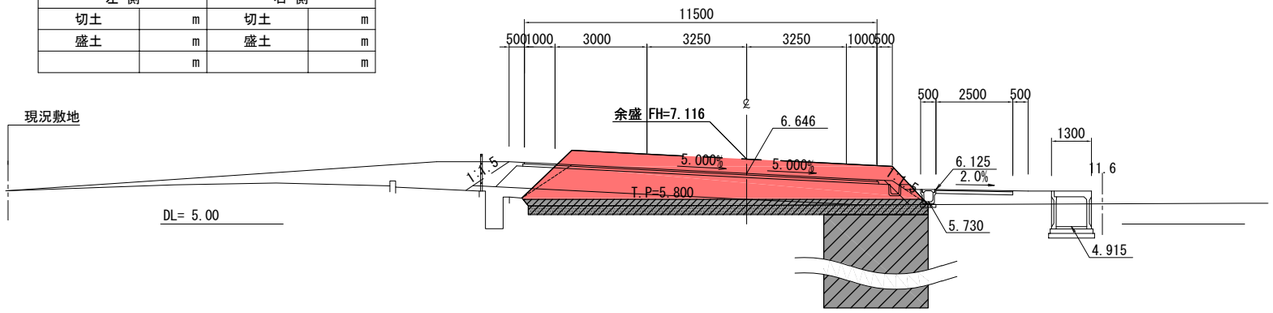

NO. 8

GH= 5.68
FH= 7.640

NO. 8			
地盤高	5.68	設計高	7.640
切土面積		盛土面積	
切土	m2	路床	m2
表土剥取	8.6 m2	路体	40.5 m2
	m2	ｸﾞﾗﾍﾞﾙﾏｯﾄ	11.9 m2
	m2		m2
法面工			
左側		右側	
切土	m	切土	m
盛土	m	盛土	m
	m		m

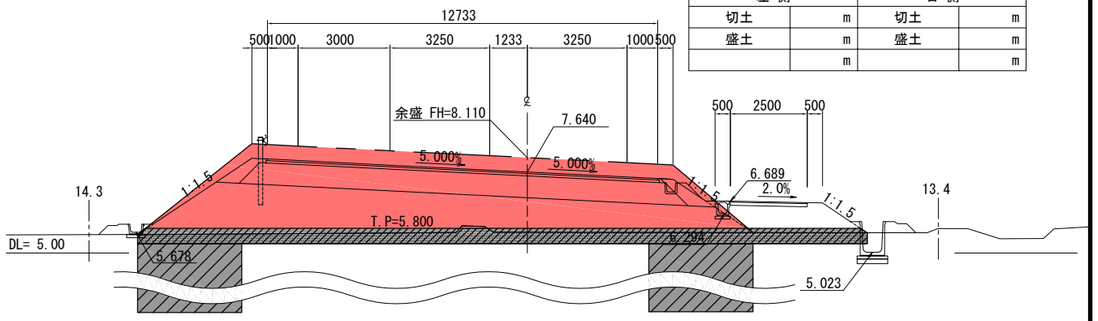

NO. 5			
地盤高	5.64	設計高	6.284
切土面積		盛土面積	
切土	m2	路床	m2
表土剥取	m2	路体	m2
	m2	ｸﾞﾗﾍﾞﾙﾏｯﾄ	m2
	m2		m2
法面工			
左側		右側	
切土	m	切土	m
盛土	m	盛土	m
	m		m

NO. 5

GH= 5.64
FH= 6.284

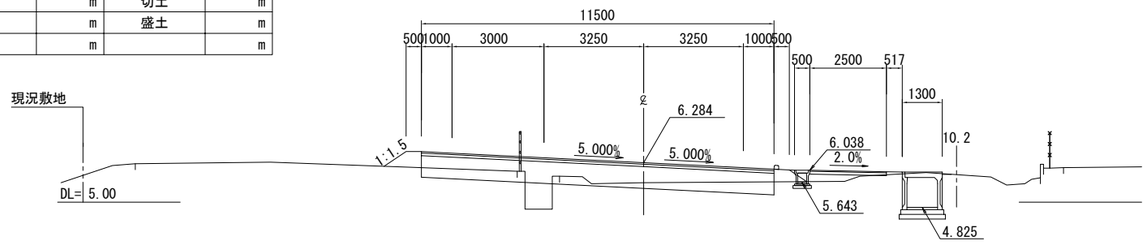

実　施

※地盤高は東北地方太平洋沖地震後の補正値で修正済み
（本業務では震災後の地盤高補正値-435mmで設計）

工事番号	令和元年度 受(Ⅲ)道第9号		
路線名	みやぎ県北高速幹線道路		
施工地名	宮城県登米市迫町北方 地内		
工事名	みやぎ県北高速幹線道路(Ⅲ) 道路改良(1-6工区)工事		
図名	地盤改良横断図(2)		
縮尺	1：100	位置	
設計者		設計年度	
宮城県		図番	68 / 107

NO.12

GH= 5.61

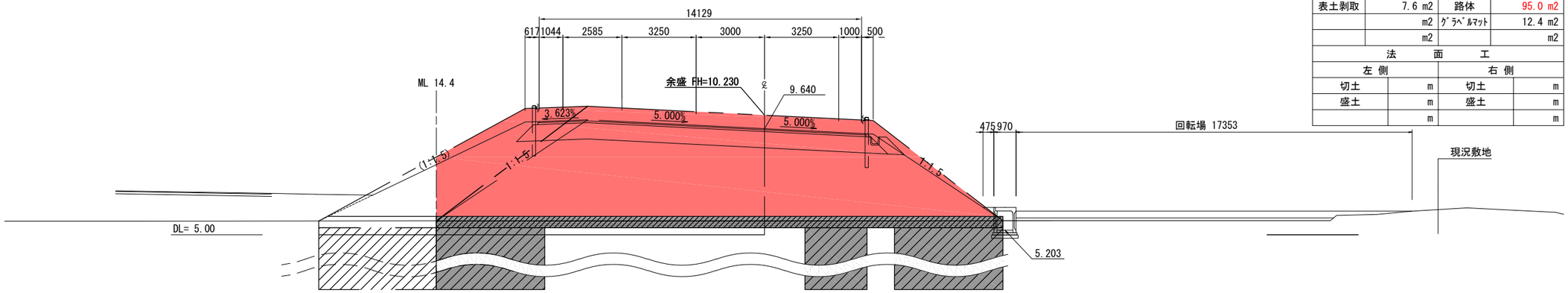

NO.12			
地盤高	5.61	設計高	9.640
切土面積		盛土面積	
切土	m2	路床	m2
表土剥取	7.6 m2	路体	95.0 m2
	m2	ｸﾞﾗﾍﾞﾙﾏｯﾄ	12.4 m2
	m2		m2
法面工			
左側		右側	
切土	m	切土	m
盛土	m	盛土	m
	m		m

NO.11

GH= 5.88
FH= 9.140

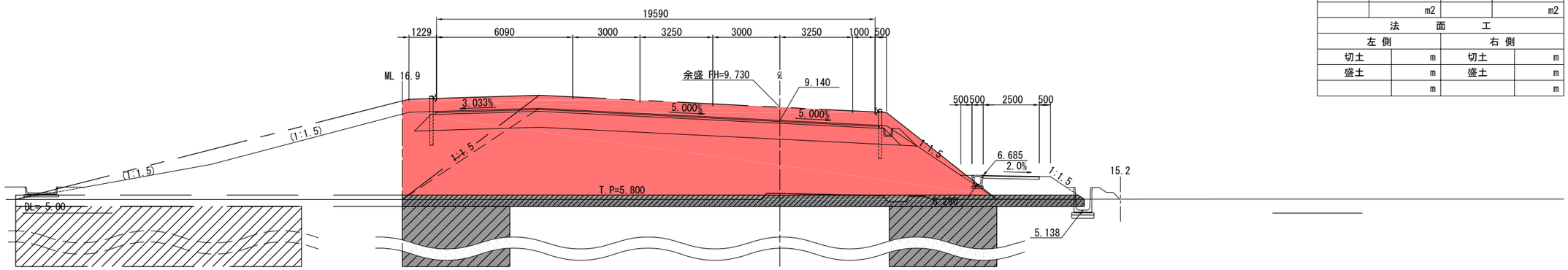

NO.11			
地盤高	5.88	設計高	9.140
切土面積		盛土面積	
切土	m2	路床	m2
表土剥取	10.6 m2	路体	98.6 m2
	m2	ｸﾞﾗﾍﾞﾙﾏｯﾄ	15.2 m2
	m2		m2
法面工			
左側		右側	
切土	m	切土	m
盛土	m	盛土	m
	m		m

NO.10

GH= 5.61
FH= 8.640

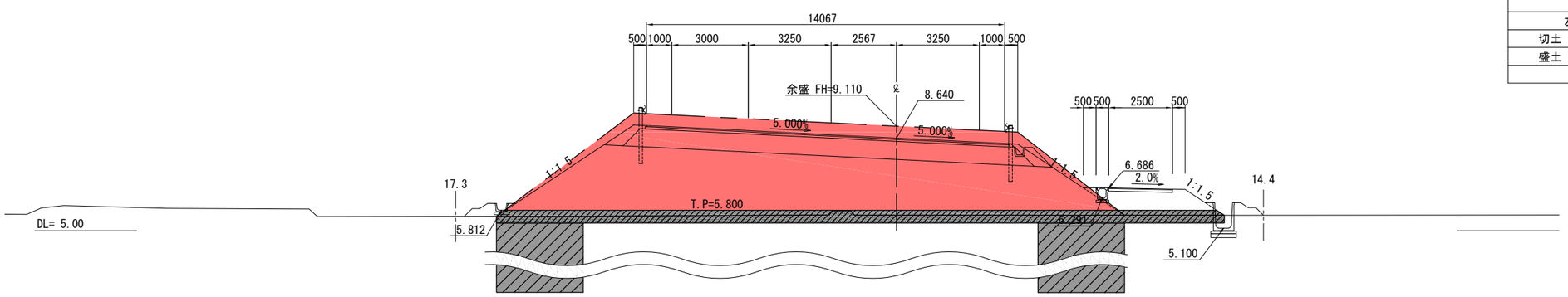

NO.10			
地盤高	5.61	設計高	8.640
切土面積		盛土面積	
切土	m2	路床	m2
表土剥取	8.6 m2	路体	67.7 m2
	m2	ｸﾞﾗﾍﾞﾙﾏｯﾄ	14.2 m2
	m2		m2
法面工			
左側		右側	
切土	m	切土	m
盛土	m	盛土	m
	m		m

※地盤高は東北地方太平洋沖地震後の補正値で修正済み
（本業務では震災後の地盤高補正値-435mmで設計）

実　施

工事番号	令和元年度 受(Ⅲ)道第9号		
路線名	みやぎ県北高速幹線道路		
施工地名	宮城県登米市迫町北方 地内		
工事名	みやぎ県北高速幹線道路(Ⅲ) 道路改良(1-6工区)工事		
図名	地盤改良横断図(3)		
縮尺	1：100	位置	
設計者		設計年度	
宮城県		図番	69 / 107

NO.14

GH= 4.05
FH=10.640

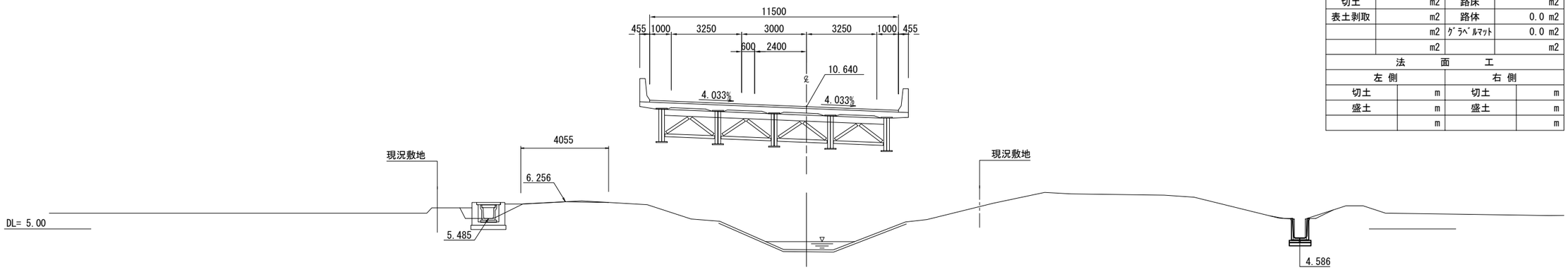

NO.14			
地盤高	4.05	設計高	10.640
切土面積		盛土面積	
切土	m2	路床	m2
表土剥取	m2	路体	0.0 m2
	m2	ｸﾞﾗﾍﾞﾙﾏｯﾄ	0.0 m2
	m2		m2
法面工			
左側		右側	
切土	m	切土	m
盛土	m	盛土	m
	m		m

※No.13+6.8～No.14+16.8区間は橋梁設計にて計上

KE1-2(NO.13+9.420)

GH= 6.17
FH=10.376

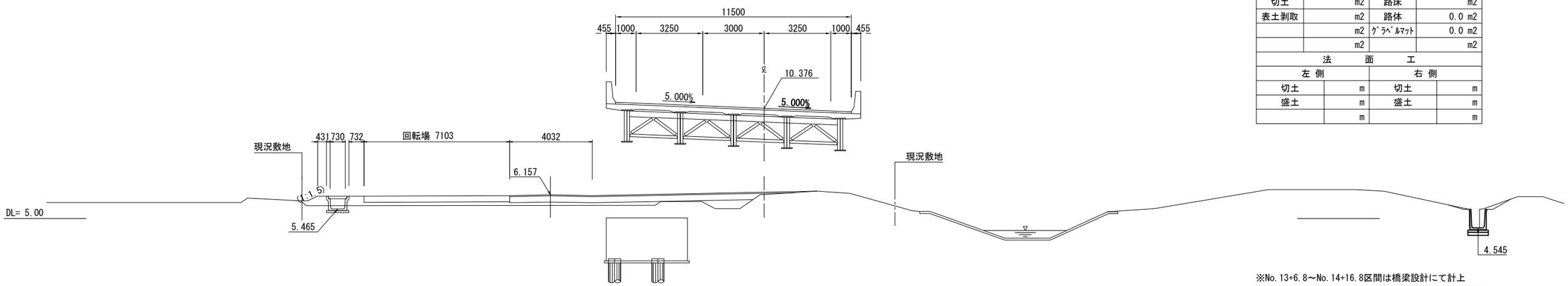

KE1-2(NO.13+9.42)			
地盤高	6.17	設計高	10.376
切土面積		盛土面積	
切土	m2	路床	m2
表土剥取	m2	路体	0.0 m2
	m2	ｸﾞﾗﾍﾞﾙﾏｯﾄ	0.0 m2
	m2		m2
法面工			
左側		右側	
切土	m	切土	m
盛土	m	盛土	m
	m		m

※No.13+6.8～No.14+16.8区間は橋梁設計にて計上

NO.13

GH= 5.66
FH=10.140

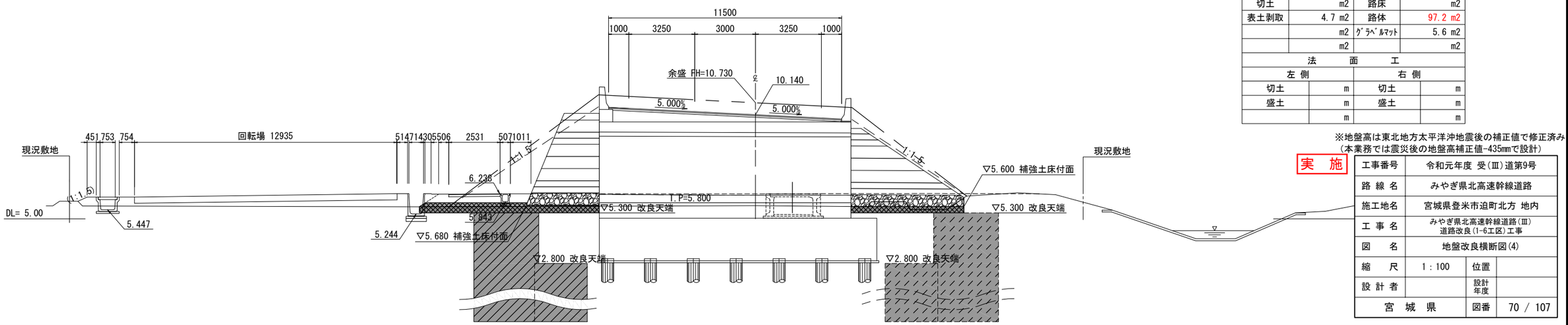

NO.13			
地盤高	5.66	設計高	10.140
切土面積		盛土面積	
切土	m2	路床	m2
表土剥取	4.7 m2	路体	97.2 m2
	m2	ｸﾞﾗﾍﾞﾙﾏｯﾄ	5.6 m2
	m2		m2
法面工			
左側		右側	
切土	m	切土	m
盛土	m	盛土	m
	m		m

※地盤高は東北地方太平洋沖地震後の補正値で修正済み
(本業務では震災後の地盤高補正値-435mmで設計)

実　施

工事番号	令和元年度 受(Ⅲ)道第9号		
路線名	みやぎ県北高速幹線道路		
施工地名	宮城県登米市迫町北方 地内		
工事名	みやぎ県北高速幹線道路(Ⅲ) 道路改良(1-6工区)工事		
図名	地盤改良横断図(4)		
縮尺	1：100	位置	
設計者		設計年度	
宮城県		図番	70 / 107

NO.16+00.632
GH= 6.69
FH=11.542

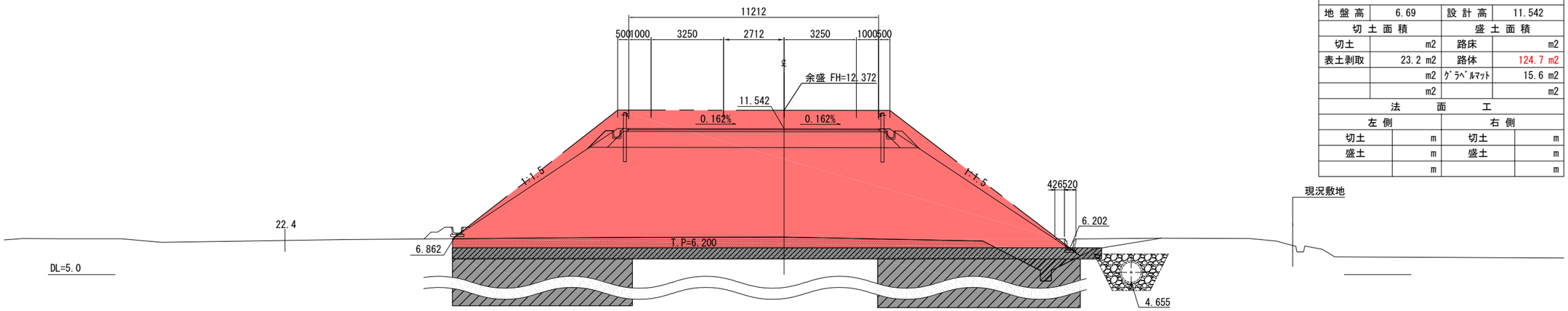

NO.16+00.633			
地盤高	6.69	設計高	11.542
切土面積		盛土面積	
切土	m2	路床	m2
表土剥取	23.2 m2	路体	124.7 m2
	m2	ｸﾞﾗﾍﾞﾙﾏｯﾄ	15.6 m2
	m2		m2
法面工			
左側		右側	
切土	m	切土	m
盛土	m	盛土	m
	m		m

NO.16
GH= 6.81
FH=11.530

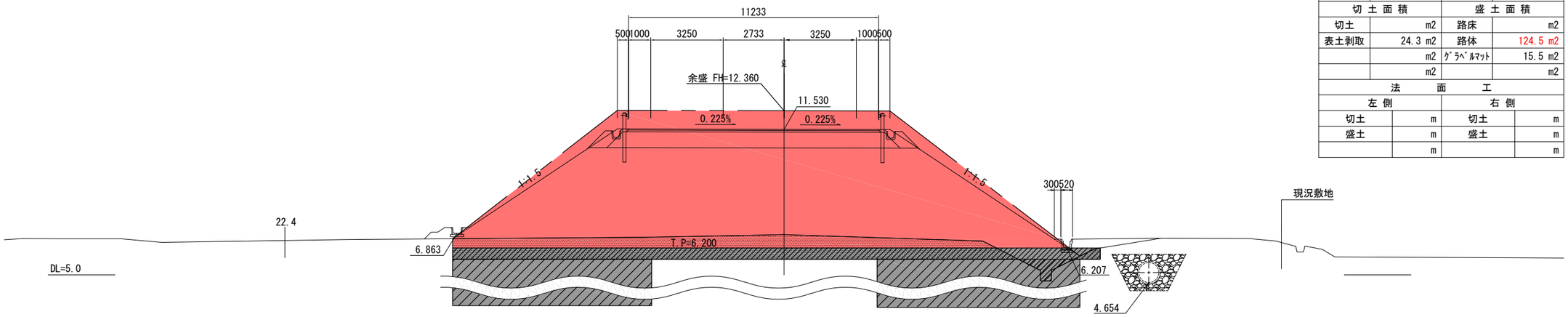

NO.16			
地盤高	6.81	設計高	11.530
切土面積		盛土面積	
切土	m2	路床	m2
表土剥取	24.3 m2	路体	124.5 m2
	m2	ｸﾞﾗﾍﾞﾙﾏｯﾄ	15.5 m2
	m2		m2
法面工			
左側		右側	
切土	m	切土	m
盛土	m	盛土	m
	m		m

NO.15
GH= 6.63
FH=11.113

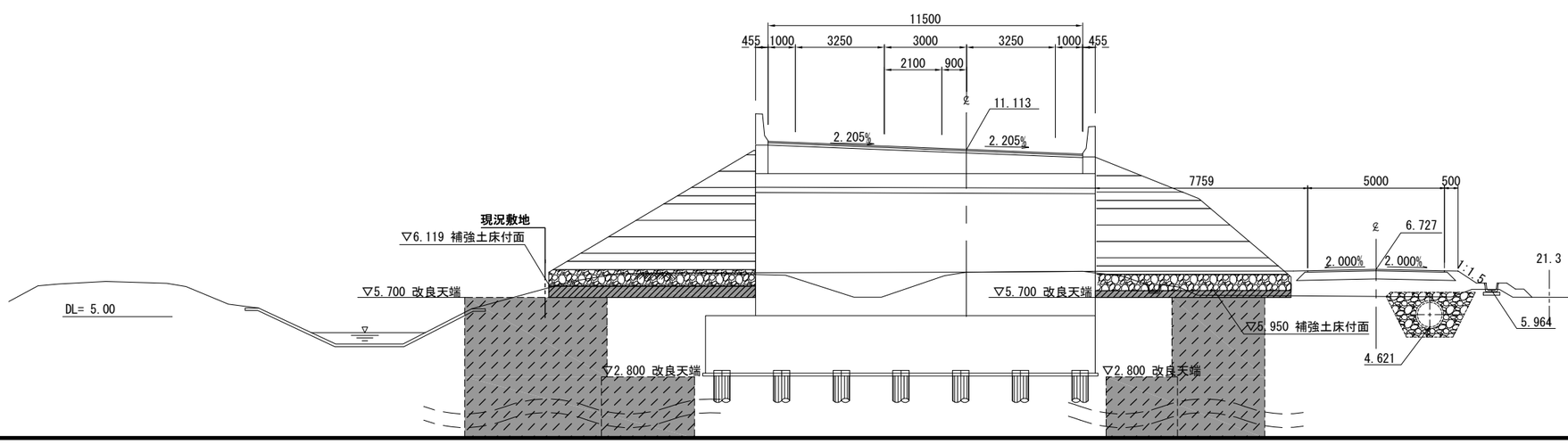

NO.15			
地盤高	6.63	設計高	11.113
切土面積		盛土面積	
切土	m2	路床	m2
表土剥取	0.0 m2	路体	0.0 m2
	m2	ｸﾞﾗﾍﾞﾙﾏｯﾄ	0.0 m2
	m2		m2
法面工			
左側		右側	
切土	m	切土	m
盛土	m	盛土	m
	m		m

※地盤高は東北地方太平洋沖地震後の補正値で修正済み
（本業務では震災後の地盤高補正値-435mmで設計）

実　施

工事番号	令和元年度 受(Ⅲ)道第9号		
路線名	みやぎ県北高速幹線道路		
施工地名	宮城県登米市迫町北方 地内		
工事名	みやぎ県北高速幹線道路(Ⅲ) 道路改良(1-6工区)工事		
図名	地盤改良横断図(5)		
縮尺	1：100	位置	
設計者		設計年度	
宮城県		図番	71 / 107

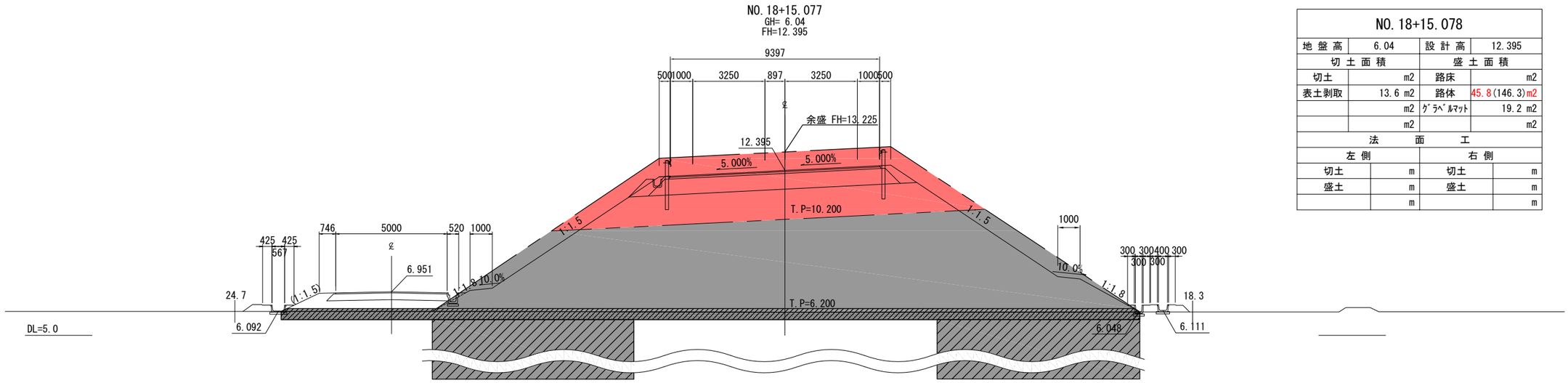

NO.18+15.078			
地盤高	6.04	設計高	12.395
切土面積		盛土面積	
切土	m2	路床	m2
表土剥取	13.6 m2	路体	45.8(146.3)m2
	m2	ｸﾞﾗﾍﾞﾙﾏｯﾄ	19.2 m2
	m2		m2
法面工			
左側		右側	
切土	m	切土	m
盛土	m	盛土	m
	m		m

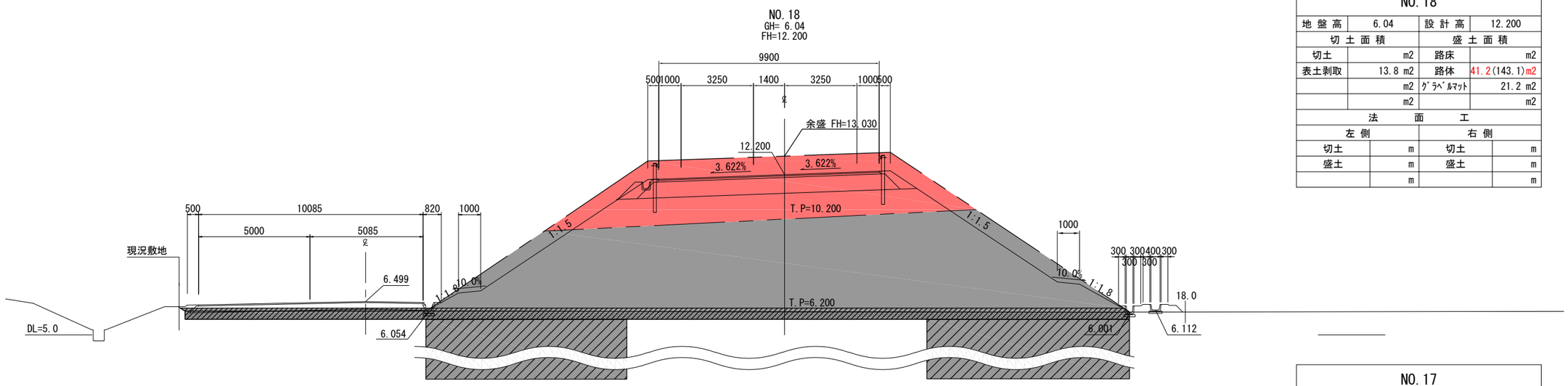

NO.18			
地盤高	6.04	設計高	12.200
切土面積		盛土面積	
切土	m2	路床	m2
表土剥取	13.8 m2	路体	41.2(143.1)m2
	m2	ｸﾞﾗﾍﾞﾙﾏｯﾄ	21.2 m2
	m2		m2
法面工			
左側		右側	
切土	m	切土	m
盛土	m	盛土	m
	m		m

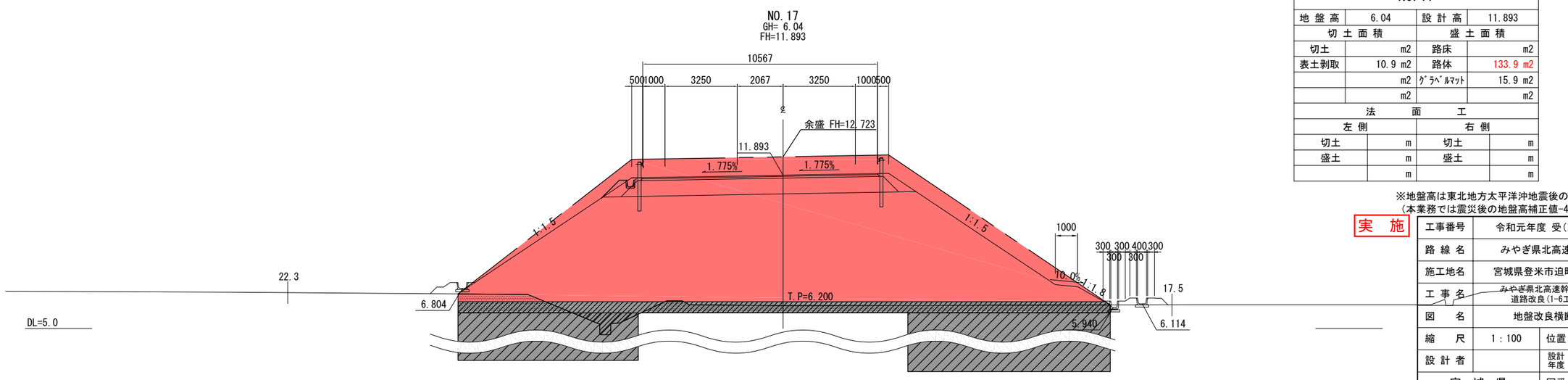

NO.17			
地盤高	6.04	設計高	11.893
切土面積		盛土面積	
切土	m2	路床	m2
表土剥取	10.9 m2	路体	133.9 m2
	m2	ｸﾞﾗﾍﾞﾙﾏｯﾄ	15.9 m2
	m2		m2
法面工			
左側		右側	
切土	m	切土	m
盛土	m	盛土	m
	m		m

※地盤高は東北地方太平洋沖地震後の補正値で修正済み
（本業務では震災後の地盤高補正値-435mmで設計）

実　施

工事番号	令和元年度 受(Ⅲ)道第9号		
路線名	みやぎ県北高速幹線道路		
施工地名	宮城県登米市迫町北方 地内		
工事名	みやぎ県北高速幹線道路(Ⅲ)道路改良(1-6工区)工事		
図名	地盤改良横断図(6)		
縮尺	1：100	位置	
設計者		設計年度	
宮城県		図番	72 / 107

NO.21
GH= 6.05
FH=12.793

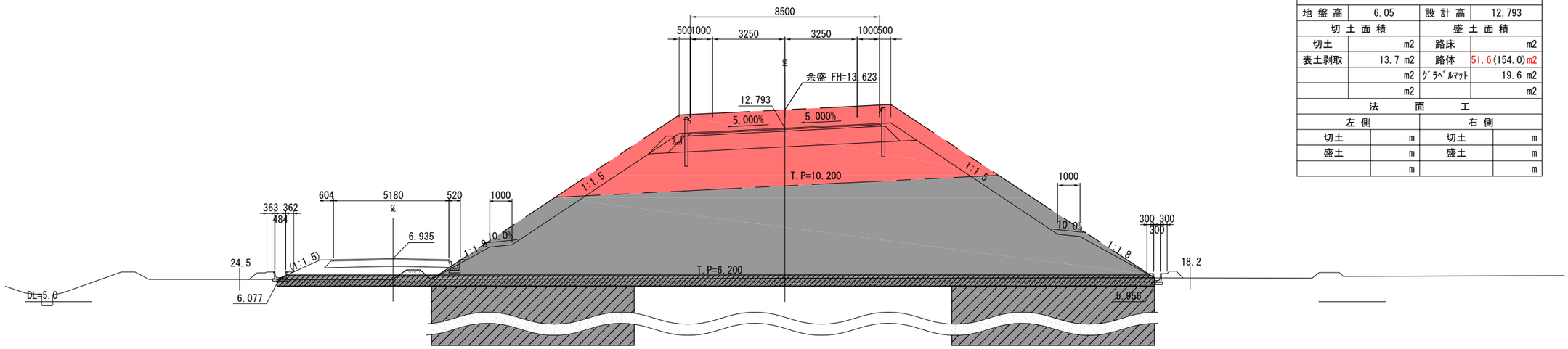

NO.21			
地盤高	6.05	設計高	12.793
切土面積		盛土面積	
切土	m2	路床	m2
表土剥取	13.7 m2	路体	51.6(154.0)m2
	m2	ｸﾞﾗﾍﾞﾙﾏｯﾄ	19.6 m2
	m2		m2
法面工			
左側		右側	
切土	m	切土	m
盛土	m	盛土	m
	m		m

NO.20
GH= 6.34
FH=12.650

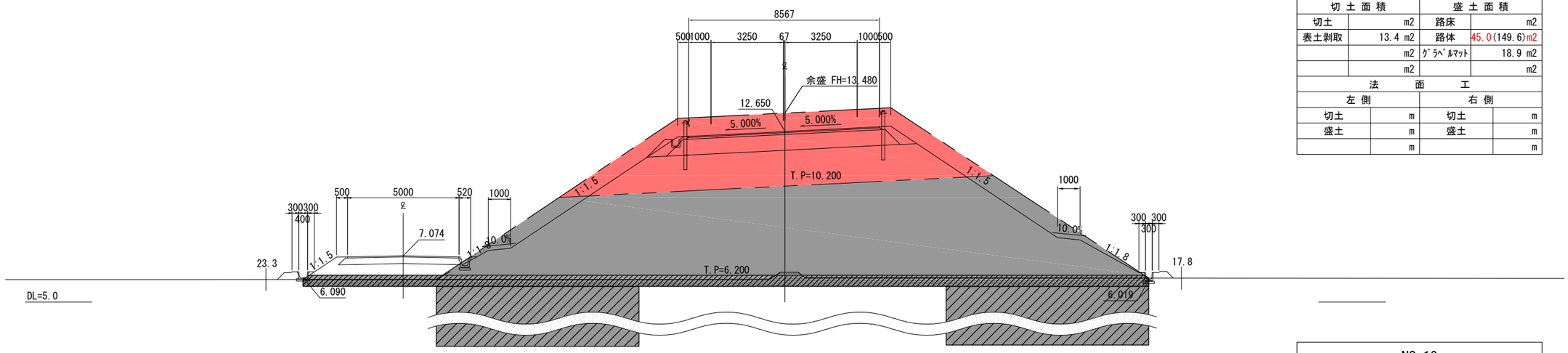

NO.20			
地盤高	6.34	設計高	12.650
切土面積		盛土面積	
切土	m2	路床	m2
表土剥取	13.4 m2	路体	45.0(149.6)m2
	m2	ｸﾞﾗﾍﾞﾙﾏｯﾄ	18.9 m2
	m2		m2
法面工			
左側		右側	
切土	m	切土	m
盛土	m	盛土	m
	m		m

NO.19
GH= 6.03
FH=12.453

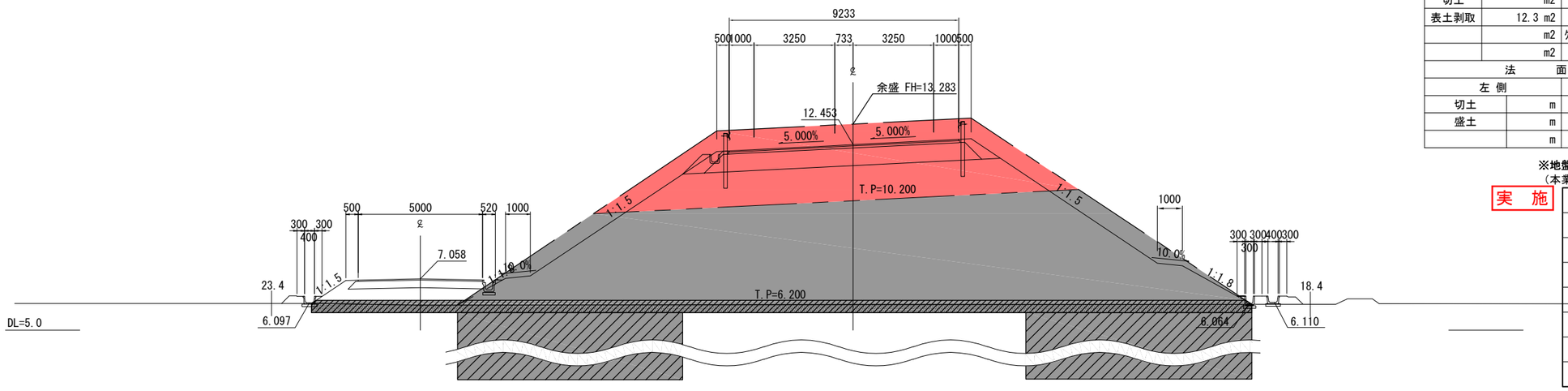

NO.19			
地盤高	6.03	設計高	12.453
切土面積		盛土面積	
切土	m2	路床	m2
表土剥取	12.3 m2	路体	43.5(147.3)m2
	m2	ｸﾞﾗﾍﾞﾙﾏｯﾄ	18.9 m2
	m2		m2
法面工			
左側		右側	
切土	m	切土	m
盛土	m	盛土	m
	m		m

※地盤高は東北地方太平洋沖地震後の補正値で修正済み
（本業務では震災後の地盤高補正値-435mmで設計）

実　施

工事番号	令和元年度 受(Ⅲ)道第9号		
路線名	みやぎ県北高速幹線道路		
施工地名	宮城県登米市迫町北方 地内		
工事名	みやぎ県北高速幹線道路(Ⅲ) 道路改良(1-6工区)工事		
図名	地盤改良横断図(7)		
縮尺	1：100	位置	
設計者		設計年度	
宮城県		図番	73 / 107

NO.24
GH= 5.98
FH=13.000

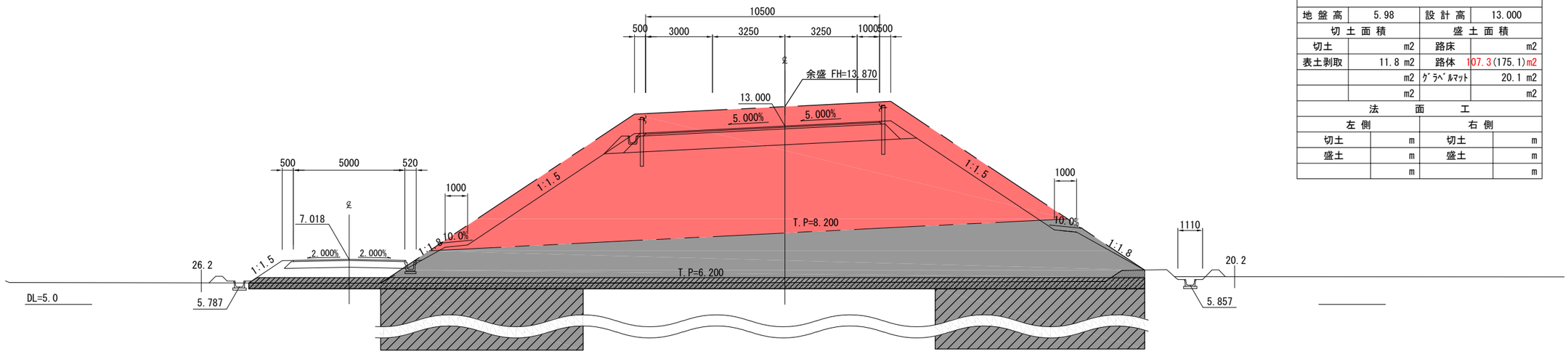

NO.24			
地盤高	5.98	設計高	13.000
切土面積		盛土面積	
切土	m2	路床	m2
表土剥取	11.8 m2	路体	107.3(175.1)m2
	m2	ｸﾞﾗﾍﾞﾙﾏｯﾄ	20.1 m2
	m2		m2
法面工			
左側		右側	
切土	m	切土	m
盛土	m	盛土	m
	m		m

NO.23
GH= 6.04
FH=12.940

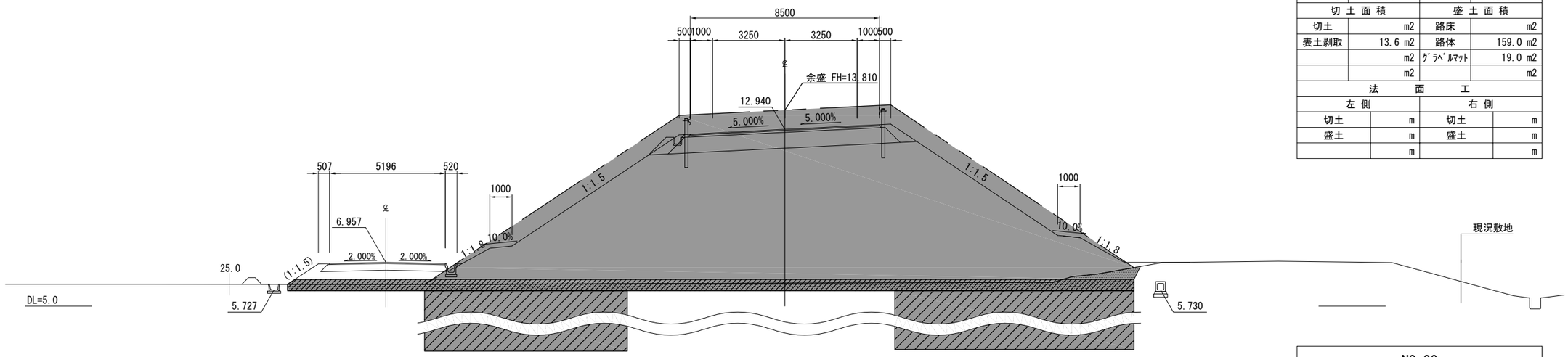

NO.23			
地盤高	6.04	設計高	12.940
切土面積		盛土面積	
切土	m2	路床	m2
表土剥取	13.6 m2	路体	159.0 m2
	m2	ｸﾞﾗﾍﾞﾙﾏｯﾄ	19.0 m2
	m2		m2
法面工			
左側		右側	
切土	m	切土	m
盛土	m	盛土	m
	m		m

NO.22
GH= 6.24
FH=12.880

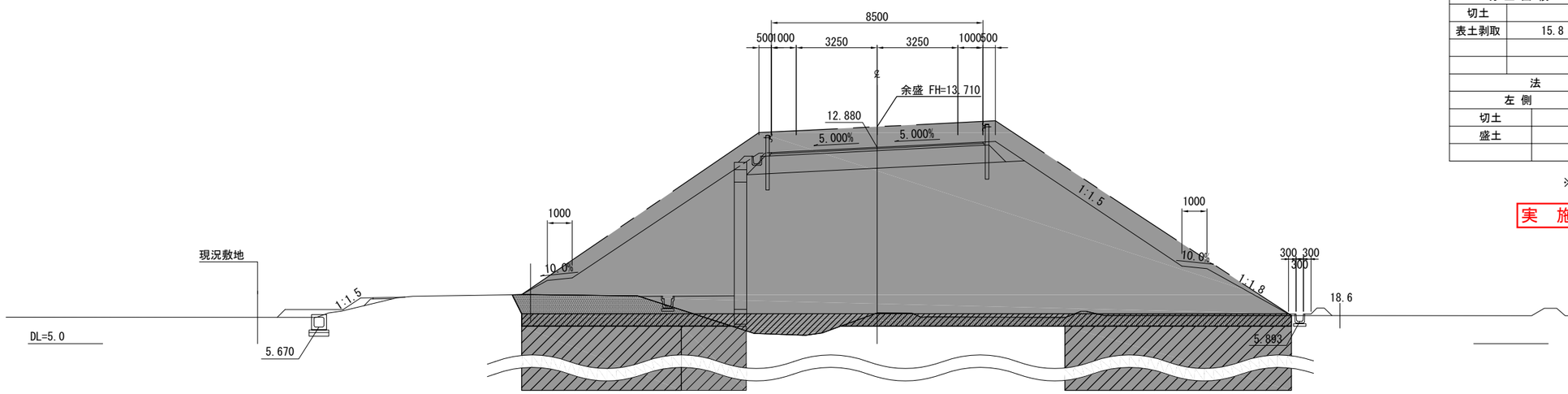

NO.22			
地盤高	6.24	設計高	12.880
切土面積		盛土面積	
切土	m2	路床	m2
表土剥取	15.8 m2	路体	155.5 m2
	m2	ｸﾞﾗﾍﾞﾙﾏｯﾄ	16.6 m2
	m2		m2
法面工			
左側		右側	
切土	m	切土	m
盛土	m	盛土	m
	m		m

※地盤高は東北地方太平洋沖地震後の補正値で修正済み
（本業務では震災後の地盤高補正値-435mmで設計）

実　施

工事番号	令和元年度 受(Ⅲ)道第9号		
路線名	みやぎ県北高速幹線道路		
施工地名	宮城県登米市迫町北方 地内		
工事名	みやぎ県北高速幹線道路(Ⅲ) 道路改良(1-6工区)工事		
図名	地盤改良横断図(8)		
縮尺	1：100	位置	
設計者		設計年度	
宮城県		図番	74 / 107

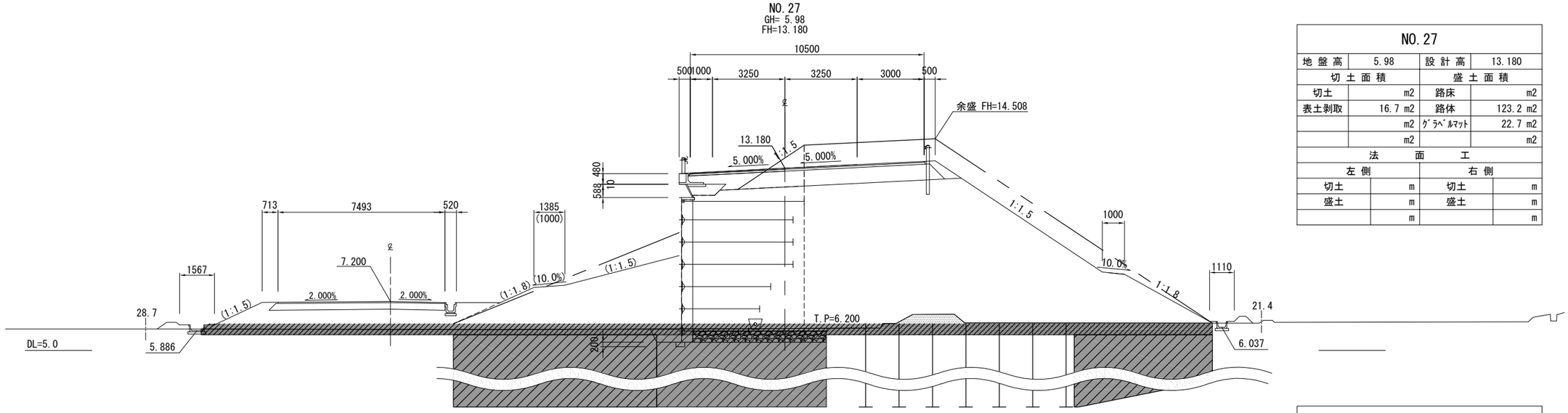

NO.27			
地盤高	5.98	設計高	13.180
切土面積		盛土面積	
切土	m2	路床	m2
表土剥取	16.7 m2	路体	123.2 m2
	m2	ｸﾞﾗﾍﾞﾙﾏｯﾄ	22.7 m2
	m2		m2
法面工			
左側		右側	
切土	m	切土	m
盛土	m	盛土	m
	m		m

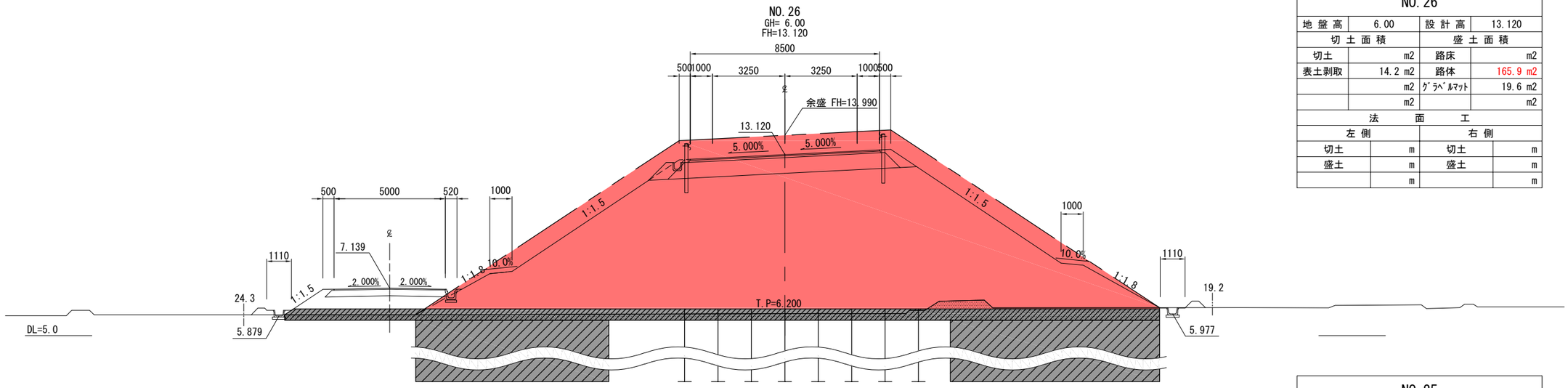

NO.26			
地盤高	6.00	設計高	13.120
切土面積		盛土面積	
切土	m2	路床	m2
表土剥取	14.2 m2	路体	165.9 m2
	m2	ｸﾞﾗﾍﾞﾙﾏｯﾄ	19.6 m2
	m2		m2
法面工			
左側		右側	
切土	m	切土	m
盛土	m	盛土	m
	m		m

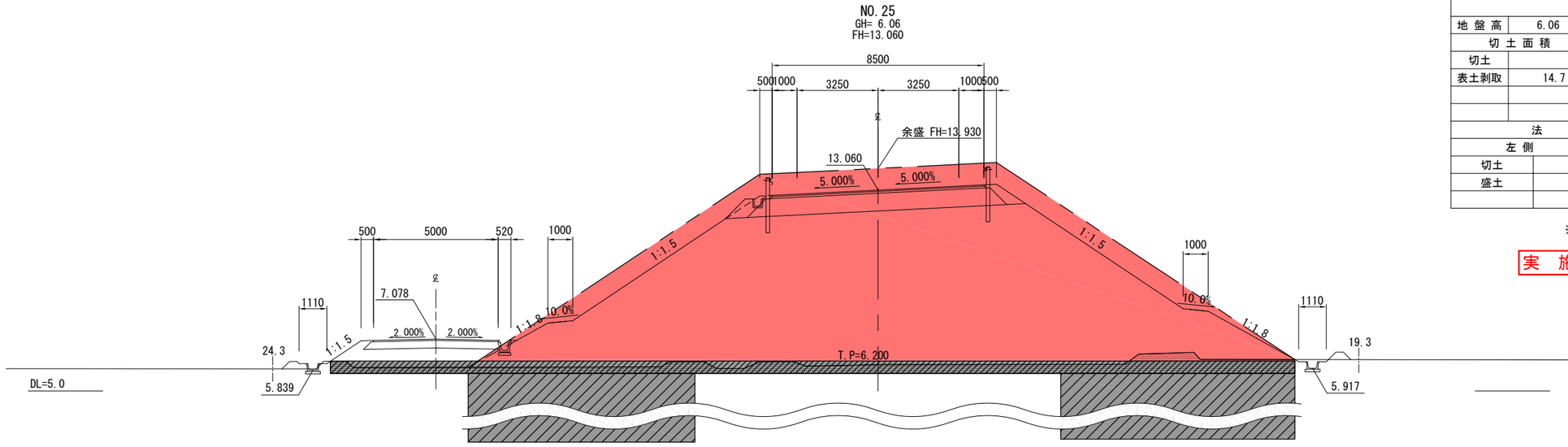

NO.25			
地盤高	6.06	設計高	13.060
切土面積		盛土面積	
切土	m2	路床	m2
表土剥取	14.7 m2	路体	163.9 m2
	m2	ｸﾞﾗﾍﾞﾙﾏｯﾄ	19.4 m2
	m2		m2
法面工			
左側		右側	
切土	m	切土	m
盛土	m	盛土	m
	m		m

※地盤高は東北地方太平洋沖地震後の補正値で修正済み
（本業務では震災後の地盤高補正値-435mmで設計）

実　施

工事番号	令和元年度 受(Ⅲ)道第9号		
路線名	みやぎ県北高速幹線道路		
施工地名	宮城県登米市迫町北方 地内		
工事名	みやぎ県北高速幹線道路(Ⅲ) 道路改良(1-6工区)工事		
図名	地盤改良横断図(9)		
縮尺	1：100	位置	
設計者		設計年度	
宮城県		図番	75 / 107

交差道路 NO.1			
地 盤 高	5.71	設 計 高	9.587
切 土 面 積		盛 土 面 積	
切土	m2	路床	m2
表土剥取	11.7 m2	路体	94.3 m2
	m2	ｸﾞﾗﾍﾞﾙﾏｯﾄ	14.3 m2
	m2		m2
法 面 工			
左 側		右 側	
切土	0.0 m	切土	0.0 m
盛土	0.0 m	盛土	0.0 m
	m		m

交差道路 NO.1

GH=5.71
FH=9.587

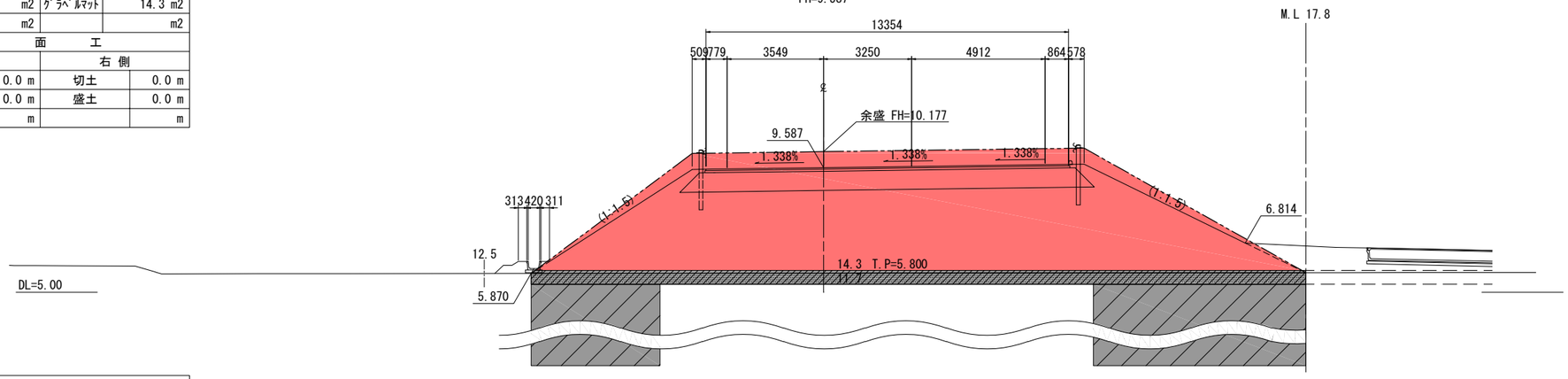

交差道路 NO.0+07.437			
地 盤 高	5.69	設 計 高	9.593
切 土 面 積		盛 土 面 積	
切土	m2	路床	m2
表土剥取	m2	路体	m2
	m2	ｸﾞﾗﾍﾞﾙﾏｯﾄ	m2
	m2		m2
法 面 工			
左 側		右 側	
切土	0.0 m	切土	0.0 m
盛土	0.0 m	盛土	0.0 m
	m		m

交差道路 NO.0+07.437

GH=5.69
FH=9.593

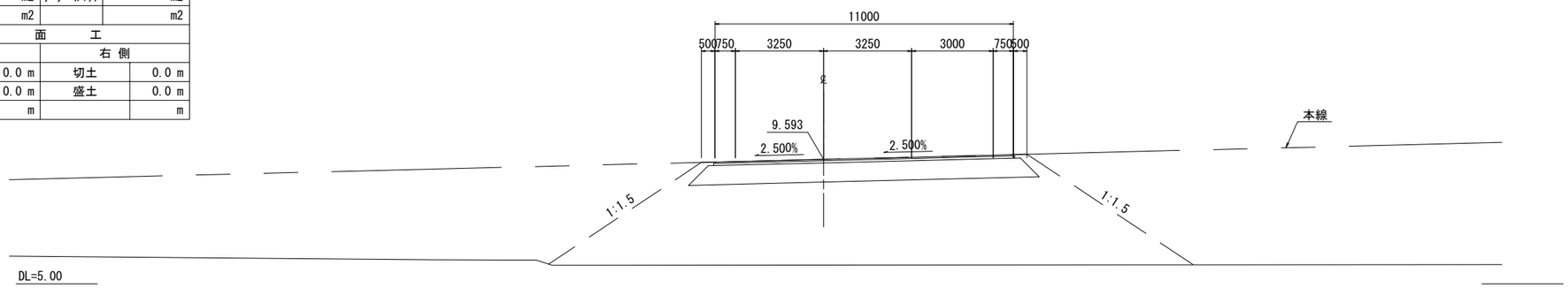

交差道路 BP(NO.0)			
地 盤 高	5.68	設 計 高	9.189
切 土 面 積		盛 土 面 積	
切土	m2	路床	m2
表土剥取	m2	路体	m2
	m2	ｸﾞﾗﾍﾞﾙﾏｯﾄ	m2
	m2		m2
法 面 工			
左 側		右 側	
切土	0.0 m	切土	0.0 m
盛土	0.0 m	盛土	0.0 m
	m		m

交差道路 BP(NO.0)

GH=5.68
FH=9.189

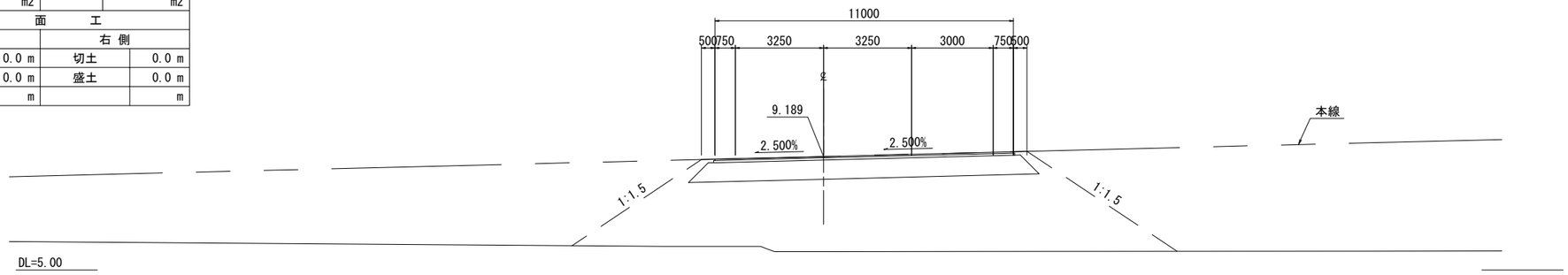

実 施

※地盤高は東北地方太平洋沖地震後の補正値で修正済み
（本業務では震災後の地盤高補正値-435mmで設計）

工事番号	令和元年度 受(Ⅲ)道第9号		
路 線 名	みやぎ県北高速幹線道路		
施工地名	宮城県登米市迫町北方 地内		
工 事 名	みやぎ県北高速幹線道路(Ⅲ) 道路改良(1-6工区)工事		
図 名	地盤改良横断図(25)		
縮 尺	1：100	位置	
設 計 者		設計年度	
宮 城 県		図番	76 / 107

交差道路 NO.3			
地 盤 高	5.77	設 計 高	8.982
切 土 面 積		盛 土 面 積	
切土	m2	路床	m2
表土剥取	12.2 m2	路体	60.8 m2
	m2	ｸﾞﾗﾍﾞﾙﾏｯﾄ	12.0 m2
	m2		m2
法 面 工			
左 側		右 側	
切土	0.0 m	切土	0.0 m
盛土	0.0 m	盛土	0.0 m
	m		m

交差道路 NO.3

GH=5.77
FH=8.982

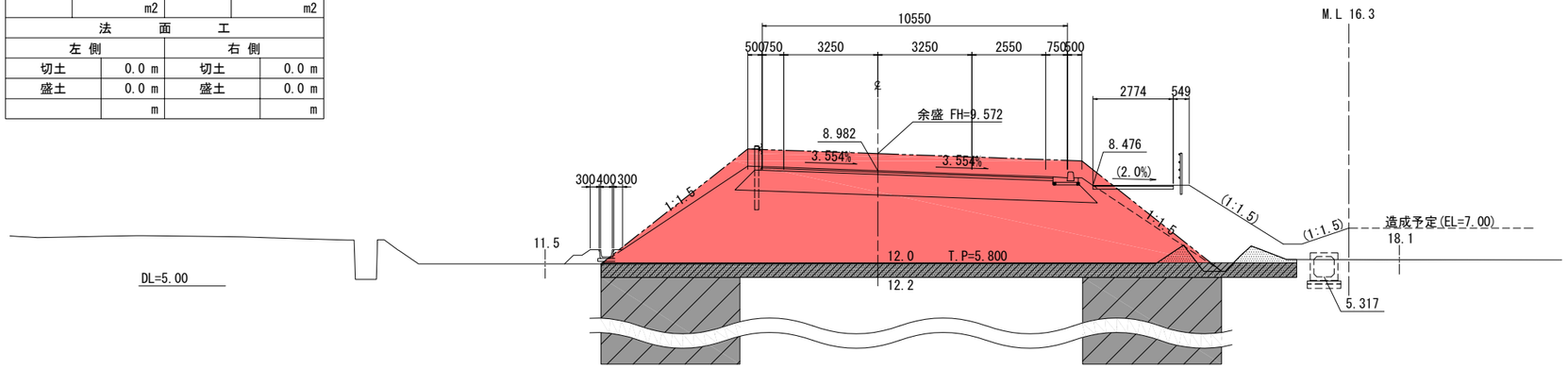

交差道路 NO.2			
地 盤 高	5.73	設 計 高	9.396
切 土 面 積		盛 土 面 積	
切土	m2	路床	m2
表土剥取	11.6 m2	路体	72.5 m2
	m2	ｸﾞﾗﾍﾞﾙﾏｯﾄ	13.3 m2
	m2		m2
法 面 工			
左 側		右 側	
切土	0.0 m	切土	0.0 m
盛土	0.0 m	盛土	0.0 m
	m		m

交差道路 NO.2

GH=5.73
FH=9.396

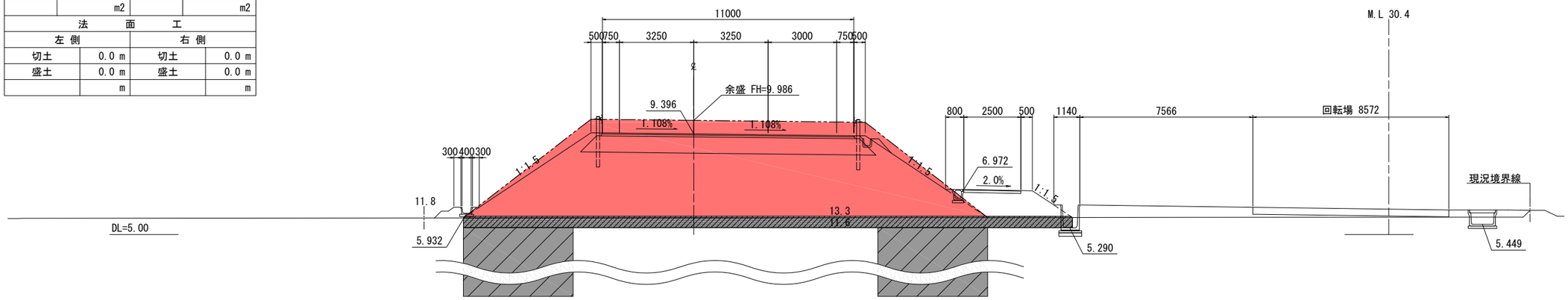

交差道路 NO.1+04			
地 盤 高	5.71	設 計 高	9.567
切 土 面 積		盛 土 面 積	
切土	m2	路床	m2
表土剥取	13.1 m2	路体	80.2 m2
	m2	ｸﾞﾗﾍﾞﾙﾏｯﾄ	15.7 m2
	m2		m2
法 面 工			
左 側		右 側	
切土	0.0 m	切土	0.0 m
盛土	0.0 m	盛土	0.0 m
	m		m

交差道路 NO.1+04.000

GH=5.71
FH=9.567

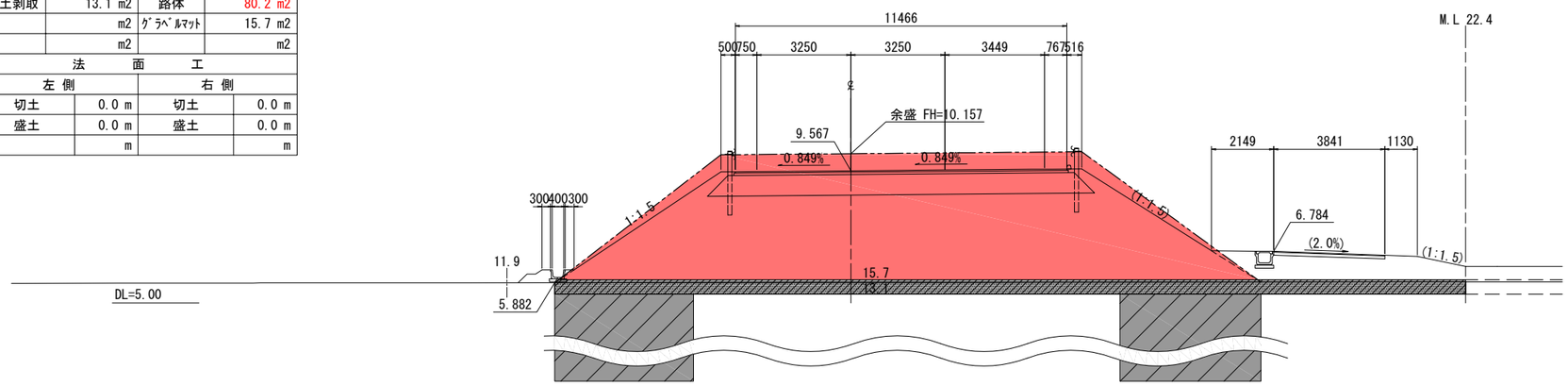

実 施

※地盤高は東北地方太平洋沖地震後の補正値で修正済み
（本業務では震災後の地盤高補正値-435mmで設計）

工事番号	令和元年度 受(Ⅲ)道第9号		
路 線 名	みやぎ県北高速幹線道路		
施工地名	宮城県登米市迫町北方 地内		
工 事 名	みやぎ県北高速幹線道路(Ⅲ) 道路改良(1-6工区)工事		
図 名	地盤改良横断図(26)		
縮 尺	1：100	位置	
設 計 者		設計年度	
宮 城 県		図番	77 / 107

交差道路 NO.5			
地盤高	5.34	設計高	7.982
切土面積		盛土面積	
切土	m2	路床	m2
表土剥取	m2	路体	m2
	m2	ｸﾞﾗﾍﾞﾙﾏｯﾄ	m2
	m2		m2
法面工			
左側		右側	
切土	0.0 m	切土	0.0 m
盛土	0.0 m	盛土	0.0 m
	m		m

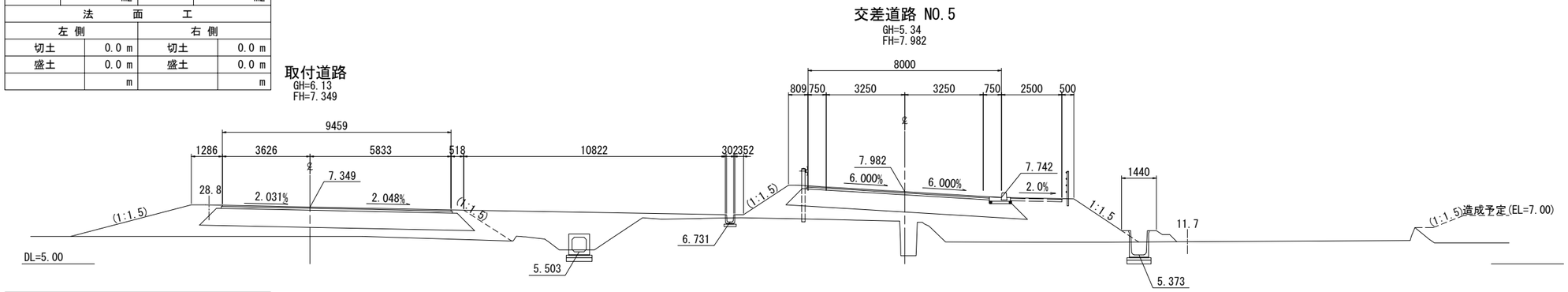

交差道路 NO.4+14.000			
地盤高	5.89	設計高	8.132
切土面積		盛土面積	
切土	m2	路床	m2
表土剥取	6.0 m2	路体	17.1 m2
	m2	ｸﾞﾗﾍﾞﾙﾏｯﾄ	5.0 m2
	m2		m2
法面工			
左側		右側	
切土	0.0 m	切土	0.0 m
盛土	0.0 m	盛土	0.0 m
	m		m

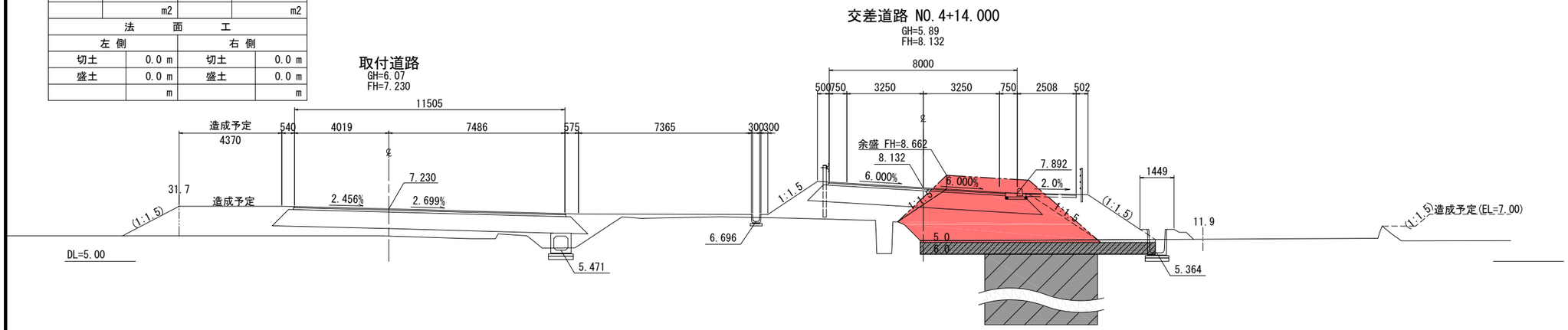

交差道路 NO.4			
地盤高	5.92	設計高	8.482
切土面積		盛土面積	
切土	m2	路床	m2
表土剥取	10.7 m2	路体	39.8 m2
	m2	ｸﾞﾗﾍﾞﾙﾏｯﾄ	8.4 m2
	m2		m2
法面工			
左側		右側	
切土	0.0 m	切土	0.0 m
盛土	0.0 m	盛土	0.0 m
	m		m

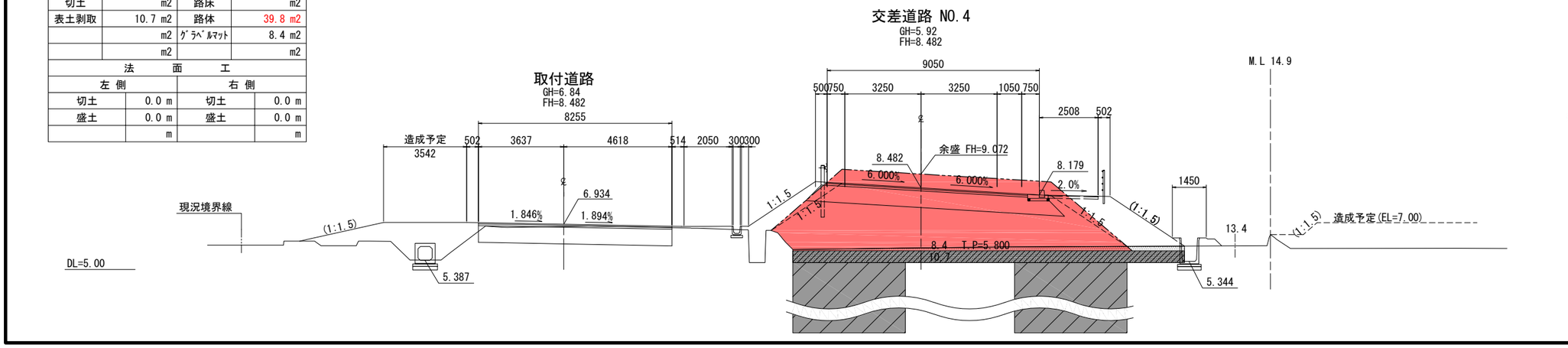

実 施

※地盤高は東北地方太平洋沖地震後の補正値で修正済み
（本業務では震災後の地盤高補正値-435mmで設計）

工事番号	令和元年度 受(Ⅲ)道第9号		
路線名	みやぎ県北高速幹線道路		
施工地名	宮城県登米市迫町北方 地内		
工事名	みやぎ県北高速幹線道路(Ⅲ) 道路改良(1-6工区)工事		
図名	地盤改良横断図(27)		
縮尺	1：100	位置	
設計者		設計年度	
宮城県		図番	78 / 107

動態観測計画平面図（1）S=1:500

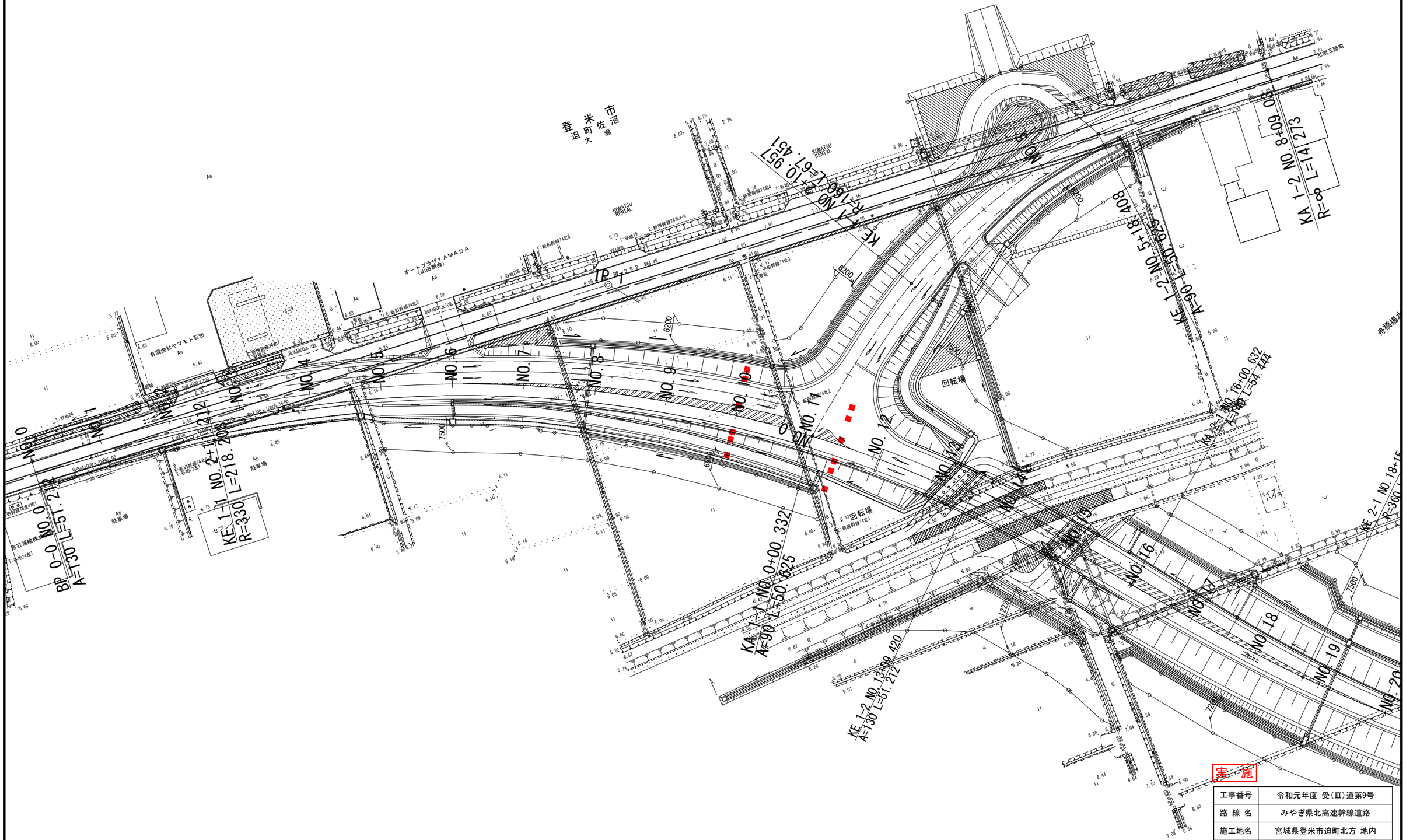

実施

凡例

■:沈下板
●:変位杭
⊶:借地境界位置

工事番号	令和元年度 受(Ⅲ)道第9号		
路 線 名	みやぎ県北高速幹線道路		
施工地名	宮城県登米市迫町北方 地内		
工 事 名	みやぎ県北高速幹線道路(Ⅲ) 道路改良(1-6工区)工事		
図 名	動態観測計画平面図 (1)		
縮 尺	1 : 500	位置	
設 計 者		設計年度	
宮 城 県		図番	79 / 107

動態観測計画平面図（2）S=1:500

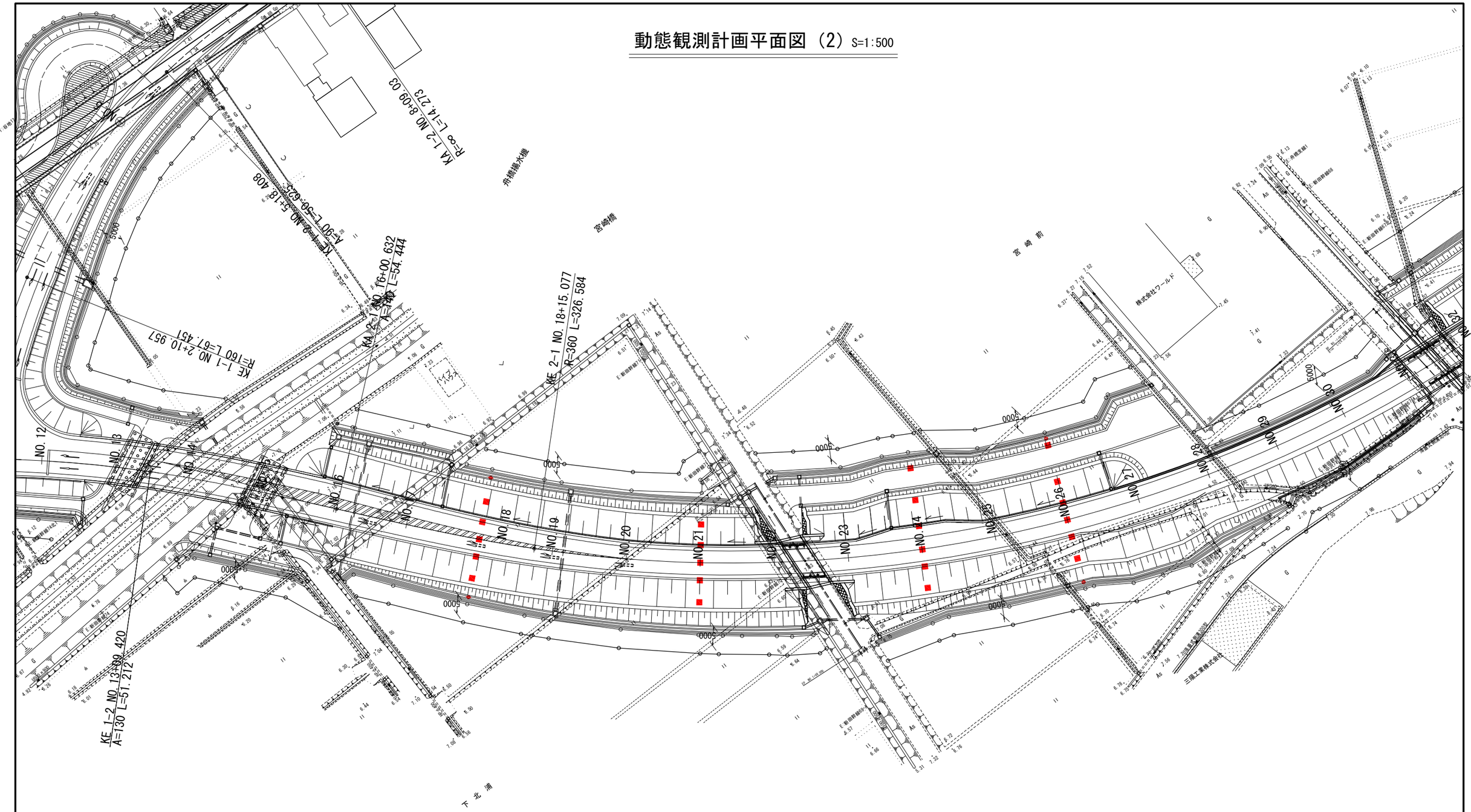

凡例

■：沈下板
●：変位杭
⊶⊷：借地境界位置

実　施

工事番号	令和元年度 受(Ⅲ)道第9号		
路 線 名	みやぎ県北高速幹線道路		
施工地名	宮城県登米市迫町北方 地内		
工 事 名	みやぎ県北高速幹線道路(Ⅲ) 道路改良(1-6工区)工事		
図　　名	動態観測計画平面図（2）		
縮　　尺	1：500	位置	
設 計 者		設計年度	
宮　城　県		図番	80 / 107

動態観測計画 標準断面図（1）
大瀬区間1,2（沈下板・変位杭設置図）

大瀬区間2

NO.12
GH= 5.61
FH=9.640

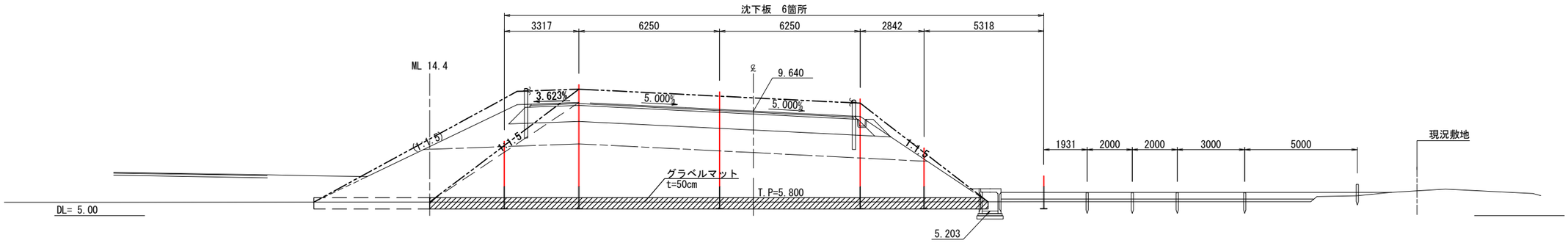

大瀬区間1

NO.10
GH= 5.61
FH= 8.640

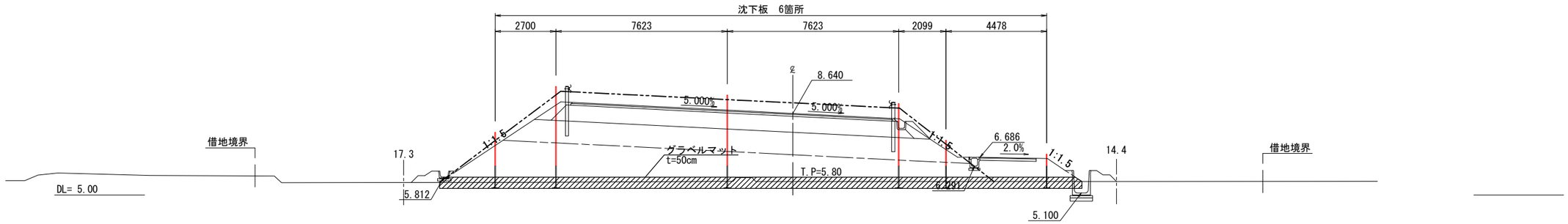

実 施

工事番号	令和元年度 受(Ⅲ)道第9号		
路 線 名	みやぎ県北高速幹線道路		
施工地名	宮城県登米市迫町北方 地内		
工 事 名	みやぎ県北高速幹線道路(Ⅲ) 道路改良(1-6工区)工事		
図 名	動態観測計画 標準断面図（1）		
縮 尺	1：100	位置	
設 計 者		設計年度	
宮 城 県		図番	81 / 107

動態観測計画 標準断面図（2）
下北浦区間1（沈下板・変位杭設置図）

下北浦区間1

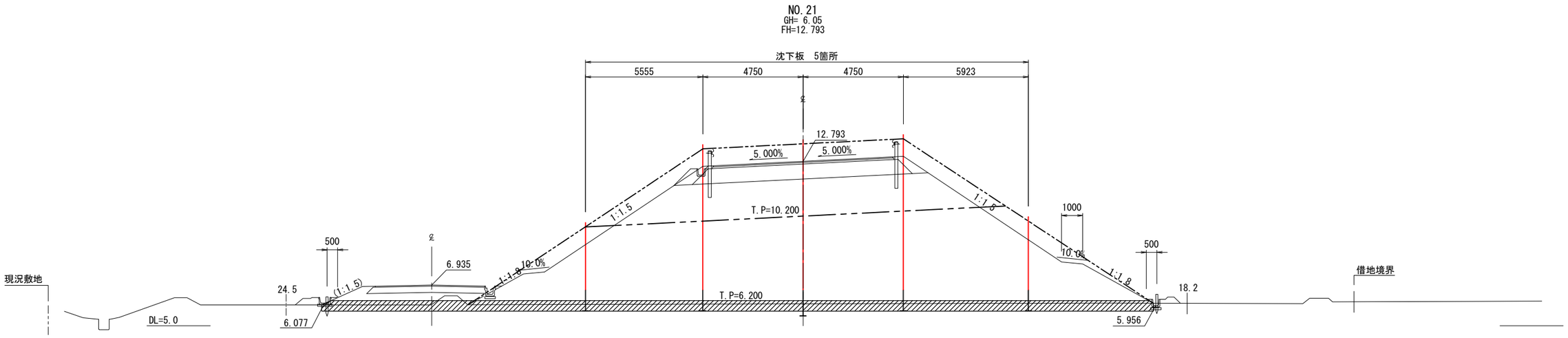

実 施

工事番号	令和元年度 受(Ⅲ)道第9号		
路 線 名	みやぎ県北高速幹線道路		
施工地名	宮城県登米市迫町北方 地内		
工 事 名	みやぎ県北高速幹線道路(Ⅲ) 道路改良(1-6工区)工事		
図 名	動態観測計画 標準断面図（2）		
縮 尺	1：100	位置	
設 計 者		設計年度	
宮 城 県		図番	82 / 107

動態観測計画 標準断面図（3）
下北浦区間2（沈下板・変位杭設置図）

下北浦区間2

NO.26
GH= 6.00
FH=13.120

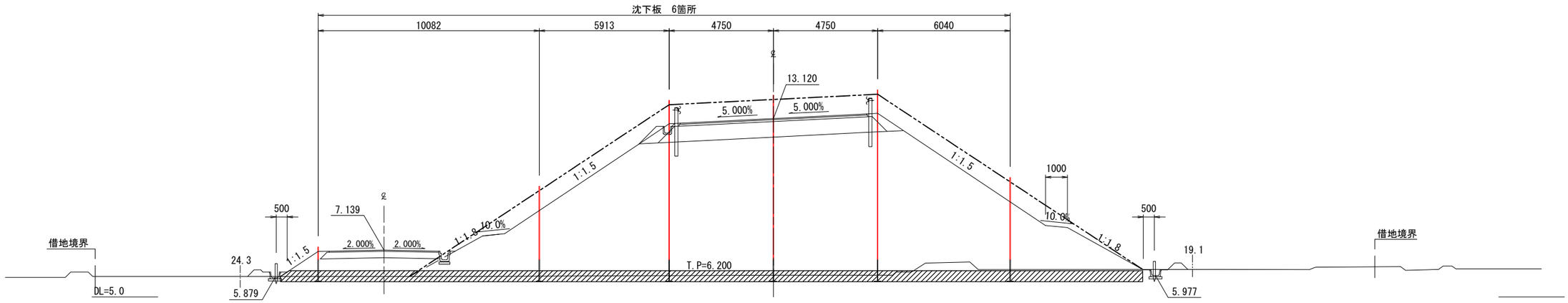

実 施

工事番号	令和元年度 受(Ⅲ)道第9号		
路 線 名	みやぎ県北高速幹線道路		
施工地名	宮城県登米市迫町北方 地内		
工 事 名	みやぎ県北高速幹線道路(Ⅲ) 道路改良(1-6工区)工事		
図 名	動態観測計画 標準断面図（3）		
縮 尺	1：100	位置	
設 計 者		設計年度	
宮 城 県		図番	83 / 107

沈下板詳細図　S=1:20

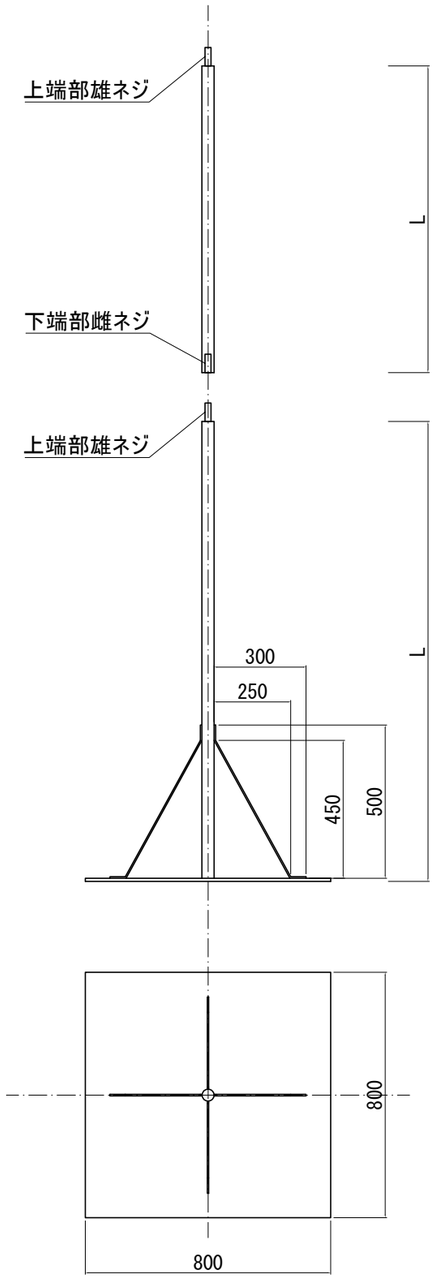

実　施

工事番号	令和元年度 受(Ⅲ)道第9号		
路 線 名	みやぎ県北高速幹線道路		
施工地名	宮城県登米市迫町北方 地内		
工 事 名	みやぎ県北高速幹線道路(Ⅲ) 道路改良(1-6工区)工事		
図　　名	沈下板詳細図		
縮　　尺	1：200	位置	
設 計 者		設計年度	
宮　城　県		図番	84 / 107

仮設計画図 (1)

S=1:500

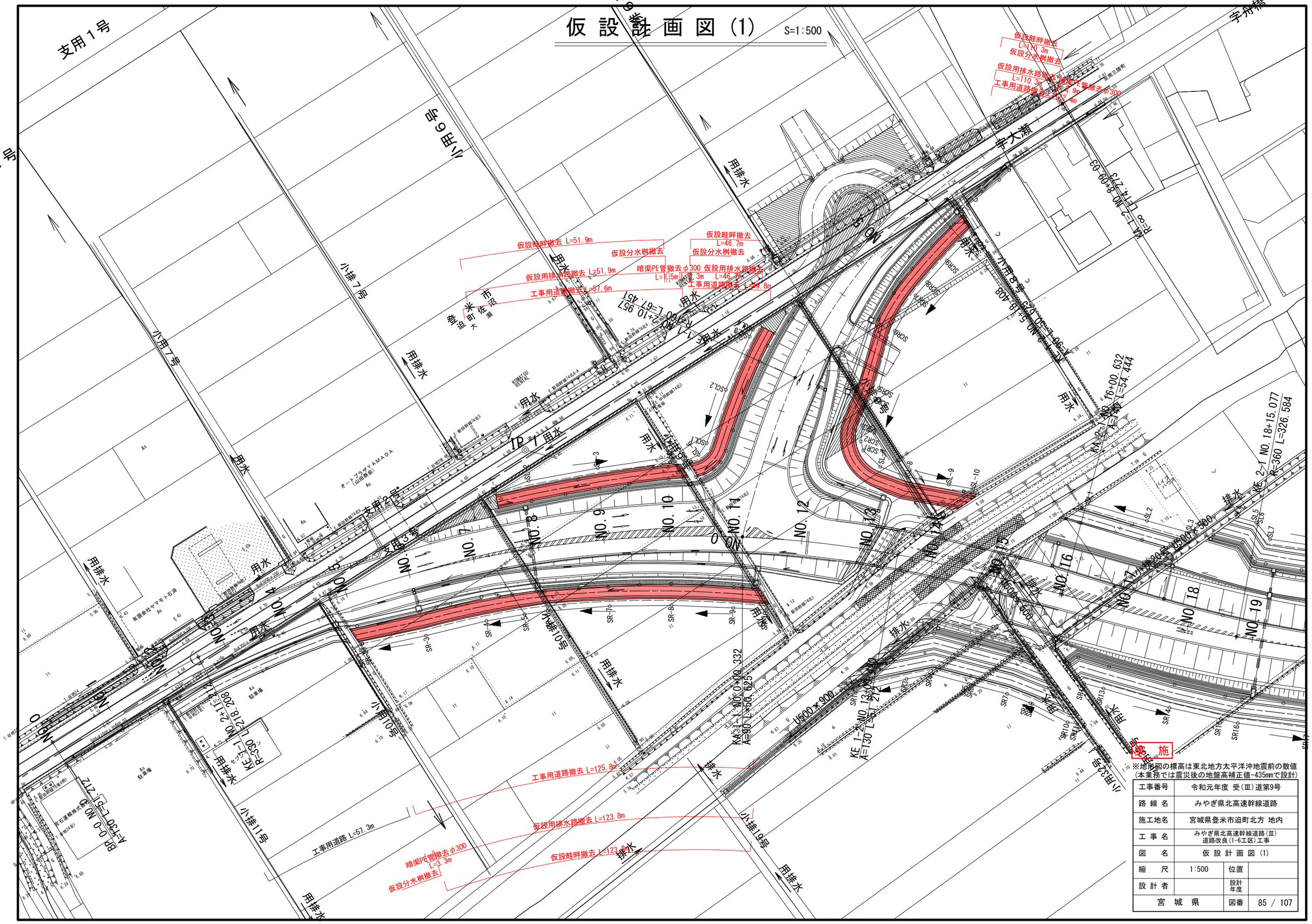

※地形図の標高は東北地方太平洋沖地震前の数値
(本業務では震災後の地盤高補正値-435mmで設計)

工事番号	令和元年度 受(Ⅲ)道第9号		
路線名	みやぎ県北高速幹線道路		
施工地名	宮城県登米市迫町北方 地内		
工事名	みやぎ県北高速幹線道路(Ⅲ) 道路改良(1-6工区)工事		
図名	仮設計画図(1)		
縮尺	1:500	位置	
設計者		設計年度	
宮城県		図番	85 / 107

仮 設 計 画 図 (2)　S=1:500

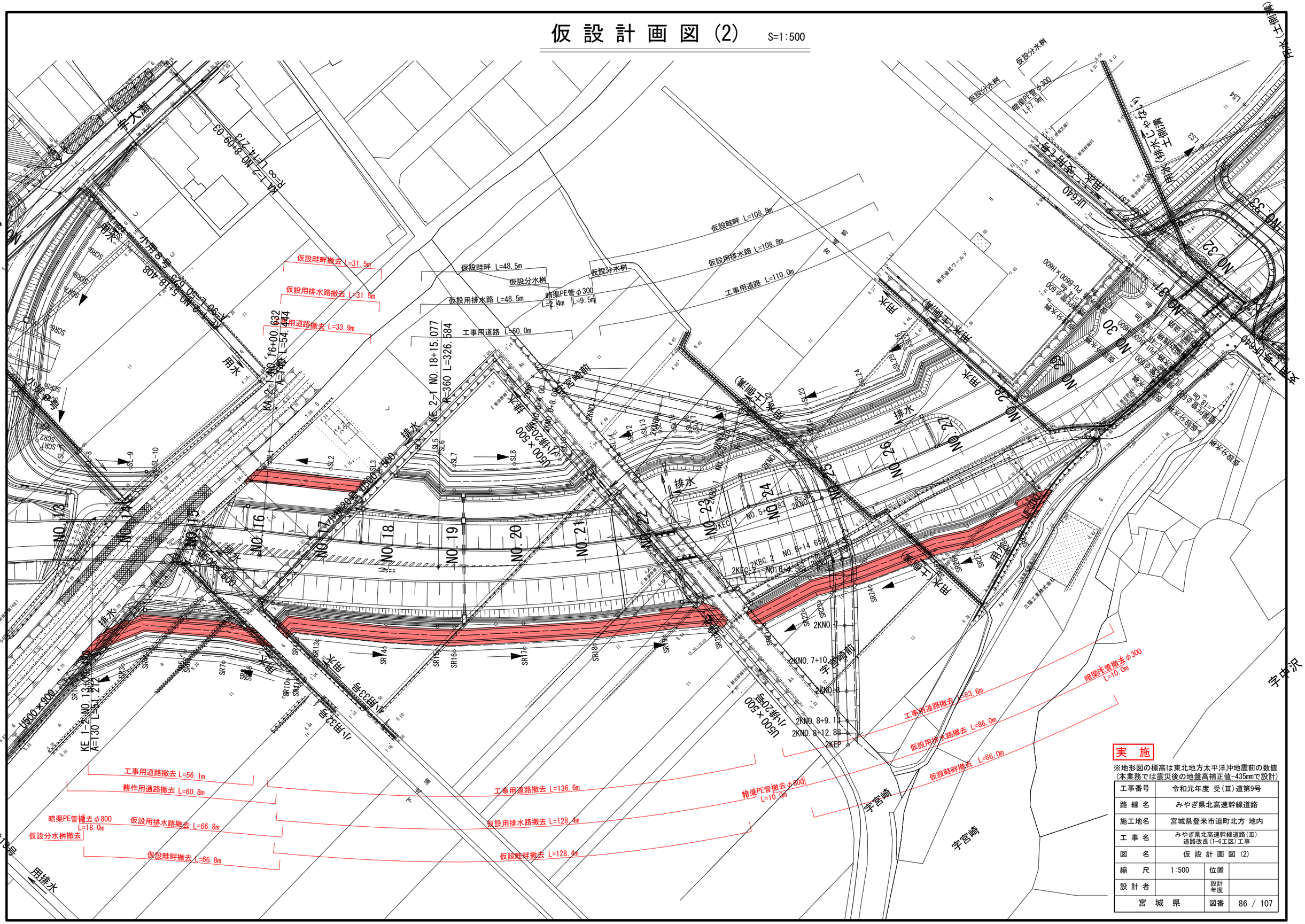

※地形図の標高は東北地方太平洋沖地震前の数値
(本業務では震災後の地盤高補正値-435mmで設計)

工事番号	令和元年度 受(Ⅲ)道第9号		
路 線 名	みやぎ県北高速幹線道路		
施工地名	宮城県登米市迫町北方 地内		
工 事 名	みやぎ県北高速幹線道路(Ⅲ) 道路改良(I-6工区)工事		
図　　名	仮 設 計 画 図 (2)		
縮　　尺	1:500	位置	
設 計 者		設計年度	
宮　城　県		図番	86 / 107

NO. 2

GH= 6.22
FH= 6.160

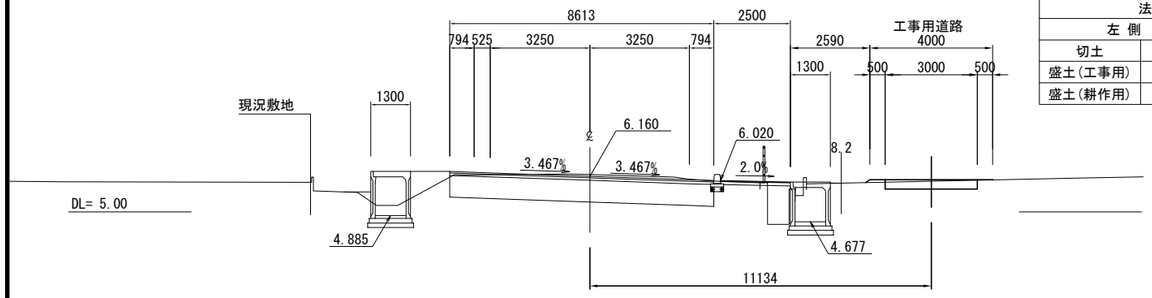

NO. 2			
地 盤 高	6.22	設 計 高	6.160
切土	0.8 m2	硅畔	m2
床掘り	m2		
工事用道路		耕作用道路	
路体盛土	0.1 m2	路体盛土	m2
法 面 工			
左 側		右 側	
切土	m	切土	m
盛土(工事用)	m	盛土(工事用)	0.2 m
盛土(耕作用)	m	盛土(耕作用)	m

NO. 1

GH= 6.27
FH= 6.212

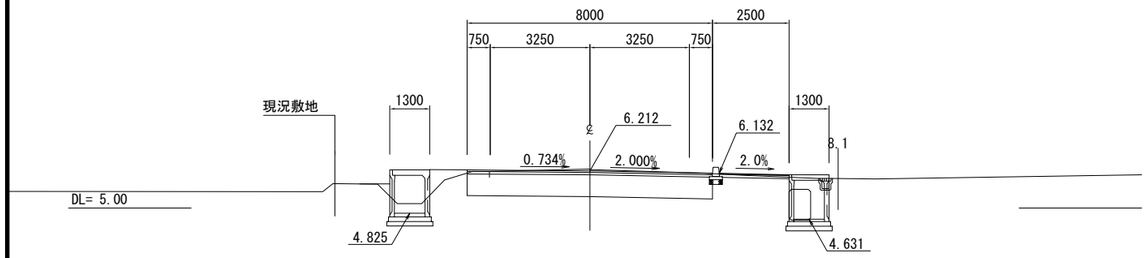

NO. 0

GH= 6.27
FH= 6.265

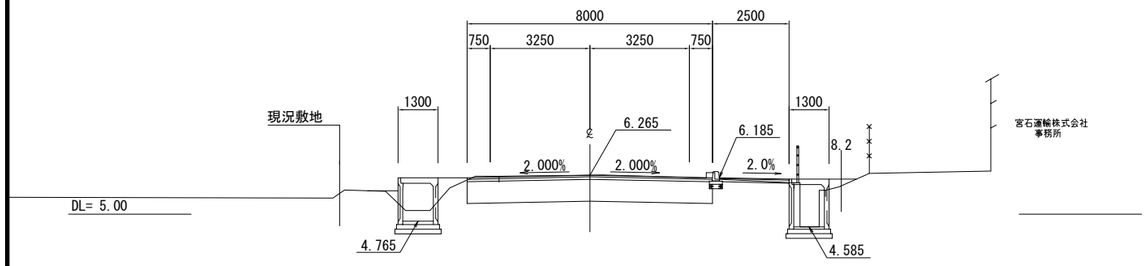

NO. 3			
地 盤 高	6.15	設 計 高	6.107
切土	0.8 m2	硅畔	m2
床掘り	m2		
工事用道路		耕作用道路	
路体盛土	0.0 m2	路体盛土	m2
法 面 工			
左 側		右 側	
切土	m	切土	m
盛土(工事用)	m	盛土(工事用)	0.1 m
盛土(耕作用)	m	盛土(耕作用)	m

NO. 3

GH= 6.15
FH= 6.107

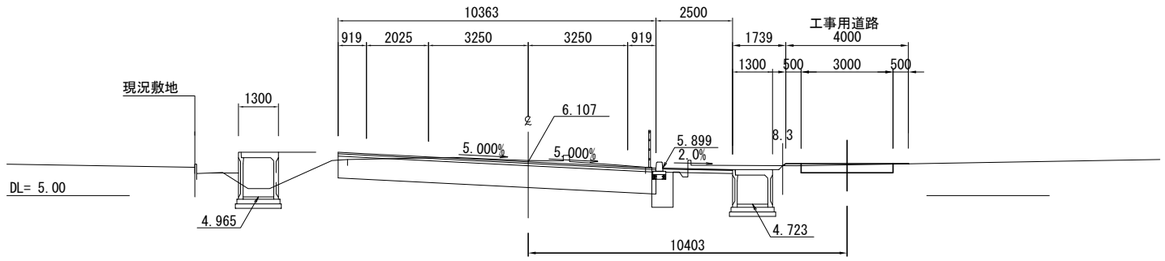

KE1-1 (NO. 2+11.212)			
地 盤 高	6.20	設 計 高	6.130
切土	0.6 m2	硅畔	m2
床掘り	m2		
工事用道路		耕作用道路	
路体盛土	0.1 m2	路体盛土	m2
法 面 工			
左 側		右 側	
切土	m	切土	m
盛土(工事用)	m	盛土(工事用)	0.3 m
盛土(耕作用)	m	盛土(耕作用)	m

KE1-1 (NO. 2+11.212)

GH= 6.20
FH= 6.130

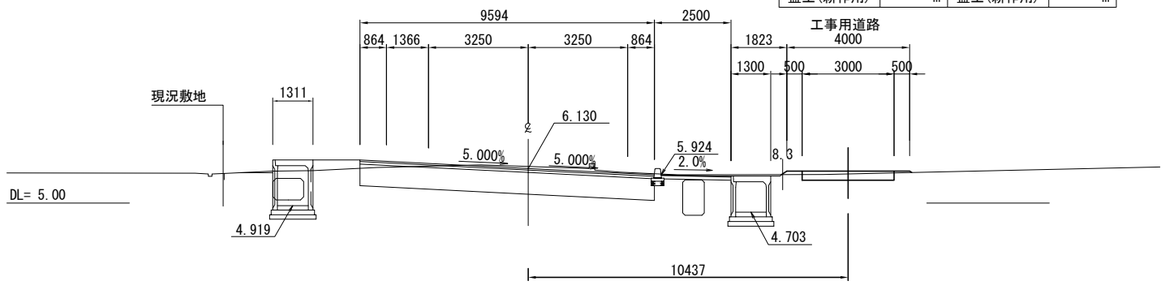

実 施

※地盤高は東北地方太平洋沖地震後の補正値で修正済み
(本業務では震災後の地盤高補正値-435mmで設計)

工事番号	令和元年度 受(Ⅲ)道第9号		
路 線 名	みやぎ県北高速幹線道路		
施工地名	宮城県登米市迫町北方 地内		
工 事 名	みやぎ県北高速幹線道路(Ⅲ) 道路改良(1-6工区)工事		
図 名	仮設横断図(本線)(1)		
縮 尺	1 : 100	位置	
設 計 者		設計年度	
宮 城 県		図番	87 / 107

NO.6

GH= 5.61
FH= 6.646

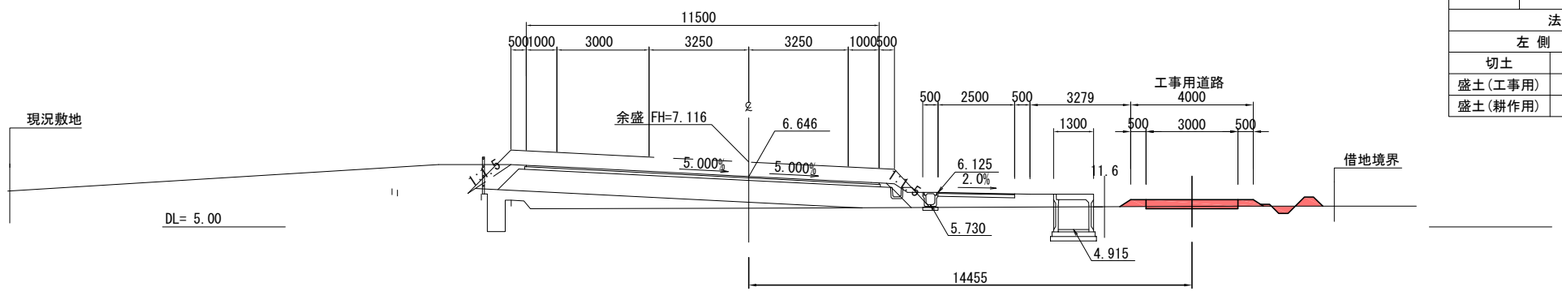

NO.6			
地 盤 高	5.61	設 計 高	6.646
切土	0.2 m2	硅畔	0.2 m2
床掘り	0.1 m2		
工事用道路		耕作用道路	
路体盛土	0.3 m2	路体盛土	m2
法 面 工			
左 側		右 側	
切土	m	切土	0.6 m
盛土(工事用)	m	盛土(工事用)	0.7 m
盛土(耕作用)	m	盛土(耕作用)	m

工 程	数 量
盛土撤去	1.2 m2
埋 戻	0.2 m2

NO.5

GH= 5.64
FH= 6.284

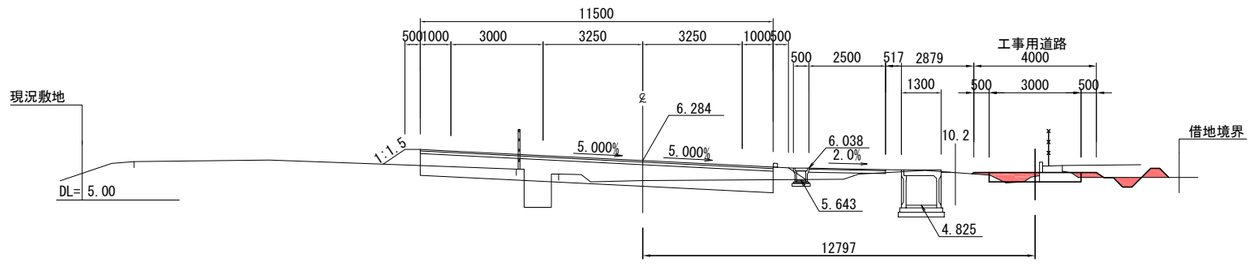

NO.5			
地 盤 高	5.64	設 計 高	6.284
切土	0.7 m2	硅畔	0.2 m2
床掘り	0.2 m2		
工事用道路		耕作用道路	
路体盛土	0.1 m2	路体盛土	m2
法 面 工			
左 側		右 側	
切土	m	切土	0.8 m
盛土(工事用)	m	盛土(工事用)	0.4 m
盛土(耕作用)	m	盛土(耕作用)	m

工 程	数 量
盛土撤去	0.8 m2
埋 戻	0.2 m2

NO.4

GH= 5.98
FH= 6.106

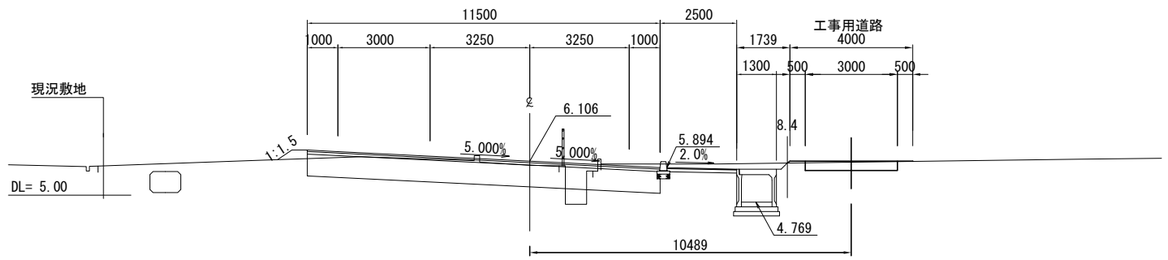

NO.4			
地 盤 高	5.98	設 計 高	6.106
切土	0.8 m2	硅畔	m2
床掘り	m2		
工事用道路		耕作用道路	
路体盛土	0.0 m2	路体盛土	m2
法 面 工			
左 側		右 側	
切土	m	切土	m
盛土(工事用)	m	盛土(工事用)	0.1 m
盛土(耕作用)	m	盛土(耕作用)	m

※地盤高は東北地方太平洋沖地震後の補正値で修正済み
(本業務では震災後の地盤高補正値-435mmで設計)

実 施

工事番号	令和元年度 受(Ⅲ)道第9号		
路 線 名	みやぎ県北高速幹線道路		
施工地名	宮城県登米市迫町北方 地内		
工 事 名	みやぎ県北高速幹線道路(Ⅲ) 道路改良(1-6工区)工事		
図 名	仮設横断図(本線)(2)		
縮 尺	1 : 100	位置	
設 計 者		設計年度	
宮 城 県		図番	88 / 107

NO.9

GH= 5.64
FH= 8.140

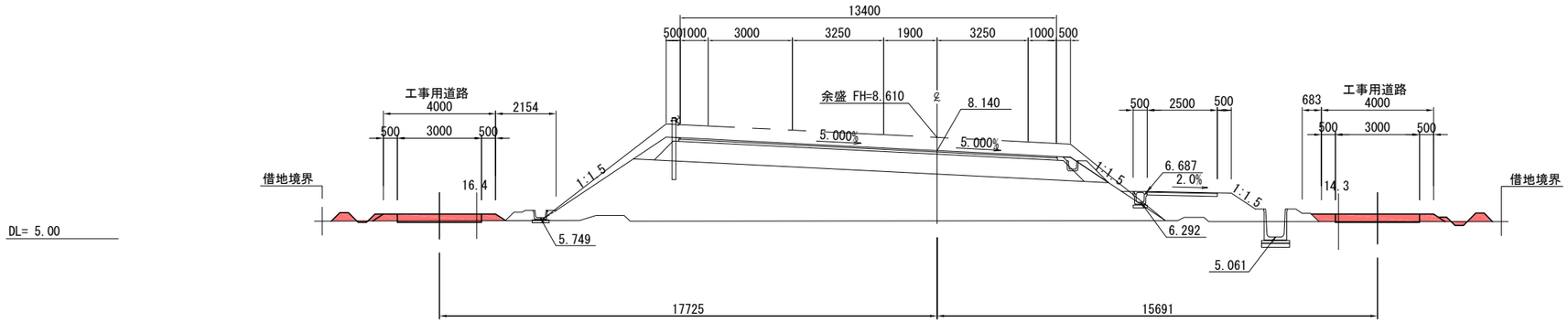

NO.9			
地 盤 高	5.64	設 計 高	8.140
切土	0.3 m2	硅畔	0.5 m2
床掘り	0.1 m2		
工事用道路		耕作用道路	
路体盛土	0.8 m2	路体盛土	m2
法 面 工			
左 側		右 側	
切土	0.2 m	切土	0.4 m
盛土(工事用)	0.4 m	盛土(工事用)	0.2 m
盛土(耕作用)	m	盛土(耕作用)	m

工 程	数 量
盛土撤去	3.1 m2
埋 戻	0.1 m2

NO.8

GH= 5.68
FH= 7.640

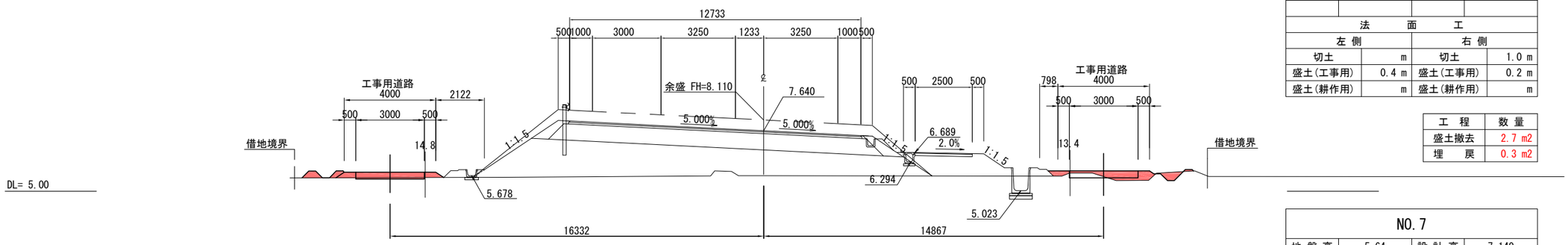

NO.8			
地 盤 高	5.68	設 計 高	7.640
切土	0.5 m2	硅畔	0.3 m2
床掘り	0.2 m2		
工事用道路		耕作用道路	
路体盛土	1.0 m2	路体盛土	m2
法 面 工			
左 側		右 側	
切土	m	切土	1.0 m
盛土(工事用)	0.4 m	盛土(工事用)	0.2 m
盛土(耕作用)	m	盛土(耕作用)	m

工 程	数 量
盛土撤去	2.7 m2
埋 戻	0.3 m2

NO.7

GH= 5.64
FH= 7.140

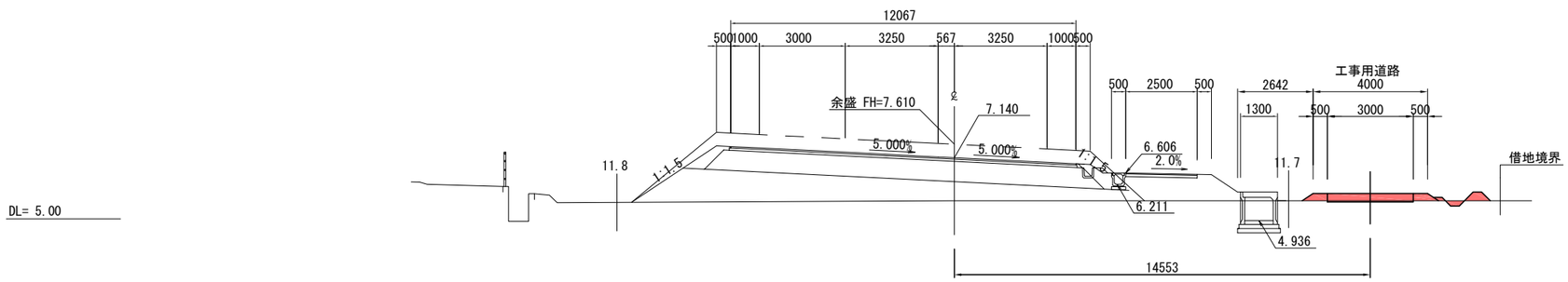

NO.7			
地 盤 高	5.64	設 計 高	7.140
切土	0.1 m2	硅畔	0.2 m2
床掘り	0.1 m2		
工事用道路		耕作用道路	
路体盛土	0.4 m2	路体盛土	m2
法 面 工			
左 側		右 側	
切土	m	切土	0.6 m
盛土(工事用)	m	盛土(工事用)	0.8 m
盛土(耕作用)	m	盛土(耕作用)	m

工 程	数 量
盛土撤去	1.5 m2
埋 戻	0.1 m2

※地盤高は東北地方太平洋沖地震後の補正値で修正済み
(本業務では震災後の地盤高補正値-435mmで設計)

実 施

工事番号	令和元年度 受(Ⅲ)道第9号		
路 線 名	みやぎ県北高速幹線道路		
施工地名	宮城県登米市迫町北方 地内		
工 事 名	みやぎ県北高速幹線道路(Ⅲ) 道路改良(1-6工区)工事		
図 名	仮設横断図(本線)(3)		
縮 尺	1 : 100	位置	
設 計 者		設計年度	
宮 城 県		図番	89 / 107

NO.12

GH= 5.61
FH=9.640

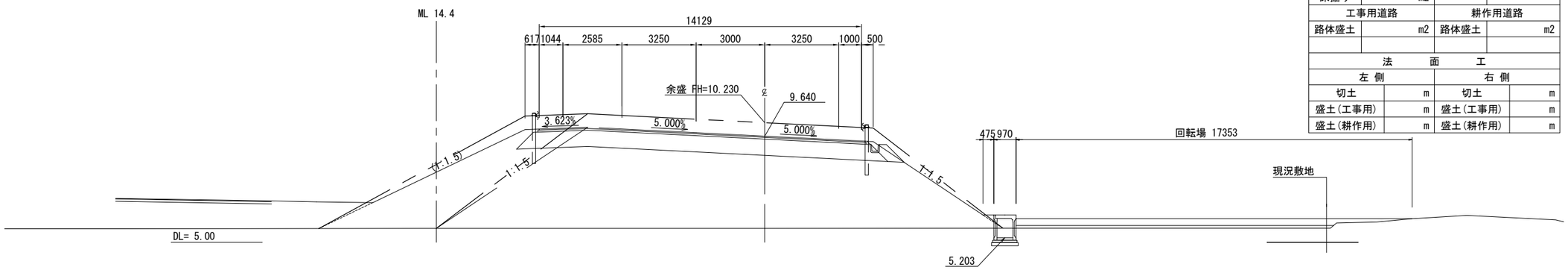

NO.12			
地 盤 高	5.61	設 計 高	9.640
切土	m2	硅畔	m2
床掘り	m2		
工事用道路		耕作用道路	
路体盛土	m2	路体盛土	m2
法 面 工			
左 側		右 側	
切土	m	切土	m
盛土(工事用)	m	盛土(工事用)	m
盛土(耕作用)	m	盛土(耕作用)	m

NO.11

GH= 5.88
FH= 9.140

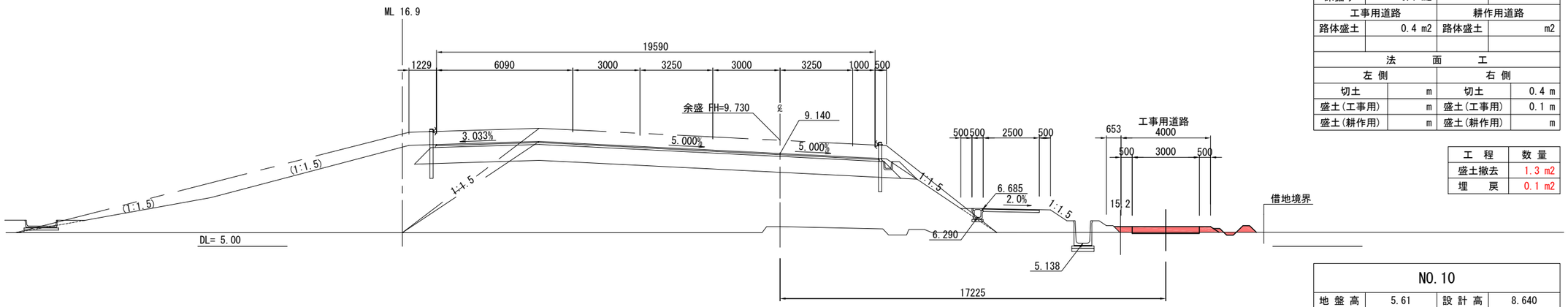

NO.11			
地 盤 高	5.88	設 計 高	9.140
切土	0.1 m2	硅畔	0.2 m2
床掘り	0.1 m2		
工事用道路		耕作用道路	
路体盛土	0.4 m2	路体盛土	m2
法 面 工			
左 側		右 側	
切土	m	切土	0.4 m
盛土(工事用)	m	盛土(工事用)	0.1 m
盛土(耕作用)	m	盛土(耕作用)	m

工 程	数 量
盛土撤去	1.3 m2
埋 戻	0.1 m2

NO.10

GH= 5.61
FH= 8.640

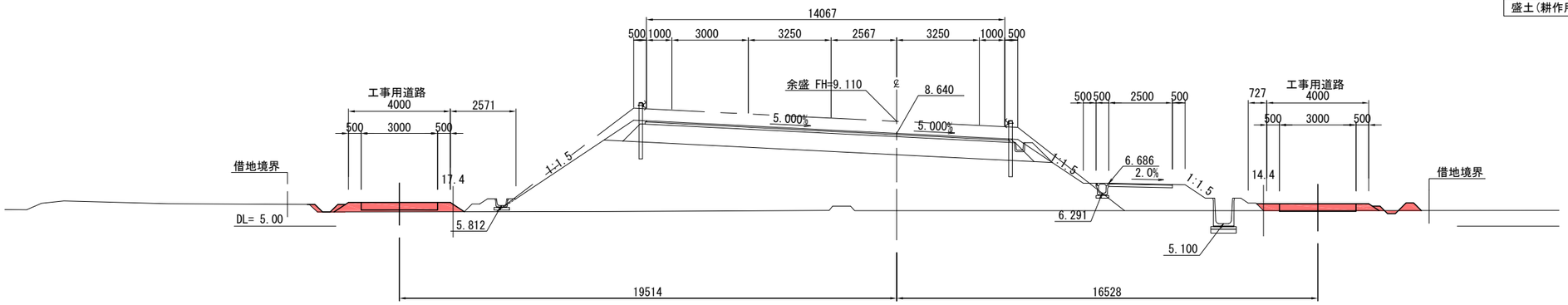

NO.10			
地 盤 高	5.61	設 計 高	8.640
切土	0.1 m2	硅畔	0.3 m2
床掘り	0.1 m2		
工事用道路		耕作用道路	
路体盛土	1.2 m2	路体盛土	m2
法 面 工			
左 側		右 側	
切土	m	切土	0.4 m
盛土(工事用)	0.8 m	盛土(工事用)	0.2 m
盛土(耕作用)	m	盛土(耕作用)	m

工 程	数 量
盛土撤去	3.3 m2
埋 戻	0.1 m2

※地盤高は東北地方太平洋沖地震後の補正値で修正済み
(本業務では震災後の地盤高補正値-435mmで設計)

実 施

工事番号	令和元年度 受(Ⅲ)道第9号		
路 線 名	みやぎ県北高速幹線道路		
施工地名	宮城県登米市迫町北方 地内		
工 事 名	みやぎ県北高速幹線道路(Ⅲ) 道路改良(1-6工区)工事		
図 名	仮設横断図(本線)(4)		
縮 尺	1 : 100	位置	
設 計 者		設計年度	
宮 城 県		図番	90 / 107

NO.14			
地盤高	4.05	設計高	10.640
切土	m2	硅畔	0.6 m2
床掘り	0.1 m2		
工事用道路		耕作用道路	
路体盛土	3.4 m2	路体盛土	0.5 m2
法面工			
左側		右側	
切土	m	切土	0.4 m
盛土(工事用)	0.4 m	盛土(工事用)	3.1 m
盛土(耕作用)	m	盛土(耕作用)	m

工程	数量
盛土撤去	6.3 m2
埋戻	0.1 m2

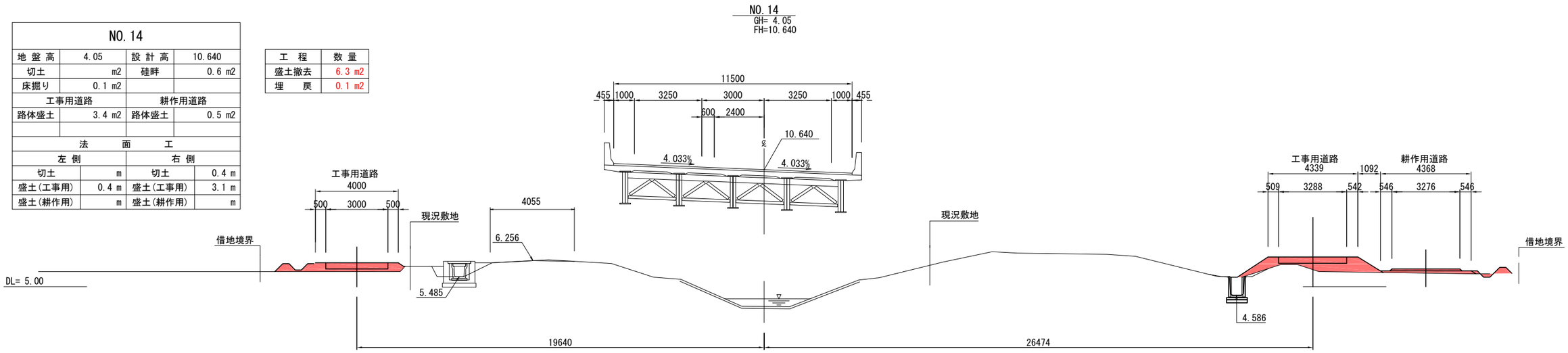

KE1-2(NO.13+9.420)			
地盤高	6.17	設計高	10.376
切土	0.3 m2	硅畔	0.5 m2
床掘り	0.2 m2		
工事用道路		耕作用道路	
路体盛土	2.3 m2	路体盛土	1.3 m2
法面工			
左側		右側	
切土	0.1 m	切土	0.8 m
盛土(工事用)	1.0 m	盛土(工事用)	0.6 m
盛土(耕作用)	m	盛土(耕作用)	0.6 m

工程	数量
盛土撤去	5.5 m2
埋戻	0.2 m2

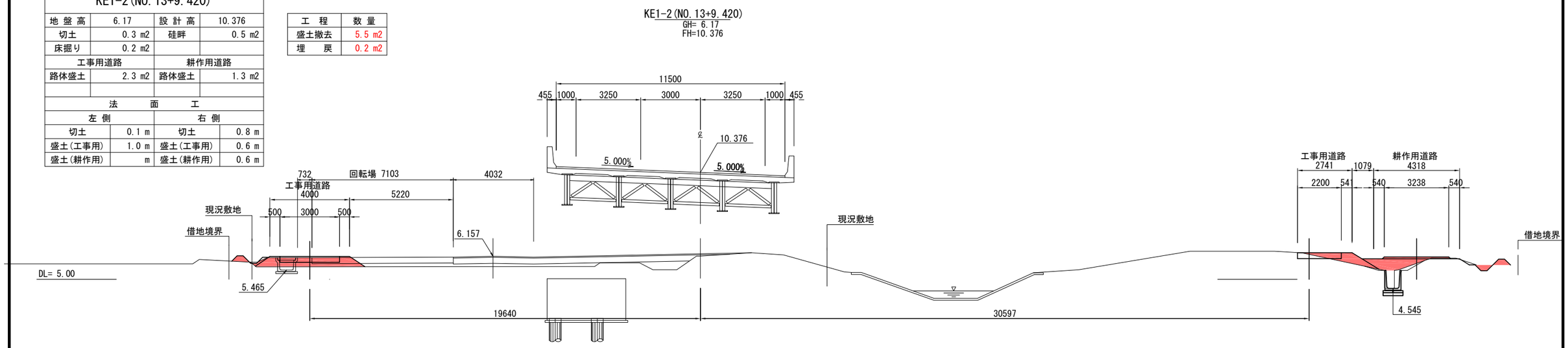

NO.13			
地盤高	5.66	設計高	10.140
切土	m2	硅畔	0.5 m2
床掘り	m2		
工事用道路		耕作用道路	
路体盛土	1.8 m2	路体盛土	m2
法面工			
左側		右側	
切土	m	切土	m
盛土(工事用)	1.1 m	盛土(工事用)	m
盛土(耕作用)	m	盛土(耕作用)	m

工程	数量
盛土撤去	2.7 m2
埋戻	- m2

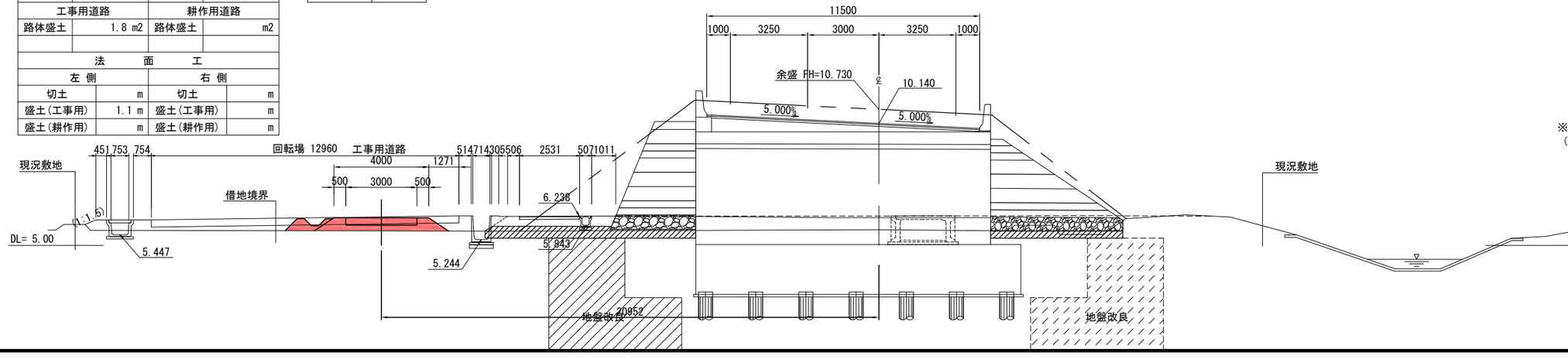

実施

※地盤高は東北地方太平洋沖地震後の補正値で修正済み
(本業務では震災後の地盤高補正値-435mmで設計)

工事番号	令和元年度 受(Ⅲ)道第9号		
路線名	みやぎ県北高速幹線道路		
施工地名	宮城県登米市迫町北方 地内		
工事名	みやぎ県北高速幹線道路(Ⅲ) 道路改良(1-6工区)工事		
図名	仮設横断図(本線)(5)		
縮尺	1:100	位置	
設計者		設計年度	
宮城県		図番	91 / 107

NO.16+00.632			
地盤高	6.69	設計高	11.542
切土	0.5 m2	硅畔	0.4 m2
床掘り	0.2 m2		
工事用道路		耕作用道路	
路体盛土	2.2 m2	路体盛土	0.4 m2
法面工			
左側		右側	
切土	0.4 m	切土	0.6 m
盛土(工事用)	0.2 m	盛土(工事用)	1.2 m
盛土(耕作用)	m	盛土(耕作用)	m

工程	数量
盛土撤去	4.4 m2
埋戻	0.2 m2

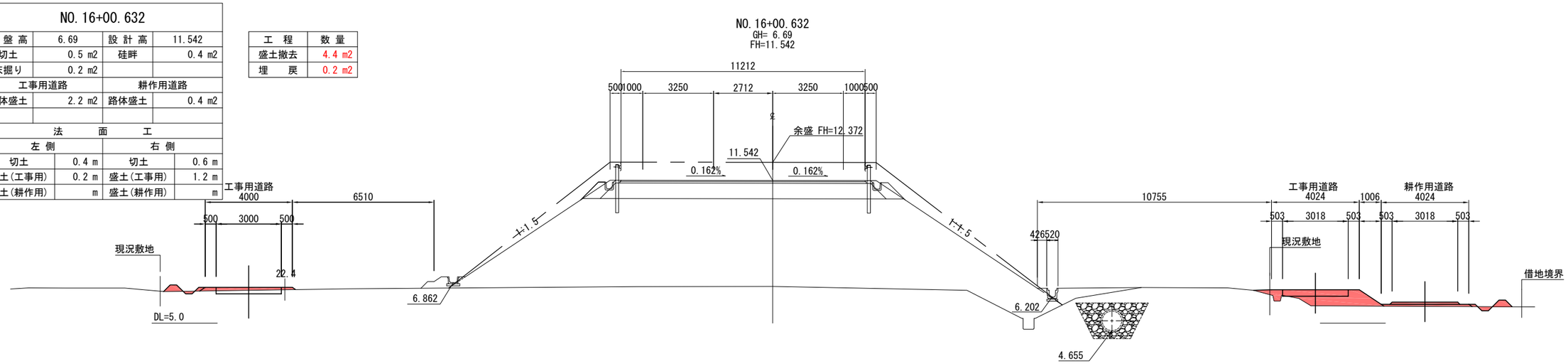

NO.16			
地盤高	6.81	設計高	11.530
切土	0.5 m2	硅畔	0.2 m2
床掘り	0.1 m2		
工事用道路		耕作用道路	
路体盛土	2.1 m2	路体盛土	0.3 m2
法面工			
左側		右側	
切土	m	切土	0.6 m
盛土(工事用)	0.5 m	盛土(工事用)	1.2 m
盛土(耕作用)	m	盛土(耕作用)	m

工程	数量
盛土撤去	4.0 m2
埋戻	0.1 m2

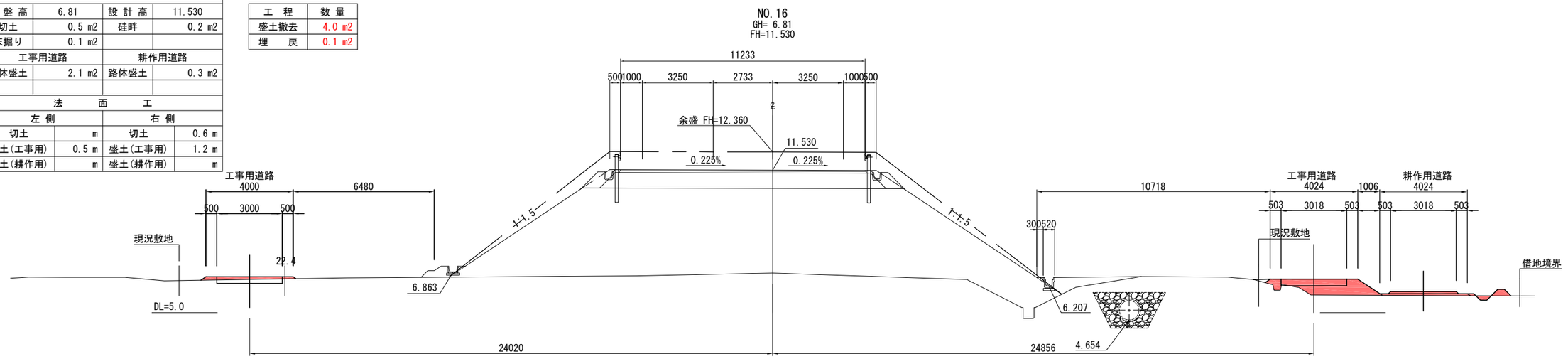

NO.15			
地盤高	6.63	設計高	11.113
切土	m2	硅畔	0.2 m2
床掘り	0.1 m2		
工事用道路		耕作用道路	
路体盛土	3.1 m2	路体盛土	0.5 m2
法面工			
左側		右側	
切土	m	切土	0.4 m
盛土(工事用)	m	盛土(工事用)	2.6 m
盛土(耕作用)	m	盛土(耕作用)	m

工程	数量
盛土撤去	4.7 m2
埋戻	0.1 m2

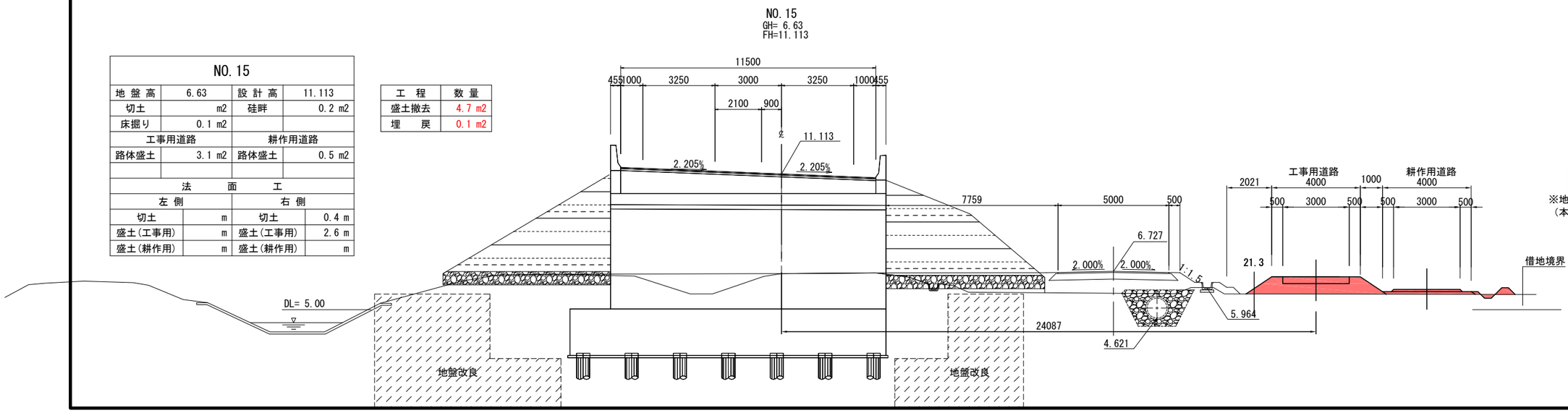

実　施

※地盤高は東北地方太平洋沖地震後の補正値で修正済み
（本業務では震災後の地盤高補正値-435mmで設計）

工事番号	令和元年度 受(Ⅲ)道第9号		
路線名	みやぎ県北高速幹線道路		
施工地名	宮城県登米市迫町北方 地内		
工事名	みやぎ県北高速幹線道路(Ⅲ) 道路改良(1-6工区)工事		
図名	仮設横断図(本線)(6)		
縮尺	1：100	位置	
設計者		設計年度	
宮城県		図番	92 / 107

NO.18+15.077

GH= 6.04
FH=12.395

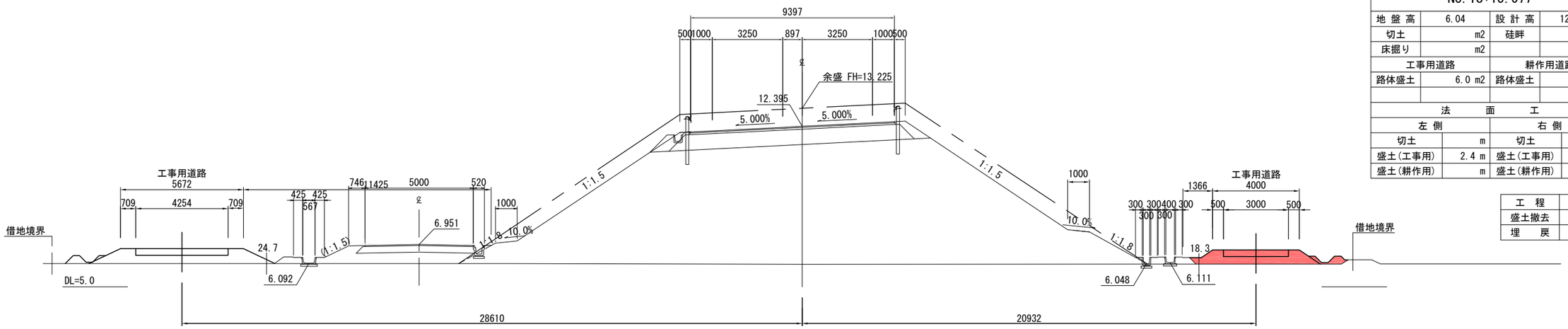

NO.18+15.077			
地盤高	6.04	設計高	12.395
切土	m2	硅畔	0.5 m2
床掘り	m2		
工事用道路		耕作用道路	
路体盛土	6.0 m2	路体盛土	m2
法面工			
左側		右側	
切土	m	切土	m
盛土(工事用)	2.4 m	盛土(工事用)	1.1 m
盛土(耕作用)	m	盛土(耕作用)	m

工程	数量
盛土撤去	3.6 m2
埋戻	- m2

NO.18

GH= 6.04
FH=12.200

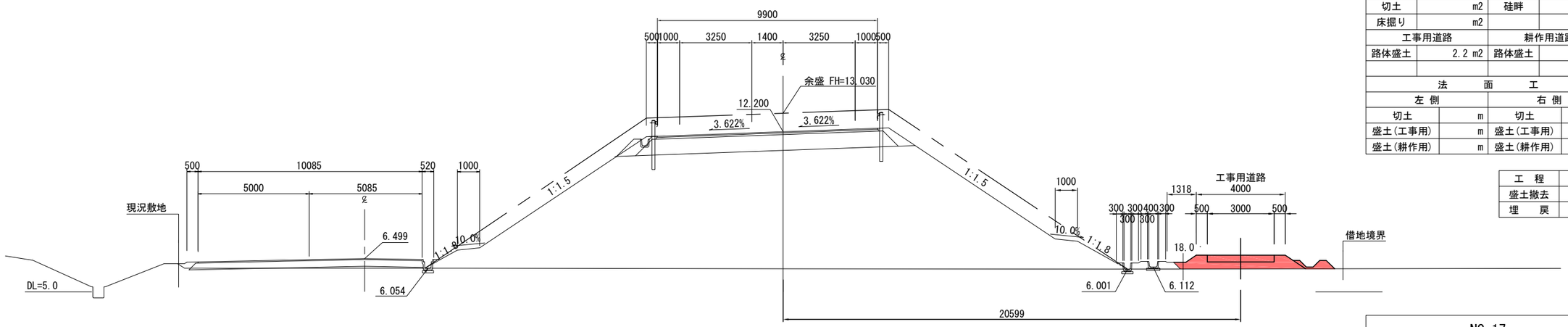

NO.18			
地盤高	6.04	設計高	12.200
切土	m2	硅畔	0.4 m2
床掘り	m2		
工事用道路		耕作用道路	
路体盛土	2.2 m2	路体盛土	m2
法面工			
左側		右側	
切土	m	切土	m
盛土(工事用)	m	盛土(工事用)	1.0 m
盛土(耕作用)	m	盛土(耕作用)	m

工程	数量
盛土撤去	3.5 m2
埋戻	- m2

NO.17

GH= 6.04
FH=11.893

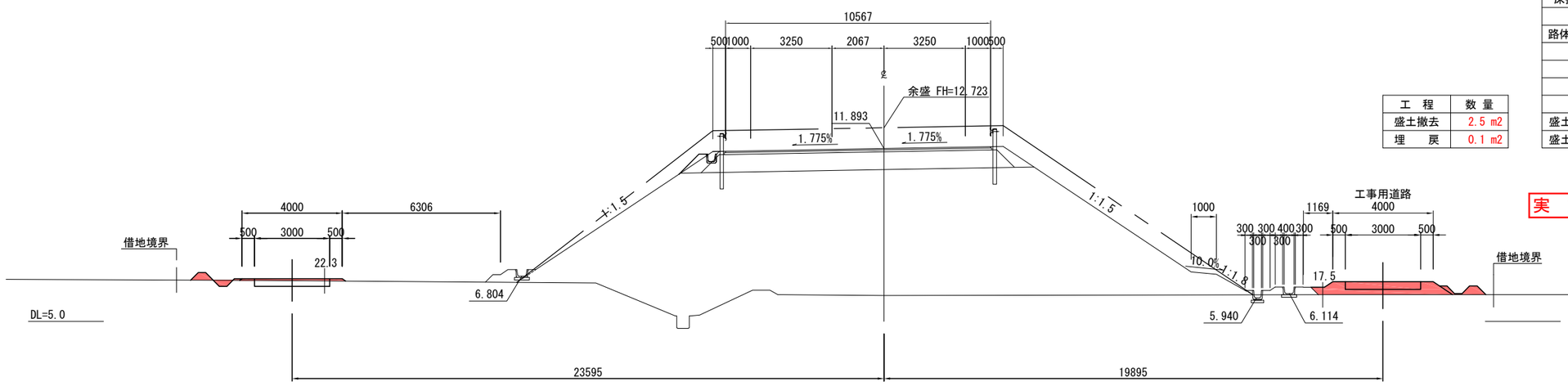

NO.17			
地盤高	6.04	設計高	11.893
切土	0.7 m2	硅畔	0.5 m2
床掘り	0.1 m2		
工事用道路		耕作用道路	
路体盛土	1.7 m2	路体盛土	m2
法面工			
左側		右側	
切土	0.6 m	切土	m
盛土(工事用)	0.2 m	盛土(工事用)	0.7 m
盛土(耕作用)	m	盛土(耕作用)	m

工程	数量
盛土撤去	2.5 m2
埋戻	0.1 m2

※地盤高は東北地方太平洋沖地震後の補正値で修正済み
(本業務では震災後の地盤高補正値-435mmで設計)

実施

工事番号	令和元年度 受(Ⅲ)道第9号		
路線名	みやぎ県北高速幹線道路		
施工地名	宮城県登米市迫町北方 地内		
工事名	みやぎ県北高速幹線道路(Ⅲ)道路改良(1-6工区)工事		
図名	仮設横断図(本線)(7)		
縮尺	1:100	位置	
設計者		設計年度	
宮城県		図番	93 / 107

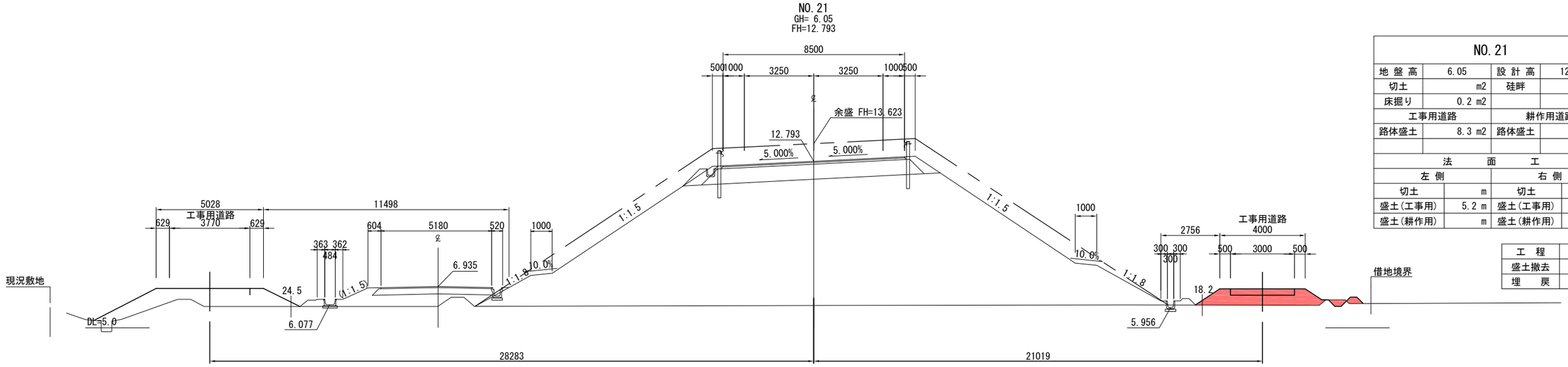

NO.21			
地 盤 高	6.05	設 計 高	12.793
切土	m2	硅畔	0.2 m2
床掘り	0.2 m2		
工事用道路		耕作用道路	
路体盛土	8.3 m2	路体盛土	m2
法 面 工			
左 側		右 側	
切土	m	切土	0.8 m
盛土(工事用)	5.2 m	盛土(工事用)	2.3 m
盛土(耕作用)	m	盛土(耕作用)	m

工 程	数 量
盛土撤去	3.5 m2
埋 戻	0.2 m2

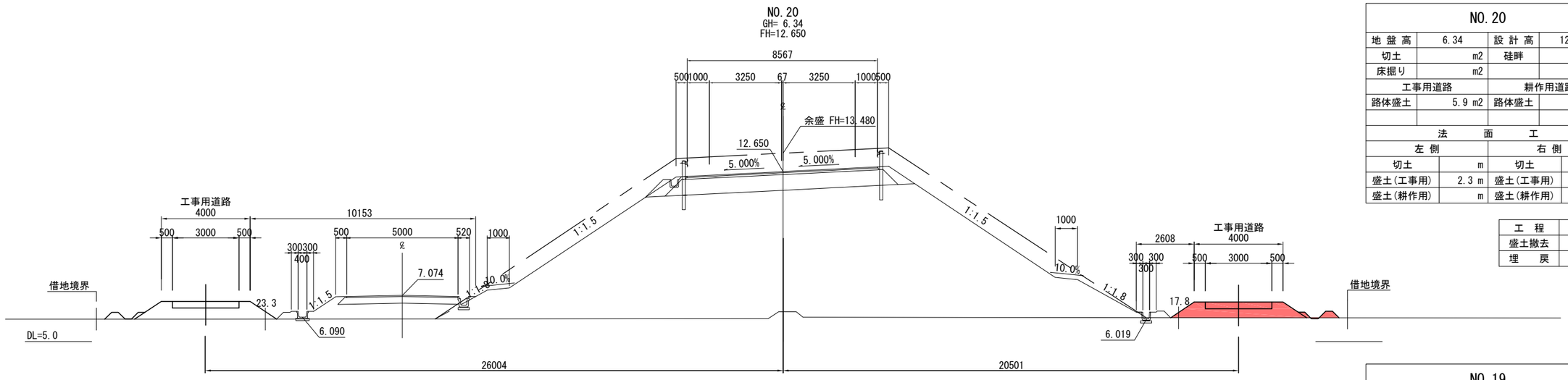

NO.20			
地 盤 高	6.34	設 計 高	12.650
切土	m2	硅畔	0.6 m2
床掘り	m2		
工事用道路		耕作用道路	
路体盛土	5.9 m2	路体盛土	m2
法 面 工			
左 側		右 側	
切土	m	切土	0.2 m
盛土(工事用)	2.3 m	盛土(工事用)	2.1 m
盛土(耕作用)	m	盛土(耕作用)	m

工 程	数 量
盛土撤去	3.9 m2
埋 戻	- m2

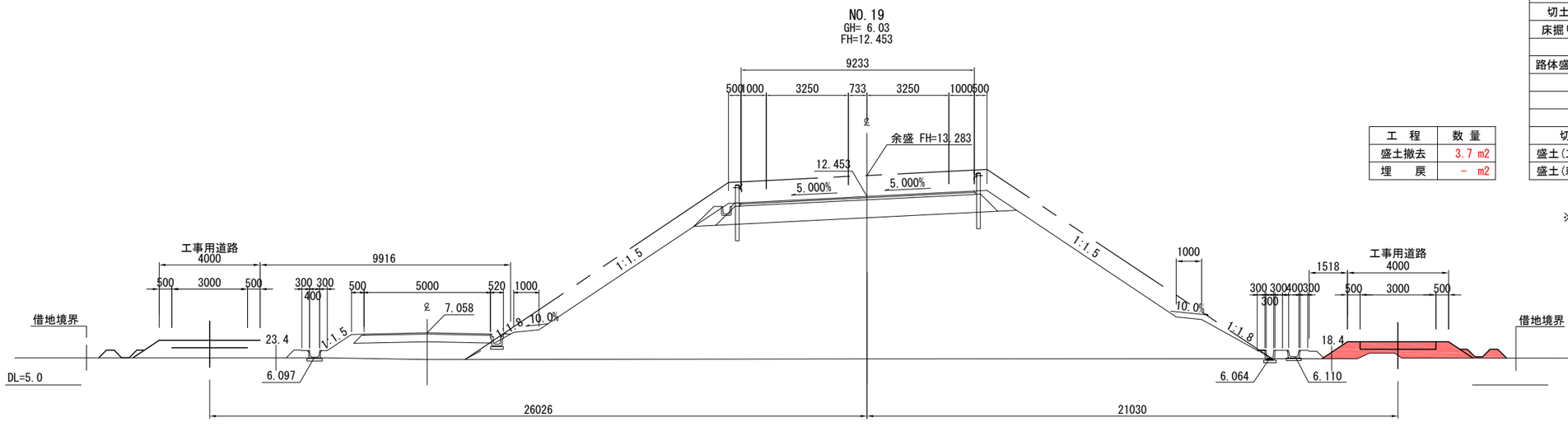

NO.19			
地 盤 高	6.03	設 計 高	12.453
切土	m2	硅畔	0.6 m2
床掘り	m2		
工事用道路		耕作用道路	
路体盛土	4.7 m2	路体盛土	m2
法 面 工			
左 側		右 側	
切土	m	切土	m
盛土(工事用)	1.9 m	盛土(工事用)	1.7 m
盛土(耕作用)	m	盛土(耕作用)	m

工 程	数 量
盛土撤去	3.7 m2
埋 戻	- m2

実 施

※地盤高は東北地方太平洋沖地震後の補正値で修正済み
(本業務では震災後の地盤高補正値-435mmで設計)

工事番号	令和元年度 受(Ⅲ)道第9号		
路 線 名	みやぎ県北高速幹線道路		
施工地名	宮城県登米市迫町北方 地内		
工 事 名	みやぎ県北高速幹線道路(Ⅲ) 道路改良(1-6工区)工事		
図 名	仮設横断図(本線)(8)		
縮 尺	1 : 100	位置	
設 計 者		設計年度	
宮 城 県		図番	94 / 107

NO.24

GH= 5.98
FH=13.000

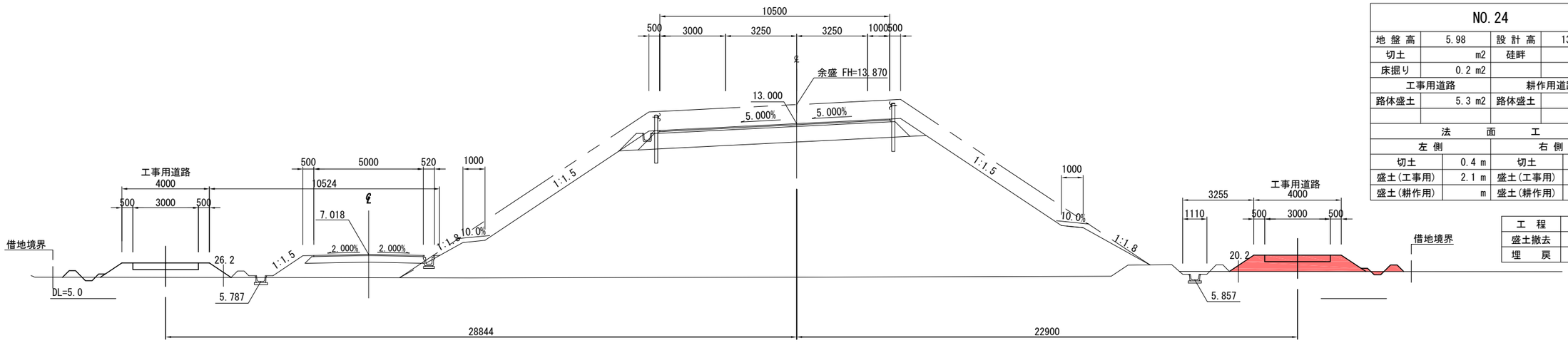

NO.24			
地 盤 高	5.98	設 計 高	13.000
切土	m2	硅畔	0.4 m2
床掘り	0.2 m2		
工事用道路		耕作用道路	
路体盛土	5.3 m2	路体盛土	m2
法 面 工			
左 側		右 側	
切土	0.4 m	切土	0.4 m
盛土(工事用)	2.1 m	盛土(工事用)	2.4 m
盛土(耕作用)	m	盛土(耕作用)	m

工 程	数 量
盛土撤去	3.8 m2
埋 戻	0.1 m2

NO.23

GH= 6.04
FH=12.940

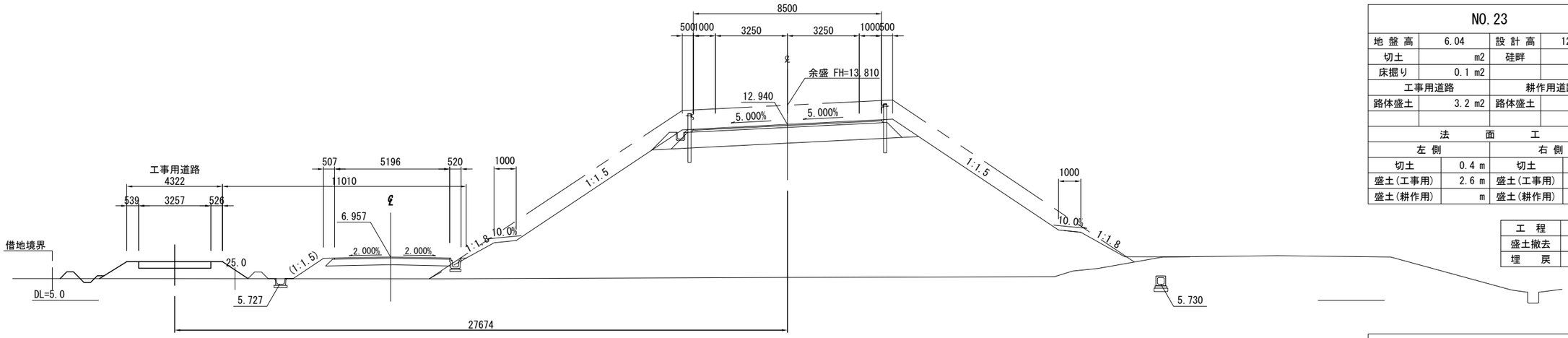

NO.23			
地 盤 高	6.04	設 計 高	12.940
切土	m2	硅畔	0.2 m2
床掘り	0.1 m2		
工事用道路		耕作用道路	
路体盛土	3.2 m2	路体盛土	m2
法 面 工			
左 側		右 側	
切土	0.4 m	切土	m
盛土(工事用)	2.6 m	盛土(工事用)	m
盛土(耕作用)	m	盛土(耕作用)	m

工 程	数 量
盛土撤去	- m2
埋 戻	- m2

NO.22

GH= 6.24
FH=12.880

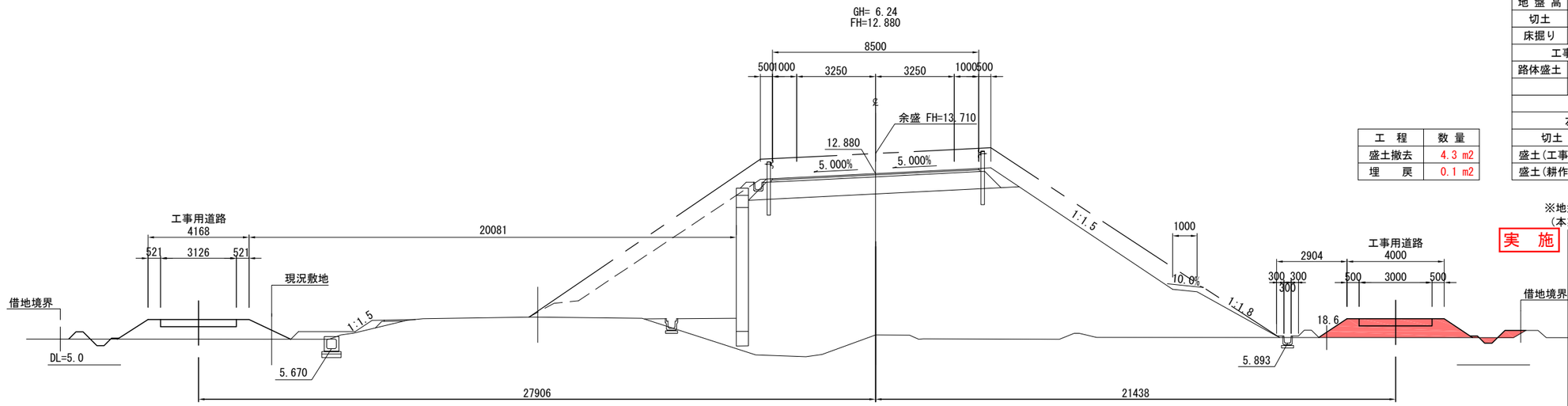

NO.22			
地 盤 高	6.24	設 計 高	12.880
切土	m2	硅畔	0.4 m2
床掘り	0.2 m2		
工事用道路		耕作用道路	
路体盛土	6.8 m2	路体盛土	m2
法 面 工			
左 側		右 側	
切土	0.8 m	切土	0.6 m
盛土(工事用)	3.3 m	盛土(工事用)	2.7 m
盛土(耕作用)	m	盛土(耕作用)	m

工 程	数 量
盛土撤去	4.3 m2
埋 戻	0.1 m2

※地盤高は東北地方太平洋沖地震後の補正値で修正済み
(本業務では震災後の地盤高補正値-435mmで設計)

実 施

工事番号	令和元年度 受(Ⅲ)道第9号		
路 線 名	みやぎ県北高速幹線道路		
施工地名	宮城県登米市迫町北方 地内		
工 事 名	みやぎ県北高速幹線道路(Ⅲ) 道路改良(1-6工区)工事		
図 名	仮設横断図(本線)(9)		
縮 尺	1 : 100	位置	
設 計 者		設計年度	
宮 城 県		図番	95 / 107

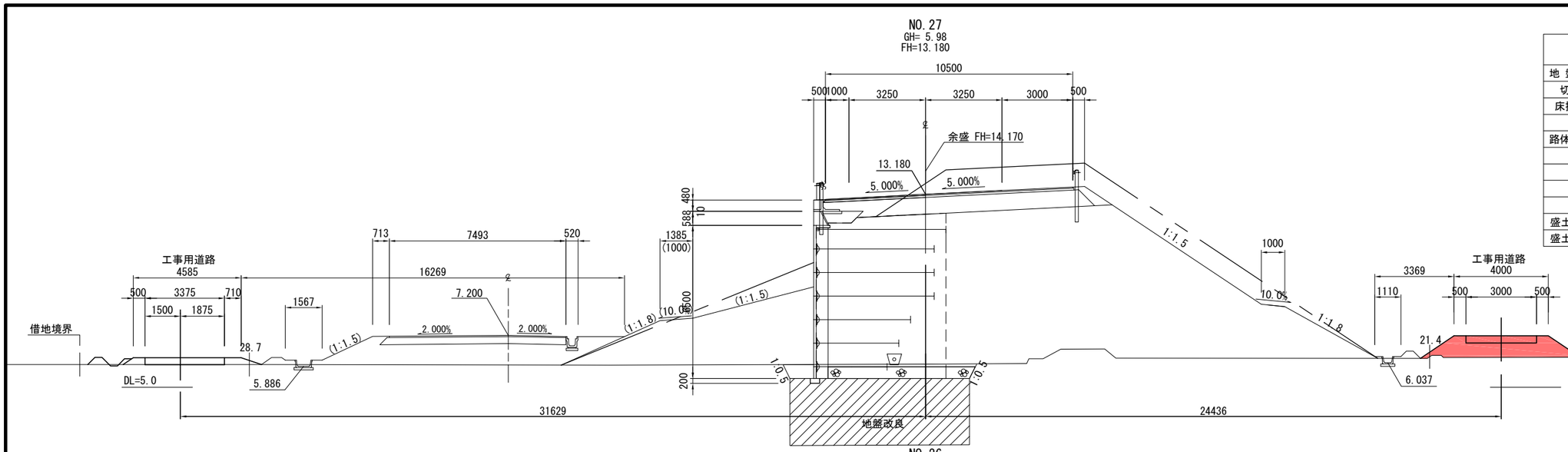

NO.27			
地 盤 高	5.98	設 計 高	13.180
切土	m2	硅畔	0.4 m2
床掘り	0.2 m2		
工事用道路		耕作用道路	
路体盛土	5.3 m2	路体盛土	m2
法 面 工			
左 側		右 側	
切土	0.4 m	切土	0.4 m
盛土(工事用)	2.1 m	盛土(工事用)	2.4 m
盛土(耕作用)	m	盛土(耕作用)	m

工 程	数 量
盛土撤去	3.8 m2
埋 戻	- m2

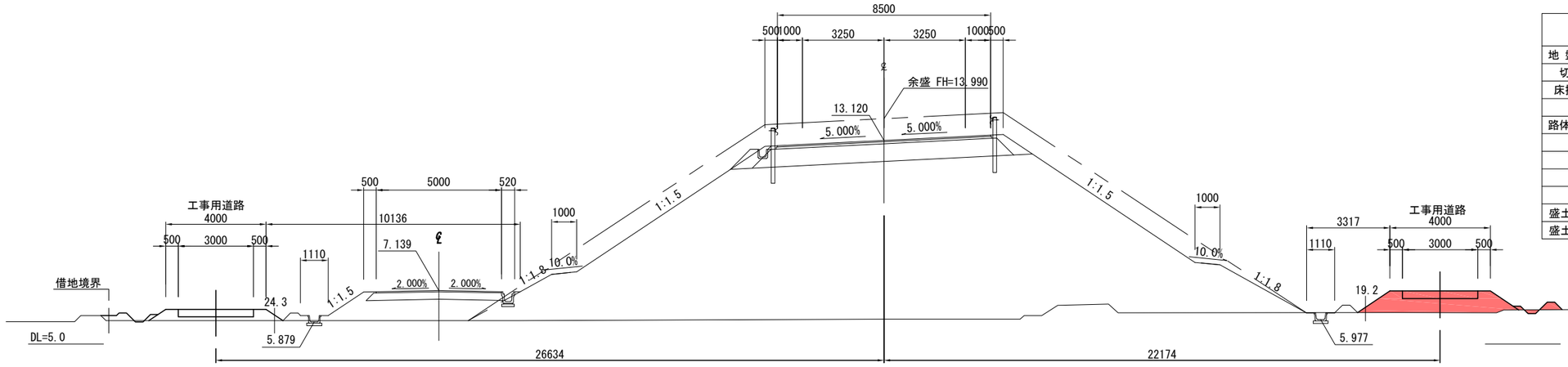

NO.26			
地 盤 高	6.00	設 計 高	13.120
切土	m2	硅畔	0.6 m2
床掘り	0.1 m2		
工事用道路		耕作用道路	
路体盛土	4.8 m2	路体盛土	m2
法 面 工			
左 側		右 側	
切土	0.2 m	切土	0.4 m
盛土(工事用)	1.2 m	盛土(工事用)	2.7 m
盛土(耕作用)	m	盛土(耕作用)	m

工 程	数 量
盛土撤去	3.5 m2
埋 戻	0.1 m2

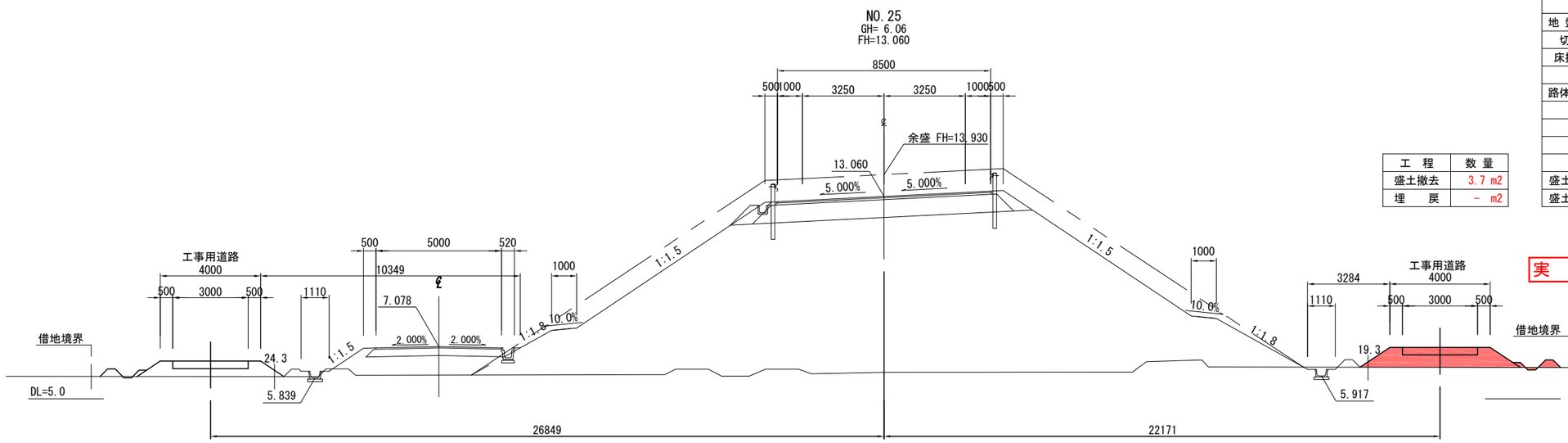

工 程	数 量
盛土撤去	3.7 m2
埋 戻	- m2

NO.25			
地 盤 高	6.06	設 計 高	13.060
切土	m2	硅畔	0.5 m2
床掘り	m2		
工事用道路		耕作用道路	
路体盛土	5.3 m2	路体盛土	m2
法 面 工			
左 側		右 側	
切土	0.2 m	切土	0.2 m
盛土(工事用)	1.8 m	盛土(工事用)	2.5 m
盛土(耕作用)	m	盛土(耕作用)	m

※地盤高は東北地方太平洋沖地震後の補正値で修正済み
(本業務では震災後の地盤高補正値-435mmで設計)

実 施

工事番号	令和元年度 受(Ⅲ)道第9号		
路 線 名	みやぎ県北高速幹線道路		
施工地名	宮城県登米市迫町北方 地内		
工 事 名	みやぎ県北高速幹線道路(Ⅲ) 道路改良(1-6工区)工事		
図 名	仮設横断図(本線)(10)		
縮 尺	1 : 100	位置	
設 計 者		設計年度	
宮 城 県		図番	96 / 107

NO.1			
地 盤 高	5.71	設 計 高	9.587
切土	0.1 m2	硅畔	0.2 m2
床掘り	m2		
工事用道路		耕作用道路	
路体盛土	0.4 m2	路体盛土	m2
法 面 工			
左 側		右 側	
切土	0.2 m	切土	m
盛土(工事用)	0.6 m	盛土(工事用)	m
盛土(耕作用)	m	盛土(耕作用)	m

工 程	数 量
盛土撤去	1.5 m2
埋 戻	- m2

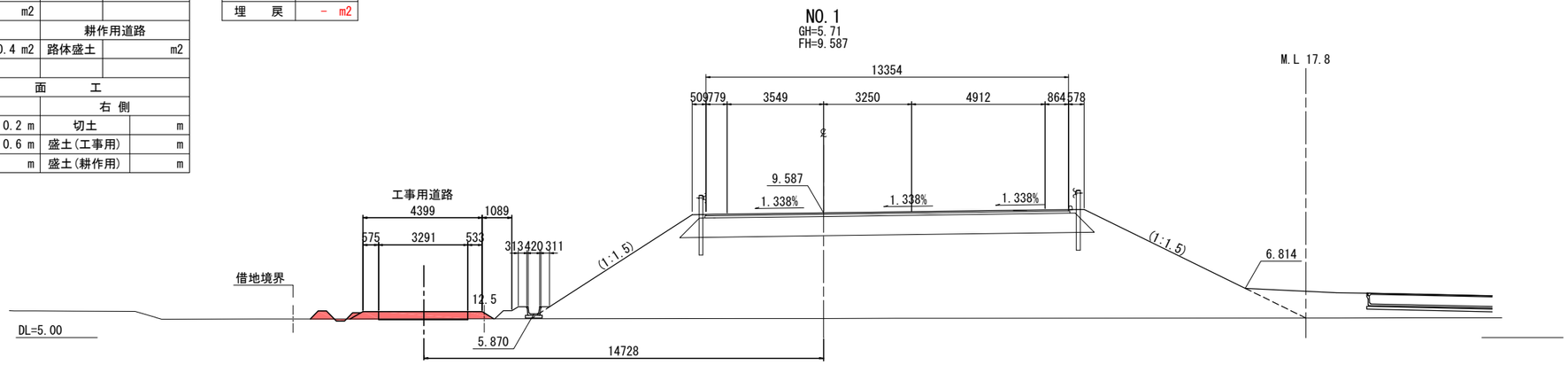

NO.0+07.437			
地 盤 高	5.69	設 計 高	9.593
切土	m2	硅畔	m2
床掘り	m2		
工事用道路		耕作用道路	
路体盛土	m2	路体盛土	m2
法 面 工			
左 側		右 側	
切土	m	切土	m
盛土(工事用)	m	盛土(工事用)	m
盛土(耕作用)	m	盛土(耕作用)	m

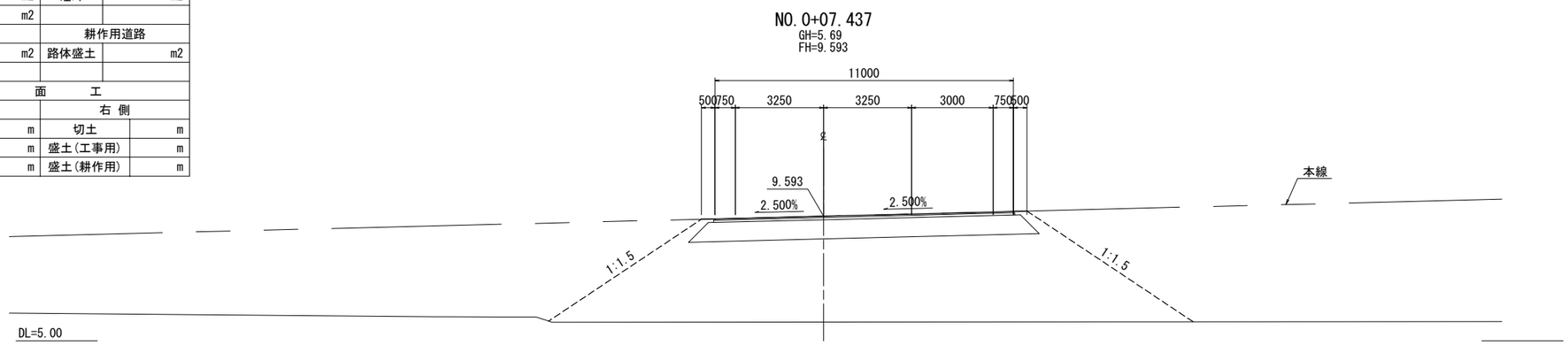

BP(NO.0)			
地 盤 高	5.68	設 計 高	9.189
切土	m2	硅畔	m2
床掘り	m2		
工事用道路		耕作用道路	
路体盛土	m2	路体盛土	m2
法 面 工			
左 側		右 側	
切土	m	切土	m
盛土(工事用)	m	盛土(工事用)	m
盛土(耕作用)	m	盛土(耕作用)	m

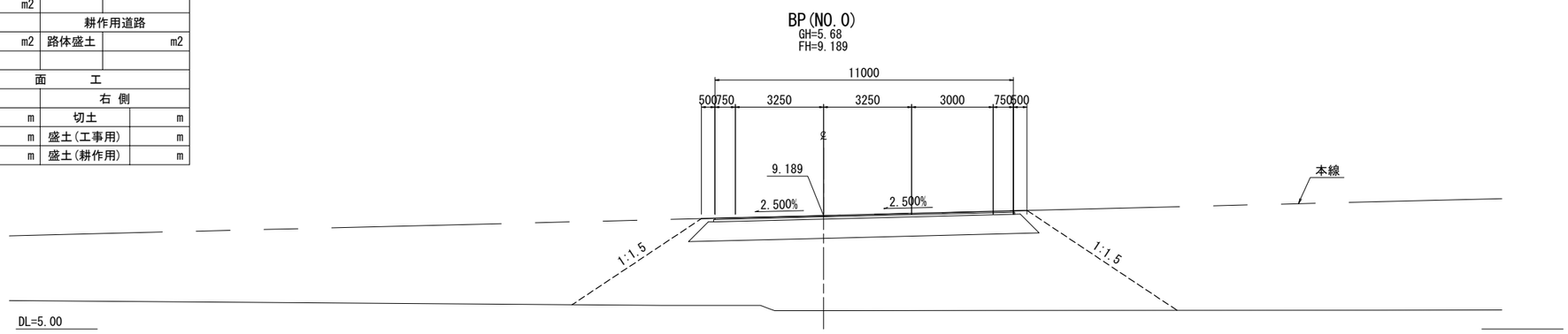

実 施

※地盤高は東北地方太平洋沖地震後の補正値で修正済み
(本業務では震災後の地盤高補正値-435mmで設計)

工事番号	令和元年度 受(Ⅲ)道第9号		
路 線 名	みやぎ県北高速幹線道路		
施工地名	宮城県登米市迫町北方 地内		
工 事 名	みやぎ県北高速幹線道路(Ⅲ) 道路改良(1-6工区)工事		
図 名	仮設横断図(交差道路)(21)		
縮 尺	1 : 100	位置	
設 計 者		設計年度	
宮 城 県		図番	97 / 107

NO.2+16			
地 盤 高	5.76	設 計 高	9.081
切土	0.4 m2	硅畔	0.6 m2
床掘り	m2		
工事用道路		耕作用道路	
路体盛土	1.1 m2	路体盛土	m2
法 面 工			
左 側		右 側	
切土	m	切土	0.2 m
盛土(工事用)	0.5 m	盛土(工事用)	1.0 m
盛土(耕作用)	m	盛土(耕作用)	m

工 程	数 量
盛土撤去	3.5 m2
埋 戻	- m2

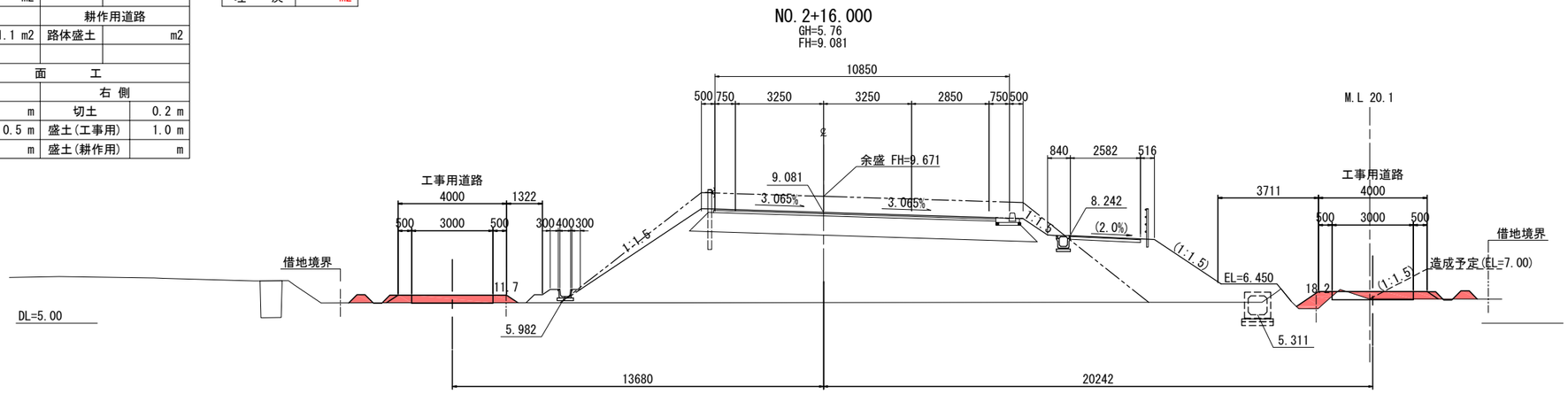

NO.2			
地 盤 高	5.73	設 計 高	9.396
切土	0.1 m2	硅畔	0.7 m2
床掘り	m2		
工事用道路		耕作用道路	
路体盛土	2.6 m2	路体盛土	m2
法 面 工			
左 側		右 側	
切土	0.2 m	切土	m
盛土(工事用)	0.5 m	盛土(工事用)	0.8 m
盛土(耕作用)	m	盛土(耕作用)	m

工 程	数 量
盛土撤去	2.0 m2
埋 戻	- m2

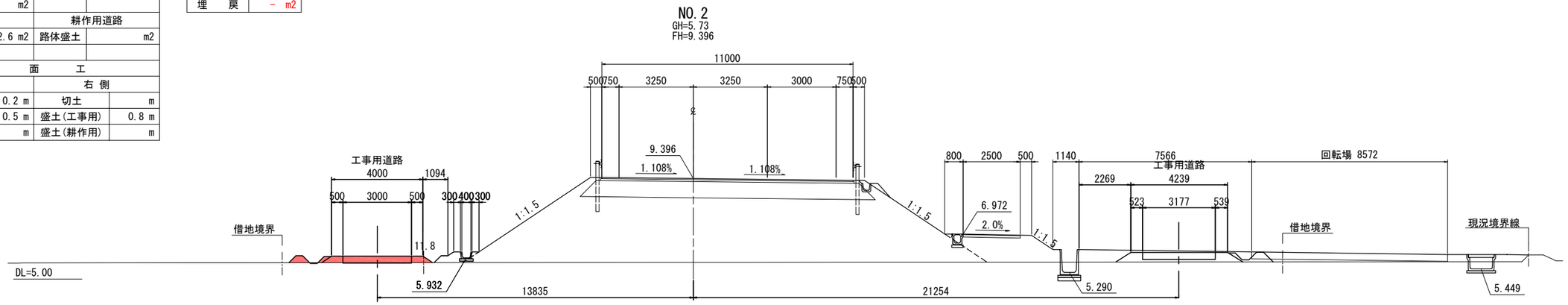

NO.1+04			
地 盤 高	5.71	設 計 高	9.567
切土	0.1 m2	硅畔	0.3 m2
床掘り	m2		
工事用道路		耕作用道路	
路体盛土	0.4 m2	路体盛土	m2
法 面 工			
左 側		右 側	
切土	0.2 m	切土	m
盛土(工事用)	0.6 m	盛土(工事用)	m
盛土(耕作用)	m	盛土(耕作用)	m

工 程	数 量
盛土撤去	1.3 m2
埋 戻	- m2

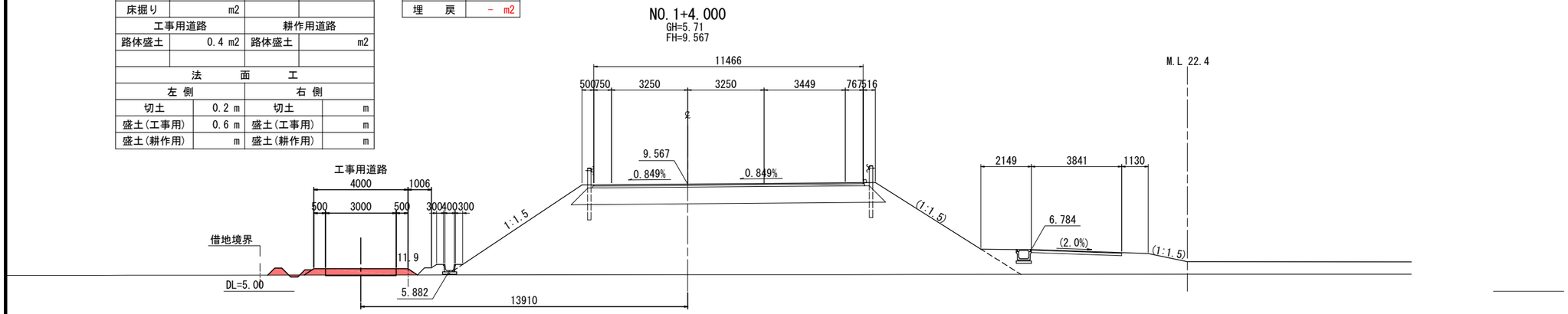

実 施

※地盤高は東北地方太平洋沖地震後の補正値で修正済み
(本業務では震災後の地盤高補正値-435mmで設計)

工事番号	令和元年度 受(Ⅲ)道第9号		
路 線 名	みやぎ県北高速幹線道路		
施工地名	宮城県登米市迫町北方 地内		
工 事 名	みやぎ県北高速幹線道路(Ⅲ) 道路改良(1-6工区)工事		
図 名	仮設横断図(交差道路)(22)		
縮 尺	1 : 100	位置	
設 計 者		設計年度	
宮 城 県		図番	98 / 107

NO.4			
地盤高	5.92	設計高	8.482
切土	0.5 m2	硅畔	0.3 m2
床掘り	m2		
工事用道路		耕作用道路	
路体盛土	0.3 m2	路体盛土	m2
法面工			
左側		右側	
切土	m	切土	m
盛土(工事用)	m	盛土(工事用)	0.3 m
盛土(耕作用)	m	盛土(耕作用)	m

工程	数量
盛土撤去	1.2 m2
埋戻	- m2

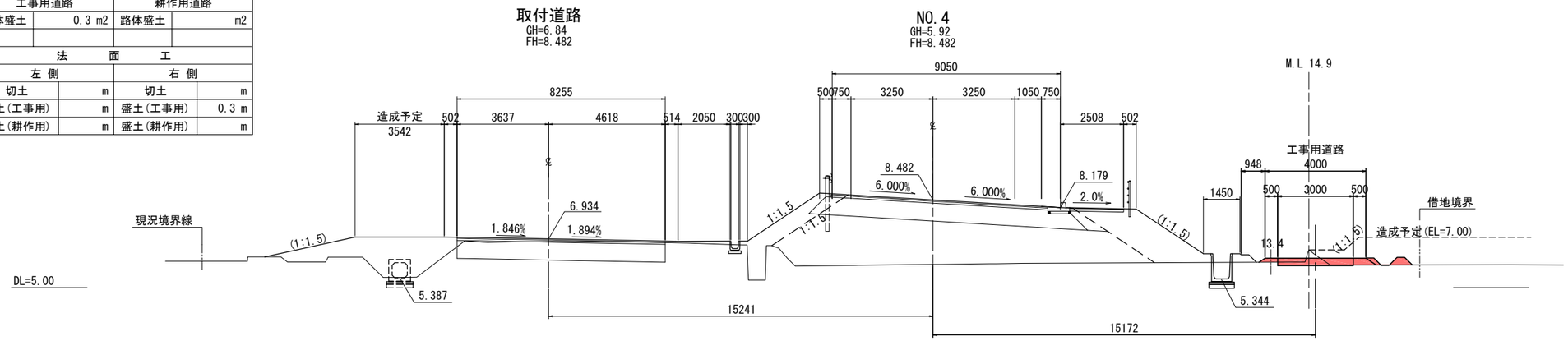

NO.3+10			
地盤高	5.95	設計高	8.732
切土	0.1 m2	硅畔	0.3 m2
床掘り	m2		
工事用道路		耕作用道路	
路体盛土	0.4 m2	路体盛土	m2
法面工			
左側		右側	
切土	m	切土	0.2 m
盛土(工事用)	m	盛土(工事用)	0.5 m
盛土(耕作用)	m	盛土(耕作用)	m

工程	数量
盛土撤去	1.3 m2
埋戻	- m2

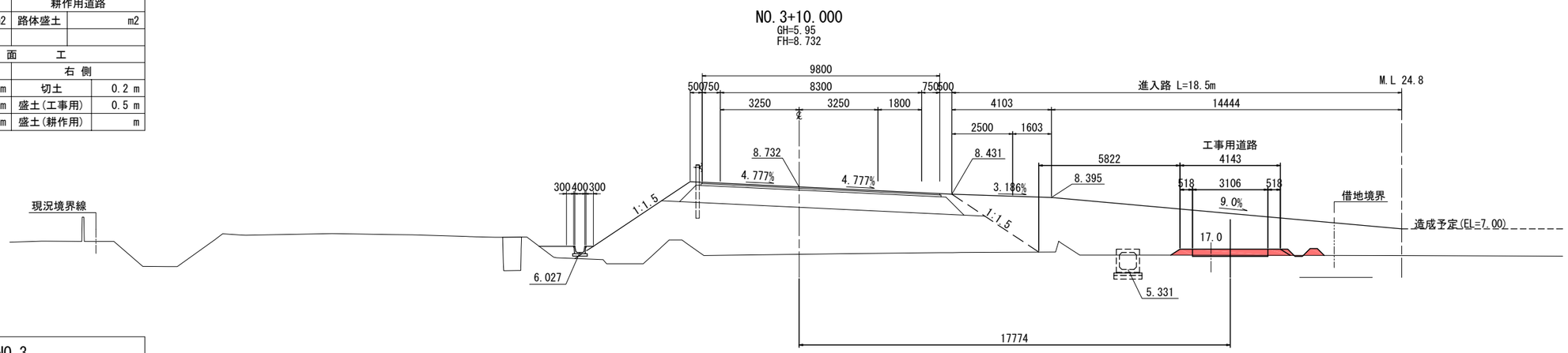

NO.3			
地盤高	5.77	設計高	8.982
切土	0.1 m2	硅畔	0.3 m2
床掘り	m2		
工事用道路		耕作用道路	
路体盛土	0.9 m2	路体盛土	m2
法面工			
左側		右側	
切土	m	切土	0.2 m
盛土(工事用)	0.5 m	盛土(工事用)	0.5 m
盛土(耕作用)	m	盛土(耕作用)	m

工程	数量
盛土撤去	3.0 m2
埋戻	- m2

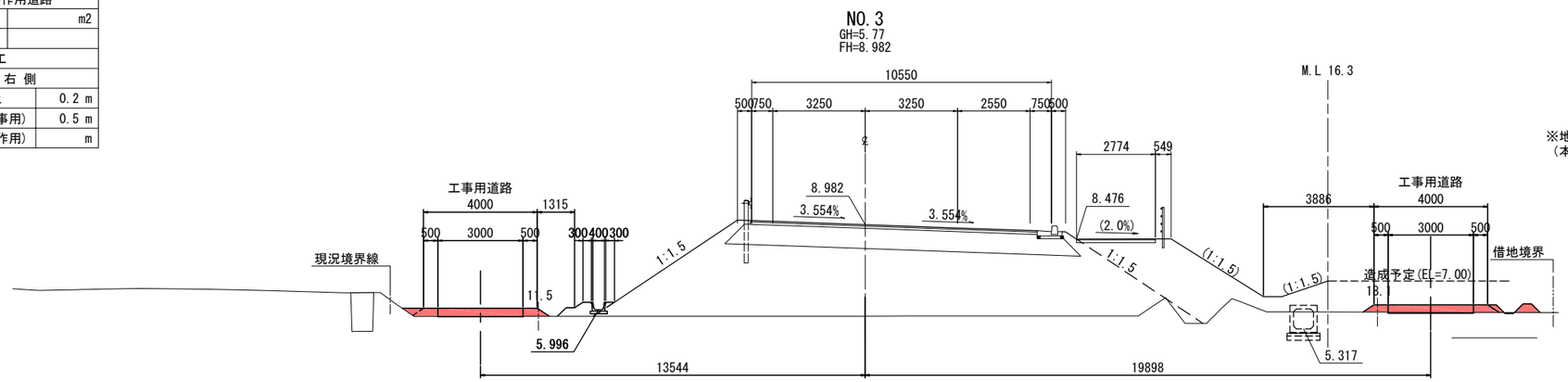

実　施

※地盤高は東北地方太平洋沖地震後の補正値で修正済み
（本業務では震災後の地盤高補正値-435mmで設計）

工事番号	令和元年度 受(Ⅲ)道第9号		
路線名	みやぎ県北高速幹線道路		
施工地名	宮城県登米市迫町北方 地内		
工事名	みやぎ県北高速幹線道路(Ⅲ) 道路改良(1-6工区)工事		
図名	仮設横断図(交差道路)(23)		
縮尺	1：100	位置	
設計者		設計年度	
宮城県		図番	99 / 107

NO.5+10			
地盤高	6.85	設計高	7.732
切土	0.1 m2	硅畔	0.3 m2
床掘り	m2		
工事用道路		耕作用道路	
路体盛土	0.5 m2	路体盛土	m2
法面工			
左側		右側	
切土	m	切土	m
盛土(工事用)	m	盛土(工事用)	0.0 m
盛土(耕作用)	m	盛土(耕作用)	m

工程	数量
盛土撤去	1.4 m2
埋戻	- m2

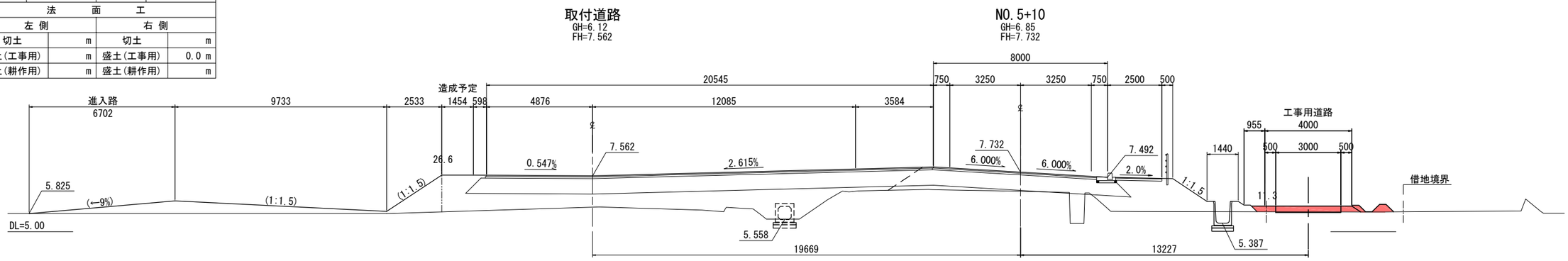

NO.5			
地盤高	5.34	設計高	7.982
切土	0.2 m2	硅畔	0.3 m2
床掘り	m2		
工事用道路		耕作用道路	
路体盛土	0.5 m2	路体盛土	m2
法面工			
左側		右側	
切土	m	切土	0.2 m
盛土(工事用)	m	盛土(工事用)	0.0 m
盛土(耕作用)	m	盛土(耕作用)	m

工程	数量
盛土撤去	1.4 m2
埋戻	- m2

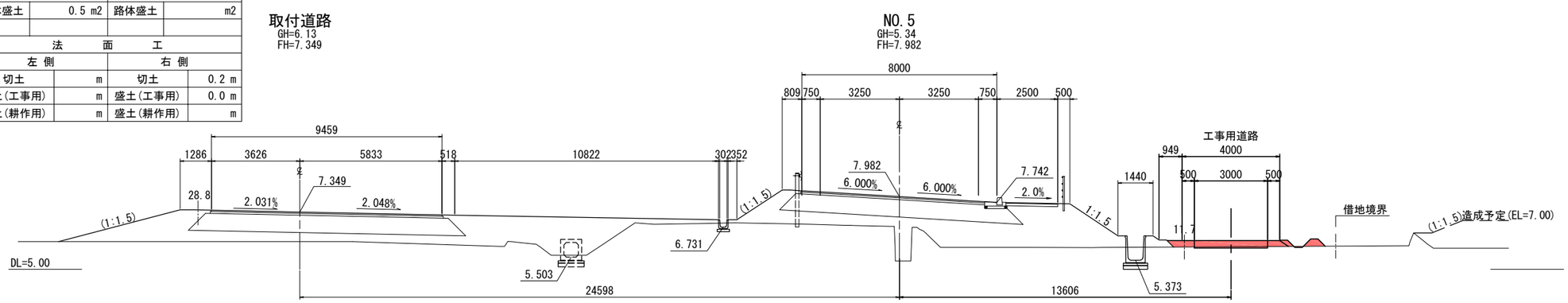

NO.4+14			
地盤高	5.89	設計高	8.132
切土	0.2 m2	硅畔	0.3 m2
床掘り	m2		
工事用道路		耕作用道路	
路体盛土	0.3 m2	路体盛土	m2
法面工			
左側		右側	
切土	m	切土	0.2 m
盛土(工事用)	m	盛土(工事用)	0.0 m
盛土(耕作用)	m	盛土(耕作用)	m

工程	数量
盛土撤去	1.2 m2
埋戻	- m2

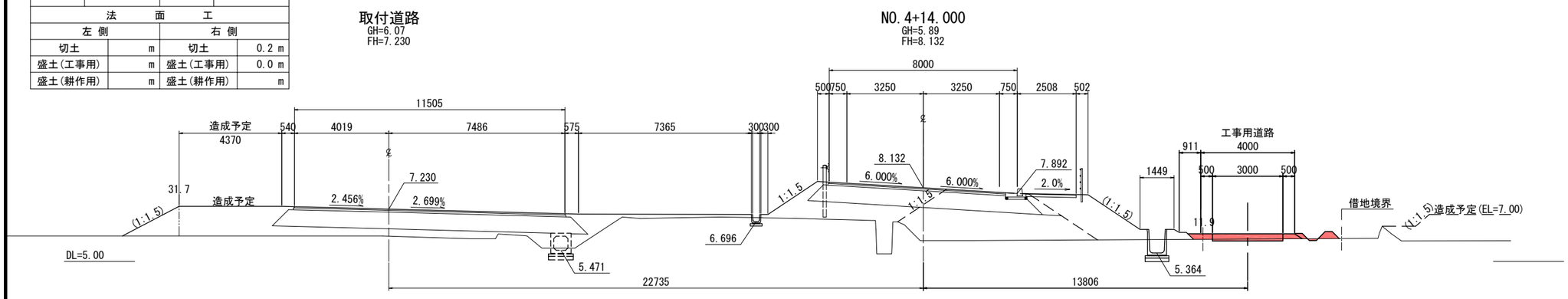

実　施

※地盤高は東北地方太平洋沖地震後の補正値で修正済み
(本業務では震災後の地盤高補正値-435mmで設計)

工事番号	令和元年度 受(Ⅲ)道第9号		
路線名	みやぎ県北高速幹線道路		
施工地名	宮城県登米市迫町北方 地内		
工事名	みやぎ県北高速幹線道路(Ⅲ) 道路改良(1-6工区)工事		
図名	仮設横断図(交差道路)(24)		
縮尺	1：100	位置	
設計者		設計年度	
宮城県		図番	100 / 107

KA　1-2(NO.8+09.033)			
地 盤 高	7.12	設 計 高	7.123
切土	m2	硅畔	m2
床掘り	m2		
工事用道路		耕作用道路	
路体盛土	m2	路体盛土	m2
法　　面　　工			
左 側		右 側	
切土	m	切土	m
盛土(工事用)	m	盛土(工事用)	m
盛土(耕作用)	m	盛土(耕作用)	m

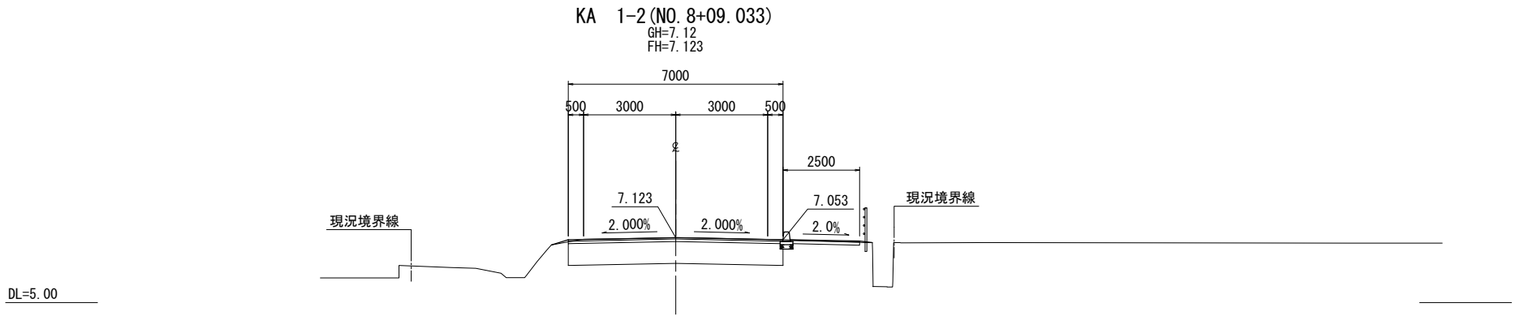

NO.8			
地 盤 高	7.09	設 計 高	7.087
切土	m2	硅畔	m2
床掘り	m2		
工事用道路		耕作用道路	
路体盛土	m2	路体盛土	m2
法　　面　　工			
左 側		右 側	
切土	m	切土	m
盛土(工事用)	m	盛土(工事用)	m
盛土(耕作用)	m	盛土(耕作用)	m

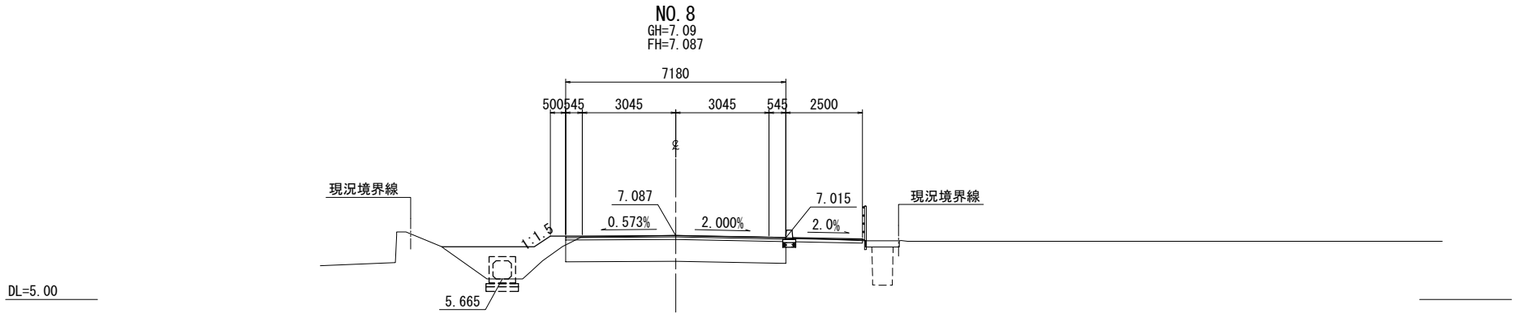

NO.7			
地 盤 高	7.01	設 計 高	7.169
切土	m2	硅畔	m2
床掘り	m2		
工事用道路		耕作用道路	
路体盛土	m2	路体盛土	m2
法　　面　　工			
左 側		右 側	
切土	m	切土	m
盛土(工事用)	m	盛土(工事用)	m
盛土(耕作用)	m	盛土(耕作用)	m

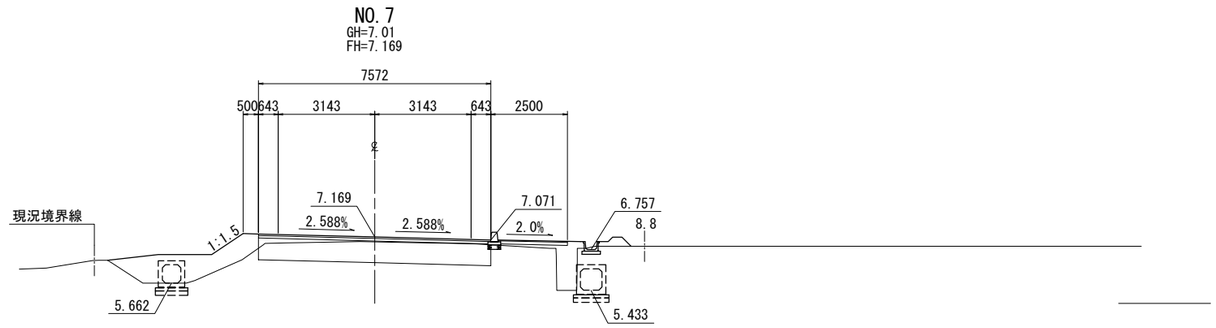

NO.6			
地 盤 高	6.91	設 計 高	7.489
切土	0.2 m2	硅畔	0.3 m2
床掘り	m2		
工事用道路		耕作用道路	
路体盛土	0.4 m2	路体盛土	m2
法　　面　　工			
左 側		右 側	
切土	m	切土	m
盛土(工事用)	m	盛土(工事用)	0.0 m
盛土(耕作用)	m	盛土(耕作用)	m

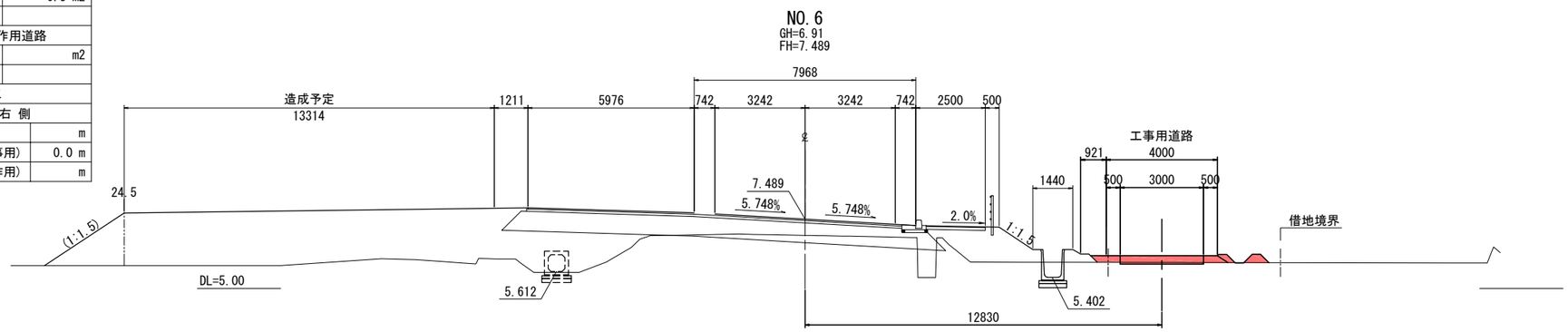

実　施

※地盤高は東北地方太平洋沖地震後の補正値で修正済み
（本業務では震災後の地盤高補正値-435mmで設計）

工事番号	令和元年度 受(Ⅲ)道第9号		
路 線 名	みやぎ県北高速幹線道路		
施工地名	宮城県登米市迫町北方 地内		
工 事 名	みやぎ県北高速幹線道路(Ⅲ) 道路改良(1-6工区)工事		
図　　名	仮設横断図(交差道路)(25)		
縮　　尺	1：100	位置	
設 計 者		設計年度	
宮　城　県		図番	101 / 107

撤　去　平　面　図

S=1:1000

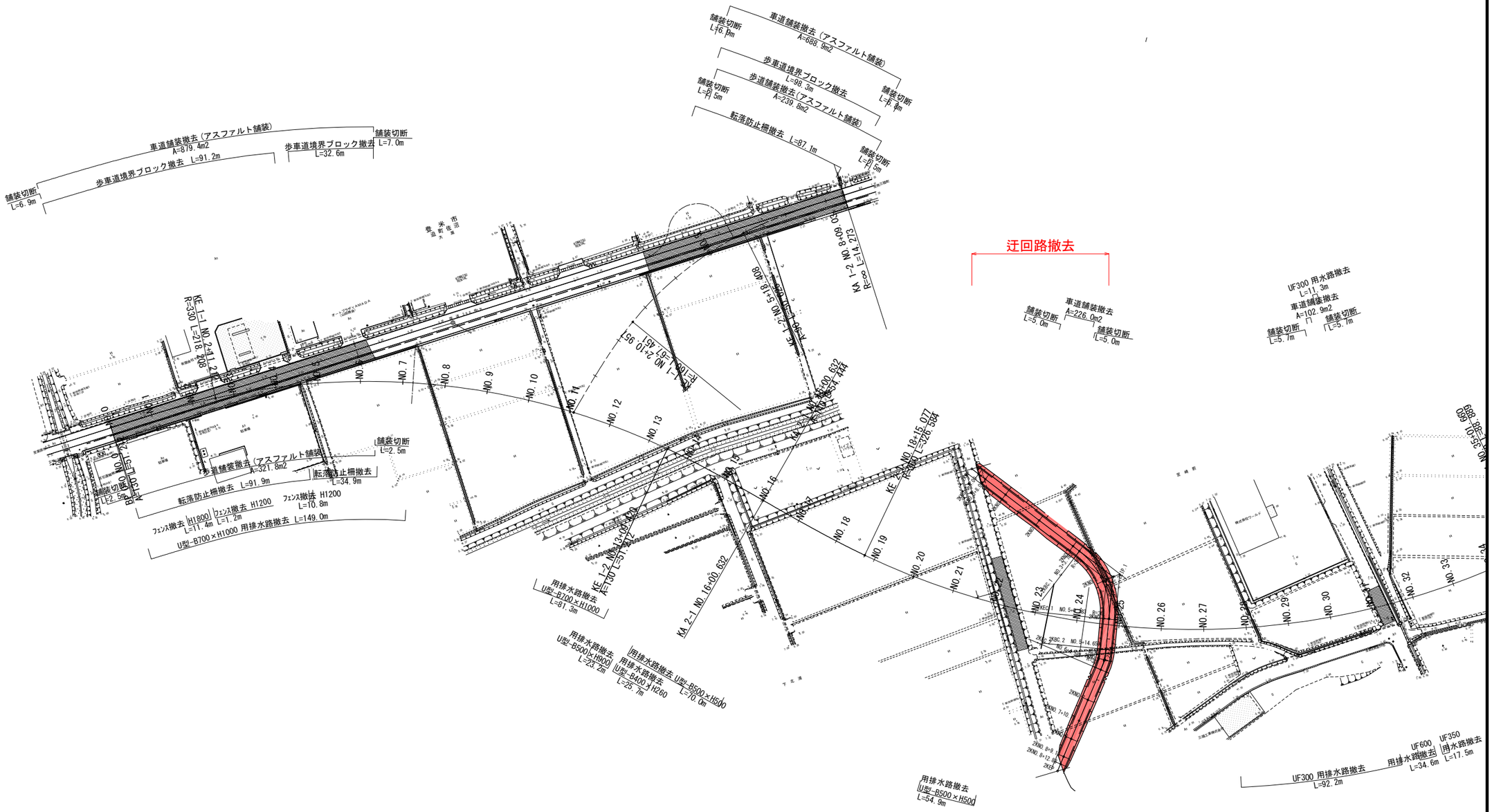

実　施

工事番号	令和元年度 受(Ⅲ)道第9号		
路 線 名	みやぎ県北高速幹線道路		
施工地名	宮城県登米市迫町北方 地内		
工 事 名	みやぎ県北高速幹線道路(Ⅲ) 道路改良(1-6工区)工事		
図　　名	撤去平面図		
縮　　尺	1：1000	位置	
設 計 者		設計年度	
宮　城　県		図番	102 / 107

迂回路撤去平面図

S=1:1000

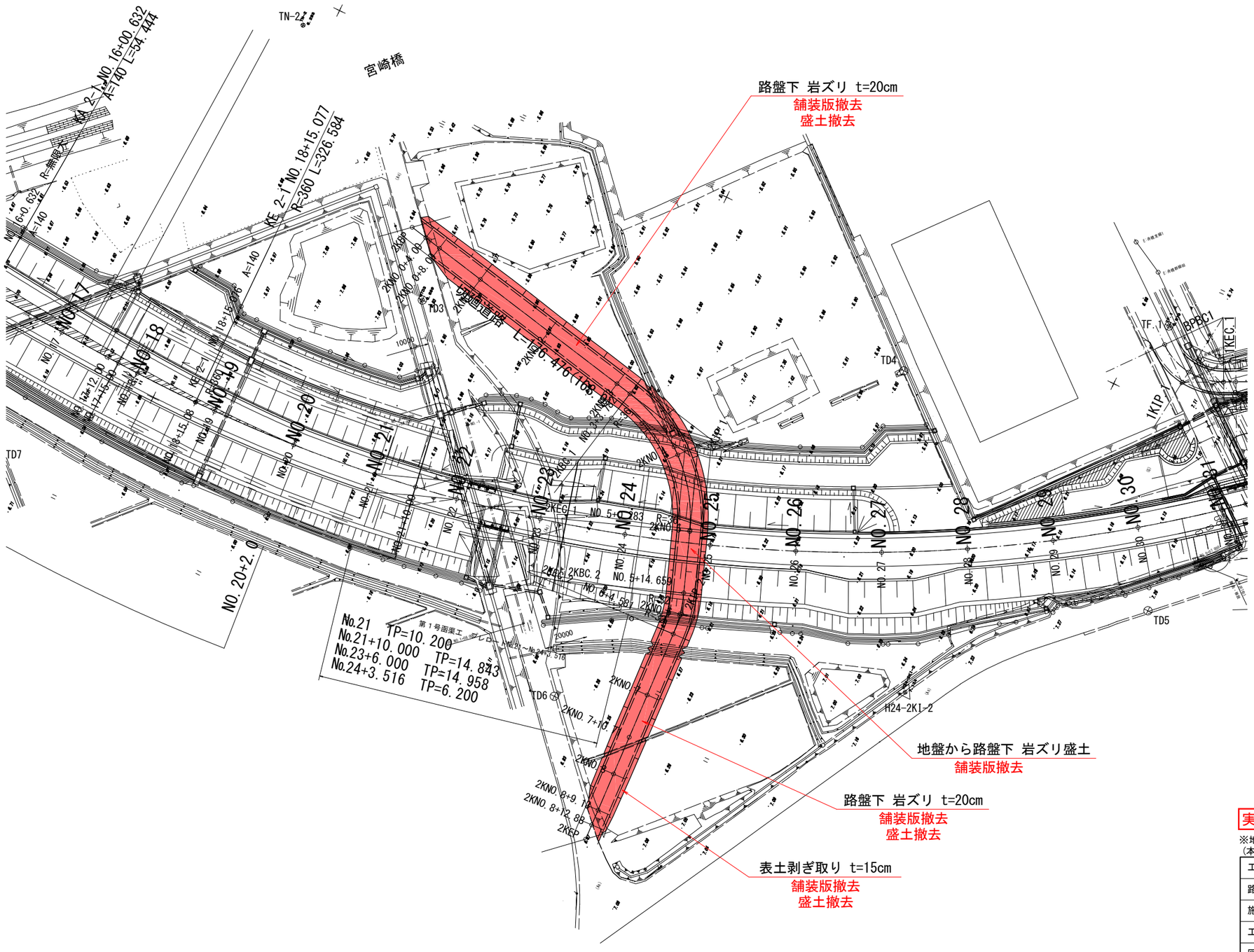

実　施

※地形図の標高は東北地方太平洋沖地震前の数値
(本業務では震災後の地盤高補正値-435mmで設計)

工事番号	令和元年度 受(Ⅲ)道第9号		
路 線 名	みやぎ県北高速幹線道路		
施工地名	宮城県登米市迫町北方 地内		
工 事 名	みやぎ県北高速幹線道路(Ⅲ) 道路改良(1-6工区)工事		
図　　名	迂回路撤去平面図		
縮　　尺	S=1:1000	位置	
設 計 者		設計年度	
宮　城　県		図番	103 / 107

迂回路標準横断図

S=1:50

表土剥ぎ取り部

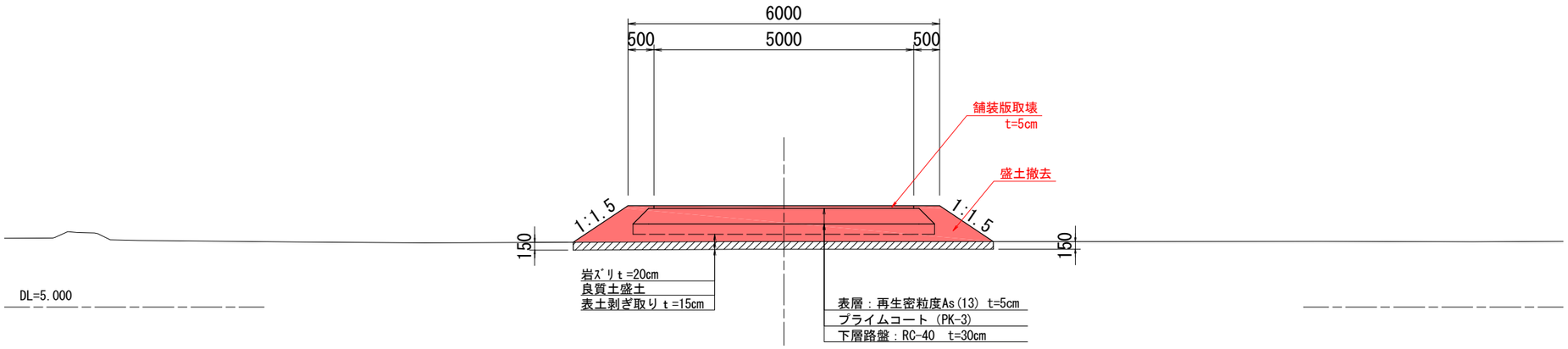

岩ｽﾞﾘ盛土部

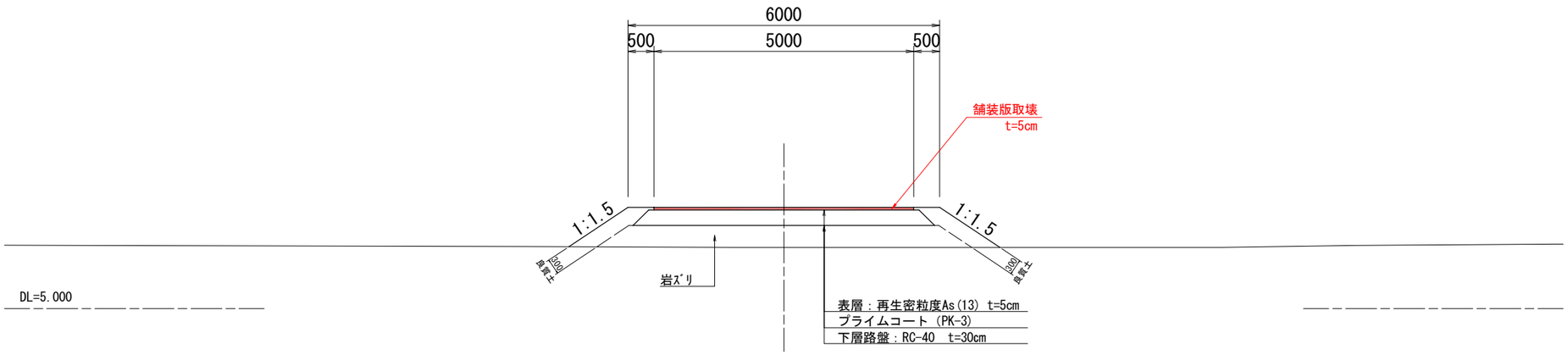

路盤下　岩ｽﾞﾘｔ=20cm部

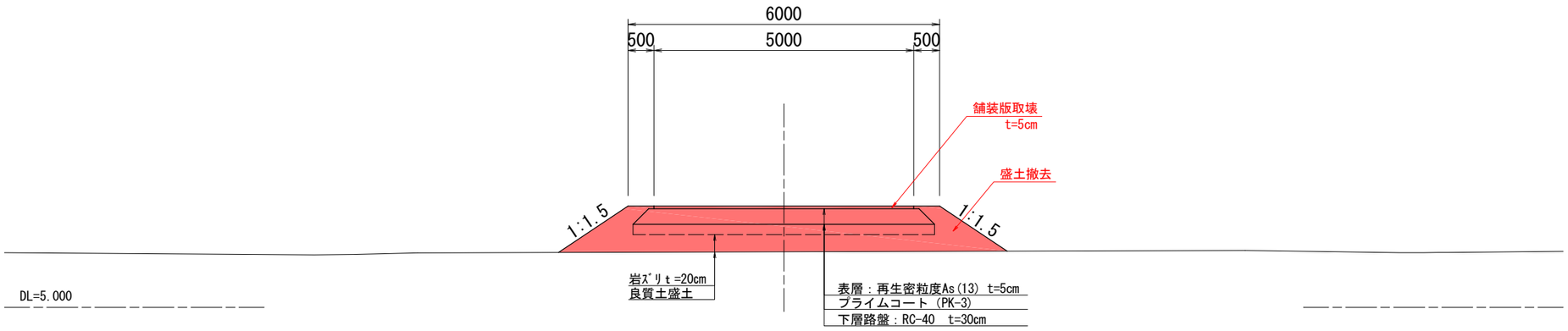

実　施

工事番号	令和元年度 受(Ⅲ)道第9号		
路 線 名	みやぎ県北高速幹線道路		
施工地名	宮城県登米市迫町北方 地内		
工 事 名	みやぎ県北高速幹線道路(Ⅲ) 道路改良(1-6工区)工事		
図　　名	迂回路標準横断図(1号函渠工)		
縮　　尺	S=1:50	位置	
設 計 者		設計年度	
宮　城　県		図番	104 / 107

迂回路横断図(1)(1号函渠工)

S=1:100

2KN0.1

GH=5.99
FH=6.950

工種	区分	数量(m2)
掘削	土砂	-
路体盛土	1.0≦W<2.5	-
路体盛土	2.5≦W<4.0	-
路体盛土	W≧4.0	3.7
路肩盛土		0.4
路体盛土	岩ｽﾞﾘ 1.0≦W<2.5	-
路体盛土	岩ｽﾞﾘ W≧4.0	1.2
表土剥ぎ取り	t=15cm	-
路側路盤		0.1

工 程	数 量
舗装版取壊	5.0 m
盛土撤去	6.9 m2
切土法面	- m

工種	種類	数量(m)
切土法面整形	土砂	-
盛土法面整形	土砂	3.4

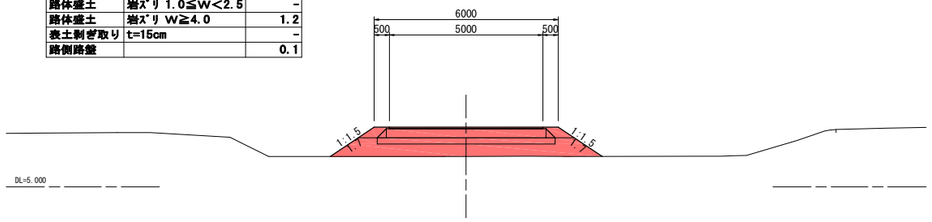

2KN0.0+8.00

GH=5.98
FH=6.884

工種	区分	数量(m2)
掘削	土砂	-
路体盛土	1.0≦W<2.5	-
路体盛土	2.5≦W<4.0	-
路体盛土	W≧4.0	1.9
路肩盛土		0.2
路体盛土	岩ｽﾞﾘ 1.0≦W<2.5	-
路体盛土	岩ｽﾞﾘ W≧4.0	0.9
表土剥ぎ取り	t=15cm	-
路側路盤		0.1

工 程	数 量
舗装版取壊	5.0 m
盛土撤去	4.6 m2
切土法面	2.5 m

工種	種類	数量(m)
切土法面整形	土砂	-
盛土法面整形	土砂	1.7

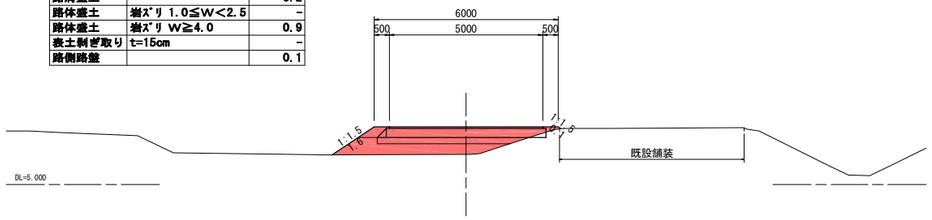

2KN0.0+4.00

GH=6.79
FH=6.862

工種	区分	数量(m2)
掘削	土砂	0.1
路体盛土	1.0≦W<2.5	0.8
路体盛土	2.5≦W<4.0	-
路体盛土	W≧4.0	-
路肩盛土		0.2
路体盛土	岩ｽﾞﾘ 1.0≦W<2.5	0.3
路体盛土	岩ｽﾞﾘ W≧4.0	-
表土剥ぎ取り	t=15cm	-
路側路盤		0.1

工 程	数 量
舗装版取壊	2.5 m
盛土撤去	2.9 m2
切土法面	2.5 m

工種	種類	数量(m)
切土法面整形	土砂	-
盛土法面整形	土砂	1.6

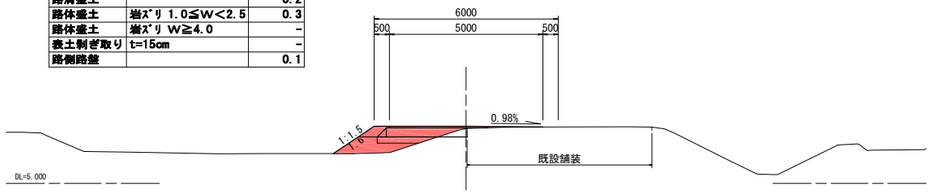

2KBP

GH=6.84
FH=6.840

工種	区分	数量(m2)
掘削	土砂	-
路体盛土	1.0≦W<2.5	-
路体盛土	2.5≦W<4.0	-
路体盛土	W≧4.0	-
路肩盛土		-
路体盛土	岩ｽﾞﾘ 1.0≦W<2.5	-
路体盛土	岩ｽﾞﾘ W≧4.0	-
表土剥ぎ取り	t=15cm	-
路側路盤		-

工種	種類	数量(m)
切土法面整形	土砂	-
盛土法面整形	土砂	-

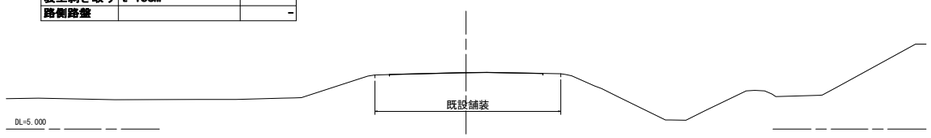

2KBC.1

GH=5.93
FH=6.950

工種	区分	数量(m2)
掘削	土砂	-
路体盛土	1.0≦W<2.5	-
路体盛土	2.5≦W<4.0	-
路体盛土	W≧4.0	3.8
路肩盛土		0.4
路体盛土	岩ｽﾞﾘ 1.0≦W<2.5	-
路体盛土	岩ｽﾞﾘ W≧4.0	1.2
表土剥ぎ取り	t=15cm	-
路側路盤		0.1

工 程	数 量
舗装版取壊	5.0 m
盛土撤去	7.0 m2
切土法面	- m

工種	種類	数量(m)
切土法面整形	土砂	-
盛土法面整形	土砂	3.2

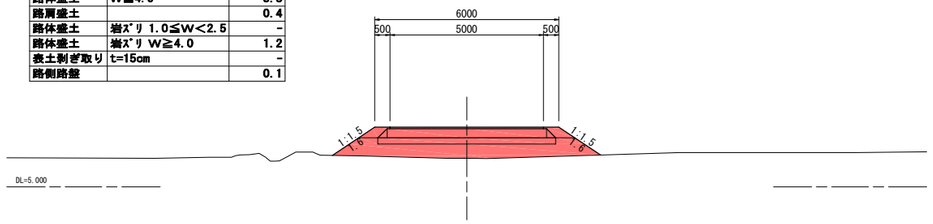

2KN0.3

GH=5.98
FH=6.950

工種	区分	数量(m2)
掘削	土砂	-
路体盛土	1.0≦W<2.5	-
路体盛土	2.5≦W<4.0	-
路体盛土	W≧4.0	3.8
路肩盛土		0.4
路体盛土	岩ｽﾞﾘ 1.0≦W<2.5	-
路体盛土	岩ｽﾞﾘ W≧4.0	1.2
表土剥ぎ取り	t=15cm	-
路側路盤		0.1

工 程	数 量
舗装版取壊	5.0 m
盛土撤去	5.5 m2
切土法面	- m

工種	種類	数量(m)
切土法面整形	土砂	-
盛土法面整形	土砂	3.4

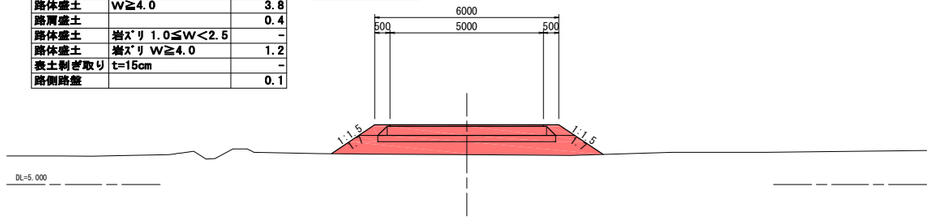

2KN0.2

GH=6.92
FH=6.950

工種	区分	数量(m2)
掘削	土砂	-
路体盛土	1.0≦W<2.5	-
路体盛土	2.5≦W<4.0	-
路体盛土	W≧4.0	3.0
路肩盛土		0.4
路体盛土	岩ｽﾞﾘ 1.0≦W<2.5	-
路体盛土	岩ｽﾞﾘ W≧4.0	1.2
表土剥ぎ取り	t=15cm	-
路側路盤		0.1

工 程	数 量
舗装版取壊	5.0 m
盛土撤去	6.2 m2
切土法面	- m

工種	種類	数量(m)
切土法面整形	土砂	-
盛土法面整形	土砂	3.1

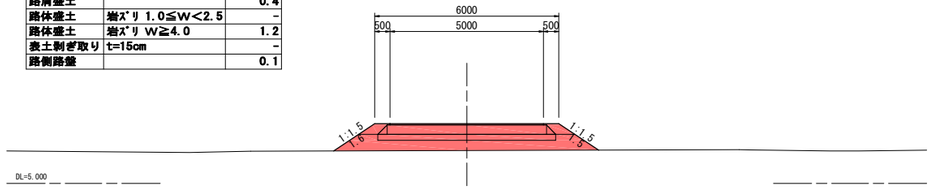

実 施

工事番号	令和元年度 受(Ⅲ)道第9号		
路 線 名	みやぎ県北高速幹線道路		
施工地名	宮城県登米市迫町北方 地内		
工 事 名	みやぎ県北高速幹線道路(Ⅲ) 道路改良(1-6工区)工事		
図 名	迂回路横断図(1)(1号函渠工)		
縮 尺	S=1:100	位置	
設 計 者		設計年度	
宮 城 県		図番	105 / 107

迂回路横断図(2)(1号函渠工)

S=1:100

2KEC.1

GH=6.18
FH=6.950

工種	区分	数量(m2)
掘削	土砂	-
路体盛土	1.0≦W<2.5	-
路体盛土	2.5≦W<4.0	-
路体盛土	W≧4.0	-
路肩盛土		0.8
路体盛土	岩ｽﾞﾘ 1.0≦W<2.5	-
路体盛土	岩ｽﾞﾘ W≧4.0	2.8
表土剥ぎ取り	t=15cm	-
路側路盤		0.1

工 程	数 量
舗装版取壊	5.0 m
盛土撤去	- m2
切土法面	- m

工種	種類	数量(m)
切土法面整形	土砂	-
盛土法面整形	土砂	2.7

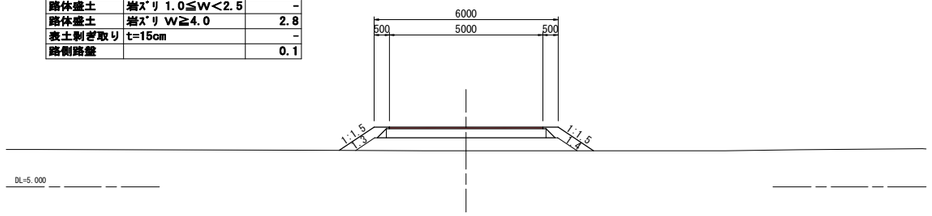

2KNO.5

GH=6.18
FH=6.950

工種	区分	数量(m2)
掘削	土砂	-
路体盛土	1.0≦W<2.5	-
路体盛土	2.5≦W<4.0	-
路体盛土	W≧4.0	-
路肩盛土		0.8
路体盛土	岩ｽﾞﾘ 1.0≦W<2.5	-
路体盛土	岩ｽﾞﾘ W≧4.0	2.8
表土剥ぎ取り	t=15cm	-
路側路盤		0.1

工 程	数 量
舗装版取壊	5.0 m
盛土撤去	- m2
切土法面	- m

工種	種類	数量(m)
切土法面整形	土砂	-
盛土法面整形	土砂	2.7

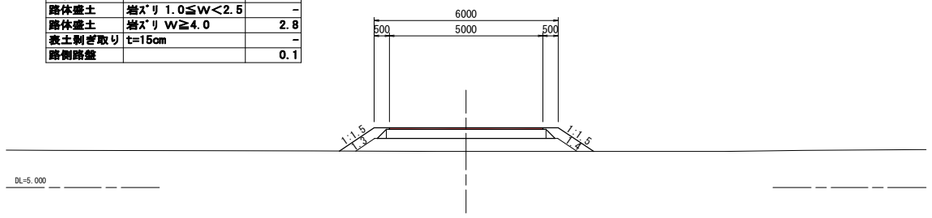

2KSP.1

GH=6.09
FH=6.950

工種	区分	数量(m2)
掘削	土砂	-
路体盛土	1.0≦W<2.5	-
路体盛土	2.5≦W<4.0	-
路体盛土	W≧4.0	-
路肩盛土		0.9
路体盛土	岩ｽﾞﾘ 1.0≦W<2.5	-
路体盛土	岩ｽﾞﾘ W≧4.0	3.4
表土剥ぎ取り	t=15cm	-
路側路盤		0.1

工 程	数 量
舗装版取壊	5.0 m
盛土撤去	- m2
切土法面	- m

工種	種類	数量(m)
切土法面整形	土砂	-
盛土法面整形	土砂	3.1

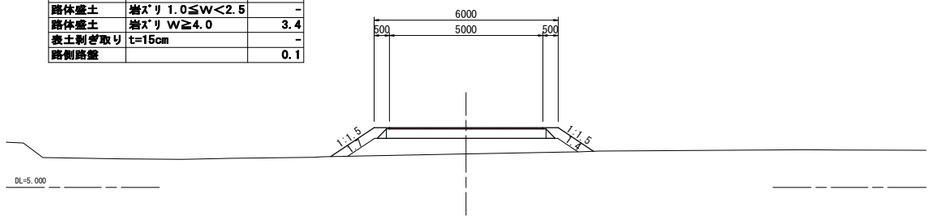

2KNO.4

GH=6.07
FH=6.950

工種	区分	数量(m2)
掘削	土砂	-
路体盛土	1.0≦W<2.5	-
路体盛土	2.5≦W<4.0	-
路体盛土	W≧4.0	-
路肩盛土		1.0
路体盛土	岩ｽﾞﾘ 1.0≦W<2.5	-
路体盛土	岩ｽﾞﾘ W≧4.0	3.6
表土剥ぎ取り	t=15cm	-
路側路盤		0.1

工 程	数 量
舗装版取壊	5.0 m
盛土撤去	- m2
切土法面	- m

工種	種類	数量(m)
切土法面整形	土砂	-
盛土法面整形	土砂	3.2

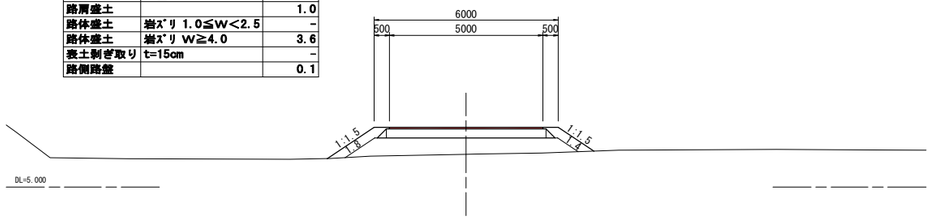

2KNO.6

GH=6.20
FH=6.950

工種	区分	数量(m2)
掘削	土砂	-
路体盛土	1.0≦W<2.5	-
路体盛土	2.5≦W<4.0	-
路体盛土	W≧4.0	-
路肩盛土		0.8
路体盛土	岩ｽﾞﾘ 1.0≦W<2.5	-
路体盛土	岩ｽﾞﾘ W≧4.0	2.6
表土剥ぎ取り	t=15cm	-
路側路盤		0.1

工 程	数 量
舗装版取壊	5.0 m
盛土撤去	- m2
切土法面	- m

工種	種類	数量(m)
切土法面整形	土砂	-
盛土法面整形	土砂	2.6

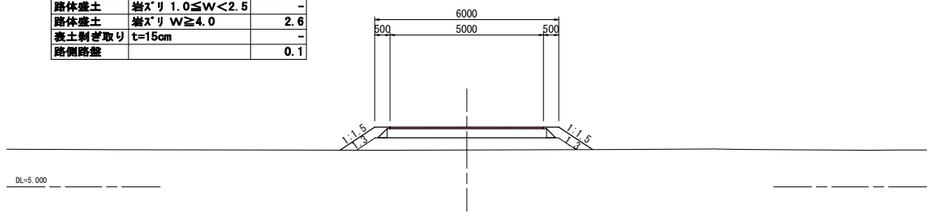

2KSP.2

GH=6.20
FH=6.950

工種	区分	数量(m2)
掘削	土砂	-
路体盛土	1.0≦W<2.5	-
路体盛土	2.5≦W<4.0	-
路体盛土	W≧4.0	-
路肩盛土		0.8
路体盛土	岩ｽﾞﾘ 1.0≦W<2.5	-
路体盛土	岩ｽﾞﾘ W≧4.0	2.6
表土剥ぎ取り	t=15cm	-
路側路盤		0.1

工 程	数 量
舗装版取壊	5.0 m
盛土撤去	- m2
切土法面	- m

工種	種類	数量(m)
切土法面整形	土砂	-
盛土法面整形	土砂	2.6

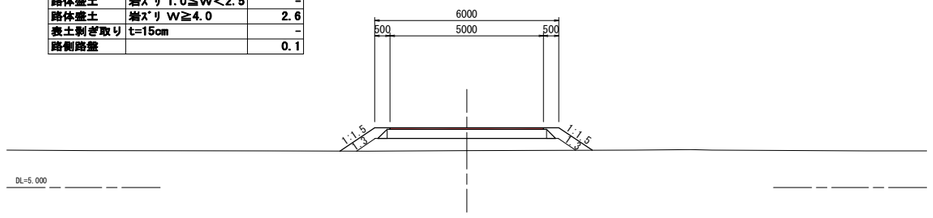

2KBC.2

GH=6.22
FH=6.950

工種	区分	数量(m2)
掘削	土砂	-
路体盛土	1.0≦W<2.5	-
路体盛土	2.5≦W<4.0	-
路体盛土	W≧4.0	-
路肩盛土		0.8
路体盛土	岩ｽﾞﾘ 1.0≦W<2.5	-
路体盛土	岩ｽﾞﾘ W≧4.0	2.5
表土剥ぎ取り	t=15cm	-
路側路盤		0.1

工 程	数 量
舗装版取壊	5.0 m
盛土撤去	- m2
切土法面	- m

工種	種類	数量(m)
切土法面整形	土砂	-
盛土法面整形	土砂	2.6

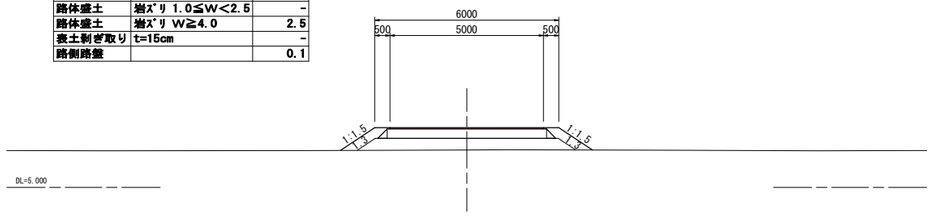

実 施

工事番号	令和元年度 受(Ⅲ)道第9号		
路 線 名	みやぎ県北高速幹線道路		
施工地名	宮城県登米市迫町北方 地内		
工 事 名	みやぎ県北高速幹線道路(Ⅲ) 道路改良(1-6工区)工事		
図 名	迂回路横断図(2)(1号函渠工)		
縮 尺	S=1:100	位置	
設 計 者		設計年度	
宮 城 県		図番	106 / 107

迂回路横断図(3)(1号函渠工)

S=1:100

2KNO. 8

GH=6. 31
FH=6. 921

工種	区分	数量(m2)
掘削	土砂	-
路体盛土	1.0≦W<2.5	-
路体盛土	2.5≦W<4.0	-
路体盛土	W≧4.0	2.0
路肩盛土		0.4
路体盛土	岩ｽﾞﾘ 1.0≦W<2.5	-
路体盛土	岩ｽﾞﾘ W≧4.0	1.2
表土剥ぎ取り	t=15cm	1.2
路側路盤		0.1

工 程	数 量
舗装版取壊	5.0 m
盛土撤去	4.0 m2
切土法面	- m

工種	種類	数量(m)
切土法面整形	土砂	-
盛土法面整形	土砂	2.1

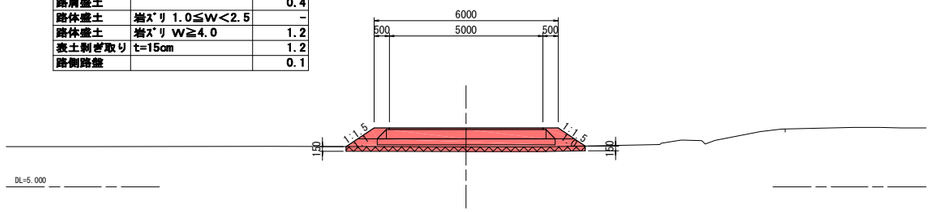

2KNO. 7+10. 71

GH=6. 27
FH=6. 950

工種	区分	数量(m2)
掘削	土砂	-
路体盛土	1.0≦W<2.5	-
路体盛土	2.5≦W<4.0	-
路体盛土	W≧4.0	2.5
路肩盛土		0.4
路体盛土	岩ｽﾞﾘ 1.0≦W<2.5	-
路体盛土	岩ｽﾞﾘ W≧4.0	1.2
表土剥ぎ取り	t=15cm	1.3
路側路盤		0.1

工 程	数 量
舗装版取壊	5.0 m
盛土撤去	4.5 m2
切土法面	- m

工種	種類	数量(m)
切土法面整形	土砂	-
盛土法面整形	土砂	2.4

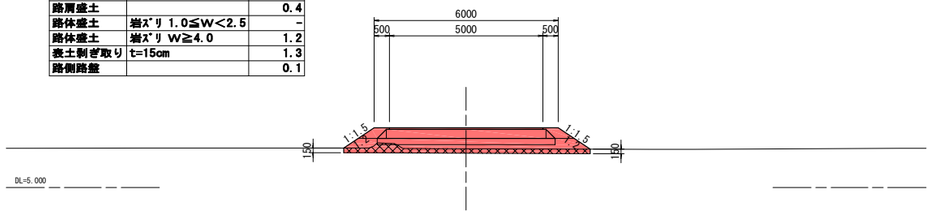

2KNO. 7

GH=6. 26
FH=6. 950

工種	区分	数量(m2)
掘削	土砂	-
路体盛土	1.0≦W<2.5	-
路体盛土	2.5≦W<4.0	-
路体盛土	W≧4.0	2.6
路肩盛土		0.4
路体盛土	岩ｽﾞﾘ 1.0≦W<2.5	-
路体盛土	岩ｽﾞﾘ W≧4.0	1.2
表土剥ぎ取り	t=15cm	1.2
路側路盤		0.1

工 程	数 量
舗装版取壊	5.0 m
盛土撤去	4.6 m2
切土法面	- m

工種	種類	数量(m)
切土法面整形	土砂	-
盛土法面整形	土砂	2.4

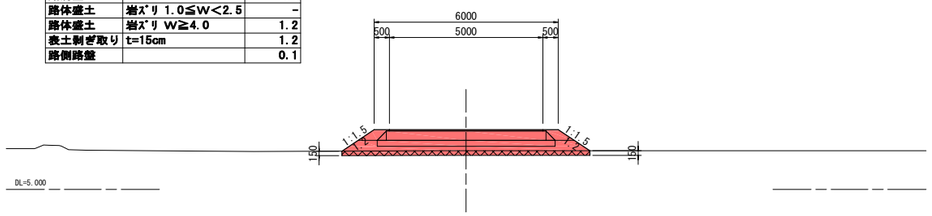

2KEC. 2

GH=6. 22
FH=6. 950

工種	区分	数量(m2)
掘削	土砂	-
路体盛土	1.0≦W<2.5	-
路体盛土	2.5≦W<4.0	-
路体盛土	W≧4.0	3.0
路肩盛土		0.4
路体盛土	岩ｽﾞﾘ 1.0≦W<2.5	-
路体盛土	岩ｽﾞﾘ W≧4.0	1.2
表土剥ぎ取り	t=15cm	1.2
路側路盤		0.1

工 程	数 量
舗装版取壊	5.0 m
盛土撤去	5.0 m2
切土法面	- m

工種	種類	数量(m)
切土法面整形	土砂	-
盛土法面整形	土砂	2.6

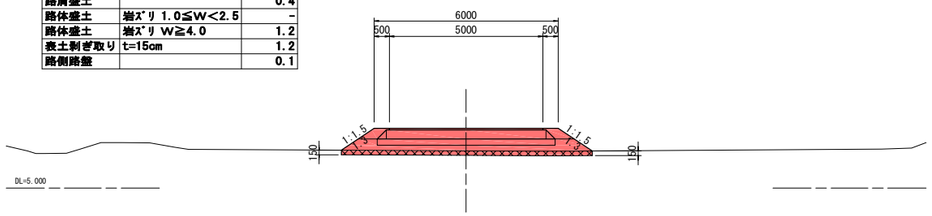

2KEP

GH=6. 87
FH=6. 870

工種	区分	数量(m2)
掘削	土砂	-
路体盛土	1.0≦W<2.5	-
路体盛土	2.5≦W<4.0	-
路体盛土	W≧4.0	-
路肩盛土		-
路体盛土	岩ｽﾞﾘ 1.0≦W<2.5	-
路体盛土	岩ｽﾞﾘ W≧4.0	-
表土剥ぎ取り	t=15cm	-
路側路盤		-

工種	種類	数量(m)
切土法面整形	土砂	-
盛土法面整形	土砂	-

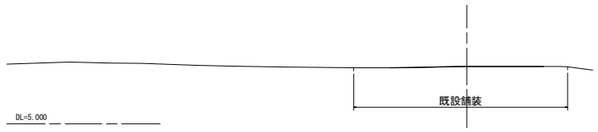

2KNO. 8+12. 88

GH=6. 84
FH=6. 881

工種	区分	数量(m2)
掘削	土砂	0.7
路体盛土	1.0≦W<2.5	-
路体盛土	2.5≦W<4.0	-
路体盛土	W≧4.0	-
路肩盛土		0.1
路体盛土	岩ｽﾞﾘ 1.0≦W<2.5	-
路体盛土	岩ｽﾞﾘ W≧4.0	-
表土剥ぎ取り	t=15cm	-
路側路盤		-

工 程	数 量
舗装版取壊	2.5 m
盛土撤去	0.1 m2
切土法面	1.0 m

工種	種類	数量(m)
切土法面整形	土砂	-
盛土法面整形	土砂	0.6

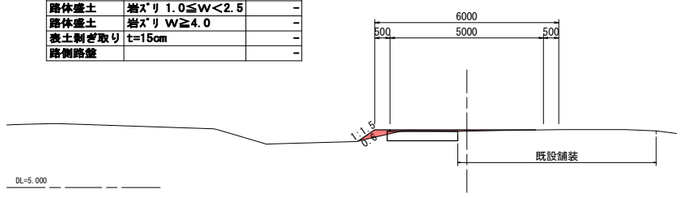

2KNO. 8+9. 13

GH=6. 44
FH=6. 893

工種	区分	数量(m2)
掘削	土砂	0.5
路体盛土	1.0≦W<2.5	-
路体盛土	2.5≦W<4.0	-
路体盛土	W≧4.0	0.8
路肩盛土		0.2
路体盛土	岩ｽﾞﾘ 1.0≦W<2.5	-
路体盛土	岩ｽﾞﾘ W≧4.0	0.5
表土剥ぎ取り	t=15cm	0.7
路側路盤		0.1

工 程	数 量
舗装版取壊	5.0 m
盛土撤去	2.4 m2
切土法面	2.0 m

工種	種類	数量(m)
切土法面整形	土砂	-
盛土法面整形	土砂	0.9

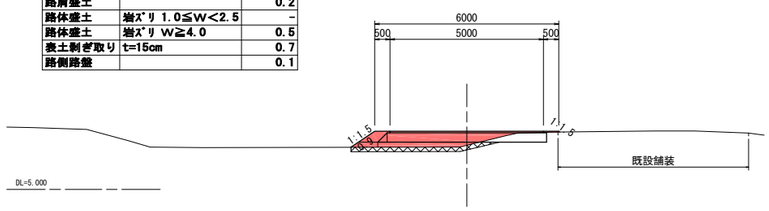

実　施

工事番号	令和元年度 受(Ⅲ)道第9号		
路 線 名	みやぎ県北高速幹線道路		
施工地名	宮城県登米市迫町北方 地内		
工 事 名	みやぎ県北高速幹線道路(Ⅲ) 道路改良(1-6工区)工事		
図　　名	迂回路横断図(3)(1号函渠工)		
縮　　尺	S=1:100	位置	
設 計 者		設計年度	
宮　城　県		図番	107 / 107