令和2年度　受（Ⅲ）舗第4号

みやぎ県北高速幹線道路（Ⅲ）舗装（1-2工区）工事

設　計　図

宮城県道路公社

令和2年度　受（Ⅲ）舗第4号　みやぎ県北高速幹線道路（Ⅲ）舗装（1-2工区）工事

図　面　目　録

実　施

図　面　名	図　番	図　面　名	図　番
平　面　図	1		
縦　断　図	2 ～ 3		
標　準　横　断　図	4		
線　形　図　(1)(2)	5 ～ 6		
横　断　図　(1) ～ (10)	7 ～ 18		
排　水　系　統　図	19		
3 号 橋 全 体 一 般 図	20		
3号橋　A1橋台踏掛版構造図	21		
3号橋　A1橋台踏掛版配筋図　(1)(2)	22 ～ 23		
3号橋　A2橋台踏掛版構造図	24		
3号橋　A2橋台踏掛版配筋図	25		
交 差 道 路 縦 断 図	26		
交 差 道 路 標 準 横 断 図	27		
交 差 道 路 横 断 図	28		
排 水 工 詳 細 図　(1)(2)(4)(5)(7)	29 ～ 33		
小 構 造 物 図　(1)(2)	34 ～ 35		
切 り 回 し 道 路 平 面 図	36		
切 り 回 し 道 路 横 断 図　(1)(2)	37 ～ 38		

令和2年度 受(Ⅲ)舗第4号 みやぎ県北高速幹線道路(Ⅲ)舗装(1-2工区)工事　施工延長 L=670.0m 幅員 W=6.5(8.5)m

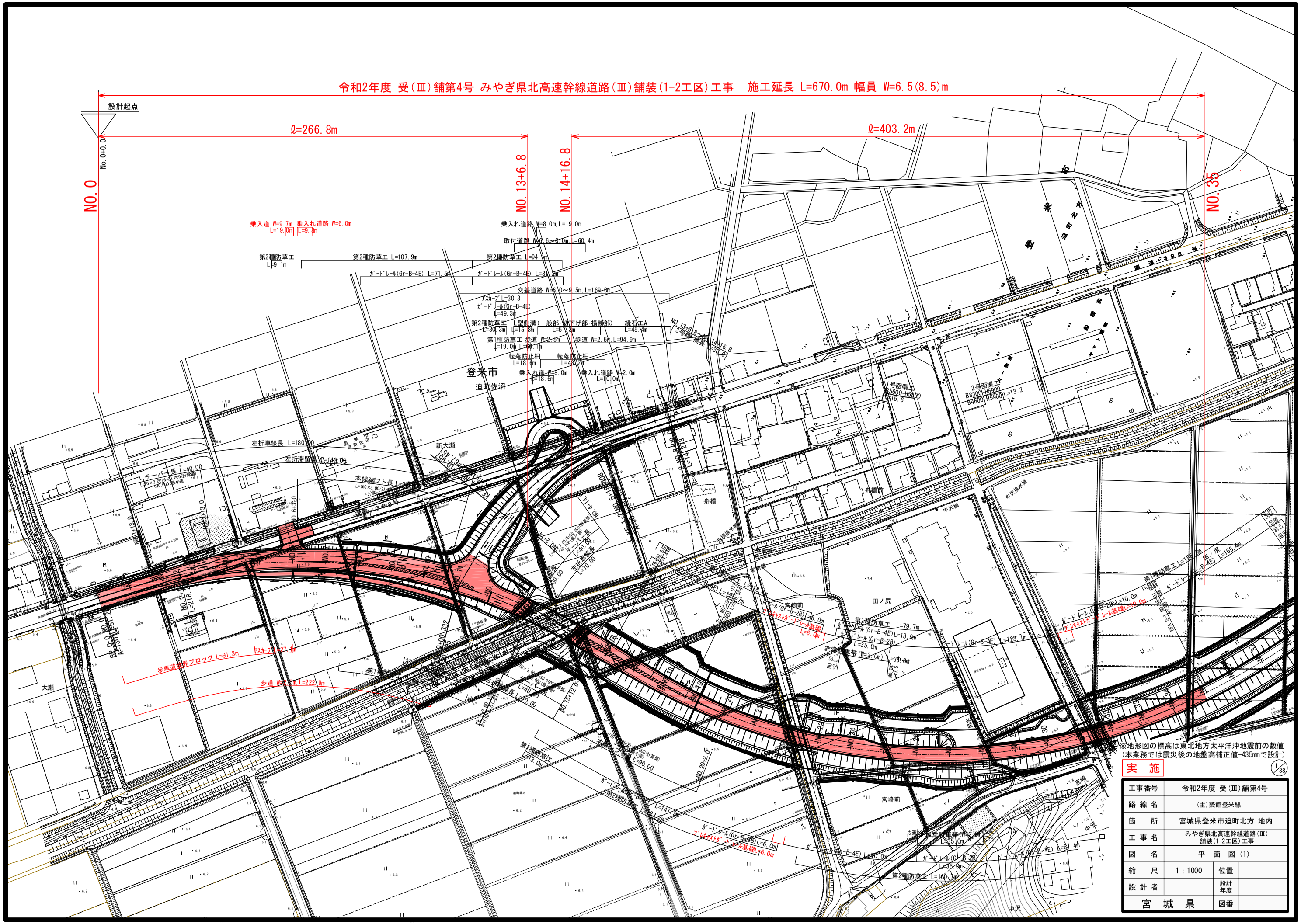

※地形図の標高は東北地方太平洋沖地震前の数値
(本業務では震災後の地盤高補正値-435mmで設計)

実施

1/38

工事番号	令和2年度 受(Ⅲ)舗第4号		
路線名	(主)築館登米線		
箇所	宮城県登米市迫町北方 地内		
工事名	みやぎ県北高速幹線道路(Ⅲ)舗装(1-2工区)工事		
図名	平面図(1)		
縮尺	1：1000	位置	
設計者		設計年度	
宮城県		図番	

縦 断 図 (1)

V=1: 200
H=1:1000

令和2年度 受(Ⅲ)舗第4号 みやぎ県北高速幹線道路(Ⅲ)舗装(1-2工区)工事　施工延長 L=670.0m 幅員 W=6.5(8.5)m

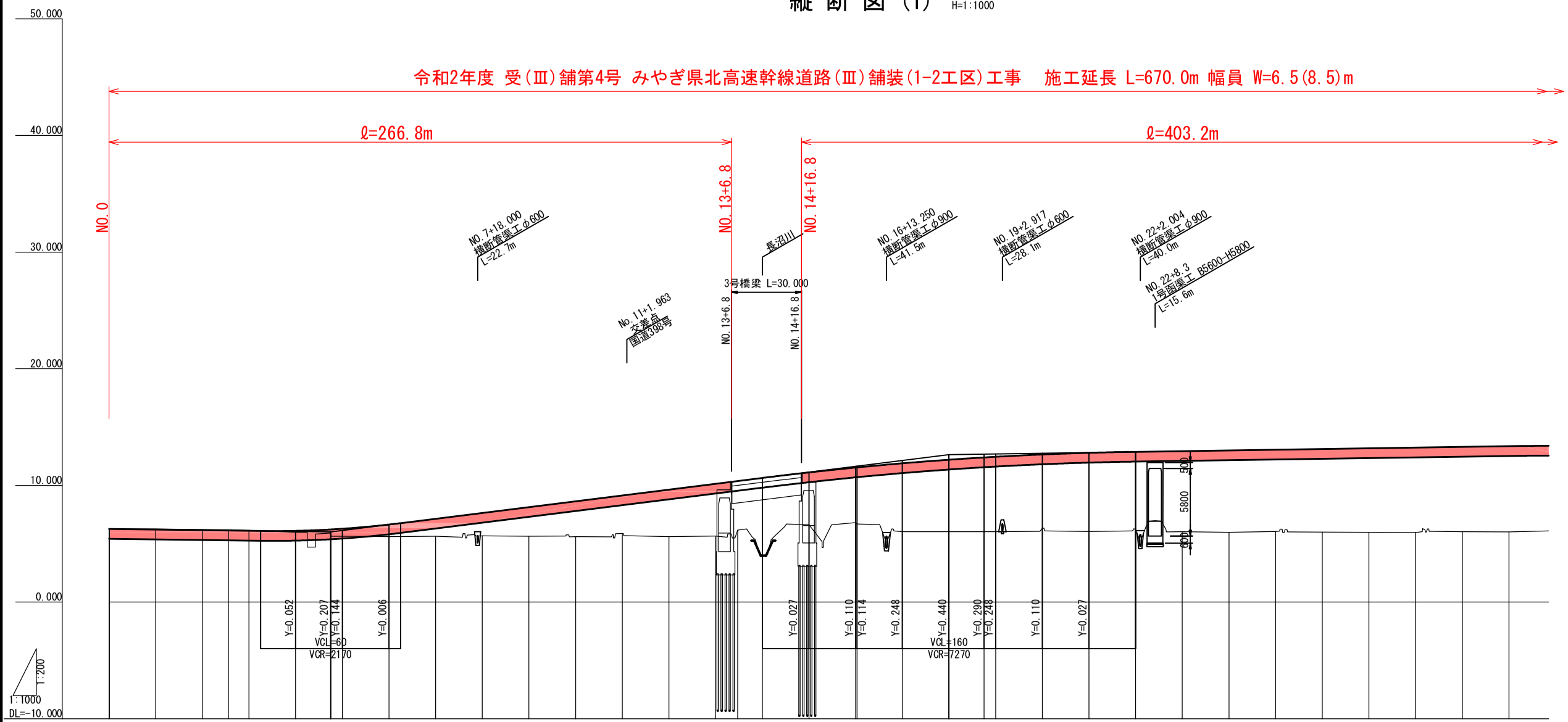

勾配																														
	6.265	i=0.263% L=95.000		6.015		i=2.500% L=265.000										12.640							i=0.300% L=285.000						
盛土高					0.131	0.475 0.649	1.041	1.505	1.965	2.505	3.035	3.265	4.035	4.485	4.211	6.595	4.488	4.725 4.857	5.858	6.165	6.360 6.428	6.315	6.748	6.645	6.905	7.025	7.005	7.125	7.205	7.285	7.265	7.345
切土高		0.053	0.055	0.065	0.038																									
計画高	6.265	6.212	6.160	6.130	6.107	6.106	6.222 6.284	6.646	7.140	7.640	8.140	8.640	9.140	9.640	10.140	10.376	10.640	11.113	11.530 11.542	11.893	12.200	12.395 12.453	12.650	12.793	12.880	12.940	13.000	13.060	13.120	13.180	13.240	13.300	13.360
地盤高	6.265	6.265	6.215	6.195	6.145	5.975	5.747 5.635	5.605	5.635	5.675	5.635	5.605	5.875	5.605	5.655	6.165	4.045	6.625	6.805 6.885	6.035	6.035	6.035 6.025	6.335	6.045	6.235	6.035	5.975	6.055	5.995	5.975	5.955	6.035	6.015
累加距離	0.000	20.000	40.000	51.212	60.000	80.000	95.000 100.000	120.000	140.000	160.000	180.000	200.000	220.000	240.000	260.000	269.420	280.000	300.000	320.000 320.632	340.000	360.000	375.077 380.000	400.000	420.000	440.000	460.000	480.000	500.000	520.000	540.000	560.000	580.000	600.000
単距離	0.000	20.000	20.000	11.212	8.788	20.000	15.000 5.000	20.000	20.000	20.000	20.000	20.000	20.000	20.000	20.000	9.420	10.580	20.000	20.000 0.632	19.368	20.000	15.077 4.923	20.000	20.000	20.000	20.000	20.000	20.000	20.000	20.000	20.000	20.000	20.000
測点	KA 1-1	NO.1	NO.2	KE 1-1	NO.3	NO.4	+15.000 NO.5	NO.6	NO.7	NO.8	NO.9	NO.10	NO.11	NO.12	NO.13	KE 1-2	NO.14	NO.15	NO.16 KA 1-2	NO.17	NO.18	KE 2-1 NO.19	NO.20	NO.21	NO.22	NO.23	NO.24	NO.25	NO.26	NO.27	NO.28	NO.29	NO.30

曲率

R=∞ L=0 — L=51.212 A=130 — L=218.208 R=330 — IP = IP 1 IA = 46-46-40 CL = 320.632 — L=51.212 A=130 — R=∞ L=0 — A=140 L=54.444 — R=360 L=326.584

片勾配

2.000 NO.0+0.000 — 1/117 — 2.000 NO.0+11.632 — 1/117 — 2.000 NO.1+9.284 — 1/117 — 5.000 NO.2+11.212 — 1/225 — 5.000 NO.13+9.420 — 1/175 — 2.000 NO.15+2.248 — 1/160 — 2.000 NO.16+2.248 — 1/308 — 2.000 NO.17+1.248 — 1/337 — 5.000 NO.18+15.077 — 1/175

※地盤高は東北地方太平洋沖地震後の補正値で修正済み
(本業務では震災後の地盤高補正値-435mmで設計)

実施

2/38

工事番号	令和2年度 受(Ⅲ)舗第4号		
路線名	(主)築館登米線		
箇所	宮城県登米市迫町北方 地内		
工事名	みやぎ県北高速幹線道路(Ⅲ) 舗装(1-2工区)工事		
図名	縦 断 図 (1)		
縮尺	V=1:200 H=1:1000	位置	
設計者		設計年度	
宮 城 県		図番	4 / 134

縦 断 図 (2)

V=1: 200
H=1:1000

令和2年度 受(Ⅲ)舗第4号
みやぎ県北高速幹線道路(Ⅲ)舗装(1-2工区)工事
施工延長 L=670.0m 幅員 W=6.5(8.5)m

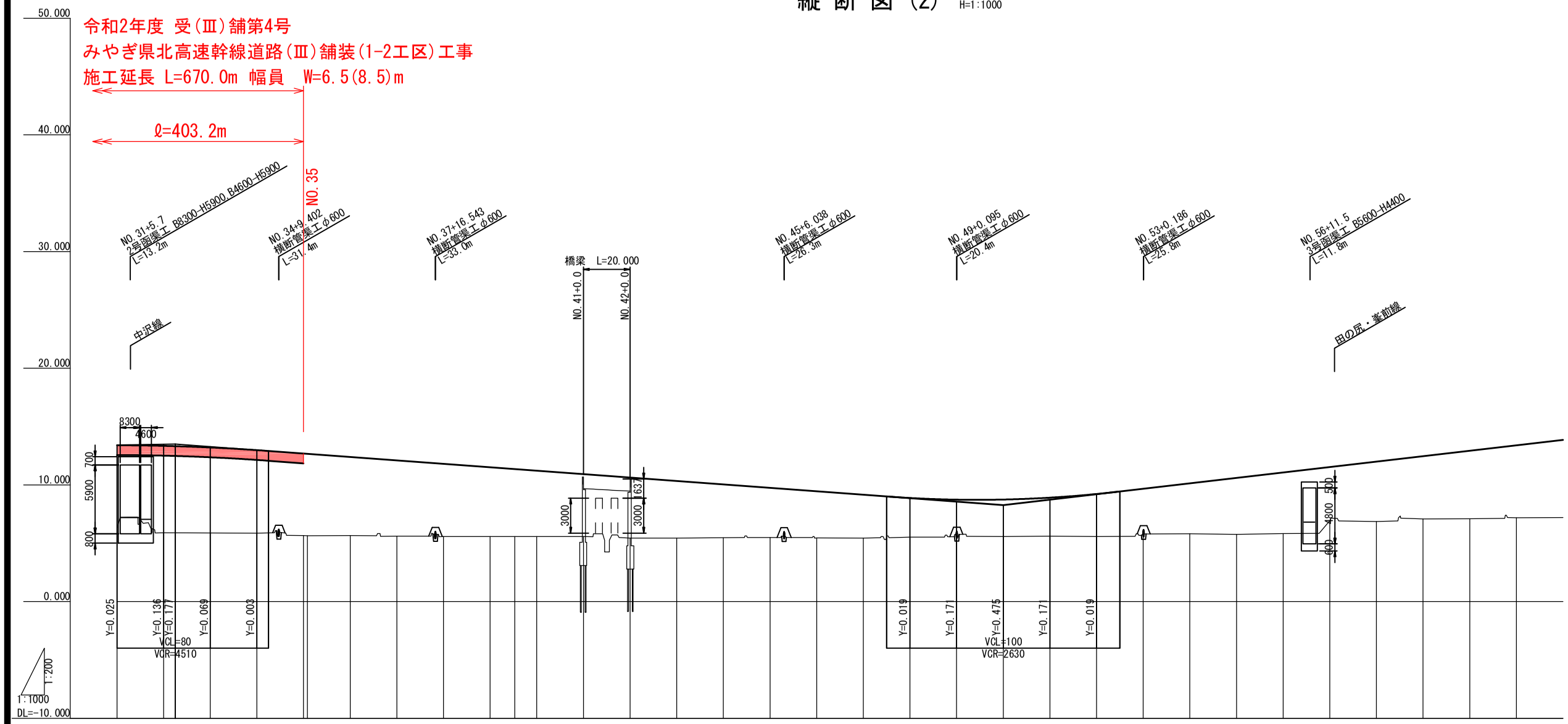

勾配

13.495 | i=1.472% L=355.000 | 8.269

盛土高	切土高	計画高	地盤高	累加距離	単距離	測点
7.080		13.395	6.315	620.000	20.000	NO.31
7.449		13.344	5.895	640.000	20.000	NO.32
7.428		13.318	5.890	645.000	5.000	+5.000
7.330		13.205	5.875	660.000	15.000	NO.33
7.112		12.977	5.865	680.000	20.000	NO.34
7.030		12.685	5.655	700.000	20.000	NO.35
7.026		12.661	5.635	701.660	1.660	KAE 2-1
6.736		12.391	5.655	720.000	18.340	NO.36
6.491		12.096	5.605	740.000	20.000	NO.37
6.227		11.802	5.575	760.000	20.000	NO.38
5.933		11.508	5.575	780.000	20.000	NO.39
5.777		11.352	5.575	790.549	10.549	KAE 2-1
5.638		11.213	5.575	800.000	9.451	NO.40
5.344		10.919	5.575	820.000	20.000	NO.41
5.179		10.624	5.445	840.000	20.000	NO.42
4.895		10.330	5.435	860.000	20.000	NO.43
4.561		10.036	5.475	880.000	20.000	NO.44
4.246		9.741	5.495	900.000	20.000	NO.45
3.992		9.447	5.455	920.000	20.000	NO.46
3.707		9.152	5.445	940.000	20.000	NO.47
3.362		8.877	5.515	960.000	20.000	NO.48
3.220		8.735	5.515	980.000	20.000	NO.49
3.169		8.744	5.575	1000.000	20.000	NO.50
3.291		8.906	5.615	1020.000	20.000	NO.51
3.645		9.220	5.575	1040.000	20.000	NO.52
3.872		9.667	5.795	1060.000	20.000	NO.53
4.328		10.133	5.805	1080.000	20.000	NO.54
4.834		10.599	5.765	1100.000	20.000	NO.55
5.230		11.065	5.835	1120.000	20.000	NO.56
4.596		11.531	6.935	1140.000	20.000	NO.57
5.142		11.997	6.855	1160.000	20.000	NO.58
5.388		12.463	7.075	1180.000	20.000	NO.59
5.834		12.929	7.095	1200.000	20.000	NO.60
6.210		13.395	7.185	1220.000	20.000	NO.61

曲率

IP = IP 2
IA = 90-34-11
CL = 1379.556
A=200
L=88.889
R=1800
L=709.639

片勾配 すりつけ図

1/912
1/474
NO.35+7.000
NO.35+17.000

※地盤高は東北地方太平洋沖地震後の補正値で修正済み
(本業務では震災後の地盤高補正値-435mmで設計)

実 施

3/38

工事番号	令和2年度 受(Ⅲ)舗第4号		
路線名	(主)築館登米線		
箇所	宮城県登米市迫町北方 地内		
工事名	みやぎ県北高速幹線道路(Ⅲ) 舗装(1-2工区)工事		
図名	縦 断 図 (2)		
縮尺	V=1:200 H=1:1000	位置	
設計者		設計年度	
宮 城 県		図番	5 / 134

標 準 横 断 図 S=1:100

B部詳細図

S=1:50

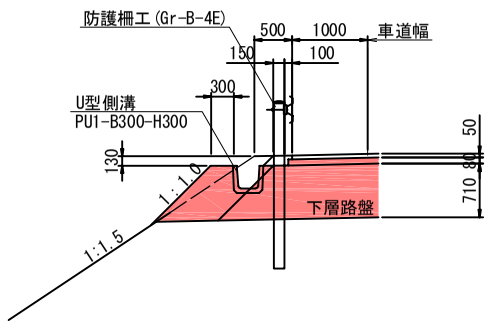

A部詳細図

S=1:50

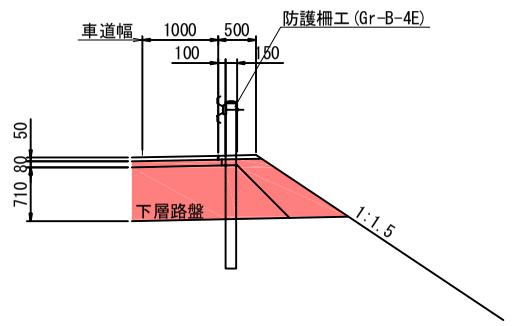

標 準 部

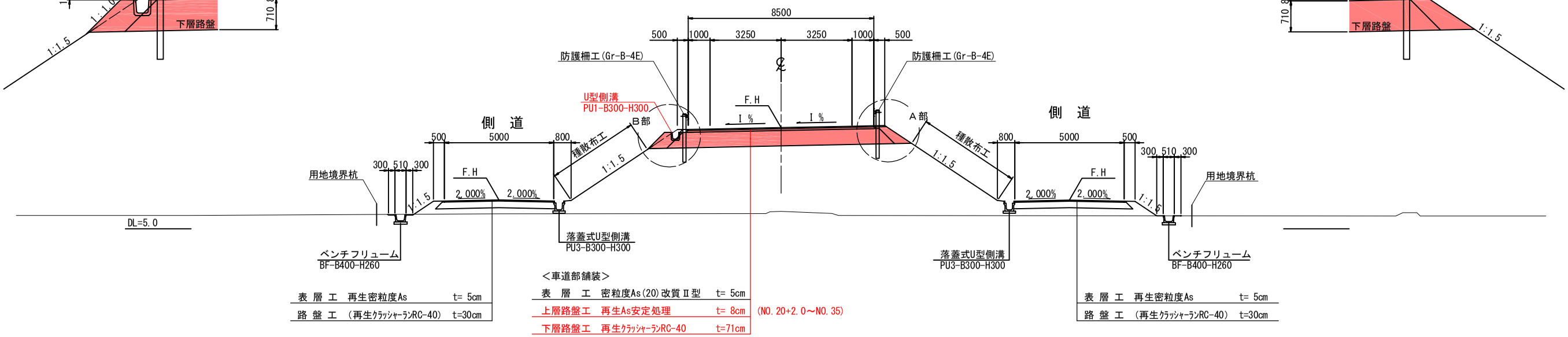

＜車道部舗装＞

表 層 工	密粒度As(20)改質Ⅱ型	t= 5cm	
上層路盤工	再生As安定処理	t= 8cm	(NO.20+2.0～NO.35)
下層路盤工	再生ｸﾗｯｼｬｰﾗﾝRC-40	t=71cm	

表 層 工	再生密粒度As	t= 5cm
路 盤 工	(再生ｸﾗｯｼｬｰﾗﾝRC-40)	t=30cm

表 層 工	再生密粒度As	t= 5cm
路 盤 工	(再生ｸﾗｯｼｬｰﾗﾝRC-40)	t=30cm

設計条件

道路規格	第3種 第2級
設計速度	V＝60ｋｍ／ｈ
交通区分	N5 交 通
設計 CBR	3%

非 常 駐 車 帯 部

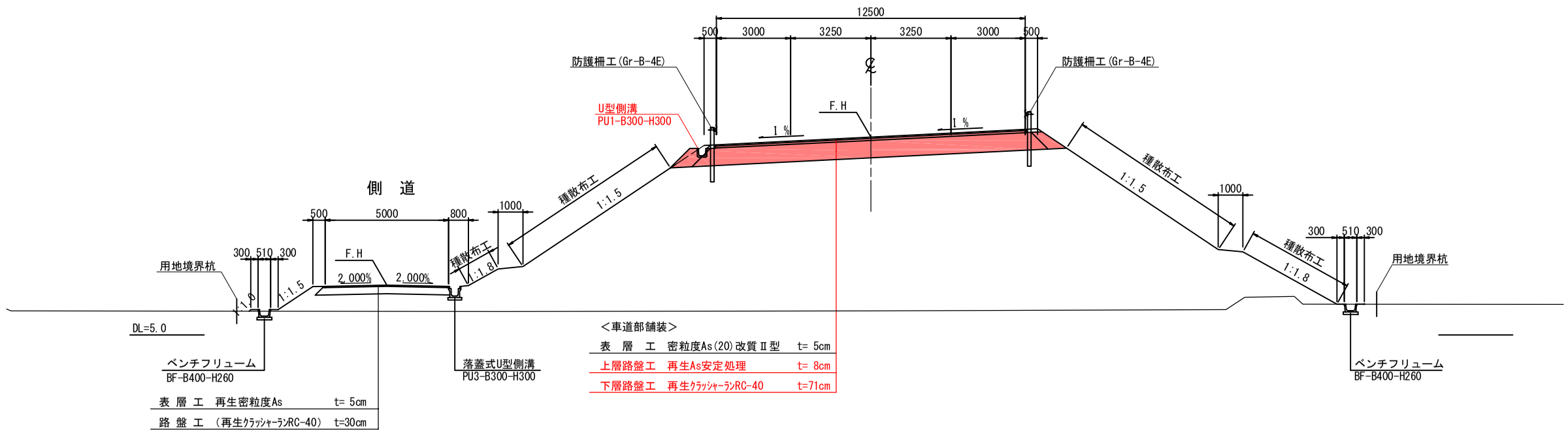

＜車道部舗装＞

表 層 工	密粒度As(20)改質Ⅱ型	t= 5cm	
上層路盤工	再生As安定処理	t= 8cm	
下層路盤工	再生ｸﾗｯｼｬｰﾗﾝRC-40	t=71cm	

表 層 工	再生密粒度As	t= 5cm
路 盤 工	(再生ｸﾗｯｼｬｰﾗﾝRC-40)	t=30cm

実 施

4/38

工事番号	令和2年度 受(Ⅲ)舗第4号		
路 線 名	(主)築館登米線		
施工地名	宮城県登米市迫町北方 地内		
工 事 名	みやぎ県北高速幹線道路(Ⅲ) 舗装(1-2工区)工事		
図 名	標 準 横 断 図		
縮 尺	1:100	位置	
設 計 者		設計年度	
宮 城 県		図番	9 / 107

線　形　図

S=1:1000

主要点	測　点	X座標	Y座標	要　素	距　離
V60交差道路					
BP	0+00.000	-143456.580173	30204.462581		
				R=∞	0.332
KA　1-1	0+00.332	-143456.605357	30204.793319		
				A=90.000	50.625
KE　1-1	2+10.957	-143463.096655	30254.943667		
				R=160.000	67.451
KE　1-2	5+18.408	-143491.916098	30315.376298		
				A=90.000	50.625
KA　1-2	8+09.033	-143526.799759	30351.986740		

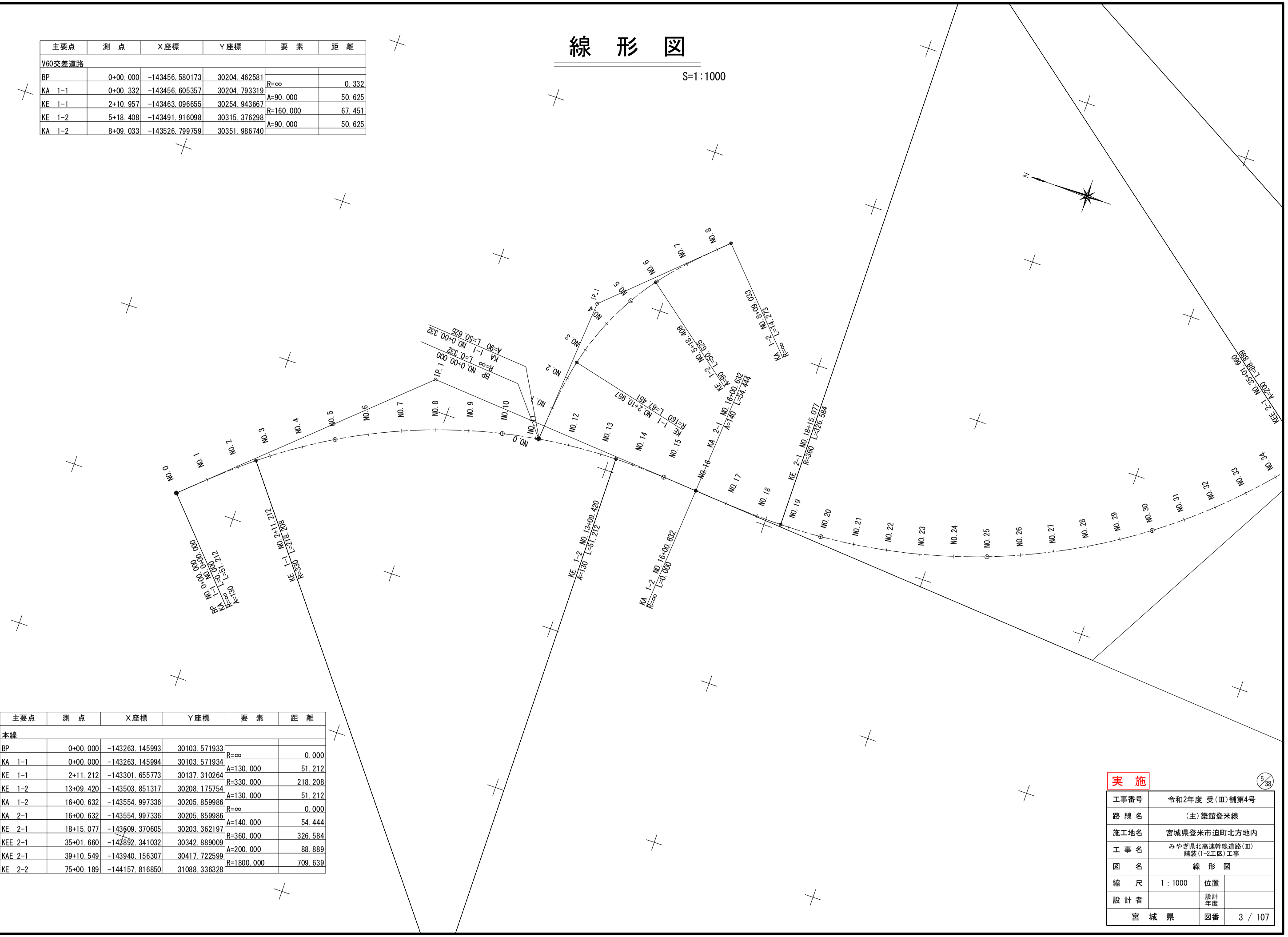

主要点	測　点	X座標	Y座標	要　素	距　離
本線					
BP	0+00.000	-143263.145993	30103.571933		
				R=∞	0.000
KA　1-1	0+00.000	-143263.145994	30103.571934		
				A=130.000	51.212
KE　1-1	2+11.212	-143301.655773	30137.310264		
				R=330.000	218.208
KE　1-2	13+09.420	-143503.851317	30208.175754		
				A=130.000	51.212
KA　1-2	16+00.632	-143554.997336	30205.859986		
				R=∞	0.000
KA　2-1	16+00.632	-143554.997336	30205.859986		
				A=140.000	54.444
KE　2-1	18+15.077	-143609.370605	30203.362197		
				R=360.000	326.584
KEE 2-1	35+01.660	-143892.341032	30342.889009		
				A=200.000	88.889
KAE 2-1	39+10.549	-143940.156307	30417.722599		
				R=1800.000	709.639
KE　2-2	75+00.189	-144157.816850	31088.336328		

実　施

5/38

工事番号	令和2年度 受(Ⅲ)舗第4号		
路 線 名	(主)築館登米線		
施工地名	宮城県登米市迫町北方地内		
工 事 名	みやぎ県北高速幹線道路(Ⅲ) 舗装(1-2工区)工事		
図　　名	線　形　図		
縮　　尺	1：1000	位置	
設 計 者		設計年度	
宮　城　県		図番	3 / 107

線 形 図 (2)

S=1:1000

主要点	測　点	X座標	Y座標	要　素	距　離
V60交差道路					
BP	0+00.000	-143456.580173	30204.462581		
				R=∞	0.332
KA　1-1	0+00.332	-143456.605357	30204.793319		
				A=90.000	50.625
KE　1-1	2+10.957	-143463.096655	30254.943667		
				R=160.000	67.451
KE　1-2	5+18.408	-143491.916098	30315.376298		
				A=90.000	50.625
KA　1-2	8+09.033	-143526.799759	30351.986740		

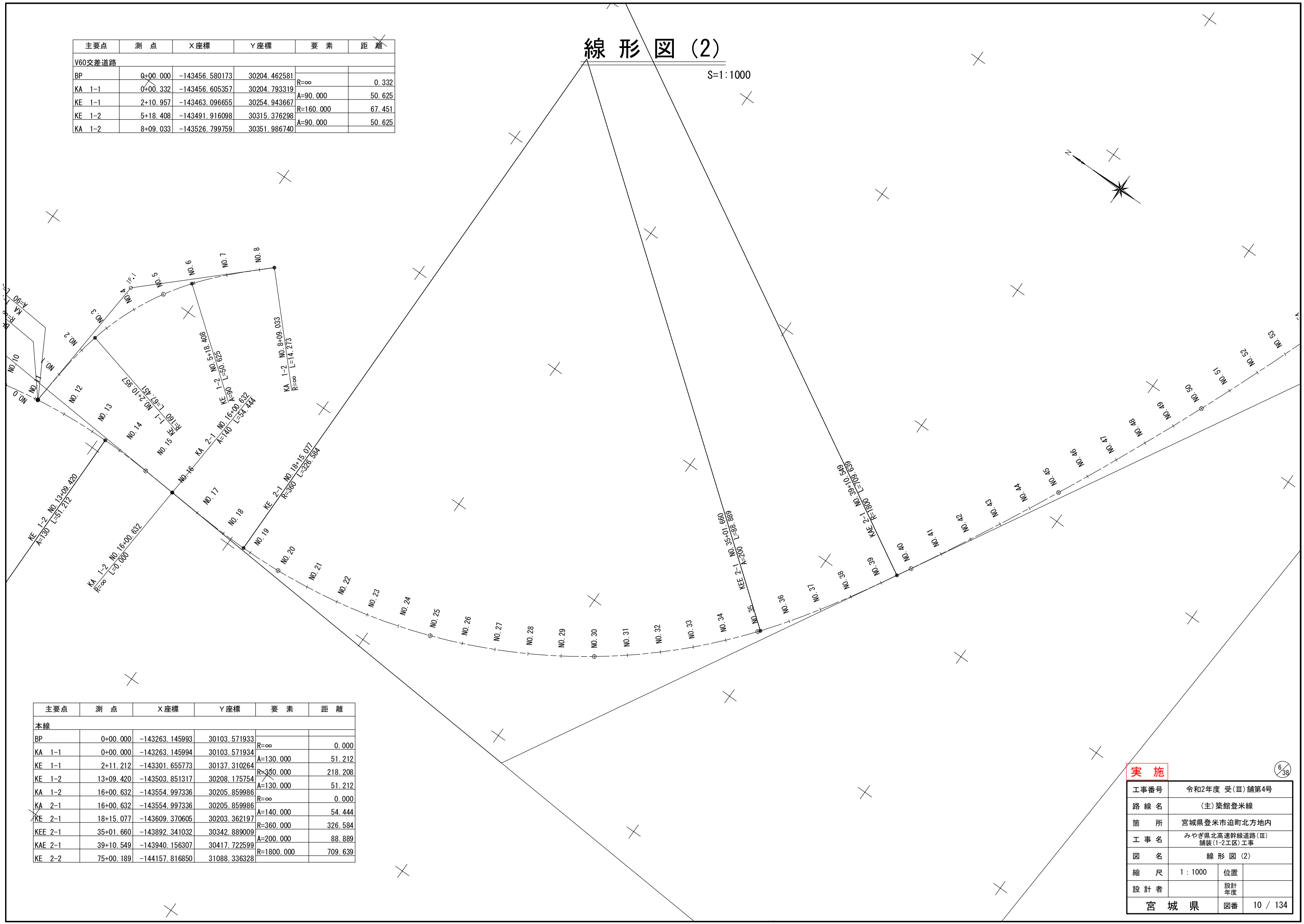

主要点	測　点	X座標	Y座標	要　素	距　離
本線					
BP	0+00.000	-143263.145993	30103.571933		
				R=∞	0.000
KA　1-1	0+00.000	-143263.145994	30103.571934		
				A=130.000	51.212
KE　1-1	2+11.212	-143301.655773	30137.310264		
				R=330.000	218.208
KE　1-2	13+09.420	-143503.851317	30208.175754		
				A=130.000	51.212
KA　1-2	16+00.632	-143554.997336	30205.859986		
				R=∞	0.000
KA　2-1	16+00.632	-143554.997336	30205.859986		
				A=140.000	54.444
KE　2-1	18+15.077	-143609.370605	30203.362197		
				R=360.000	326.584
KEE 2-1	35+01.660	-143892.341032	30342.889009		
				A=200.000	88.889
KAE 2-1	39+10.549	-143940.156307	30417.722599		
				R=1800.000	709.639
KE　2-2	75+00.189	-144157.816850	31088.336328		

実　施

6/38

工事番号	令和2年度 受(Ⅲ)舗第4号		
路線名	(主)築館登米線		
箇　所	宮城県登米市迫町北方地内		
工事名	みやぎ県北高速幹線道路(Ⅲ) 舗装(1-2工区)工事		
図　名	線 形 図 (2)		
縮　尺	1 : 1000	位置	
設計者		設計年度	
宮　城　県		図番	10 / 134

NO. 2			
地盤高	6.22	設計高	6.160
切土面積		盛土面積	
掘削	6.4 m2	路肩	0.0 m2
床掘り	8.3 m2	路体	0.0 m2
	m2	埋戻しC	0.0 m2
	m2	埋戻しD	2.0 m2
法面工			
左側		右側	
切土	0.0 m	切土	0.0 m
盛土	0.0 m	盛土	0.0 m
	m		m

NO. 2

GH= 6.22
FH= 6.160

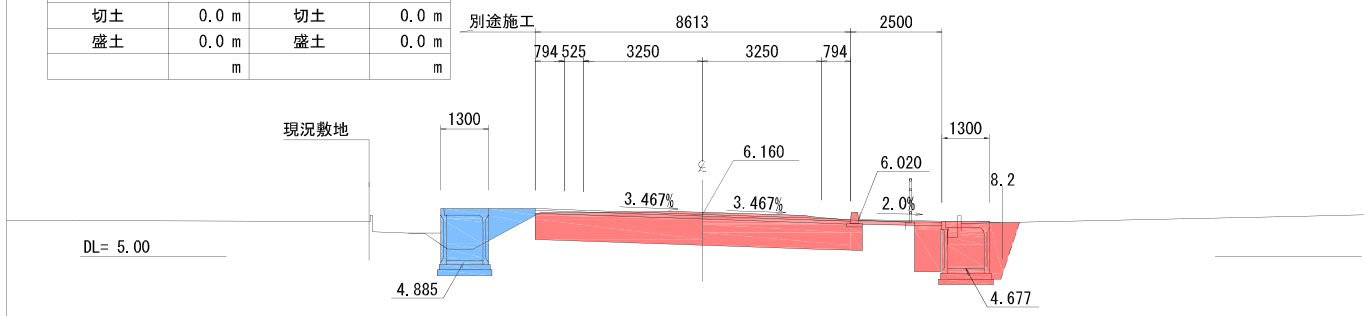

NO. 1			
地盤高	6.27	設計高	6.212
切土面積		盛土面積	
掘削	5.8 m2	路肩	0.0 m2
床掘り	3.8 m2	路体	0.0 m2
	m2	埋戻しC	0.0 m2
	m2	埋戻しD	2.2 m2
法面工			
左側		右側	
切土	0.0 m	切土	0.0 m
盛土	0.0 m	盛土	0.0 m
	m		m

NO. 1

GH= 6.27
FH= 6.212

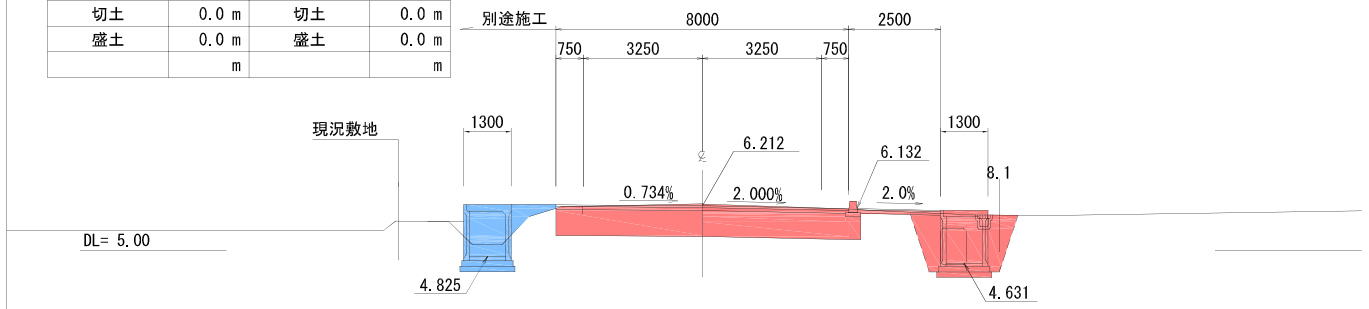

NO. 0			
地盤高	6.27	設計高	6.265
切土面積		盛土面積	
掘削	5.8 m2	路肩	0.0 m2
床掘り	3.1 m2	路体	0.0 m2
	m2	埋戻しC	0.0 m2
	m2	埋戻しD	2.1 m2
法面工			
左側		右側	
切土	0.0 m	切土	0.0 m
盛土	0.0 m	盛土	0.0 m
	m		m

NO. 0

GH= 6.27
FH= 6.265

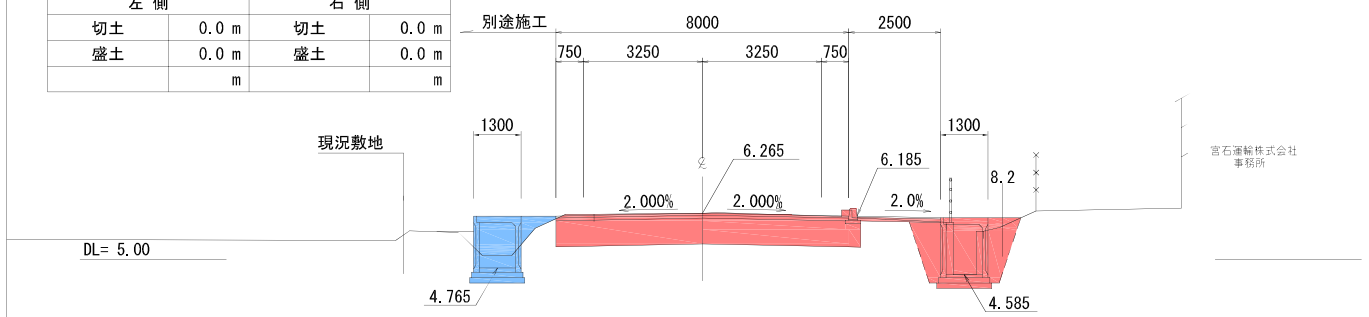

NO. 4

GH= 5.98
FH= 6.106

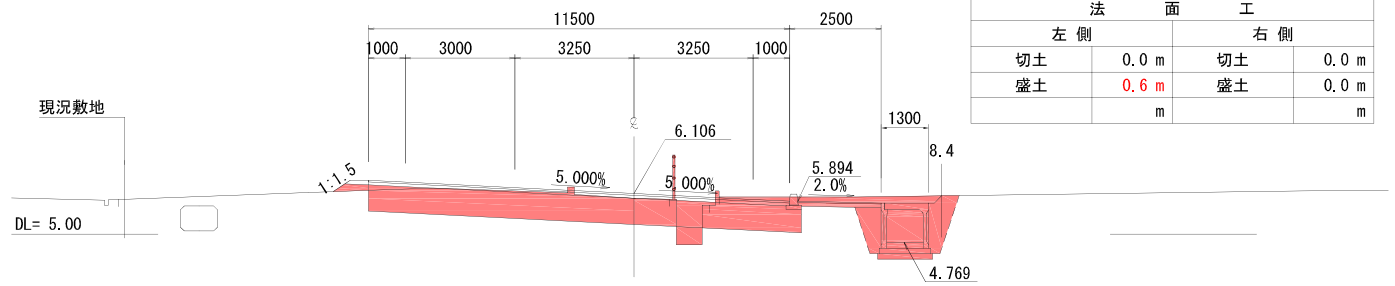

NO. 4			
地盤高	5.98	設計高	6.106
切土面積		盛土面積	
掘削	7.7 m2	路肩	0.0 m2
床掘り	4.0 m2	路体	0.3 m2
	m2	埋戻しC	0.0 m2
	m2	埋戻しD	1.8 m2
法面工			
左側		右側	
切土	0.0 m	切土	0.0 m
盛土	0.6 m	盛土	0.0 m
	m		m

NO. 3

GH= 6.15
FH= 6.107

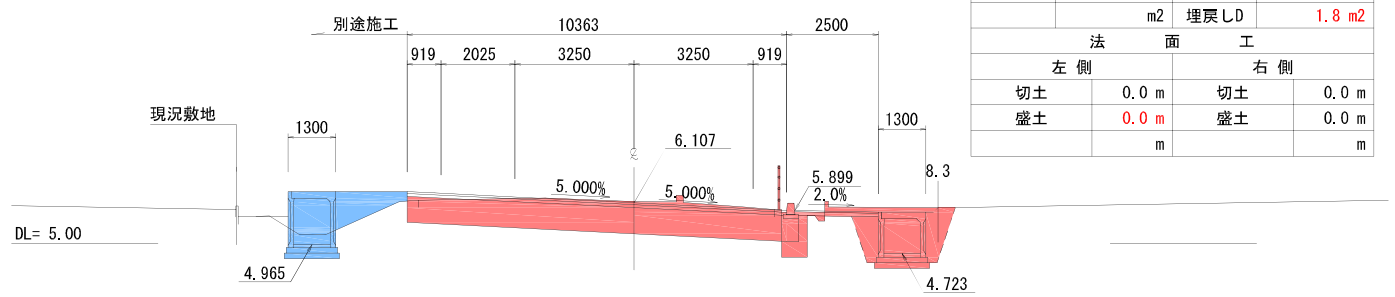

NO. 3			
地盤高	6.15	設計高	6.107
切土面積		盛土面積	
掘削	7.1 m2	路肩	0.0 m2
床掘り	4.0 m2	路体	0.6 m2
	m2	埋戻しC	0.0 m2
	m2	埋戻しD	1.8 m2
法面工			
左側		右側	
切土	0.0 m	切土	0.0 m
盛土	0.0 m	盛土	0.0 m
	m		m

KE1-1 (NO. 2+11.212)

GH= 6.20
FH= 6.130

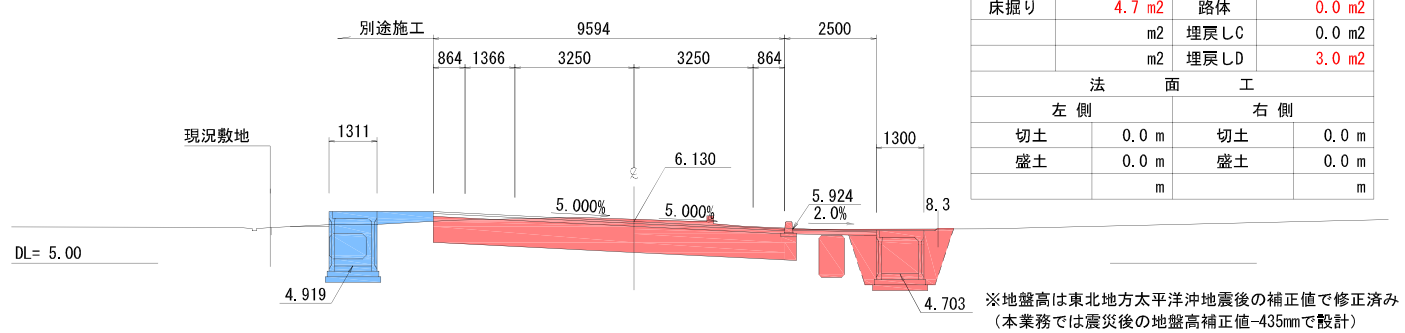

NO. 2+11.212			
地盤高	6.20	設計高	6.130
切土面積		盛土面積	
掘削	7.4 m2	路肩	0.0 m2
床掘り	4.7 m2	路体	0.0 m2
	m2	埋戻しC	0.0 m2
	m2	埋戻しD	3.0 m2
法面工			
左側		右側	
切土	0.0 m	切土	0.0 m
盛土	0.0 m	盛土	0.0 m
	m		m

※地盤高は東北地方太平洋沖地震後の補正値で修正済み
（本業務では震災後の地盤高補正値-435mmで設計）

実施

7/38

工事番号	令和2年度 受(Ⅲ)舗第4号		
路線名	(主)築館登米線		
施工地名	宮城県登米市迫町北方 地内		
工事名	みやぎ県北高速幹線道路(Ⅲ) 舗装(1-2工区)工事		
図名	横断図(1)		
縮尺	1：100	位置	
設計者		設計年度	
宮城県		図番	12 / 107

NO. 7			
地盤高	5.64	設計高	7.140
切土面積		盛土面積	
掘削	12.0 m2	路肩	0.7 m2
床掘り	2.6 m2	路体	0.0 m2
	m2	埋戻しC	m2
	m2	埋戻しD	0.9 m2
法面工			
左側		右側	
切土	0.0 m	切土	0.0 m
盛土	2.1(3.6)m	盛土	0.0 m
	m		m

NO. 7

GH= 5.64
FH= 7.140

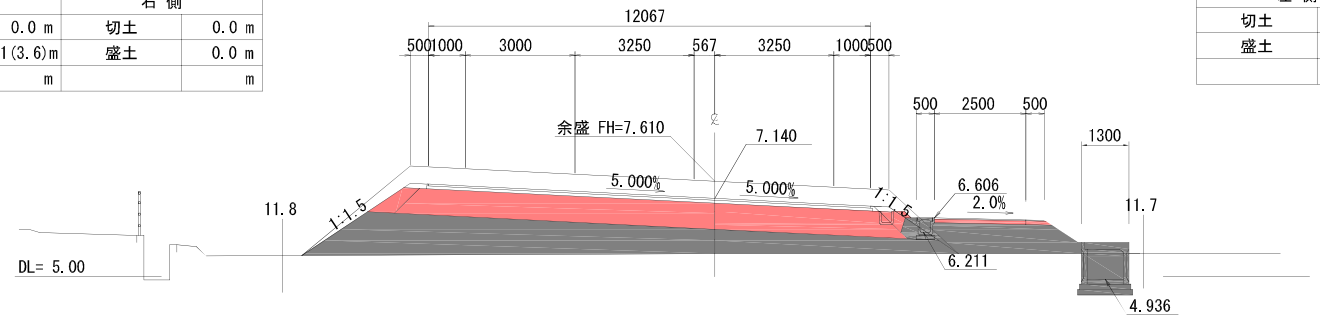

NO. 9			
地盤高	5.64	設計高	8.140
切土面積		盛土面積	
掘削	13.2 m2	路肩	0.9 m2
床掘り	1.7 m2	路体	0.0 m2
	m2	埋戻しD	0.7 m2
	m2	硅畔	0.7 m2
法面工			
左側		右側	
切土	0.0 m	切土	0.0 m
盛土	3.5(4.8)m	盛土	1.2(3.5)m
	m		m

NO. 9

GH= 5.64
FH= 8.140

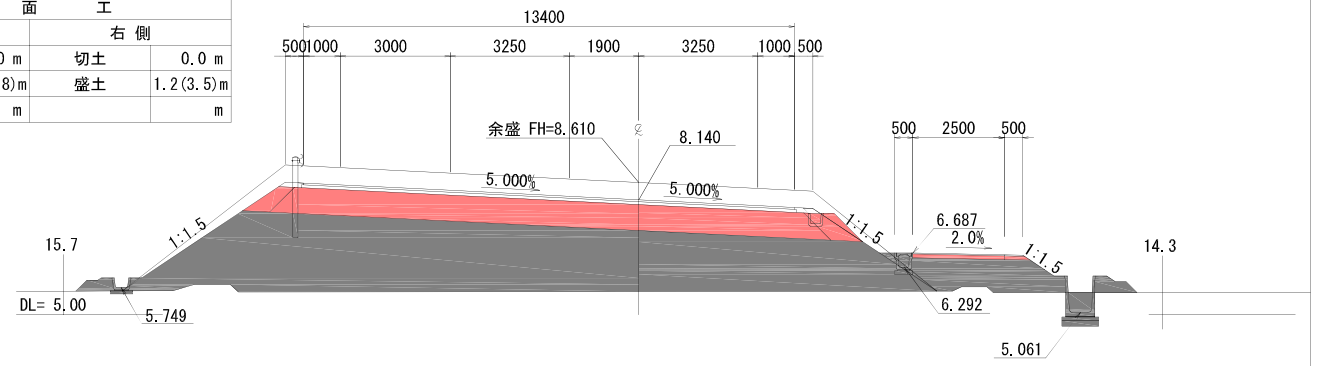

NO. 6			
地盤高	5.61	設計高	6.646
切土面積		盛土面積	
掘削	11.4 m2	路肩	0.8 m2
床掘り	2.5 m2	路体	1.0 m2
	m2	埋戻しC	m2
	m2	埋戻しD	0.9 m2
法面工			
左側		右側	
切土	0.0 m	切土	0.0 m
盛土	0.0 m	盛土	0.0 m
	m		m

NO. 6

GH= 5.61
FH= 6.646

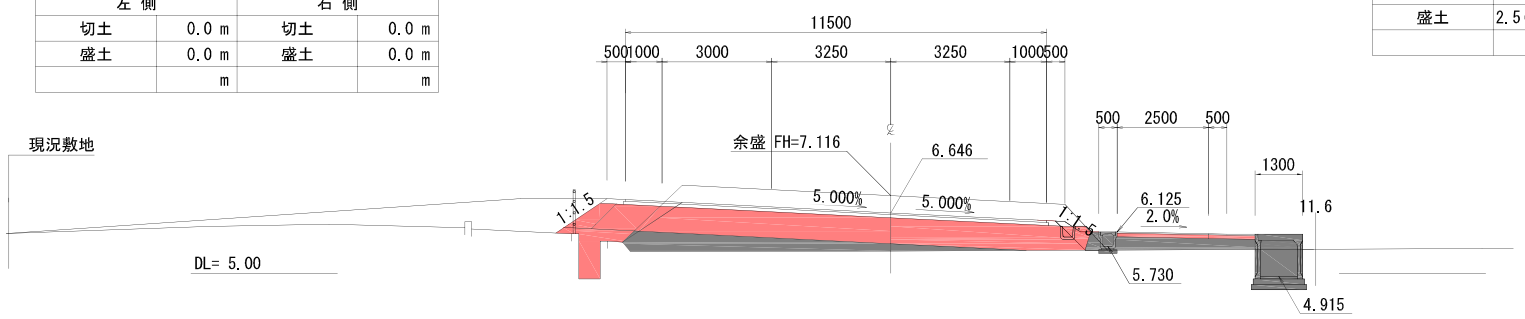

NO. 8			
地盤高	5.68	設計高	7.640
切土面積		盛土面積	
掘削	12.6 m2	路肩	0.9 m2
床掘り	2.3 m2	路体	0.0 m2
	m2	埋戻しD	1.2 m2
	m2	硅畔	0.6 m2
法面工			
左側		右側	
切土	0.0 m	切土	0.0 m
盛土	2.5(4.0)m	盛土	0.0 m
	m		m

NO. 8

GH= 5.68
FH= 7.640

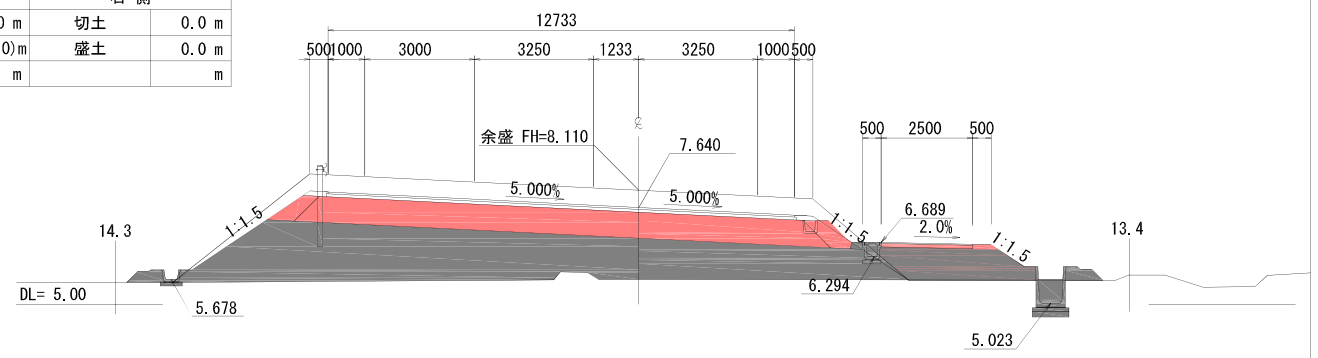

NO. 5			
地盤高	5.64	設計高	6.284
切土面積		盛土面積	
掘削	3.0 m2	路肩	0.7 m2
床掘り	3.7 m2	路体	0.7 m2
	m2	埋戻しC	0 m2
	m2	埋戻しD	1.5 m2
法面工			
左側		右側	
切土	0.0 m	切土	0.0 m
盛土	0.9 m	盛土	0.0 m
	m		m

NO. 5

GH= 5.64
FH= 6.284

NO. 4+13.0

掘削	5.2	路肩盛土	0.5
床掘り	3.7	路体盛土	0.6
盛土法面(左)	0.8	埋戻し D	1.5

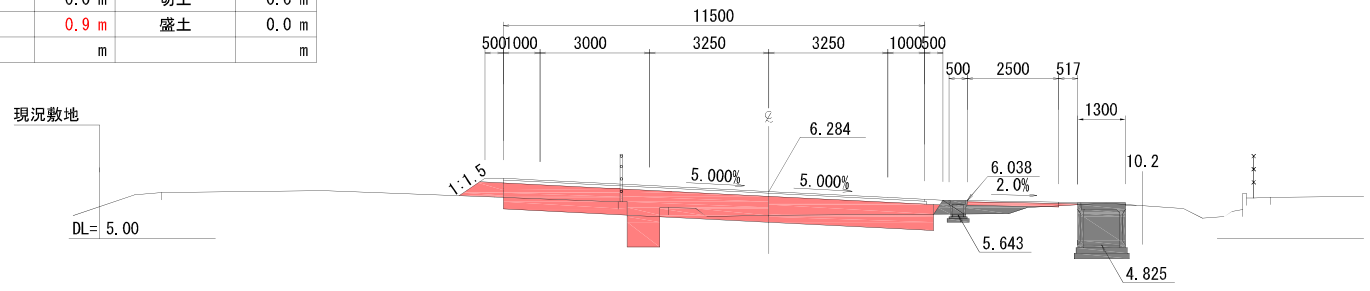

※地盤高は東北地方太平洋沖地震後の補正値で修正済み
（本業務では震災後の地盤高補正値−435mmで設計）

実施

8/38

工事番号	令和2年度 受(Ⅲ)舗第4号		
路線名	(主)築館登米線		
施工地名	宮城県登米市迫町北方 地内		
工事名	みやぎ県北高速幹線道路(Ⅲ) 舗装(1-2工区)工事		
図名	横断図(2)		
縮尺	1：100	位置	
設計者		設計年度	
宮城県		図番	13 / 107

NO.12			
地盤高	5.61	設計高	9.640
切土面積		盛土面積	
切土	14.2 m2	路肩	1.3 m2
床掘り	1.4 m2	路体	0.0 m2
	m2	埋戻しD	0.6 m2
	m2	硅畔	0.0 m2
法面工			
左側		右側	
切土	0.0 m	切土	0.0 m
盛土	2.0(4.3)m	盛土	4.0(5.8)m
	m		m

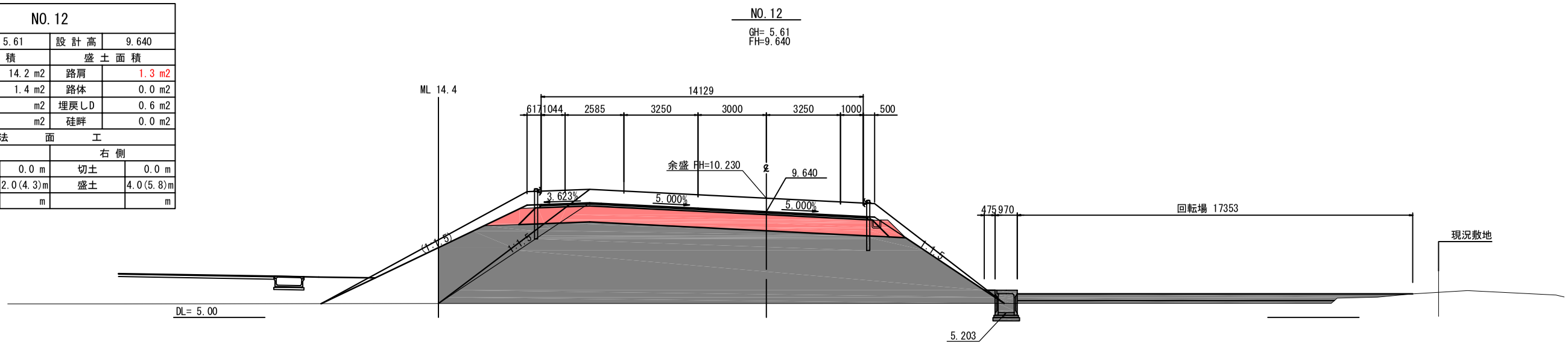

NO.11			
地盤高	5.88	設計高	9.140
切土面積		盛土面積	
切土	18.7 m2	路肩	1.2 m2
床掘り	1.4 m2	路体	0.0 m2
	m2	埋戻しD	0.6 m2
	m2	硅畔	0.4 m2
法面工			
左側		右側	
切土	0.0 m	切土	0.0 m
盛土	0.0(0.3)m	盛土	3.2(5.3)m
	m		m

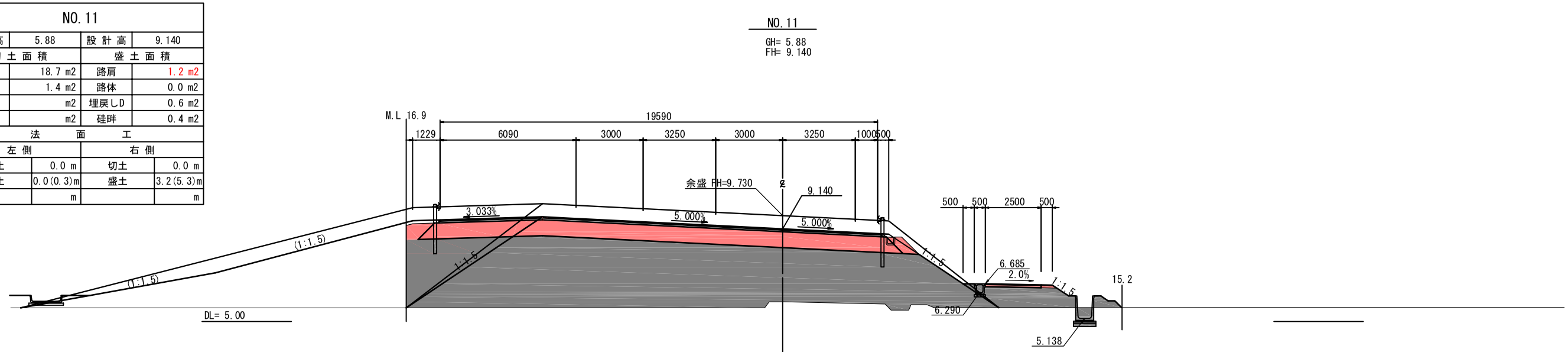

NO.10			
地盤高	5.61	設計高	8.640
切土面積		盛土面積	
切土	13.7 m2	路肩	0.9 m2
床掘り	1.4 m2	路体	0.0 m2
	m2	埋戻しD	0.7 m2
	m2	硅畔	0.8 m2
法面工			
左側		右側	
切土	0.0 m	切土	0.0 m
盛土	4.2(6.0)m	盛土	2.2(4.4)m
	m		m

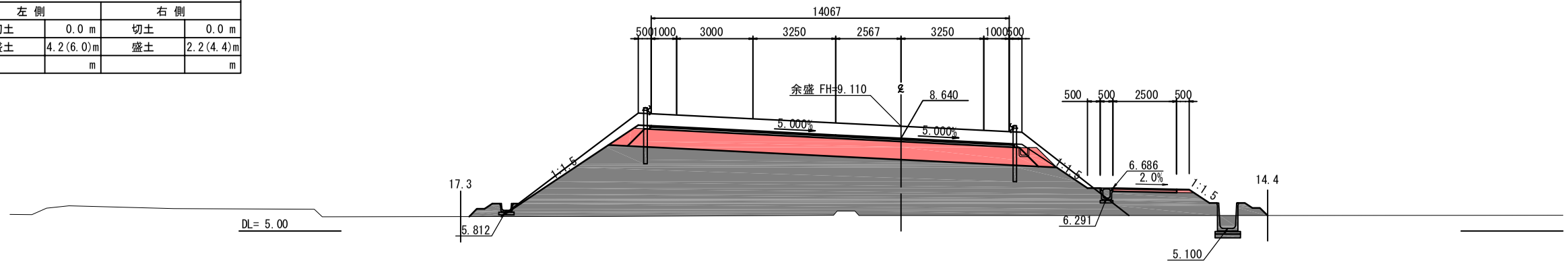

※地盤高は東北地方太平洋沖地震後の補正値で修正済み
（本業務では震災後の地盤高補正値-435mmで設計）

実　施

9/38

工事番号	令和2年度 受(Ⅲ)舗第4号		
路線名	(主)築館登米線		
施工地名	宮城県登米市迫町北方 地内		
工事名	みやぎ県北高速幹線道路(Ⅲ) 舗装(1-2工区)工事		
図名	横断図(3)		
縮尺	1：100	位置	
設計者		設計年度	
宮城県		図番	14 / 107

NO.14			
地盤高	4.05	設計高	10.640
切土面積		盛土面積	
切土	0.1 m2	路肩	0.0 m2
床掘り	3.6 m2	路体	0.0 m2
	m2	埋戻しC	0.9 m2
	m2	埋戻しD	1.1 m2
	m2	硅畔	0.0 m2
法面工			
左側		右側	
切土	0.0 m	切土	0.0 m
盛土	0.0 m	盛土	1.6 m
	m		m

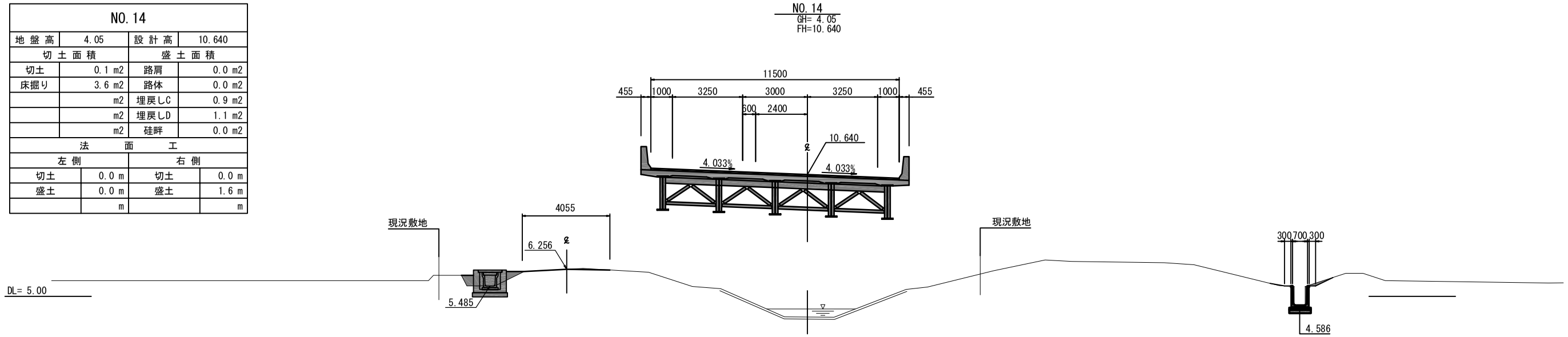

KE1-2(NO.13+9.420)			
地盤高	6.17	設計高	10.376
切土面積		盛土面積	
切土	0.0 m2	路肩	0.0 m2
床掘り	0.5 m2	路体	0.0 m2
	m2	埋戻しD	0.2 m2
	m2	硅畔	0.0 m2
法面工			
左側		右側	
切土	0.0 m	切土	0.0 m
盛土	0.5 m	盛土	1.8 m
	m		m

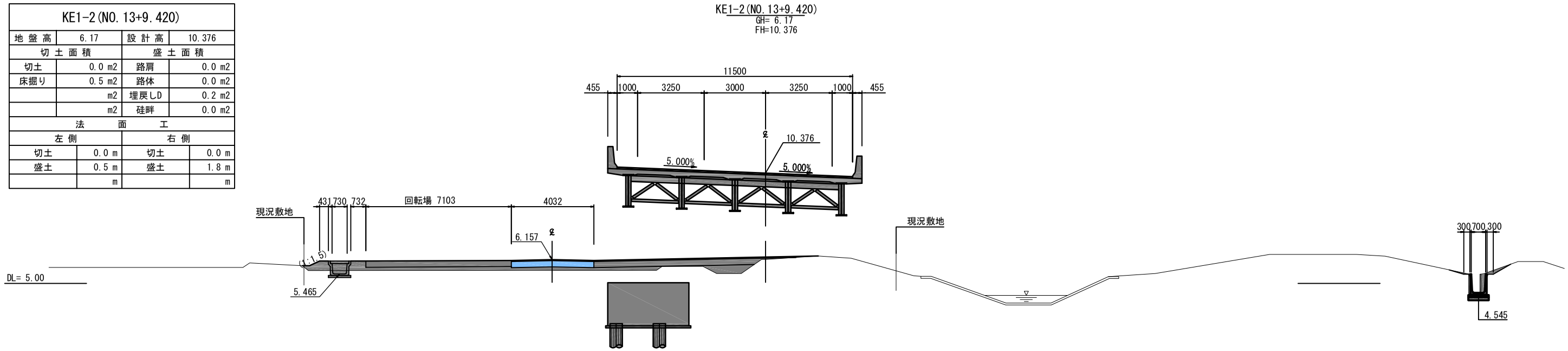

NO.13			
地盤高	5.66	設計高	10.140
切土面積		盛土面積	
切土	0.0 m2	路肩	0.1 m2
床掘り	1.6 m2	路体	0.0 m2
	m2	埋戻しD	0.6 m2
	m2	硅畔	0.0 m2
法面工			
左側		右側	
切土	0.0 m	切土	0.0 m
盛土	0.5 m	盛土	0.0 m
	m		m

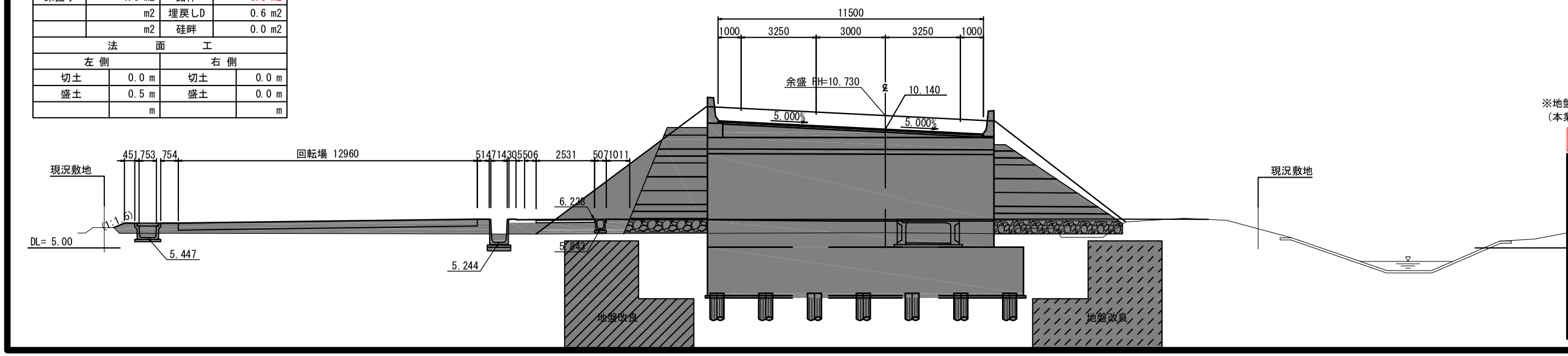

※地盤高は東北地方太平洋沖地震後の補正値で修正済み
(本業務では震災後の地盤高補正値-435mmで設計)

実施

10/38

工事番号	令和2年度 受(Ⅲ)舗第4号		
路線名	(主)築館登米線		
施工地名	宮城県登米市迫町北方 地内		
工事名	みやぎ県北高速幹線道路(Ⅲ) 舗装(1-2工区)工事		
図名	横断図(4)		
縮尺	1:100	位置	
設計者		設計年度	
宮城県		図番	15 / 107

NO.16+00.633			
地盤高	6.69	設計高	11.542
切土面積		盛土面積	
切土	11.3 m2	路肩	0.9 m2
床掘り	6.1 m2	路体	2.4 m2
	m2	埋戻しC	0.6 m2
	m2	埋戻しD	0.2 m2
	m2	硅畔	0.4 m2
法面工			
左側		右側	
切土	0.0 m	切土	0.0 m
盛土	6.5(8.4)m	盛土	7.2(8.9)m
	m		m

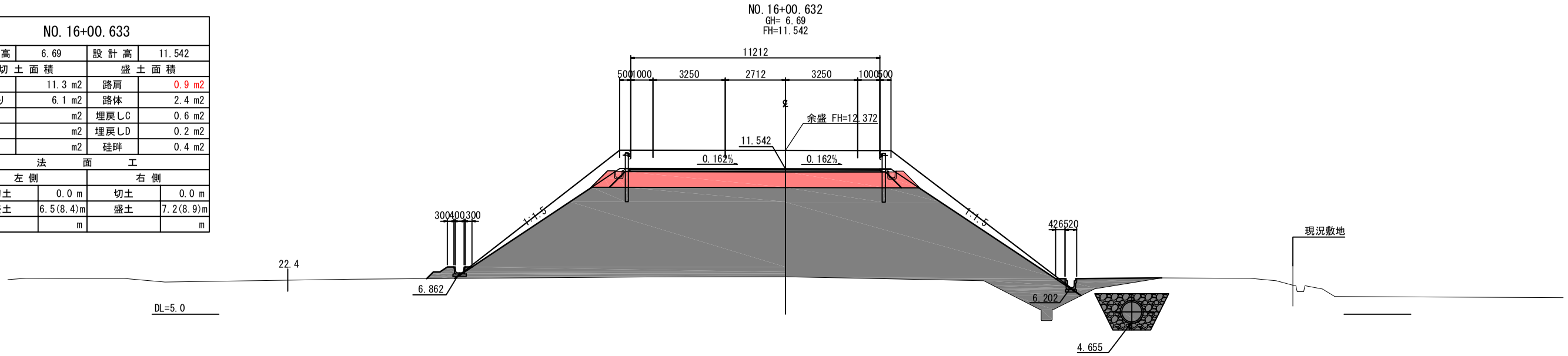

NO.16			
地盤高	6.81	設計高	11.530
切土面積		盛土面積	
切土	11.3 m2	路肩	0.9 m2
床掘り	0.1(6.6)m2	路体	0.0 m2
	m2	埋戻しC	1.2 m2
	m2	埋戻しD	0.2 m2
	m2	硅畔	0.4 m2
法面工			
左側		右側	
切土	0.0 m	切土	0.0 m
盛土	6.5(8.4)m	盛土	7.2(9.1)m
	m		m

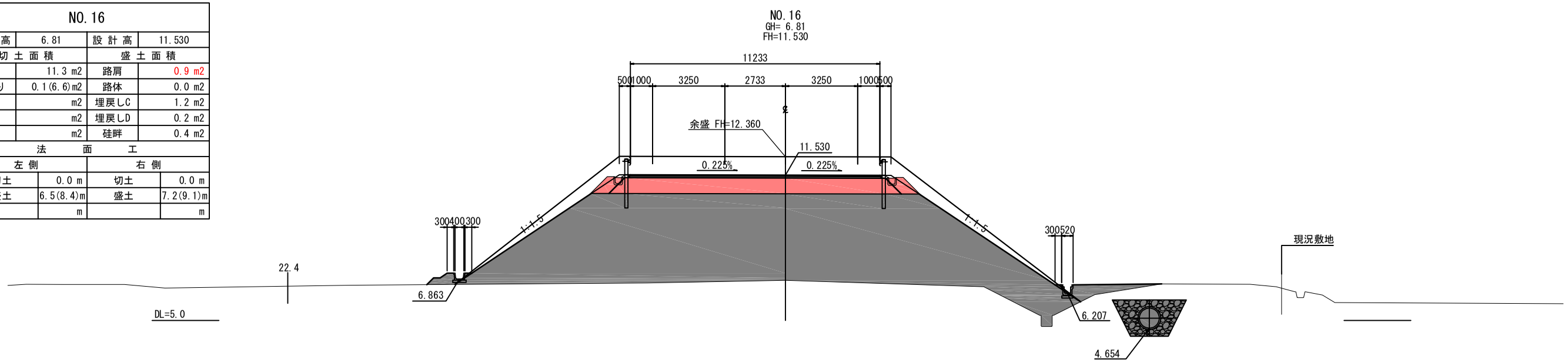

NO.15			
地盤高	6.63	設計高	11.113
切土面積		盛土面積	
切土	0.0 m2	路肩	0.0 m2
床掘り	0.1(3.9)m2	路体	0.0 m2
	m2	埋戻しD	0.1 m2
	m2	硅畔	0.4 m2
法面工			
左側		右側	
切土	0.0 m	切土	0.0 m
盛土	0.0 m	盛土	0.0(1.2)m
	m		m

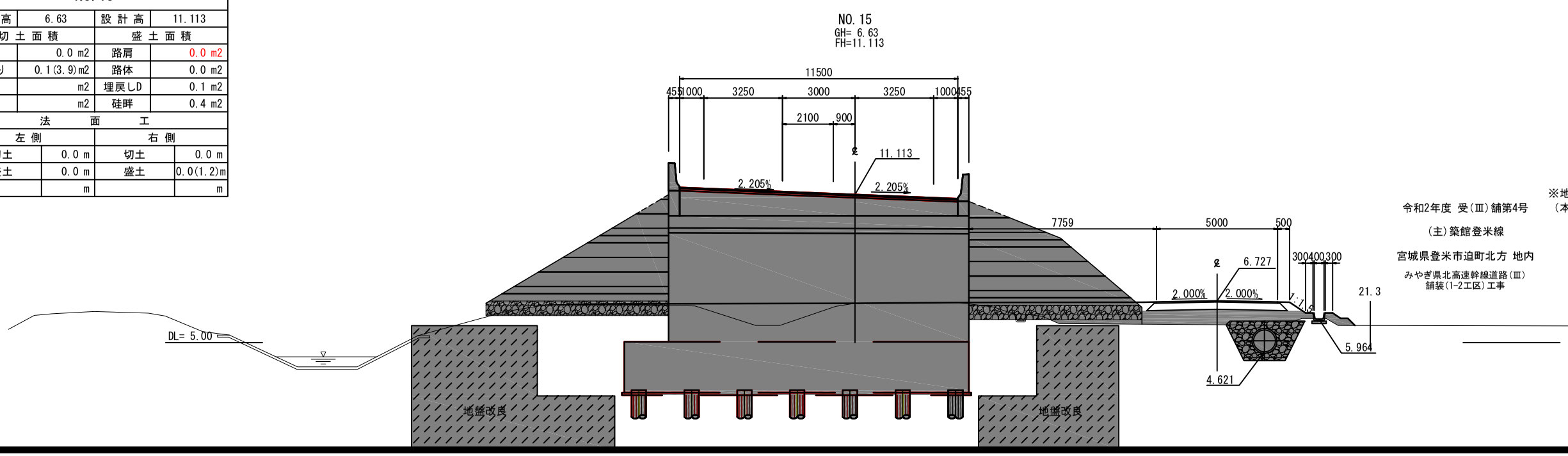

令和2年度 受(Ⅲ)舗第4号

(主)築館登米線

宮城県登米市迫町北方 地内

みやぎ県北高速幹線道路(Ⅲ)
舗装(1-2工区)工事

※地盤高は東北地方太平洋沖地震後の補正値で修正済み
(本業務では震災後の地盤高補正値-435mmで設計)

実 施

11/38

工事番号	令和2年度 受(Ⅲ)舗第4号		
路線名	(主)築館登米線		
施工地名	宮城県登米市迫町北方 地内		
工事名	みやぎ県北高速幹線道路(Ⅲ) 舗装(1-2工区)工事		
図名	横断図(5)		
縮尺	1:100	位置	
設計者		設計年度	
宮城県		図番	16 / 107

NO.18+15.077
GH= 6.04
FH=12.395

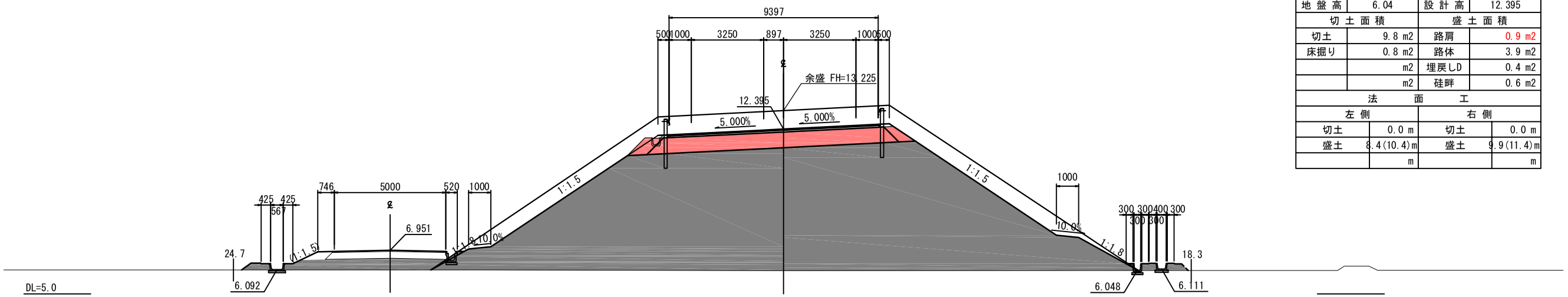

NO.18+15.078			
地盤高	6.04	設計高	12.395
切土面積		盛土面積	
切土	9.8 m2	路肩	0.9 m2
床掘り	0.8 m2	路体	3.9 m2
	m2	埋戻しD	0.4 m2
	m2	硅畔	0.6 m2
法面工			
左側		右側	
切土	0.0 m	切土	0.0 m
盛土	8.4(10.4)m	盛土	9.9(11.4)m
	m		m

NO.18
GH= 6.04
FH=12.200

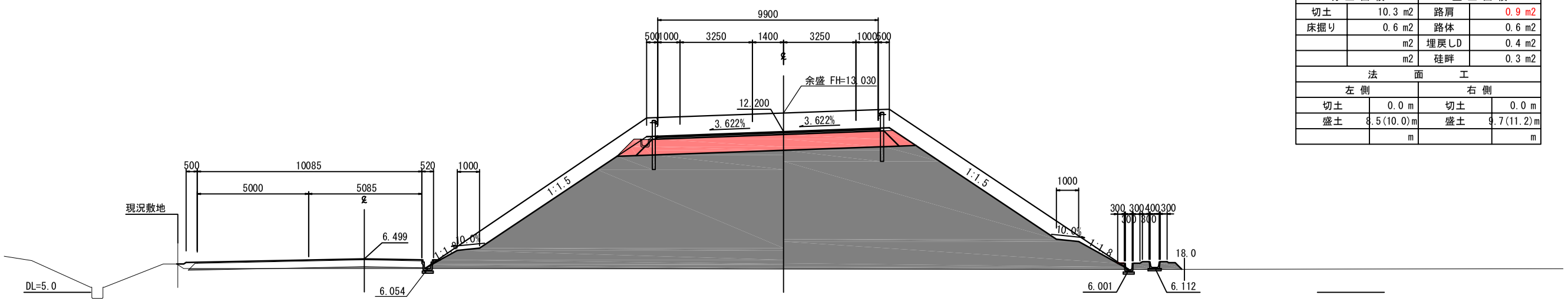

NO.18			
地盤高	6.04	設計高	12.200
切土面積		盛土面積	
切土	10.3 m2	路肩	0.9 m2
床掘り	0.6 m2	路体	0.6 m2
	m2	埋戻しD	0.4 m2
	m2	硅畔	0.3 m2
法面工			
左側		右側	
切土	0.0 m	切土	0.0 m
盛土	8.5(10.0)m	盛土	9.7(11.2)m
	m		m

NO.17
GH= 6.04
FH=11.893

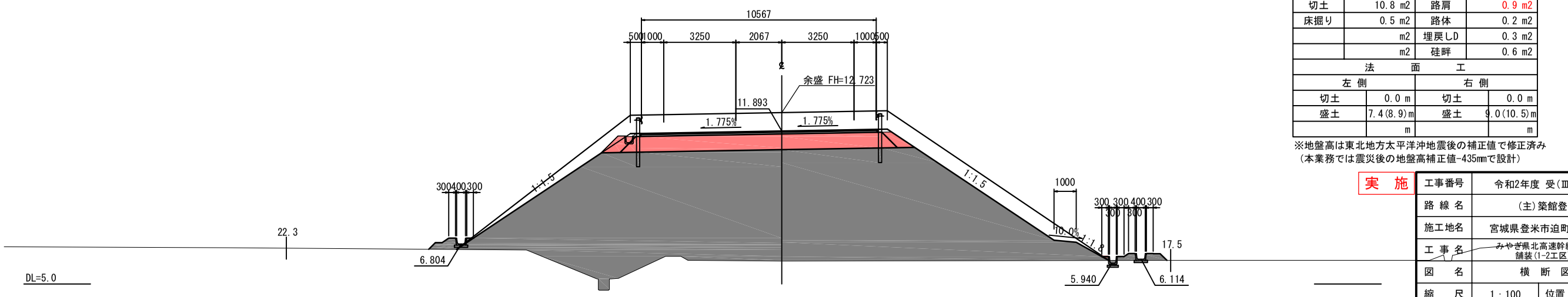

NO.17			
地盤高	6.04	設計高	11.893
切土面積		盛土面積	
切土	10.8 m2	路肩	0.9 m2
床掘り	0.5 m2	路体	0.2 m2
	m2	埋戻しD	0.3 m2
	m2	硅畔	0.6 m2
法面工			
左側		右側	
切土	0.0 m	切土	0.0 m
盛土	7.4(8.9)m	盛土	9.0(10.5)m
	m		m

※地盤高は東北地方太平洋沖地震後の補正値で修正済み
（本業務では震災後の地盤高補正値-435mmで設計）

実　施

工事番号	令和2年度 受(Ⅲ)舗第4号		
路線名	(主)築館登米線		
施工地名	宮城県登米市迫町北方 地内		
工事名	みやぎ県北高速幹線道路(Ⅲ) 舗装(1-2工区)工事		
図名	横断図(6)		
縮尺	1：100	位置	
設計者		設計年度	
宮城県		図番	17 / 107

NO.21
GH= 6.05
FH=12.793

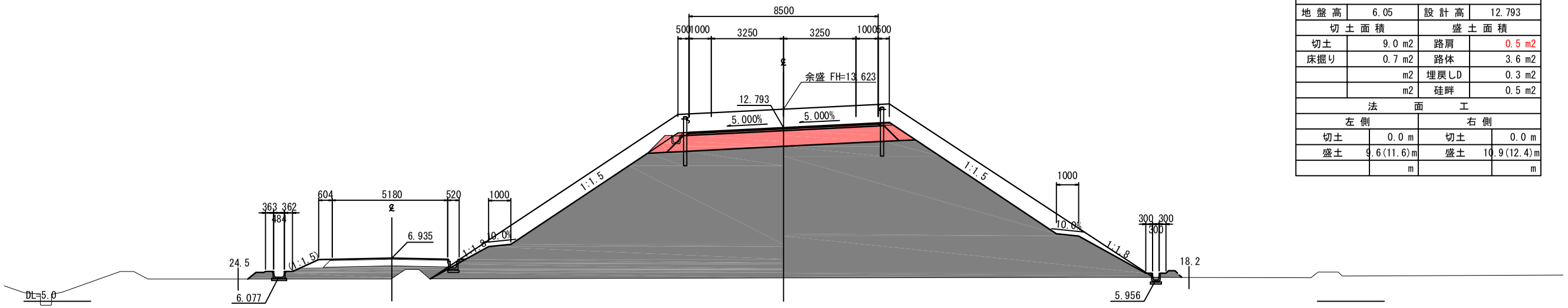

NO.21			
地盤高	6.05	設計高	12.793
切土面積		盛土面積	
切土	9.0 m2	路肩	0.5 m2
床掘り	0.7 m2	路体	3.6 m2
	m2	埋戻しD	0.3 m2
	m2	硅畔	0.5 m2
法面工			
左側		右側	
切土	0.0 m	切土	0.0 m
盛土	9.6(11.6)m	盛土	10.9(12.4)m
	m		m

NO.20
GH= 6.34
FH=12.650

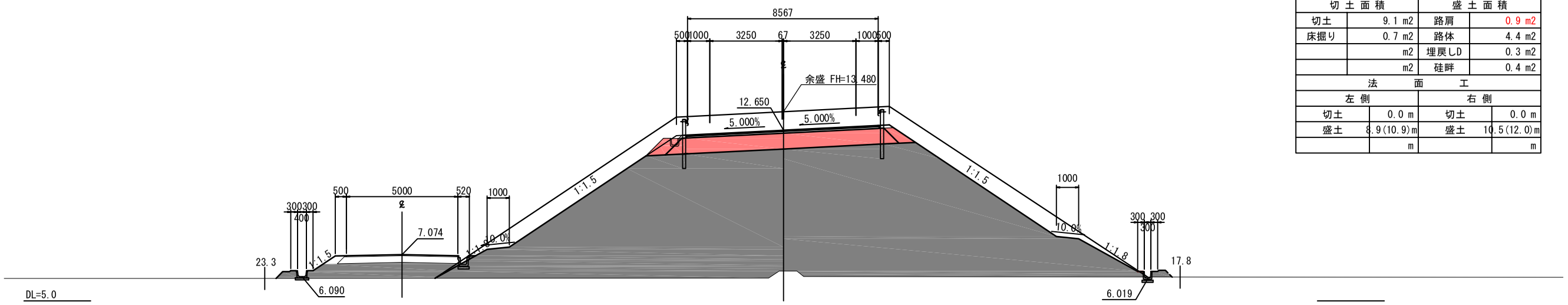

NO.20			
地盤高	6.34	設計高	12.650
切土面積		盛土面積	
切土	9.1 m2	路肩	0.9 m2
床掘り	0.7 m2	路体	4.4 m2
	m2	埋戻しD	0.3 m2
	m2	硅畔	0.4 m2
法面工			
左側		右側	
切土	0.0 m	切土	0.0 m
盛土	8.9(10.9)m	盛土	10.5(12.0)m
	m		m

NO.19
GH= 6.03
FH=12.453

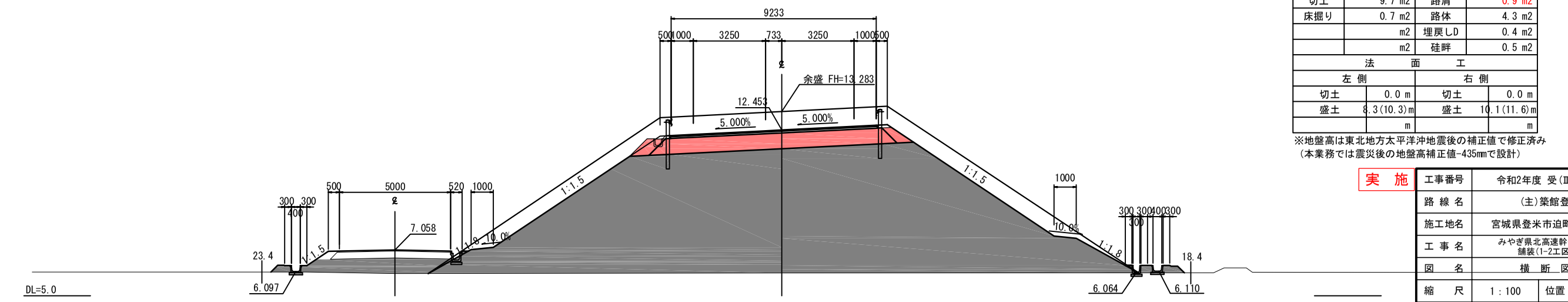

NO.19			
地盤高	6.03	設計高	12.453
切土面積		盛土面積	
切土	9.7 m2	路肩	0.9 m2
床掘り	0.7 m2	路体	4.3 m2
	m2	埋戻しD	0.4 m2
	m2	硅畔	0.5 m2
法面工			
左側		右側	
切土	0.0 m	切土	0.0 m
盛土	8.3(10.3)m	盛土	10.1(11.6)m
	m		m

※地盤高は東北地方太平洋沖地震後の補正値で修正済み
（本業務では震災後の地盤高補正値-435mmで設計）

実　施

工事番号	令和2年度 受(Ⅲ)舗第4号		
路線名	(主)築館登米線		
施工地名	宮城県登米市迫町北方 地内		
工事名	みやぎ県北高速幹線道路(Ⅲ) 舗装(1-2工区)工事		
図名	横断図 (7)		
縮尺	1：100	位置	
設計者		設計年度	
宮城県		図番	18 / 107

NO.24

GH= 5.98
FH=13.000

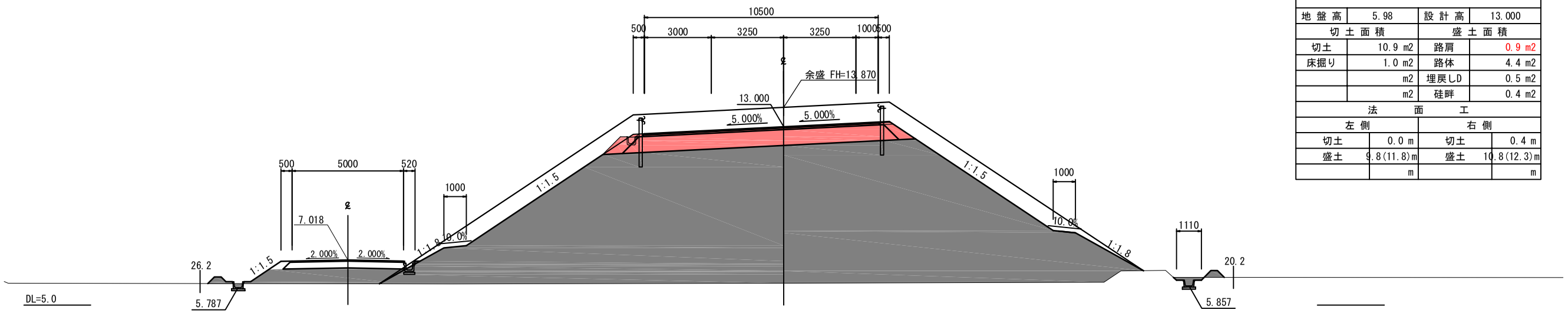

NO.24			
地盤高	5.98	設計高	13.000
切土面積		盛土面積	
切土	10.9 m2	路肩	0.9 m2
床掘り	1.0 m2	路体	4.4 m2
	m2	埋戻しD	0.5 m2
	m2	硅畔	0.4 m2
法面工			
左側		右側	
切土	0.0 m	切土	0.4 m
盛土	9.8(11.8)m	盛土	10.8(12.3)m
	m		m

NO.23

GH= 6.04
FH=12.940

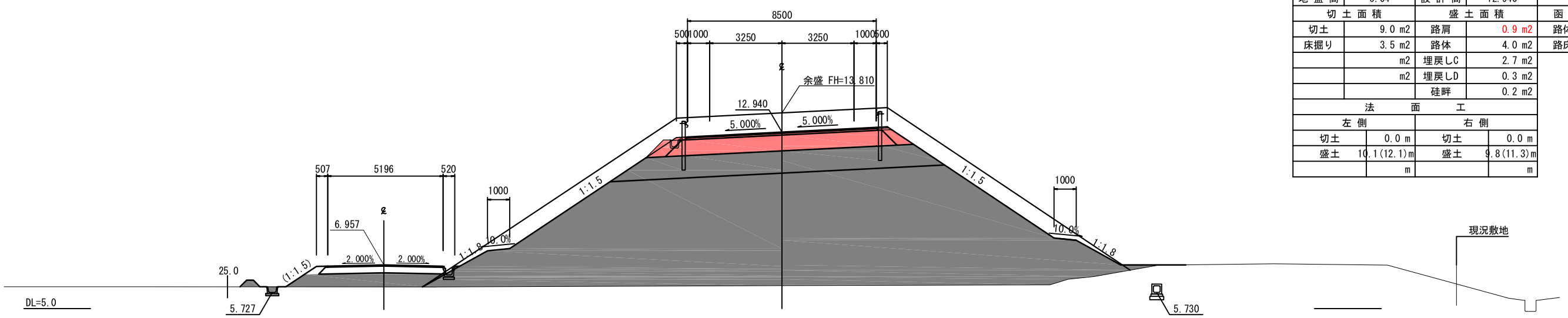

NO.23					
地盤高	6.04	設計高	12.940		
切土面積		盛土面積		函渠施工後	
切土	9.0 m2	路肩	0.9 m2	路体	115.3 m2
床掘り	3.5 m2	路体	4.0 m2	路床	13.5 m2
	m2	埋戻しC	2.7 m2		
	m2	埋戻しD	0.3 m2		
		硅畔	0.2 m2		
法面工					
左側		右側			
切土	0.0 m	切土	0.0 m		
盛土	10.1(12.1)m	盛土	9.8(11.3)m		
	m		m		

NO.22

GH= 6.24
FH=12.880

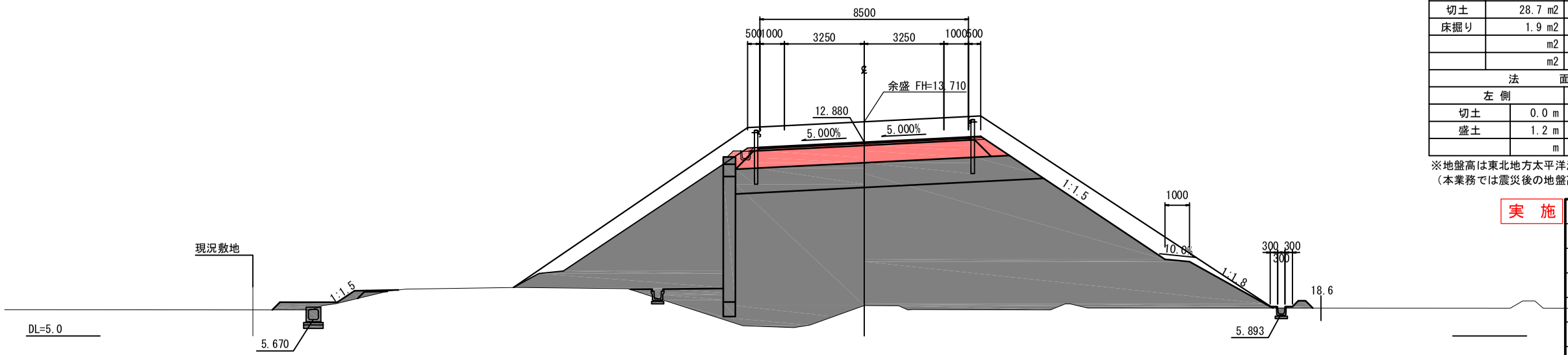

NO.22					
地盤高	6.24	設計高	12.880		
切土面積		盛土面積		函渠施工後	
切土	28.7 m2	路肩	0.6 m2	路体	102.0 m2
床掘り	1.9 m2	路体	0.8 m2	路床	13.5 m2
	m2	埋戻しD	0.8 m2		
	m2	硅畔	0.2 m2		
法面工					
左側		右側			
切土	0.0 m	切土	0.0 m		
盛土	1.2 m	盛土	10.5(12.8)m		
	m		m		

※地盤高は東北地方太平洋沖地震後の補正値で修正済み
（本業務では震災後の地盤高補正値-435mmで設計）

14/38

実　施

工事番号	令和2年度 受(Ⅲ)舗第4号		
路線名	(主)築館登米線		
施工地名	宮城県登米市迫町北方 地内		
工事名	みやぎ県北高速幹線道路(Ⅲ) 舗装(1-2工区)工事		
図名	横断図 (8)		
縮尺	1：100	位置	
設計者		設計年度	
宮城県		図番	19 / 107

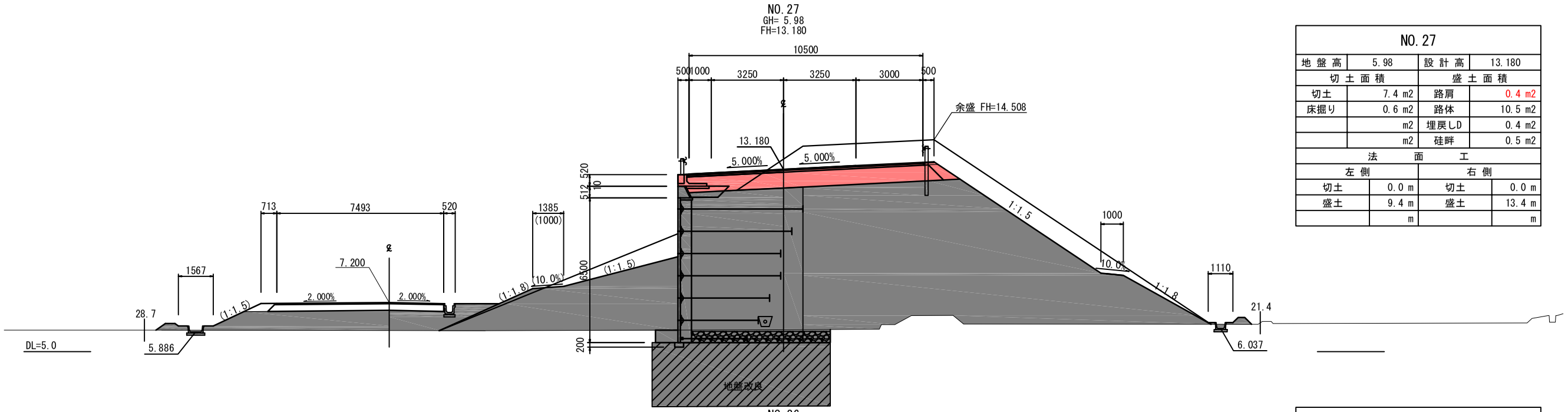

NO.27			
地盤高	5.98	設計高	13.180
切土面積		盛土面積	
切土	7.4 m2	路肩	0.4 m2
床掘り	0.6 m2	路体	10.5 m2
	m2	埋戻しD	0.4 m2
	m2	硅畔	0.5 m2
法面工			
左側		右側	
切土	0.0 m	切土	0.0 m
盛土	9.4 m	盛土	13.4 m
	m		m

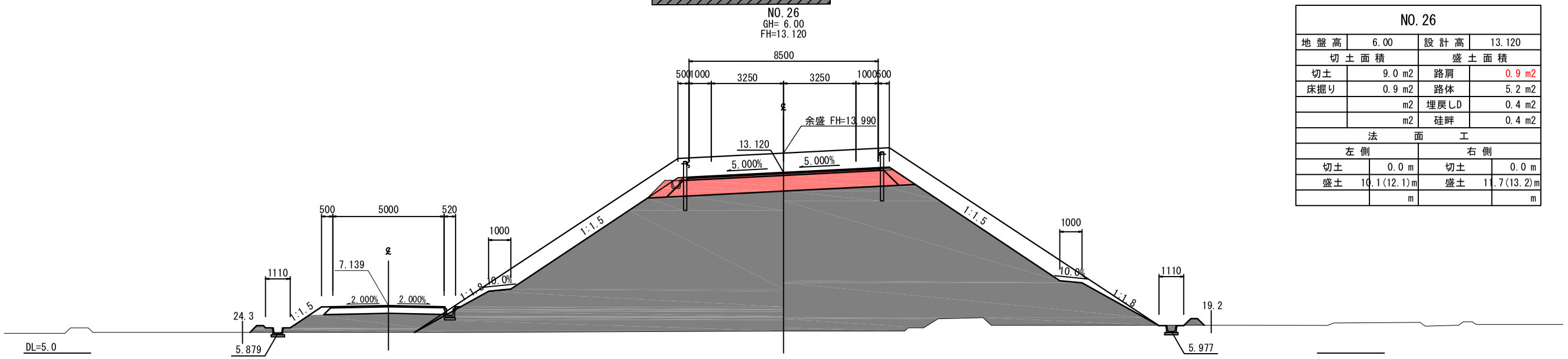

NO.26			
地盤高	6.00	設計高	13.120
切土面積		盛土面積	
切土	9.0 m2	路肩	0.9 m2
床掘り	0.9 m2	路体	5.2 m2
	m2	埋戻しD	0.4 m2
	m2	硅畔	0.4 m2
法面工			
左側		右側	
切土	0.0 m	切土	0.0 m
盛土	10.1(12.1)m	盛土	11.7(13.2)m
	m		m

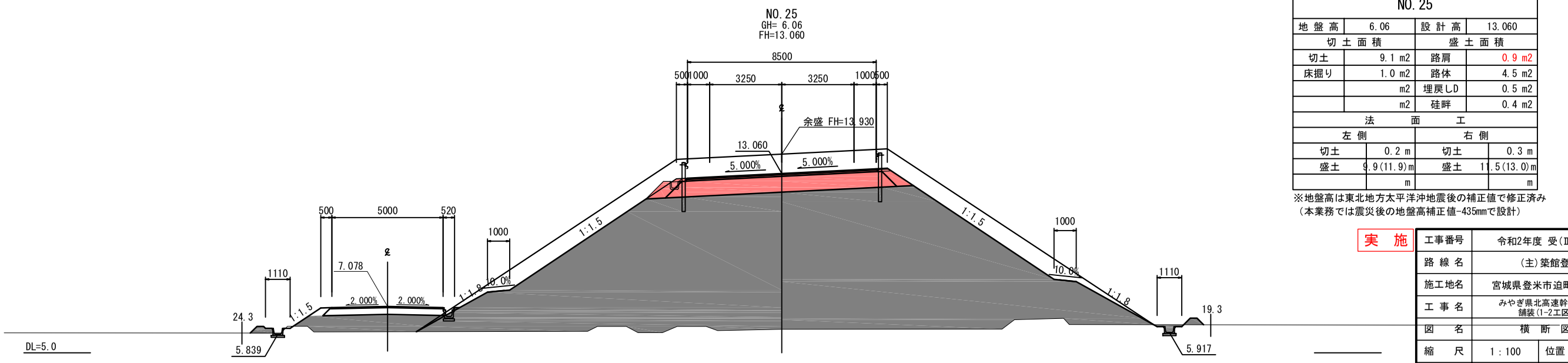

NO.25			
地盤高	6.06	設計高	13.060
切土面積		盛土面積	
切土	9.1 m2	路肩	0.9 m2
床掘り	1.0 m2	路体	4.5 m2
	m2	埋戻しD	0.5 m2
	m2	硅畔	0.4 m2
法面工			
左側		右側	
切土	0.2 m	切土	0.3 m
盛土	9.9(11.9)m	盛土	11.5(13.0)m
	m		m

※地盤高は東北地方太平洋沖地震後の補正値で修正済み
（本業務では震災後の地盤高補正値-435mmで設計）

15/38

実施

工事番号	令和2年度 受(Ⅲ)舗第4号		
路線名	(主)築館登米線		
施工地名	宮城県登米市迫町北方 地内		
工事名	みやぎ県北高速幹線道路(Ⅲ) 舗装(1-2工区)工事		
図名	横断図(9)		
縮尺	1：100	位置	
設計者		設計年度	
宮城県		図番	20 / 107

NO.30
GH= 6.02
FH=13.360

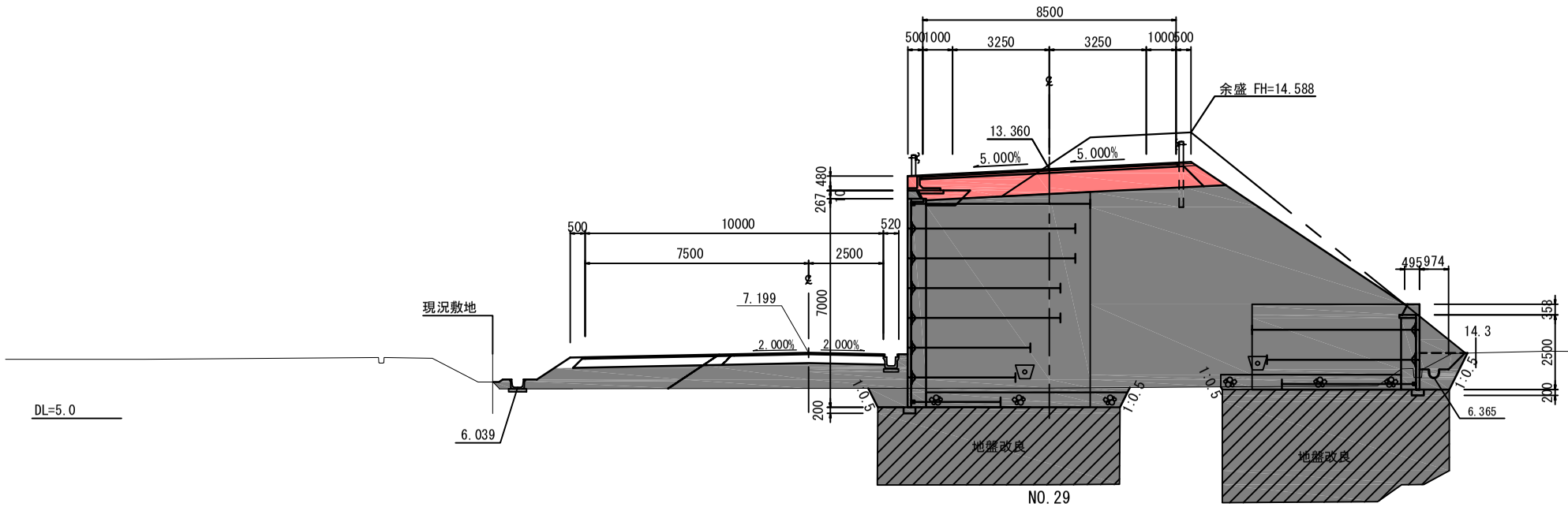

NO.30			
地盤高	6.02	設計高	13.360
切土面積		盛土面積	
切土	6.0 m2	路肩	0.4 m2
床掘り	0.2 m2	路体	9.9 m2
	m2	埋戻しD	0.0 m2
	m2	硅畔	0.0 m2
法面工			
左側		右側	
切土	0.0 m	切土	0.8 m
盛土	1.5 m	盛土	8.6 m
	m		m

NO.29
GH= 6.04
FH=13.300

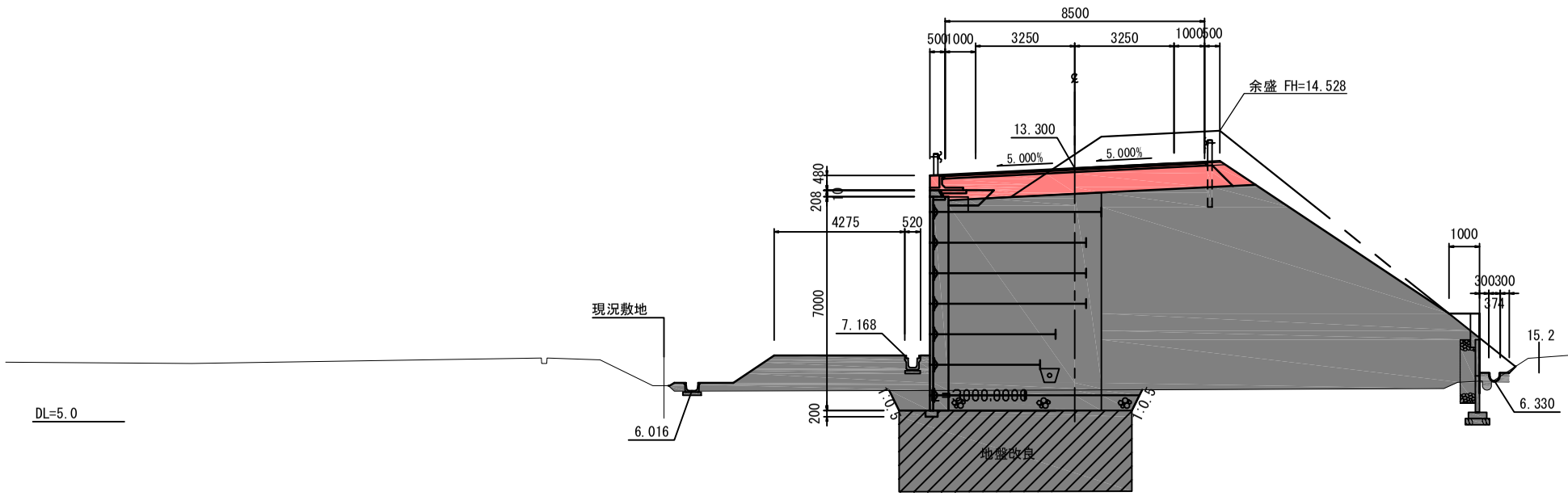

NO.29			
地盤高	6.04	設計高	13.300
切土面積		盛土面積	
切土	5.7 m2	路肩	0.4 m2
床掘り	0.2 m2	路体	6.9 m2
	m2	埋戻しD	0.1 m2
	m2	硅畔	0.0 m2
法面工			
左側		右側	
切土	0.0 m	切土	0.3 m
盛土	1.8 m	盛土	9.0 m
	m		m

NO.28
GH= 5.96
FH=13.240

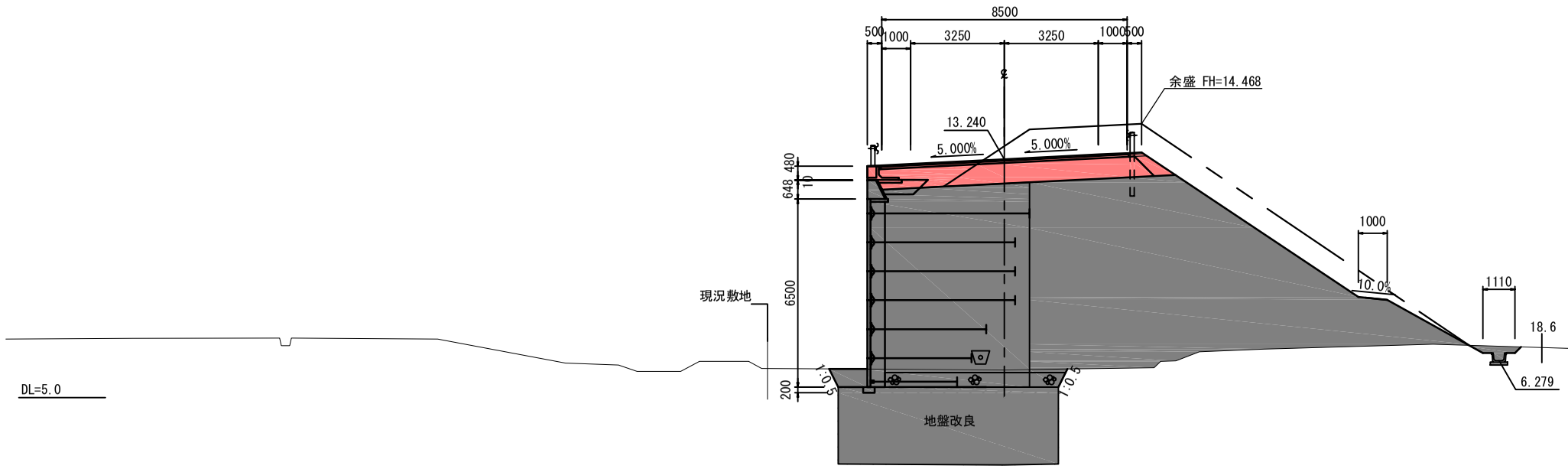

NO.28			
地盤高	5.96	設計高	13.240
切土面積		盛土面積	
切土	6.0 m2	路肩	0.4 m2
床掘り	0.4 m2	路体	0.0 m2
	m2	埋戻しD	0.2 m2
	m2	硅畔	0.0 m2
法面工			
左側		右側	
切土	0.0 m	切土	0.9 m
盛土	0.0 m	盛土	12.2 m
	m		m

道路改良時(沈下後)

※地盤高は東北地方太平洋沖地震後の補正値で修正済み
(本業務では震災後の地盤高補正値-435mmで設計)

16/38

実 施

工事番号	令和2年度 受(Ⅲ)舗第4号		
路線名	(主)築館登米線		
箇所	宮城県登米市迫町北方 地内		
工事名	みやぎ県北高速幹線道路(Ⅲ) 舗装(1-2工区)工事		
図名	横断図(10)		
縮尺	1:100	位置	
設計者		設計年度	
宮城県		図番	15 / 134

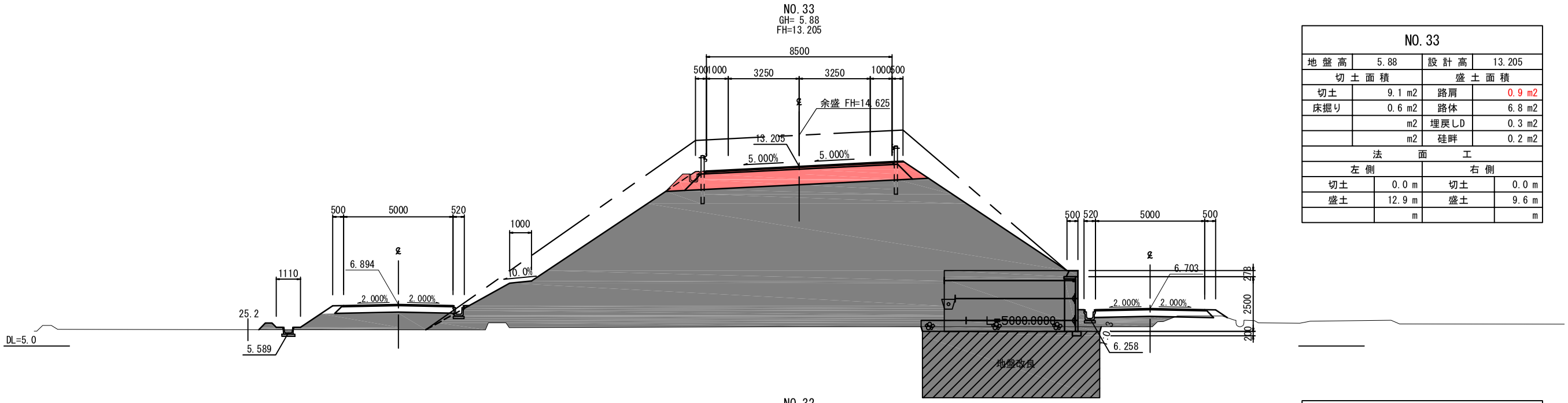

NO.33			
地盤高	5.88	設計高	13.205
切土面積		盛土面積	
切土	9.1 m2	路肩	0.9 m2
床掘り	0.6 m2	路体	6.8 m2
	m2	埋戻しD	0.3 m2
	m2	硅畔	0.2 m2
法面工			
左側		右側	
切土	0.0 m	切土	0.0 m
盛土	12.9 m	盛土	9.6 m
	m		m

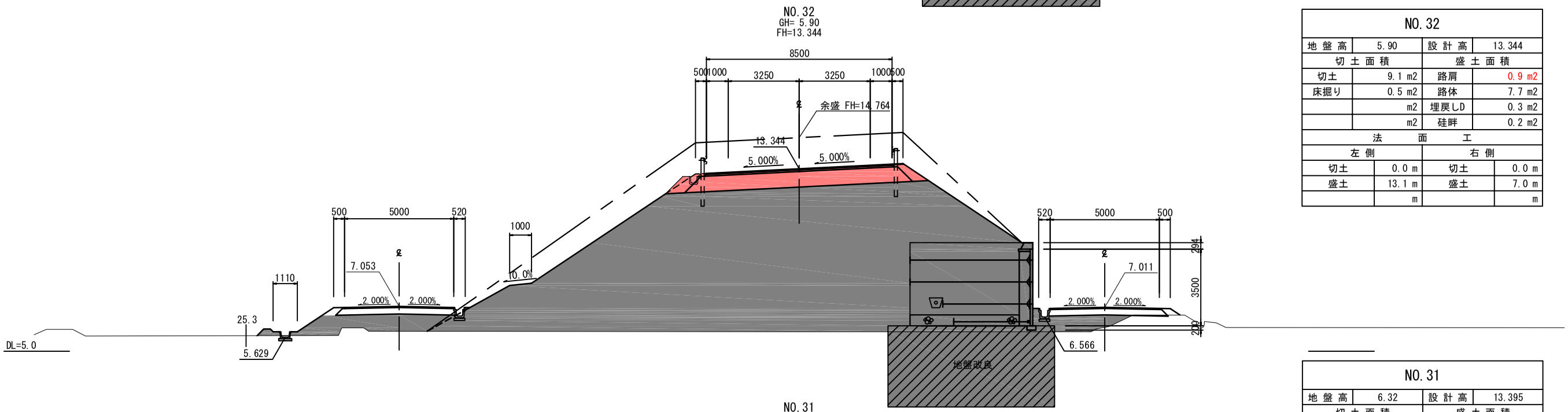

NO.32			
地盤高	5.90	設計高	13.344
切土面積		盛土面積	
切土	9.1 m2	路肩	0.9 m2
床掘り	0.5 m2	路体	7.7 m2
	m2	埋戻しD	0.3 m2
	m2	硅畔	0.2 m2
法面工			
左側		右側	
切土	0.0 m	切土	0.0 m
盛土	13.1 m	盛土	7.0 m
	m		m

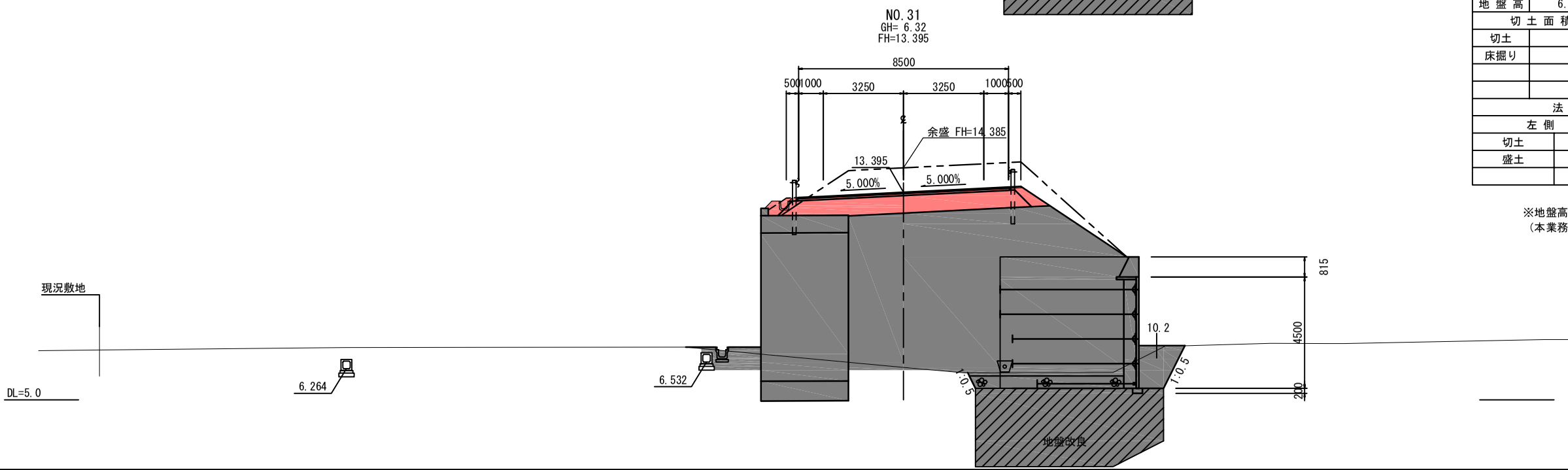

NO.31			
地盤高	6.32	設計高	13.395
切土面積		盛土面積	
切土	8.0 m2	路肩	0.8 m2
床掘り	3.4 m2	路体	0.4 m2
	m2	埋戻しC	2.5 m2
	m2	埋戻しD	0.1 m2
法面工			
左側		右側	
切土	0.0 m	切土	0.0 m
盛土	0.9 m	盛土	5.1 m
	m		m

道路改良時(沈下後)
※地盤高は東北地方太平洋沖地震後の補正値で修正済み
(本業務では震災後の地盤高補正値-435mmで設計)

実施

17/38

工事番号	令和2年度 受(Ⅲ)舗第4号		
路線名	(主)築館登米線		
箇所	宮城県登米市迫町北方 地内		
工事名	みやぎ県北高速幹線道路(Ⅲ) 舗装(1-2工区)工事		
図名	横断図(11)		
縮尺	1:100	位置	
設計者		設計年度	
宮城県		図番	16 / 134

NO.35+01.661
GH= 5.64
FH=12.661

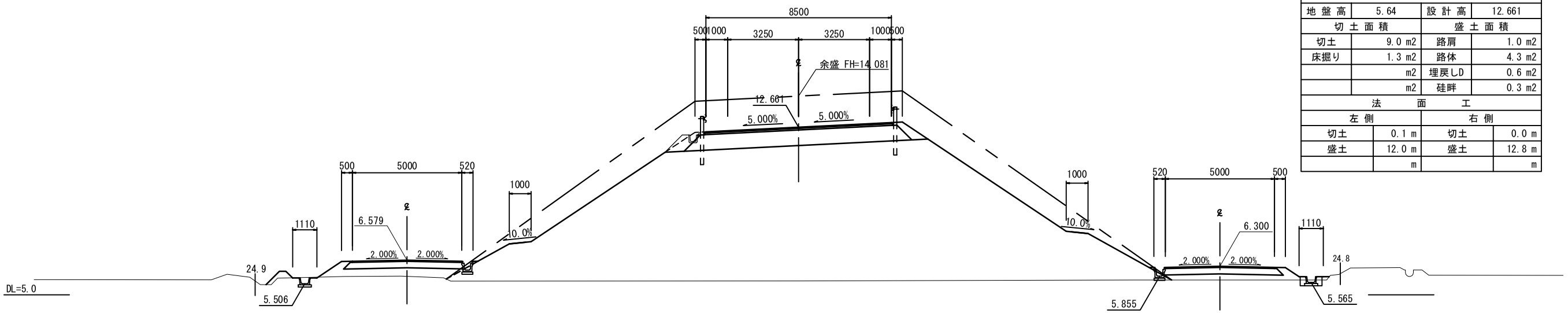

NO.35+01.661			
地盤高	5.64	設計高	12.661
切土面積		盛土面積	
切土	9.0 m2	路肩	1.0 m2
床掘り	1.3 m2	路体	4.3 m2
	m2	埋戻しD	0.6 m2
	m2	硅畔	0.3 m2
法面工			
左側		右側	
切土	0.1 m	切土	0.0 m
盛土	12.0 m	盛土	12.8 m
	m		m

NO.35
GH= 5.66
FH=12.685

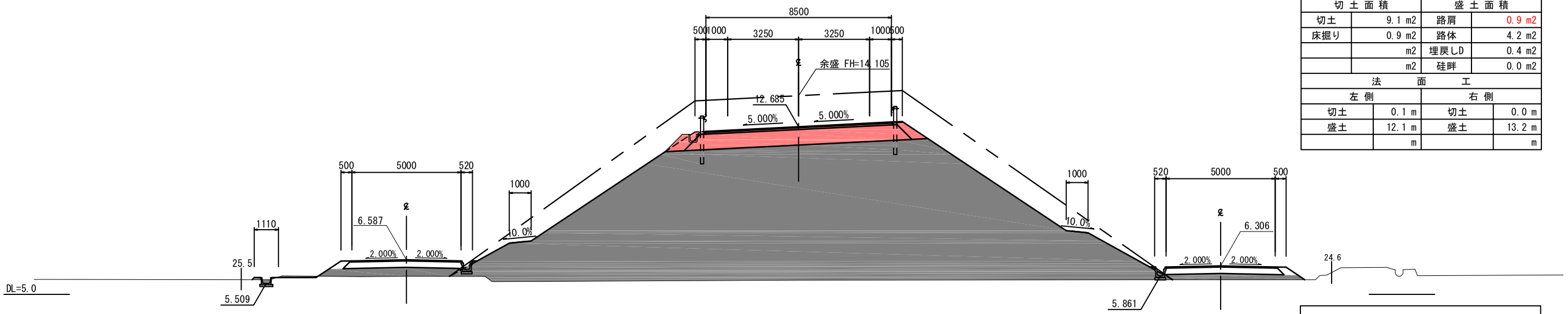

NO.35			
地盤高	5.66	設計高	12.685
切土面積		盛土面積	
切土	9.1 m2	路肩	0.9 m2
床掘り	0.9 m2	路体	4.2 m2
	m2	埋戻しD	0.4 m2
	m2	硅畔	0.0 m2
法面工			
左側		右側	
切土	0.1 m	切土	0.0 m
盛土	12.1 m	盛土	13.2 m
	m		m

NO.34
GH= 5.87
FH=12.977

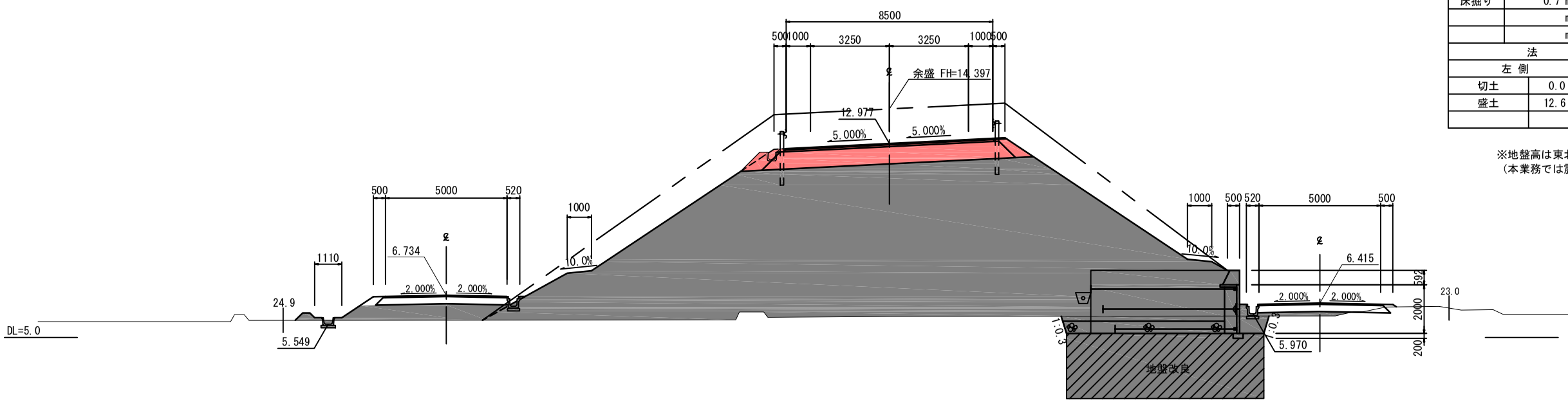

NO.34			
地盤高	5.87	設計高	12.977
切土面積		盛土面積	
切土	9.2 m2	路肩	0.9 m2
床掘り	0.7 m2	路体	5.0 m2
	m2	埋戻しD	0.3 m2
	m2	硅畔	0.2 m2
法面工			
左側		右側	
切土	0.0 m	切土	0.0 m
盛土	12.6 m	盛土	9.9 m
	m		m

道路改良時(沈下後)
※地盤高は東北地方太平洋沖地震後の補正値で修正済み
(本業務では震災後の地盤高補正値-435mmで設計)

実施

18/38

工事番号	令和2年度 受(Ⅲ)舗第4号		
路線名	(主)築館登米線		
箇所	宮城県登米市迫町北方 地内		
工事名	みやぎ県北高速幹線道路(Ⅲ) 舗装(1-2工区)工事		
図名	横断図(12)		
縮尺	1:100	位置	
設計者		設計年度	
宮城県		図番	17 / 134

排 水 系 統 図

S=1:1000

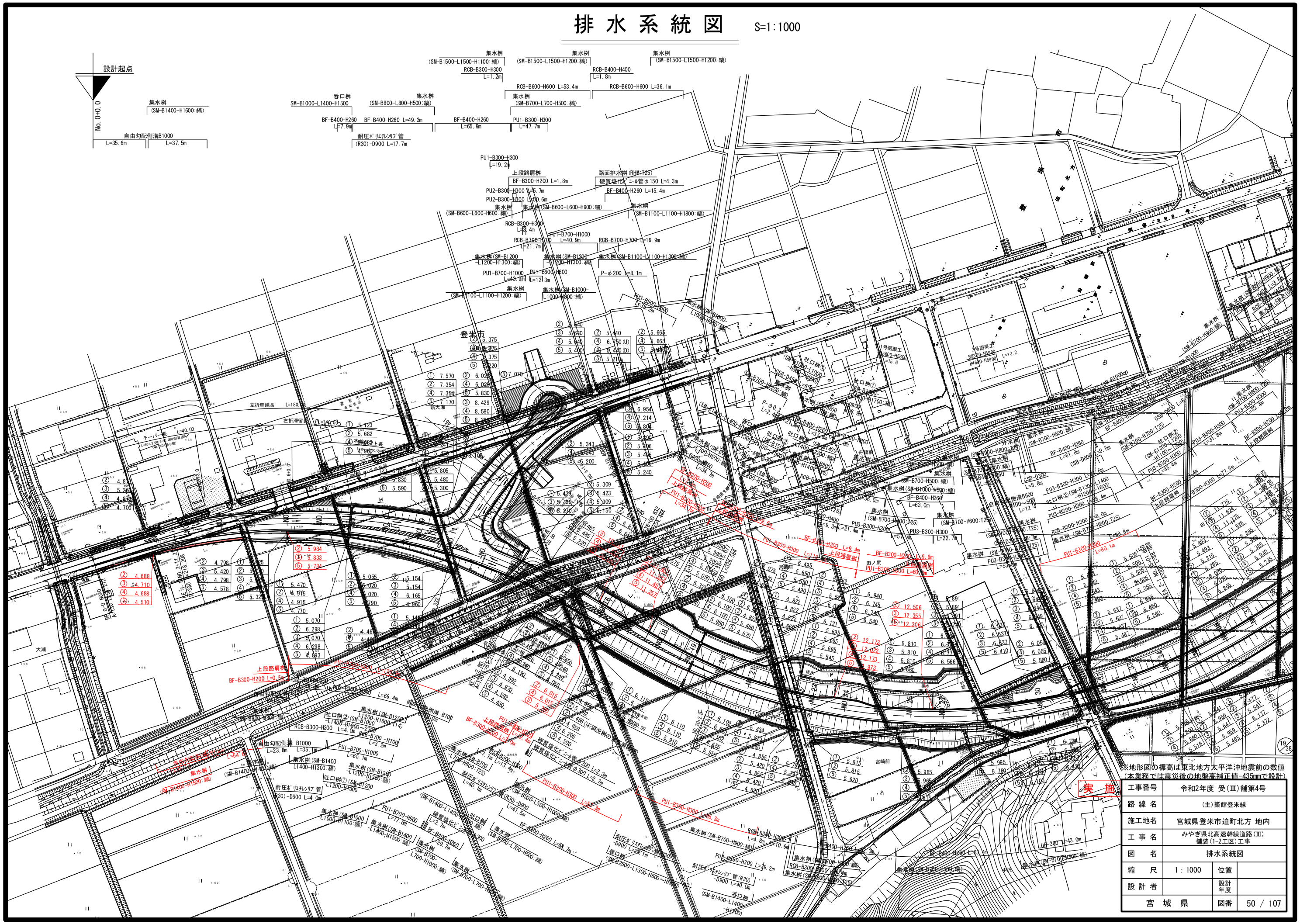
設計起点
No. 0+0.0
集水桝 (SM-B1400-H1600:縞)
自由勾配側溝B1000 L=35.6m L=37.5m
吞口桝 SM-B1000-L1400-H1500
集水桝 (SM-B800-L800-H500:縞)
集水桝 (SM-B1500-L1500-H1100:縞)
集水桝 (SM-B1500-L1500-H1200:縞)
集水桝 (SM-B1500-L1500-H1200:縞)
RCB-B300-H300 L=1.2m
RCB-B400-H400 L=1.8m
RCB-B600-H600 L=53.4m
RCB-B600-H600 L=36.1m
集水桝 (SM-B700-L700-H500:縞)
BF-B400-H260 L=7.9m
BF-B400-H260 L=49.3m
BF-B400-H260 L=65.9m
PU1-B300-H300 L=47.7m
耐圧ﾎﾟﾘｴﾁﾚﾝﾘﾌﾞ管 (R30)-D900 L=17.7m
PU1-B300-H300 L=19.2m
上段路肩桝 BF-B300-H200 L=1.8m
路面排水桝 (RHM-T25) 硬質塩化ﾋﾞﾆﾙ管φ150 L=4.3m
BF-B400-H260 L=15.4m
PU2-B300-H300 L=5.7m
PU2-B300-H300 L=50.6m
集水桝 (SM-B600-L600-H600:細)
集水桝 (SM-B600-L600-H900:細)
集水桝 SM-B1100-L1100-H1800:縞)
RCB-B300-H300 L=9.4m
PU1-B700-H1000 L=40.9m
RCB-B700-H700 L=21.7m
RCB-B700-H700 L=19.9m
集水桝 (SM-B1200 -L1200-H1300:縞)
集水桝 (SM-B1200 -L1200-H1300:縞)
集水桝 SM-B1100-L1100-H1300:縞)
PU1-B700-H1000 L=48.9m
PU1-B600-H600 L=12.3m
P-φ200 L=8.1m
集水桝 (SM-B1100-L1100-H1200:縞)
集水桝 (SM-B1000- L1000-H800:縞)
登米市
左折車線長 L=180
左折滞留長 L=140
新大瀬
大瀬
宮崎前
田ノ尻
集水桝 (SM-B1400-H1500:縞)
集水桝 (SM-B1400-L1400-H1500:縞)
集水桝 (SM-B1000-L1000-H1100:縞)
集水桝 (SM-B1400 L1400-H1300:縞)
集水桝 (SM-B1200 -L1200-H1300:縞)
吐口桝① (SM-B1200 -L1200-H1300:縞)
耐圧ﾎﾟﾘｴﾁﾚﾝﾘﾌﾞ管 (R30)-D600 L=4.0m
自由勾配側溝 B1000 L=23.8m L=35.1m
PU1-B700-H1000 L=65.1m
RCB-B300-H300
集水桝 (SM-B1400 L1400-H1300:縞)
PU1-B700-H1000 L=17.6m
集水桝 (SM-B1400 -L1400-H1500:縞)
BF-B400-H260 L=2.7m
BF-B400-H260 L=29.7m
集水桝 (SM-B700- L700-H1000:縞)
集水桝 (SM-B700-L700-H500:縞)
集水桝 (SM-B700-L700-H500:縞)
集水桝 (SM-B1000-H900:縞)
集水桝 (SM-B1000-H900:縞)
集水桝 (SM-B700-H500:縞)
集水桝 (SM-B1000-H900:縞)
集水桝 (SM-B700-H500:縞)
集水桝 (SM-B700-H500:縞)
集水桝 (SM-B700-H500

佐沼工区３号橋　全体一般図

側　面　図　S=1:200

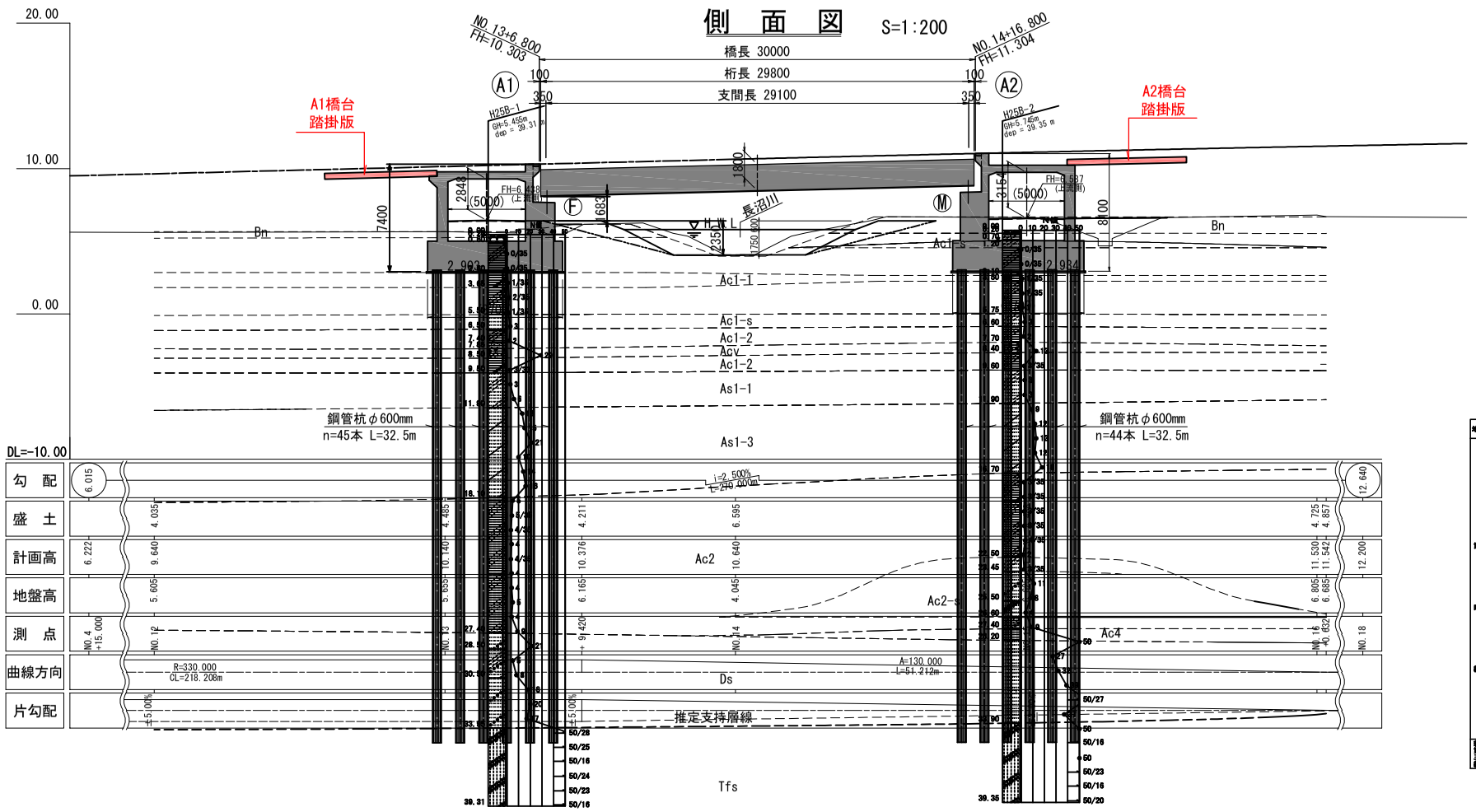

平　面　図

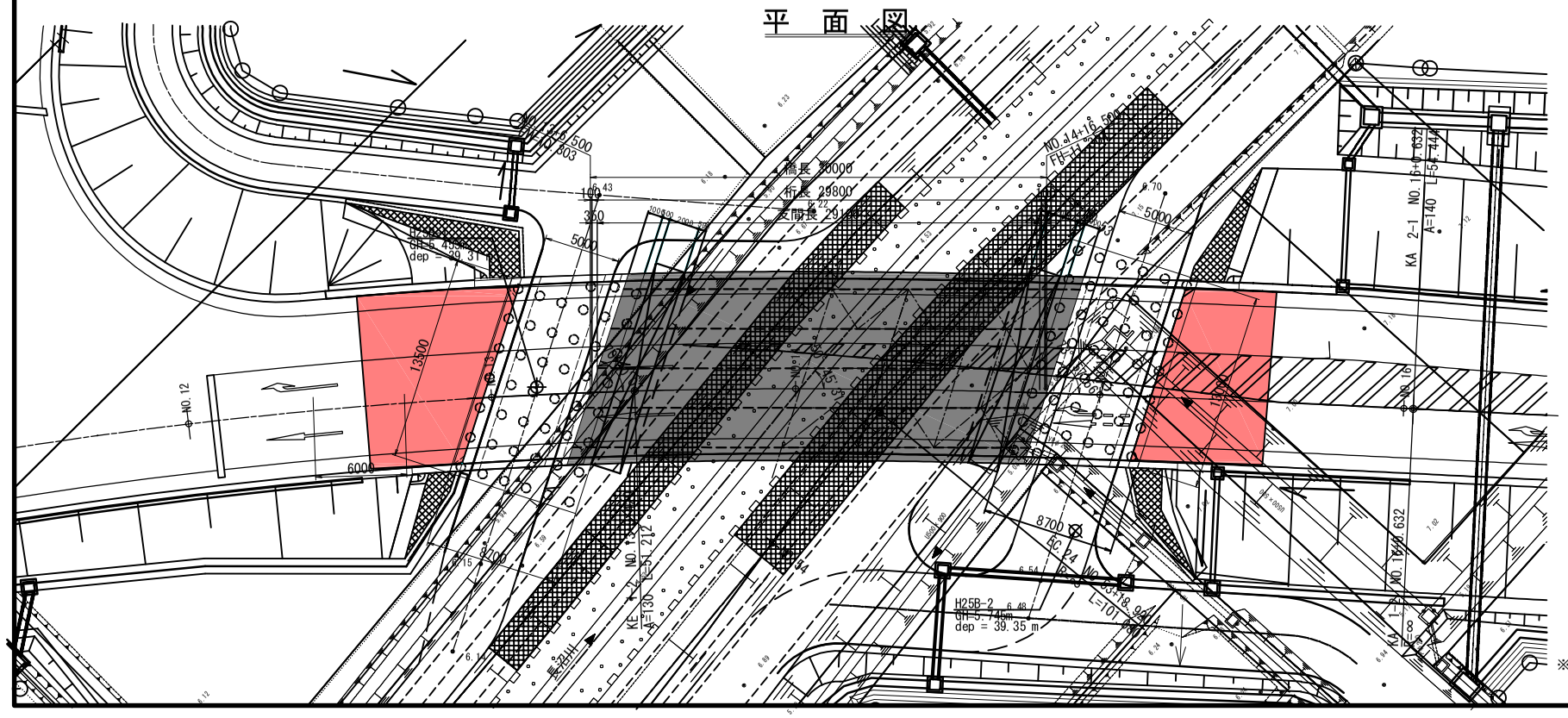

断　面　図　S=1:50

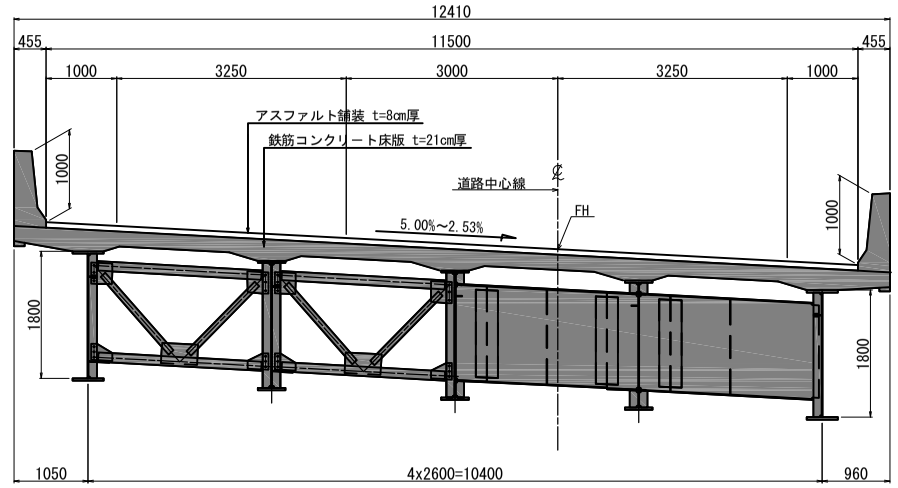

地　層　凡　例

地質時代		記号	土層名	N値の主な範囲	構成する主な土質・岩質
現世	人工層	Bn	盛土・埋土	－	シルト質粘土、礫混り粘土
		ct	耕盤土	－	－
	沖積層	Ac1	Ac1-1	第1粘性土層-1	0～2	シルト質粘土、有機質粘土
			Ac1-2	第1粘性土層-2	2～4	砂質りシルト質粘土、砂質シルト
			Ac1-3	第1粘性土層-3	4	砂混りシルト質粘土
			Ac1-s	第1狭在砂質土層	2～4	シルト混り砂、シルト質砂
		Acv	火山灰質粘性土層	10～30	火山灰質粘土
		As1	As1-1	第1砂質土層-1	2～4	シルト混り砂～シルト質砂
			As1-2	第1砂質土層-2	5～10	シルト質砂～砂
			As1-3	第1砂質土層-3	10～20	シルト混り砂、礫混り砂
			As1-4	第1砂質土層-4	20～30	礫混り砂
			As1-n	第1狭在砂性土層	4～6	砂混りシルト質粘土
		Ac2	Ac2	第2粘性土層	3～5	シルト質粘土、砂質シルト
			Ac2-n	第2狭在砂質土層	4～10	礫混り砂～有機質砂
		As2	As2-1	第2砂質土層-1	5～10	シルト質砂～シルト混り砂
			As2-2	第2砂質土層-2	10～30	砂～礫混り砂
		Ac3	Ac3	第3粘性土層	5～7	シルト質粘土、有機質粘土
		As3	As3	第3砂質土層	10～30	シルト混り砂～砂
		Ac4	Ac4	第4粘性土層	20～30	シルト質粘土～高炭質粘土
	段丘堆積層	Ds	洪積砂質土層	10～40	シルト質砂～砂
		Dg	洪積礫質土層	30～50	礫混り砂、砂礫
新第三紀	鶴巻層	w-Tfs	風化凝灰質砂岩	20～50	風化凝灰質砂岩
		Tfs	凝灰質砂岩	50以上	凝灰質砂岩

設　計　条　件

道路規格			第3種第2級
設計速度			V=60km/h
橋の重要度区分			B種の橋
設計荷重			B活荷重
橋長			30.000m
桁長			29.800m
支間長			29.100m
斜角			左70° 00′ 00″
平面線形			R= 330m ～ A= 130m
縦断勾配			i= 2.500%
横断勾配			i= 4.033%(片勾配)
橋面舗装			アスファルト舗装　8cm厚
設計水平震度			kh=0.30(Ⅲ種地盤)
雪荷重			なし
上部工	形式		単純非合成鋼鈑桁橋
	床版	大型車交通量	500台未満/日・方向
		厚さ	鉄筋コンクリート床版
	使用材料	鋼材	SM490Y, SM400, SI0T
		コンクリート	σck=24N/mm²
		鉄筋	SD345
	架設方法		トラッククレーン架設
下部工	躯体形式		ラーメン式橋台
	基礎形式		鋼管杭φ600mm
	使用材料	コンクリート	σck=24N/mm² ， σca=8.0N/mm²
		鉄筋	SD345　σsa=180N/mm² (一般) 160N/mm² (水中)
		橋台裏込土	γ=20kN/m³ ， φ=30°
	支持地盤		凝灰質砂岩 (N>50以上)
適用示方書			道路橋示方書・同解説Ⅰ～Ⅴ (平成24年3月)

河　川　断　面　S=1:100

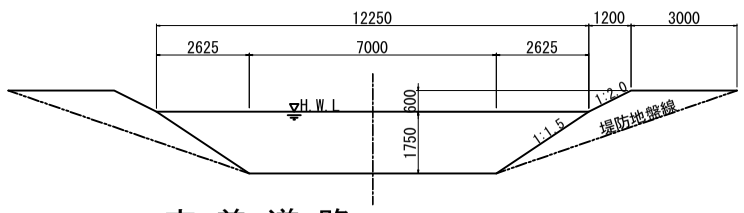

交　差　道　路　S=1:50

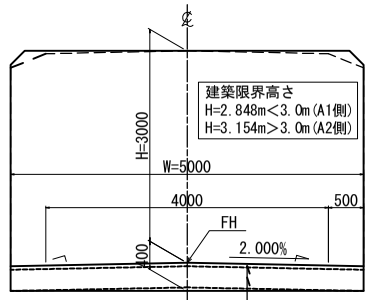

表層工　密粒度As	t= 5cm
路盤工　(再生ｸﾗｯｼｬｰﾗﾝRC-40)	t=30cm

※平面図の単点及び等高線は震災前の標高である。
震災後標高＝震災前標高－0.435m

実　施

20/38

工事番号	令和2年度 受(Ⅲ)舗第4号		
路線名	(主)築館登米線		
施工地名	宮城県登米市迫町北方 地内		
工事名	みやぎ県北高速幹線道路(Ⅲ) 舗装(1-2工区)工事		
図面名	佐沼工区３号橋　全体一般図		
縮尺	図示	位置	NO. ～NO.
設計者		設計年度	
宮城県		図番	2／64

A1橋台踏掛版構造図　S=1:50

背面図　S=1:100

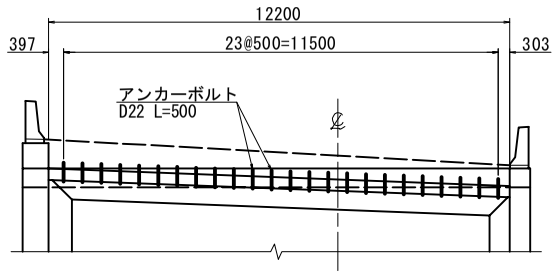

平面図　S=1:100

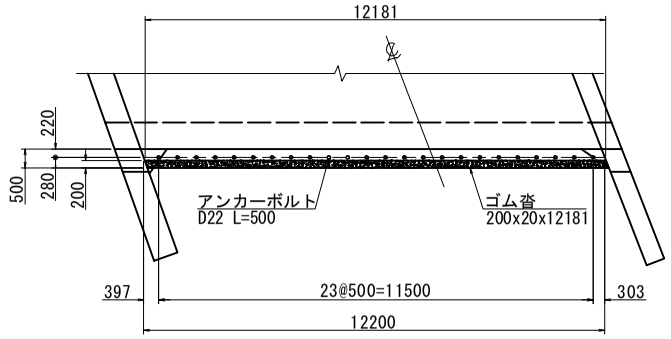

形状図

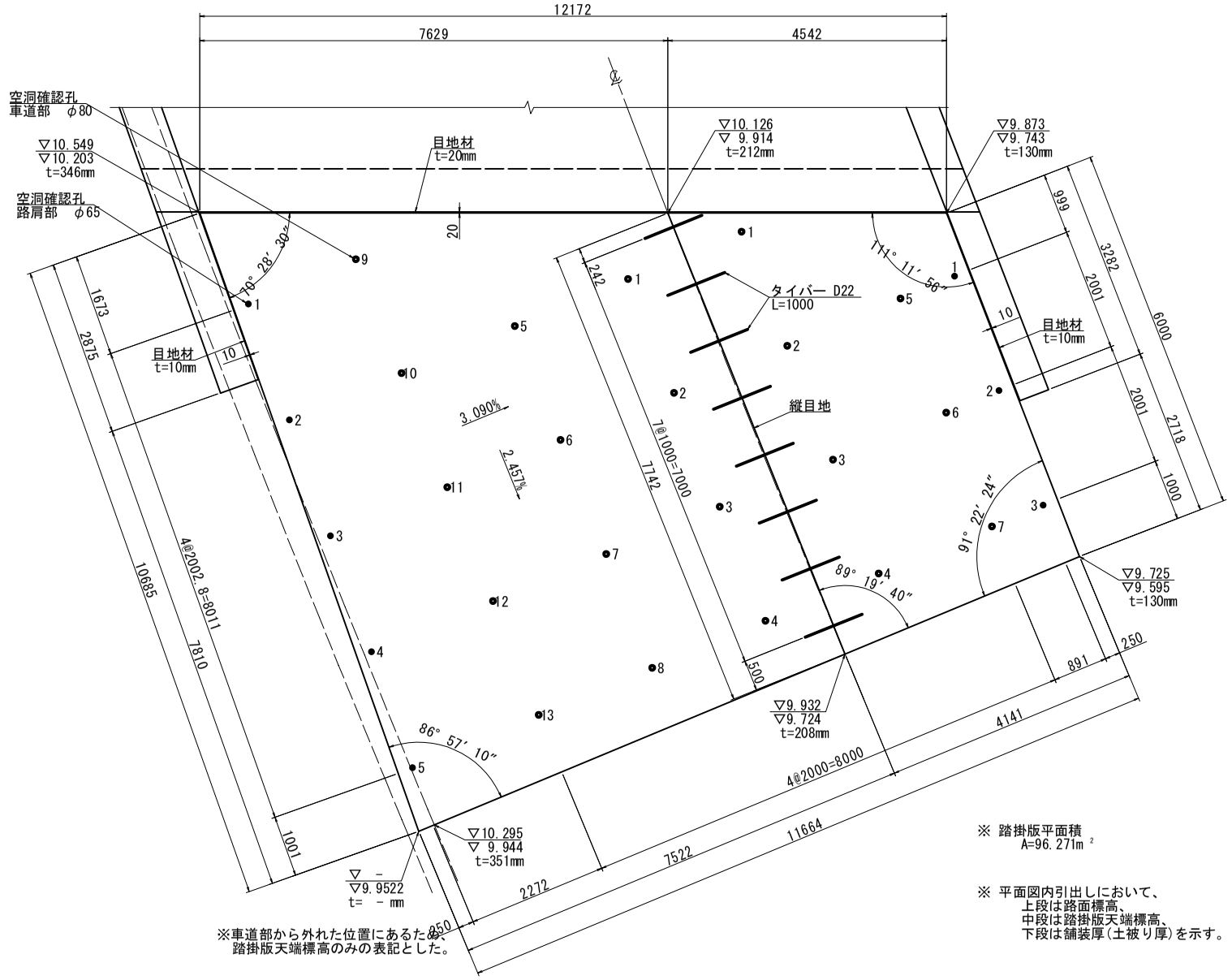

支承部詳細図　S=1:20

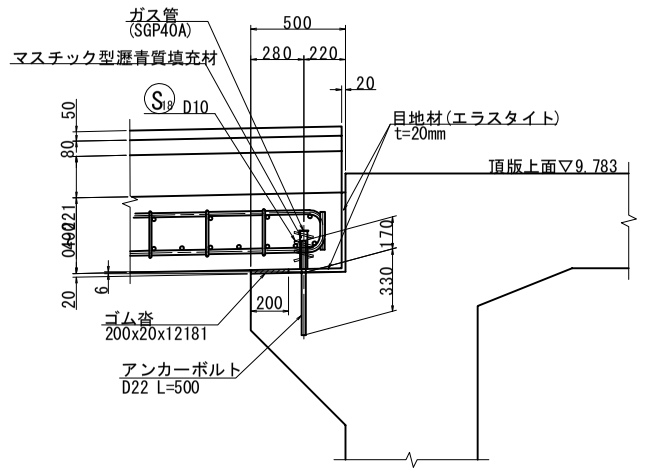

縦目地詳細図　S=1:20

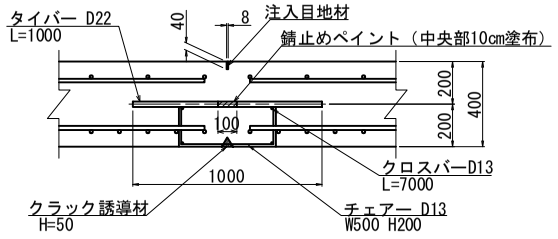

目地部重量

縦目地用数量	
タイバー	D22, L=1000mm, n=8本, W=24kg
クロスバー	D13, L=7000mm, n=4本, W=28kg
チェアー	D13, L= 900mm, n=8本, W= 7kg

空洞確認孔 S=1:5

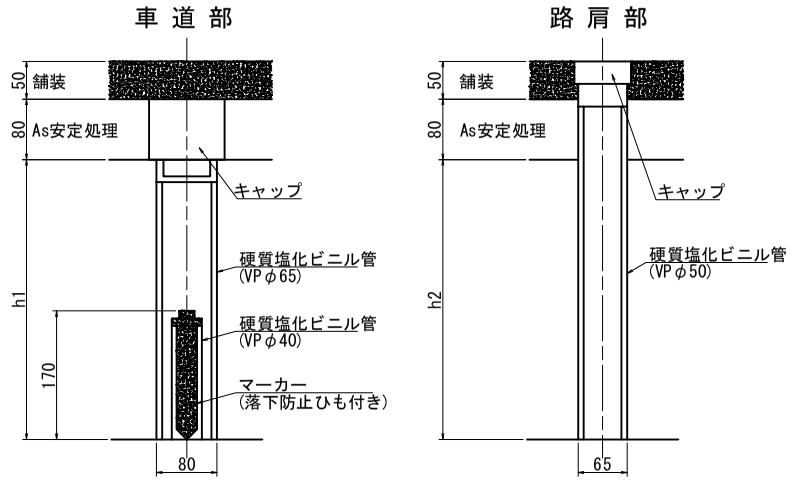

空洞確認孔延長

	車 道 部 (L側)		車 道 部 (R側)		路 肩 部 (L側)		路 肩 部 (R側)	
	路面標高	h1(mm)	路面標高	h1(mm)	路面標高	h2(mm)	路面標高	h2(mm)
1	10.156	499	10.057	462	10.498	612	9.860	404
2	10.106	498	10.007	461	10.452	612	9.811	403
3	10.056	498	9.956	459	10.407	614	9.762	403
4	10.007	498	9.907	459	10.362	615	－	－
5	10.255	537	9.907	422	10.318	618	－	－
6	10.205	536	9.857	421	－	－	－	－
7	10.155	535	9.807	420	－	－	－	－
8	10.106	535	－	－	－	－	－	－
9	10.405	577	－	－	－	－	－	－
10	10.354	575	－	－	－	－	－	－
11	10.304	574	－	－	－	－	－	－
12	10.255	574	－	－	－	－	－	－
13	10.206	574	－	－	－	－	－	－

使用材料		
コンクリート	躯体コンクリート	σck＝24N/mm²
鉄　筋	SD345	

実　施

【3号橋】 21/38

工事番号	令和2年度 受(Ⅲ)舗第4号		
路 線 名	(主)築館登米線		
施工地名	宮城県登米市迫町北方地内		
工 事 名	みやぎ県北高速幹線道路(Ⅲ) 舗装(1-2工区)工事		
図 面 名	A1橋台踏掛版構造図		
縮　尺	図　示	位置	NO. ～NO.
設 計 者		設計年度	
宮　城　県		図番	成果番号 ／ 当該番号 ／

A1橋台踏掛版配筋図(1)　S=1:50

1 － 1

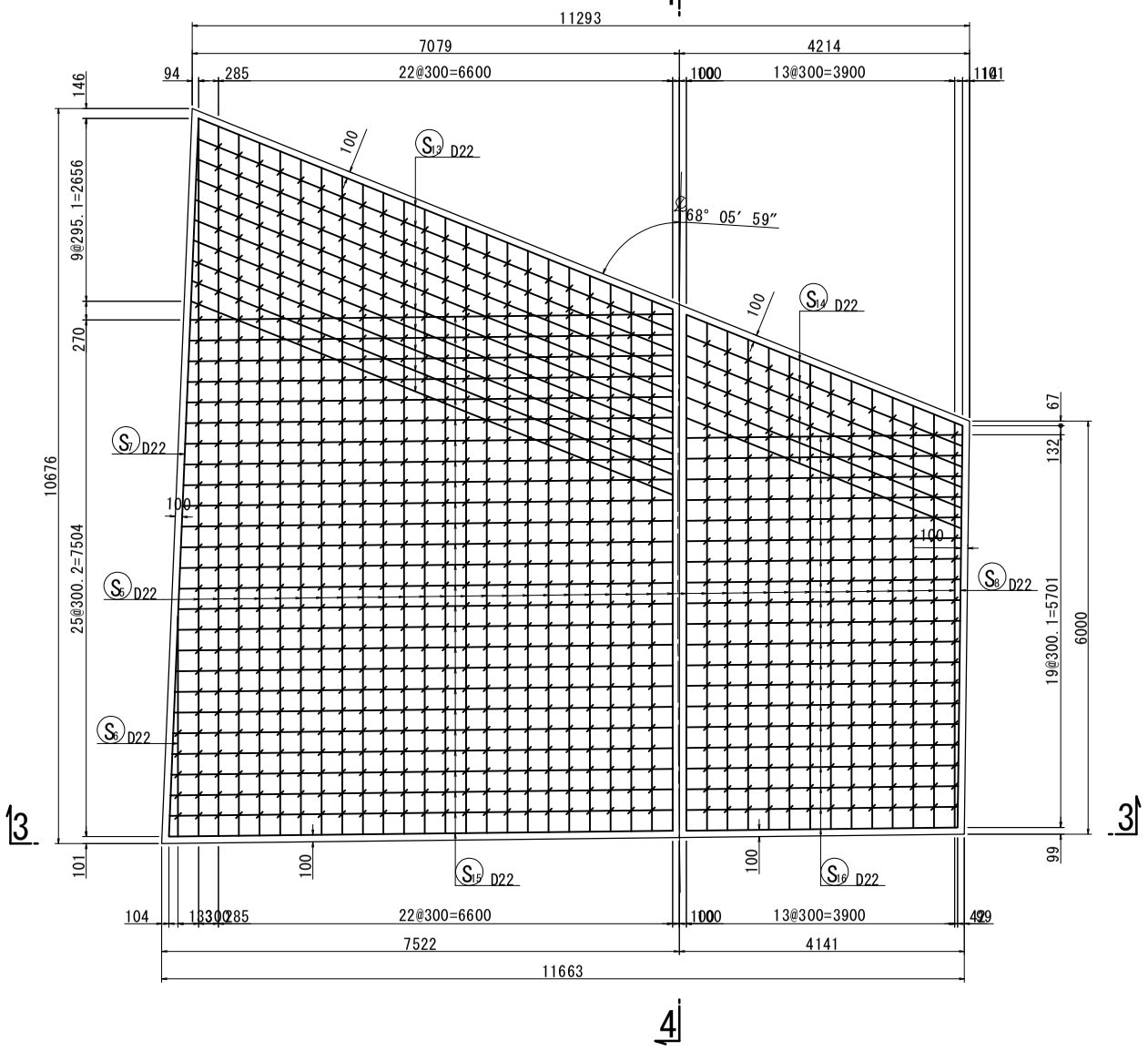

2 － 2

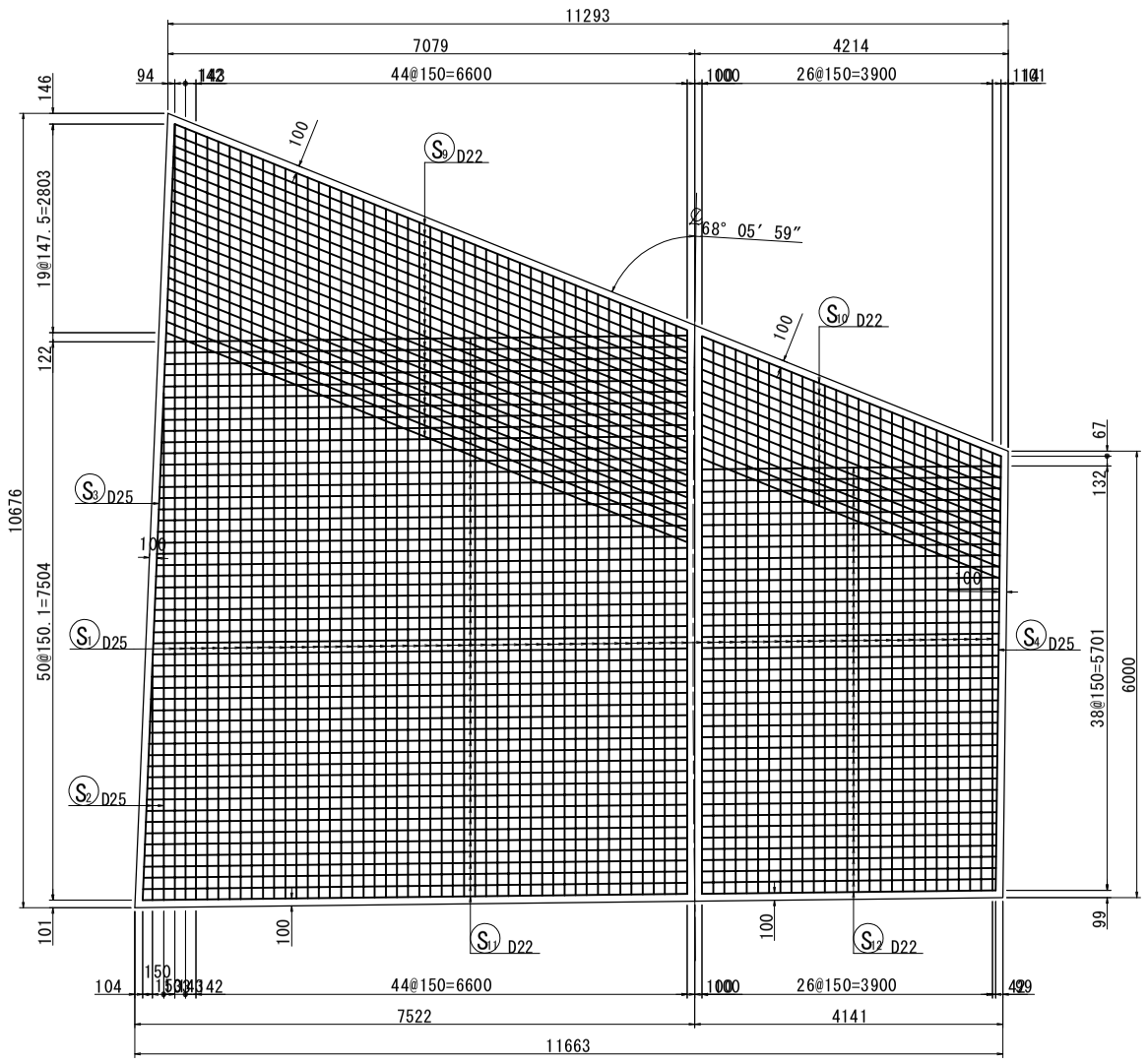

4 － 4

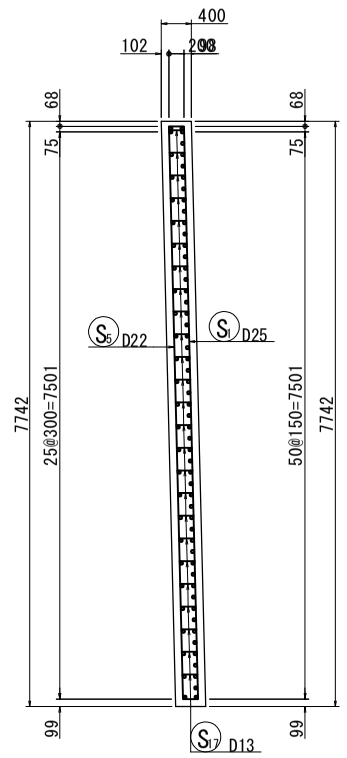

3 － 3

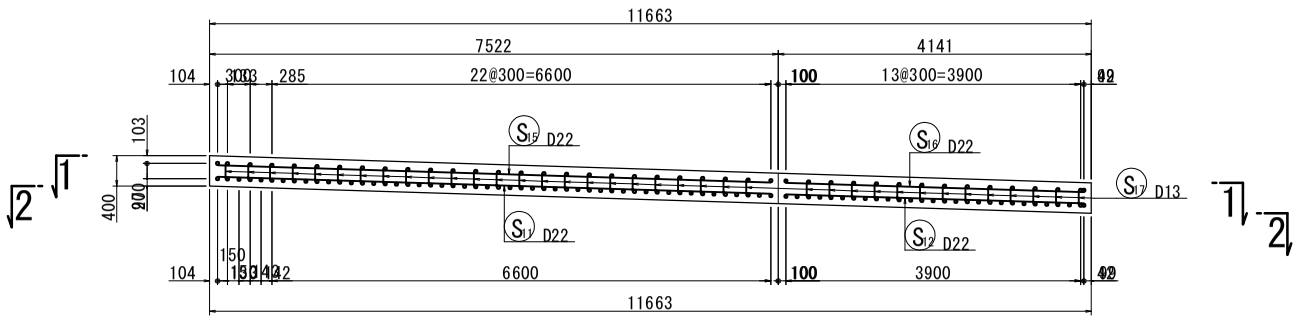

使用材料		
ｺﾝｸﾘｰﾄ	躯体ｺﾝｸﾘｰﾄ	σck＝24N/mm²
鉄　筋	SD345	

実　施

【３号橋】 22/38

工事番号	令和2年度 受(Ⅲ)舗第4号		
路 線 名	(主)築館登米線		
施工地名	宮城県登米市迫町北方地内		
工 事 名	みやぎ県北高速幹線道路(Ⅲ) 舗装(1-2工区)工事		
図 面 名	A1橋台踏掛版配筋図(1)		
縮　尺	図　示	位置	NO. ～NO.
設 計 者		設計年度	
宮　城　県		図番	成果番号 ／ 当該番号 ／

A1橋台踏掛版配筋図(2)　S=1:50

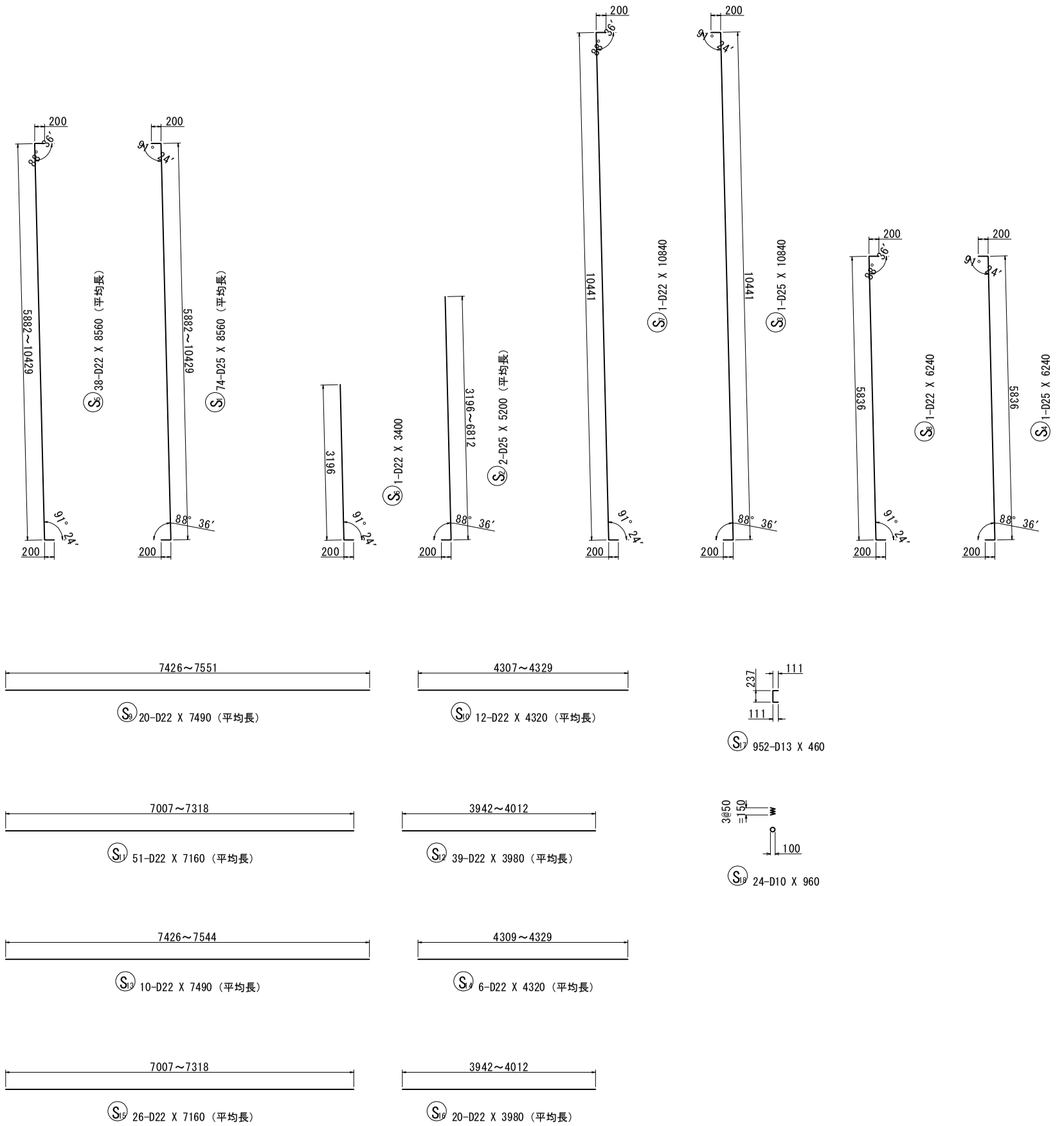

鉄筋重量表

種別	径	長さ	本数	単位重量	一本当り重量	重量	摘要
S 1	D25	8560	74	3.98	34.07	2521	(平均長)
S 2	D25	5200	2	3.98	20.70	41	(平均長)
S 3	D25	10840	1	3.98	43.14	43	
S 4	D25	6240	1	3.98	24.84	25	
S 5	D22	8560	38	3.04	26.02	989	(平均長)
S 6	D22	3400	1	3.04	10.34	10	
S 7	D22	10840	1	3.04	32.95	33	
S 8	D22	6240	1	3.04	18.97	19	
S 9	D22	7490	20	3.04	22.77	455	(平均長)
S10	D22	4320	12	3.04	13.13	158	(平均長)
S11	D22	7160	51	3.04	21.77	1110	(平均長)
S12	D22	3980	39	3.04	12.10	472	(平均長)
S13	D22	7490	10	3.04	22.77	228	(平均長)
S14	D22	4320	6	3.04	13.13	79	(平均長)
S15	D22	7160	26	3.04	21.77	566	(平均長)
S16	D22	3980	20	3.04	12.10	242	(平均長)
S17	D13	460	952	0.995	0.46	438	
S18	D10	960	24	0.560	0.54	13	
						7442	

合計	D25	2630 kg
	D22	4361 kg
	D13	438 kg
	D10	13 kg
総重量		7442 kg

使用材料		
コンクリート	躯体コンクリート	σck＝24N/mm²
鉄筋	SD345	

実施

【3号橋】 23/38

工事番号	令和2年度 受(Ⅲ)舗第4号		
路線名	(主)築館登米線		
施工地名	宮城県登米市迫町北方地内		
工事名	みやぎ県北高速幹線道路(Ⅲ) 舗装(1-2工区)工事		
図面名	A1橋台踏掛版配筋図(2)		
縮尺	図示	位置	NO. ～NO.
設計者		設計年度	
宮城県		図番	成果番号 ／ 当該番号 ／

A2橋台踏掛版構造図　S=1:50

背面図　S=1:100

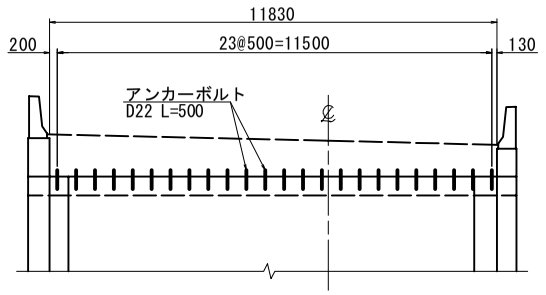

平面図　S=1:100

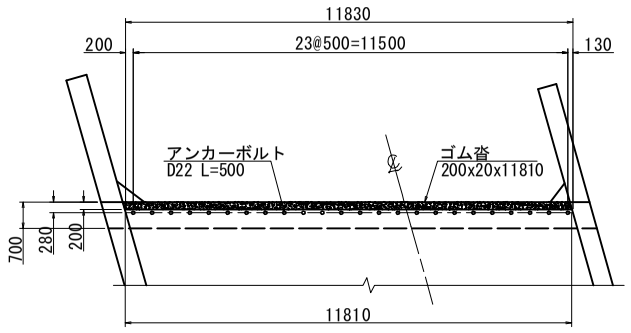

形状図

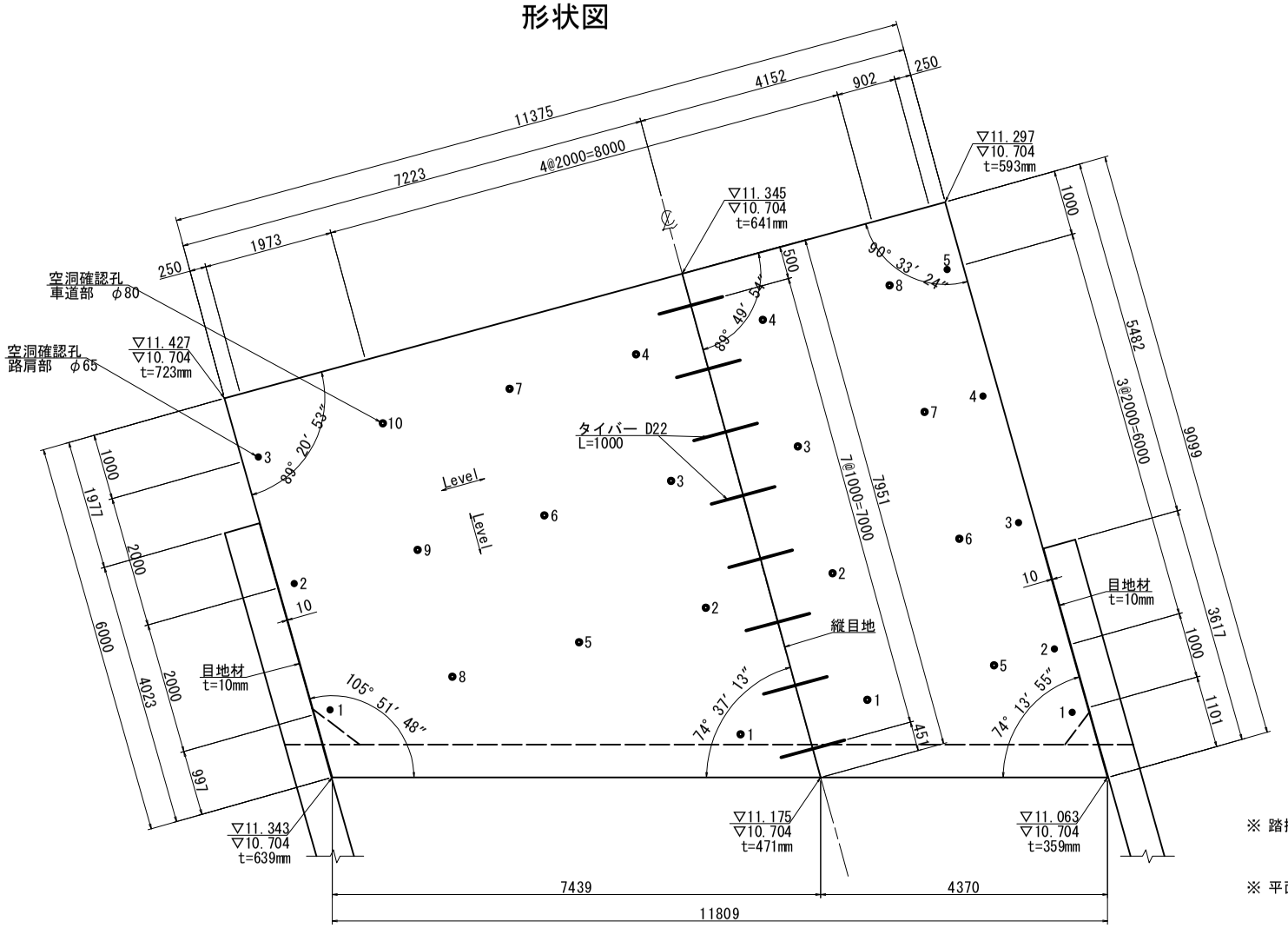

※ 踏掛版平面積
A=85.825m²

※ 平面図内引出しにおいて、
上段は路面標高、
中段は踏掛版天端標高、
下段は舗装厚(土被り厚)を示す。

支承部詳細図　S=1:20

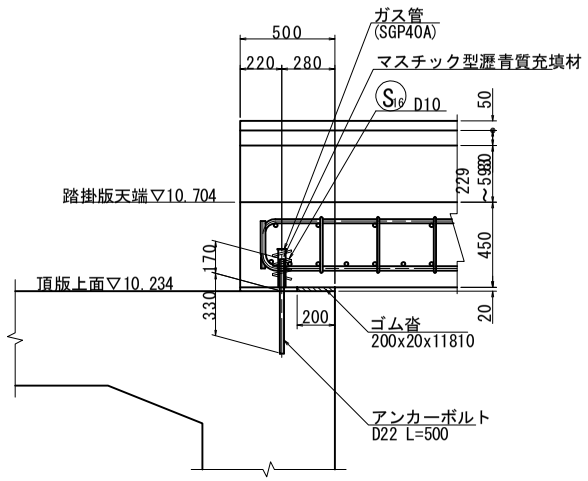

縦目地詳細図　S=1:20

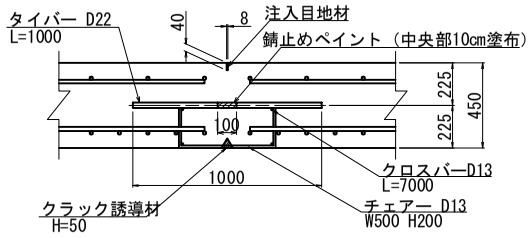

目地部重量

縦目地用数量	
タイバー	D22, L=1000mm, n=8本, W=24kg
クロスバー	D13, L=7000mm, n=4本, W=28kg
チェアー	D13, L= 950mm, n=8本, W= 8kg

空洞確認孔 S=1:5

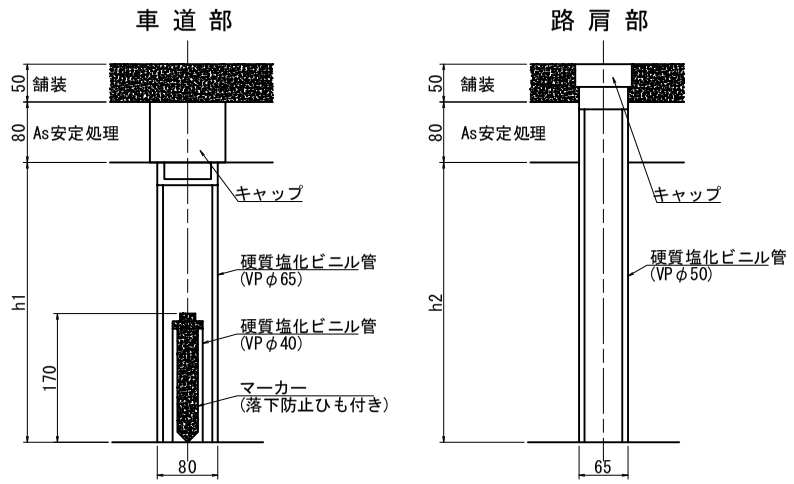

空洞確認孔延長

	車 道 部 (L側)		車 道 部 (R側)		路 肩 部 (L側)		路 肩 部 (R側)	
	路面標高	h1(mm)	路面標高	h1(mm)	路面標高	h2(mm)	路面標高	h2(mm)
1	11.214	830	11.177	793	11.353	969	11.096	712
2	11.256	872	11.222	838	11.382	998	11.122	738
3	11.296	912	11.267	883	11.411	1027	11.174	790
4	11.336	952	11.311	927	－	－	11.225	841
5	11.289	905	11.140	756	－	－	11.275	891
6	11.325	941	11.189	805	－	－	－	－
7	11.361	977	11.238	854	－	－	－	－
8	11.322	938	11.286	902	－	－	－	－
9	11.354	970	－	－	－	－	－	－
10	11.386	1002	－	－	－	－	－	－

使用材料		
コンクリート	躯体コンクリート	σck＝24N/mm²
鉄　筋	SD345	

実　施

【３号橋】 24/38

工事番号	令和2年度 受(Ⅲ)舗第4号		
路 線 名	(主)築館登米線		
施工地名	宮城県登米市迫町北方地内		
工 事 名	みやぎ県北高速幹線道路(Ⅲ) 舗装(1-2工区)工事		
図　　名	A2橋台踏掛版構造図		
縮　　尺	図　示	位置	NO. ～ NO.
設 計 者		設計年度	
宮　城　県		図番	成果番号 ／ 当該番号 ／

A2橋台踏掛版配筋図　S=1:50

1 － 1

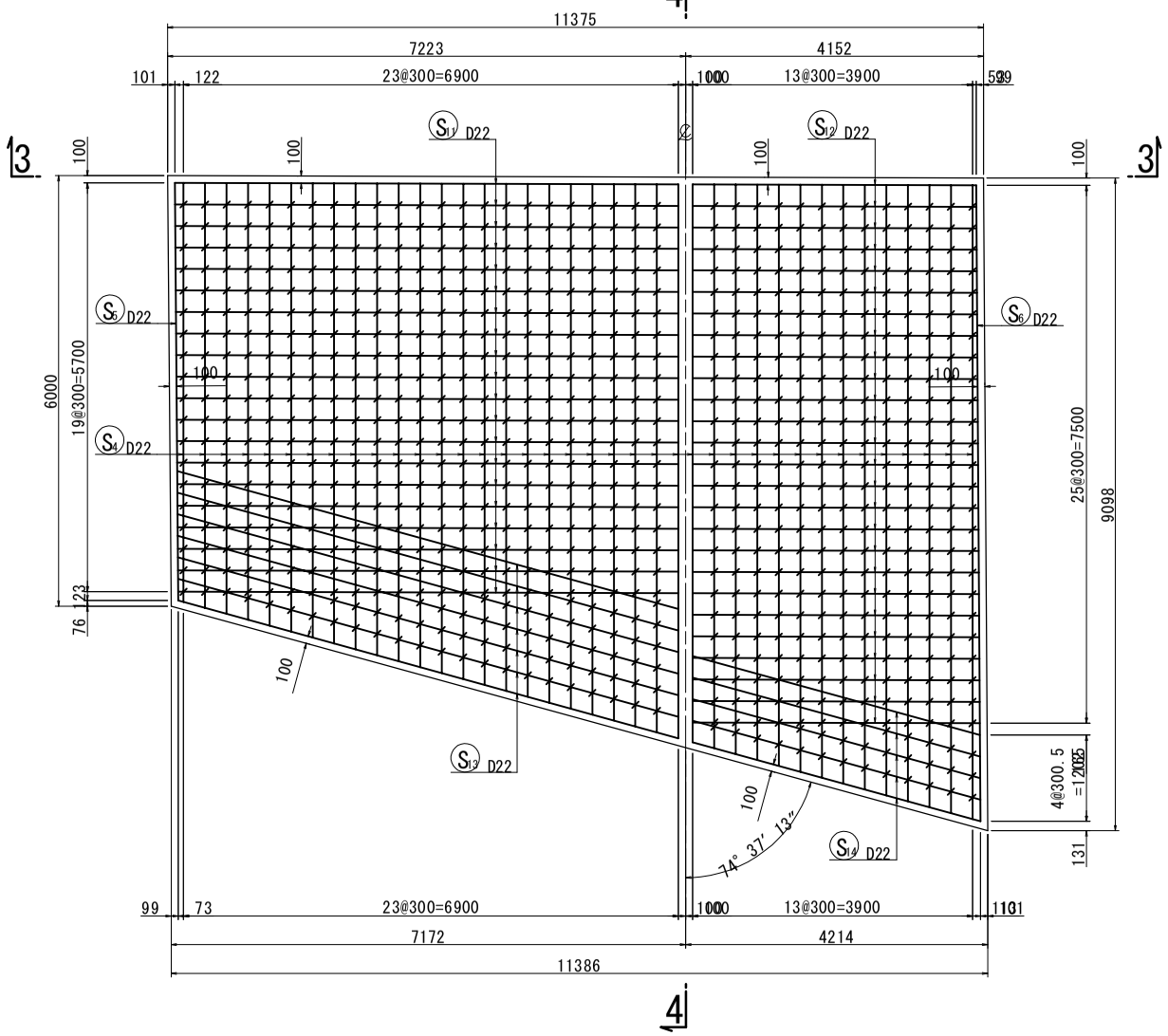

2 － 2

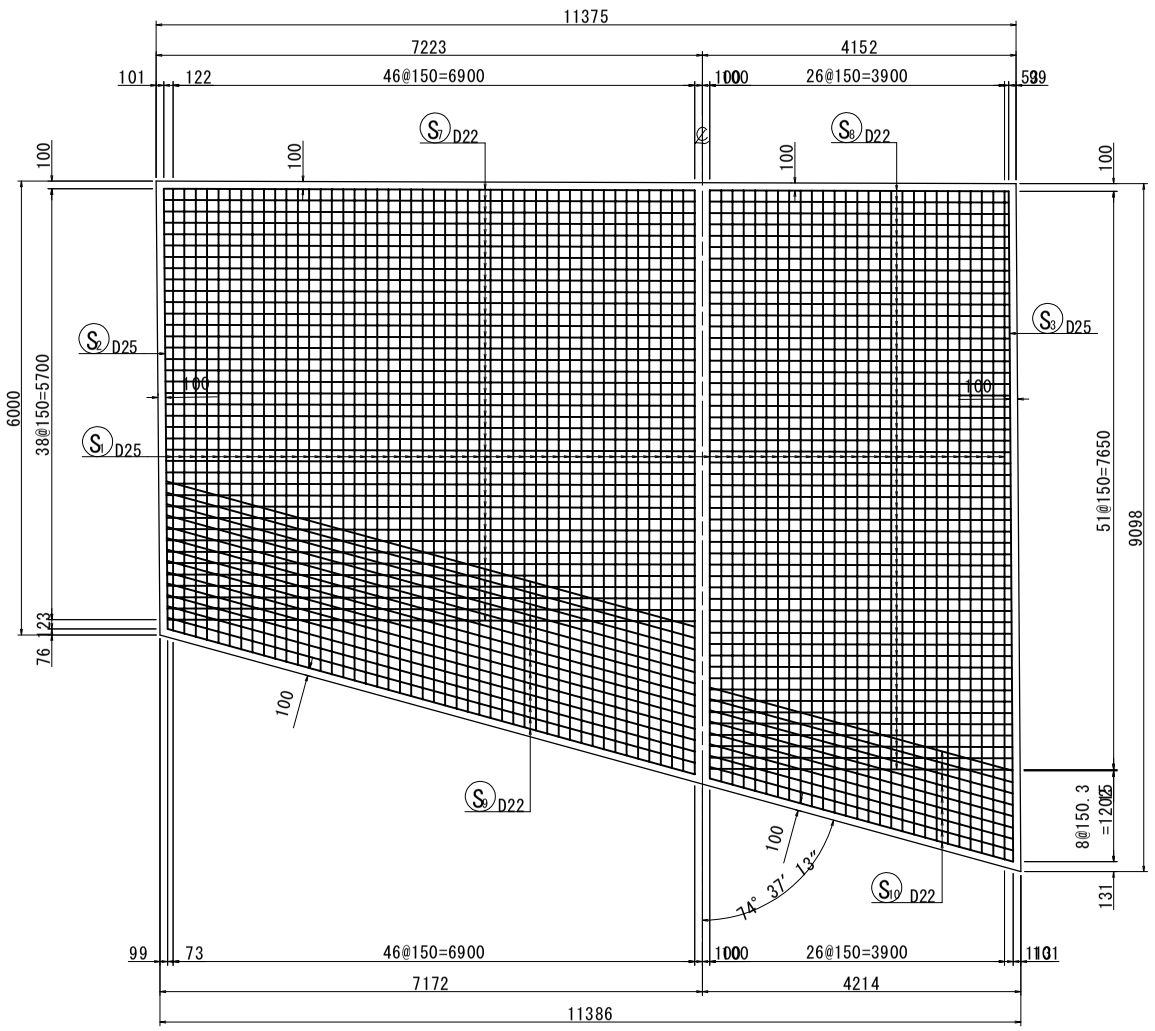

4 － 4

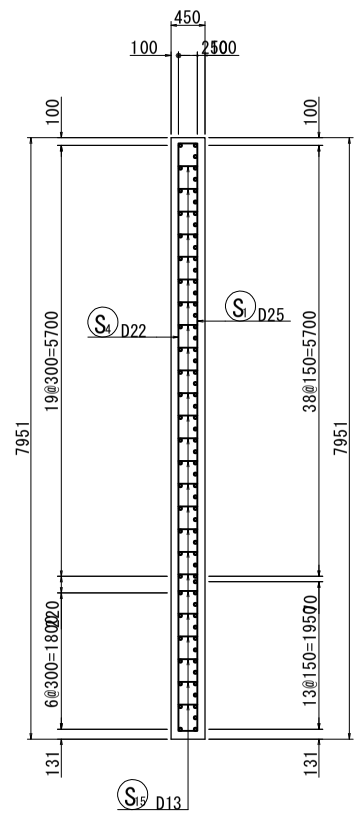

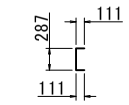

S15 852-D13 X 510

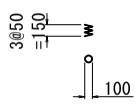

S16 24-D10 X 960

3 － 3

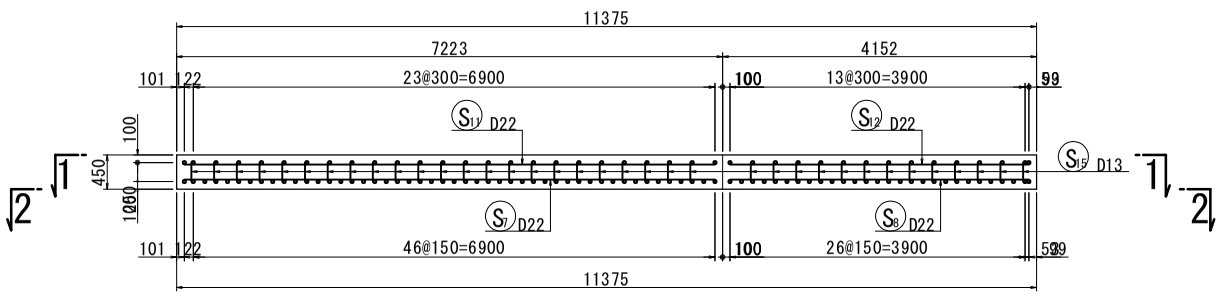

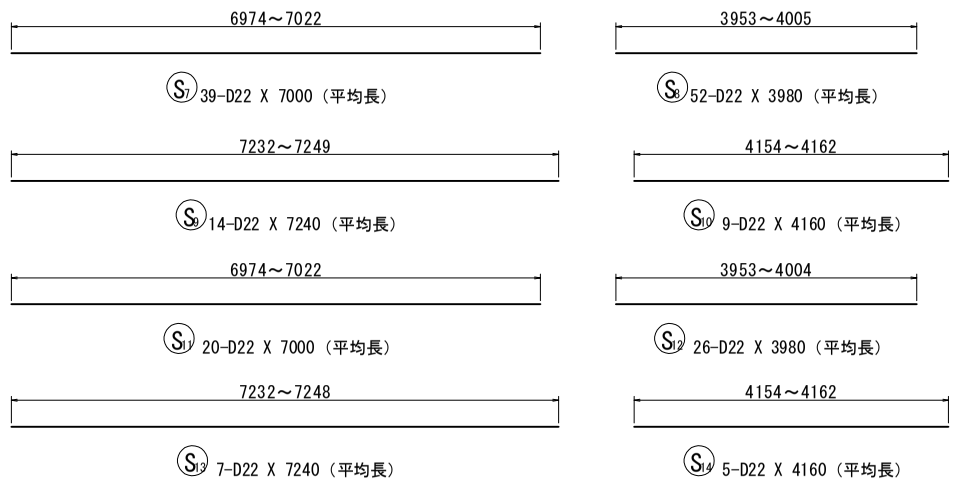

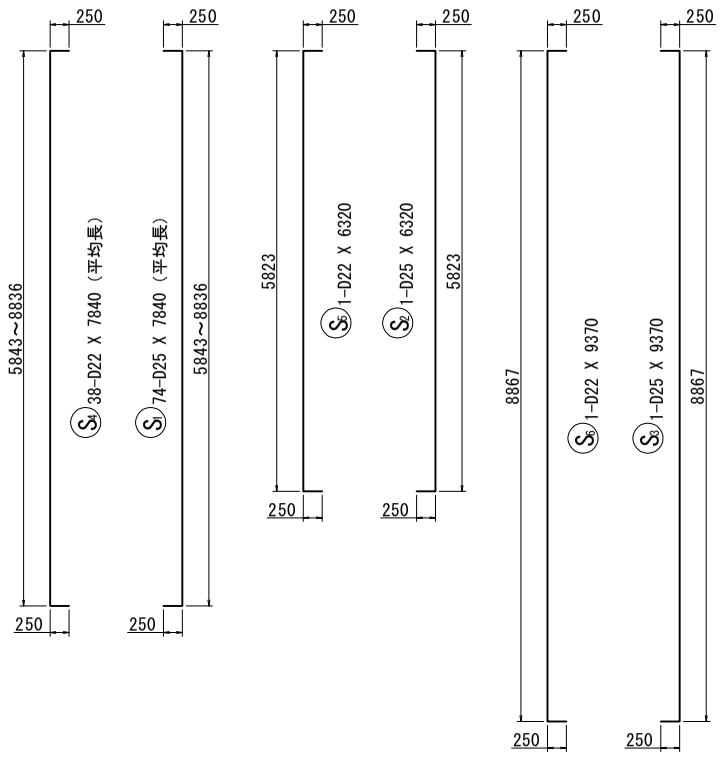

鉄筋重量表

種別	径	長さ	本数	単位重量	一本当り重量	重量	摘要
S 1	D25	7840	74	3.98	31.20	2309	（平均長）
S 2	D25	6320	1	3.98	25.15	25	
S 3	D25	9370	1	3.98	37.29	37	
S 4	D22	7840	38	3.04	23.83	906	（平均長）
S 5	D22	6320	1	3.04	19.21	19	
S 6	D22	9370	1	3.04	28.48	28	
S 7	D22	7000	39	3.04	21.28	830	（平均長）
S 8	D22	3980	52	3.04	12.10	629	（平均長）
S 9	D22	7240	14	3.04	22.01	308	（平均長）
S 10	D22	4160	9	3.04	12.65	114	（平均長）
S 11	D22	7000	20	3.04	21.28	426	（平均長）
S 12	D22	3980	26	3.04	12.10	315	（平均長）
S 13	D22	7240	7	3.04	22.01	154	（平均長）
S 14	D22	4160	5	3.04	12.65	63	（平均長）
S 15	D13	510	852	0.995	0.51	435	
S 16	D10	960	24	0.560	0.54	13	
						6611	

合計	D25	2371 kg
	D22	3792 kg
	D13	435 kg
	D10	13 kg
総重量		6611 kg

使用材料		
コンクリート	躯体コンクリート	σck＝24N/mm²
鉄筋	SD345	

実施

【3号橋】 25/38

工事番号	令和2年度 受(Ⅲ)舗第4号
路線名	(主)築館登米線
施工地名	宮城県登米市迫町北方地内
工事名	みやぎ県北高速幹線道路(Ⅲ) 舗装(1-2工区)工事
図名	A2橋台踏掛版配筋図
縮尺	図示 ／ 位置 NO. ～NO.
設計者	設計年度
宮城県	図番 成果番号 ／ 当該番号 ／

交 差 道 路 縦 断 図

V=1:100
H=1:500

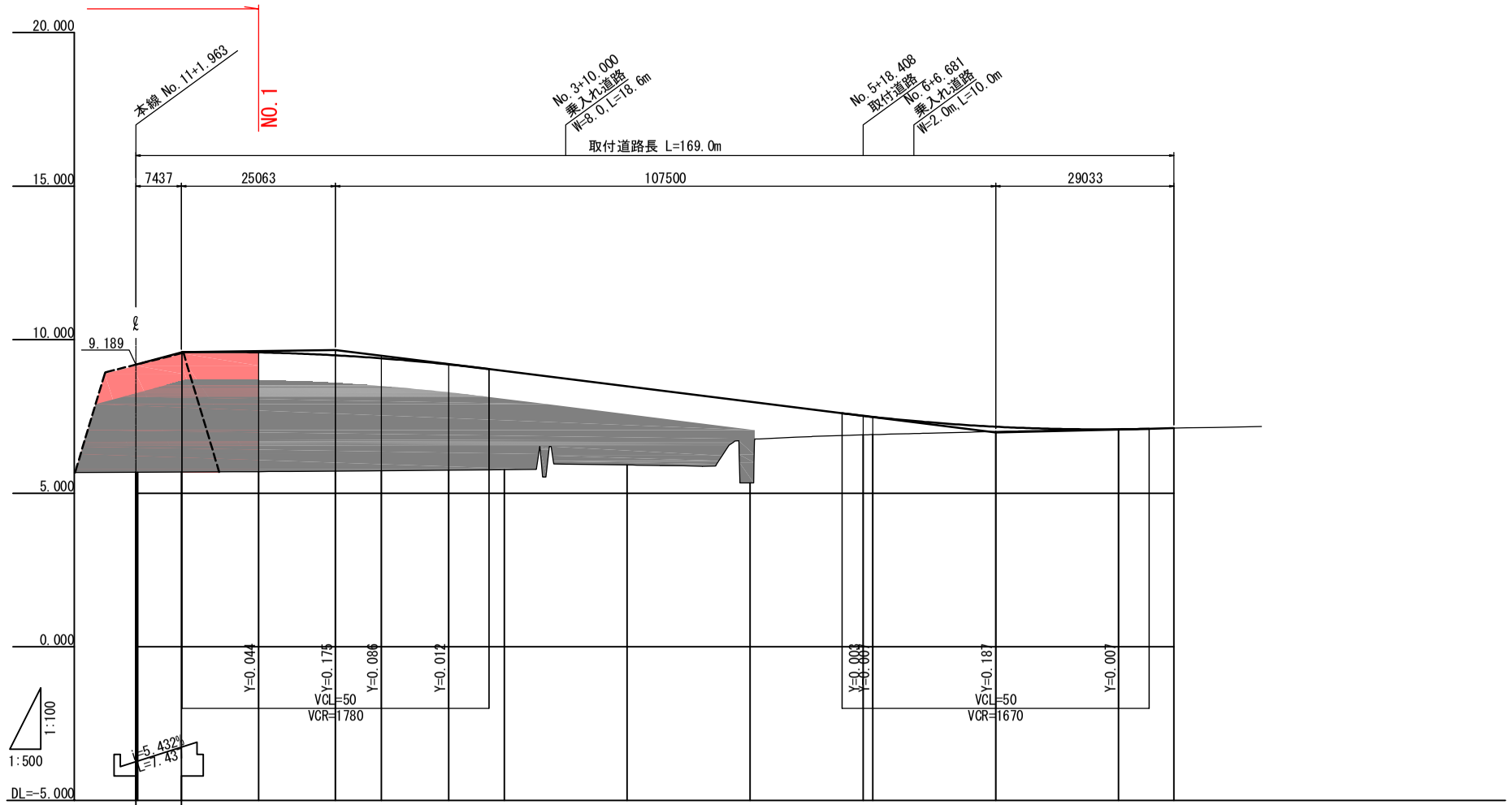

勾 配	9.189	9.593	i=0.303% L=25.063	9.669	i=2.500% L=107.500	6.982	i=0.486% L=29.033	7.123					
盛土高	3.506 3.524	3.903	3.882	3.771	3.662	3.444	3.214	2.560	2.641	0.623 0.578	0.158		
切土高												0.004	
計画高	9.189 9.207	9.593	9.587	9.494	9.396	9.196	8.982	8.482	7.982	7.595 7.489	7.169	7.087	7.123
地盤高	5.683 5.683	5.690	5.705	5.723	5.734	5.752	5.768	5.922	5.341	6.902 6.911	7.011	7.091	7.123
追加距離	0.000 0.332	7.437	20.000	32.500	40.000	50.957	60.000	80.000	100.000	118.408 120.000	140.000	160.000	169.033
単距離	0.000 0.332	7.105	12.563	12.500	7.500	10.957	9.043	20.000	20.000	18.408 1.592	20.000	20.000	9.033
測 点	BP 1-1 KA	+7.437	NO.1	+12.500	NO.2	KE 1-1	NO.3	NO.4	NO.5	KE 1-2 NO.6	NO.7	NO.8	KA 1-2
曲 率	R=∞ L=0.332	L=50.625 A=90					L=67.451 R=160 IP = IP.1 IA = 42-16-58 CL = 168.701				L=50.625 A=90		
片勾配 すりつけ図	2.500% 2.500% NO.1+0.000	2.500% 2.500% NO.1+10.500	1/131 1/252	0.000% 0.000% NO.1+0.94			6.000% 6.000% NO.4+0.000			6.000% 6.000% NO.5+18.408	1/195 1/195	2.000% 2.000% NO.7+6.720	1/203 1/207 2.000% 2.000% NO.7+6.377 2.000% 2.000% NO.8+9.033
拡 幅 すりつけ図													

実 施

26/38

工事番号	令和2年度 受(Ⅲ)舗第4号		
路 線 名	(主)築館登米線		
施工地名	宮城県登米市迫町北方 地内		
工 事 名	みやぎ県北高速幹線道路(Ⅲ) 舗装(1-2工区)工事		
図 名	交差道路縦断図		
縮 尺	V=1:200 H=1:1000	位置	
設 計 者		設計年度	
宮 城 県		図番	8 / 107

交差道路 標準横断図

標　準　部 S=1:100

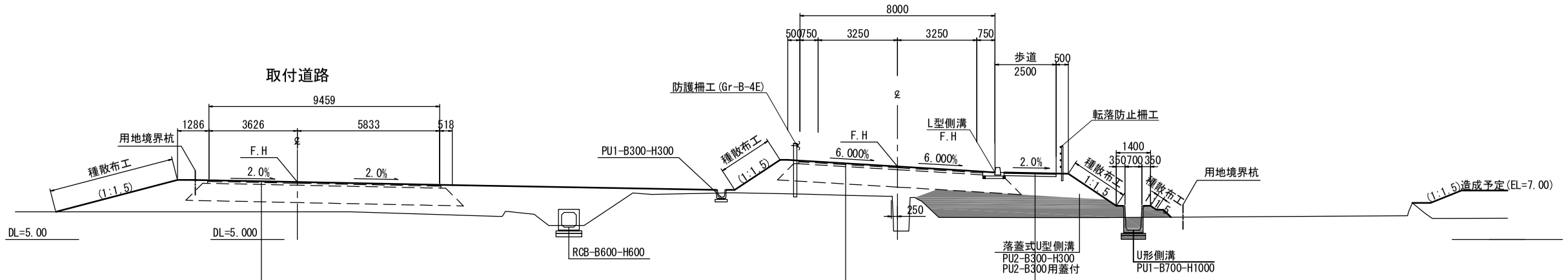

＜車道部舗装＞

表　層　工	密粒度As(20)改質Ⅱ型	t= 5cm
上層路盤工	As安定処理	t= 8cm
下層路盤工	再生ｸﾗｯｼｬｰﾗﾝRC-40	t=71cm

＜車道部舗装＞

表　層　工	密粒度As(20)改質Ⅱ型	t= 5cm
上層路盤工	As安定処理	t= 8cm
下層路盤工	再生ｸﾗｯｼｬｰﾗﾝRC-40	t=71cm

＜歩道部舗装＞

表 層 工	密粒度As	t= 3cm
路 盤 工	(再生ｸﾗｯｼｬｰﾗﾝRC-40)	t=100cm

A部詳細図 S=1:50

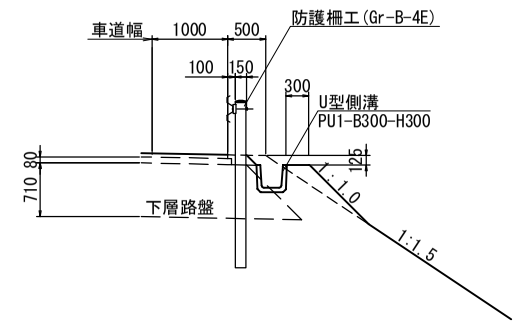

付加車線部

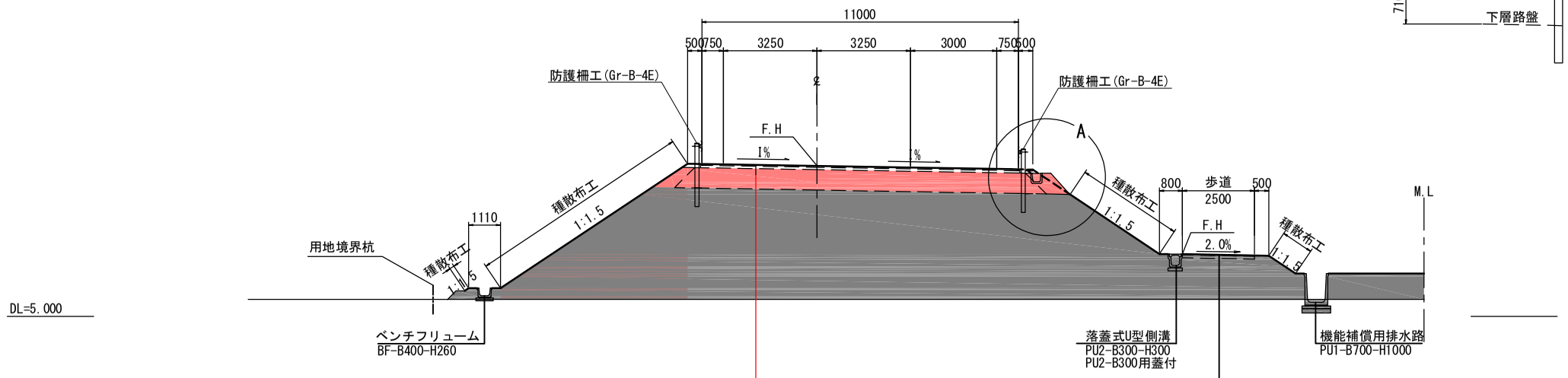

＜車道部舗装＞

表　層　工	密粒度As(20)改質Ⅱ型	t= 5cm
上層路盤工	再生As安定処理	t= 8cm
下層路盤工	再生ｸﾗｯｼｬｰﾗﾝRC-40	t=71cm

＜歩道部舗装＞

表 層 工	密粒度As	t= 3cm
路 盤 工	(再生ｸﾗｯｼｬｰﾗﾝRC-40)	t=100cm

設計条件

道路規格	第3種 第2級
設計速度	V＝60ｋｍ／ｈ
交通区分	B 交 通
設計 CBR	3%

※地盤高は東北地方太平洋沖地震後の補正値で修正済み
（本業務では震災後の地盤高補正値-435mmで設計）

実　施

27/38

工事番号	令和2年度 受(Ⅲ)舗第4号		
路 線 名	(主)築館登米線		
箇　所	宮城県登米市迫町北方 地内		
工 事 名	みやぎ県北高速幹線道路(Ⅲ) 舗装(1-2工区)工事		
図　名	交差道路 標準横断図		
縮　尺	図示	位置	
設 計 者		設計年度	
宮　城　県		図番	10 / 107

NO.1			
地盤高	5.71	設計高	9.587
切土面積		盛土面積	
切土	0.0 m2	路肩	0.8 m2
床掘り	0.1 m2	路体	1.1 m2
	m2	埋戻しD	0.1 m2
	m2	硅畔	0.4 m2
法面工			
左側		右側	
切土	0.0 m	切土	0.0 m
盛土	0.0 m	盛土	0.0 m
	m		m

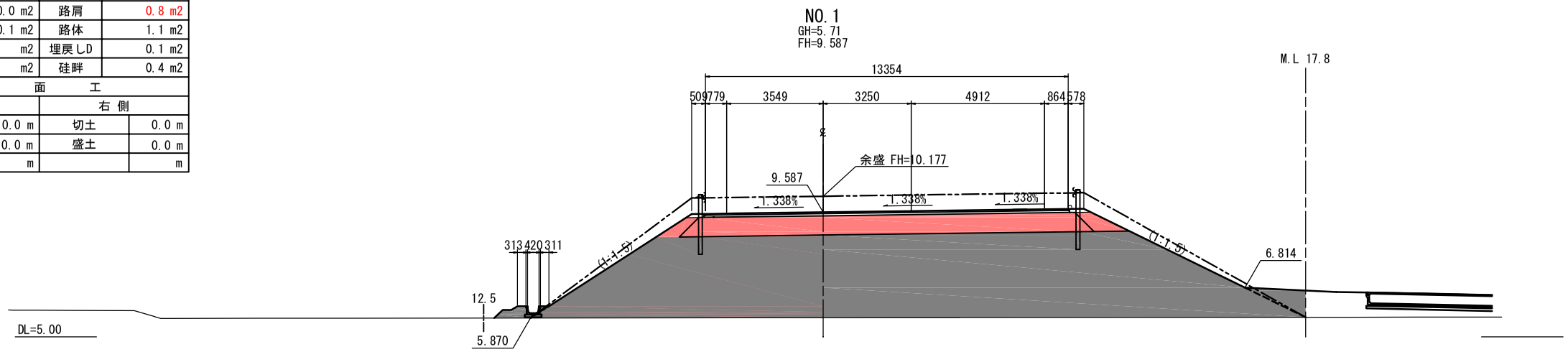

NO.0+07.437			
地盤高	5.69	設計高	9.593
切土面積		盛土面積	
	0.0 m2	路肩	0.0 m2
	m2	路体	0.0 m2
	m2		m2
	m2		m2
法面工			
左側		右側	
切土	0.0 m	切土	0.0 m
盛土	0.0 m	盛土	0.0 m
	m		m

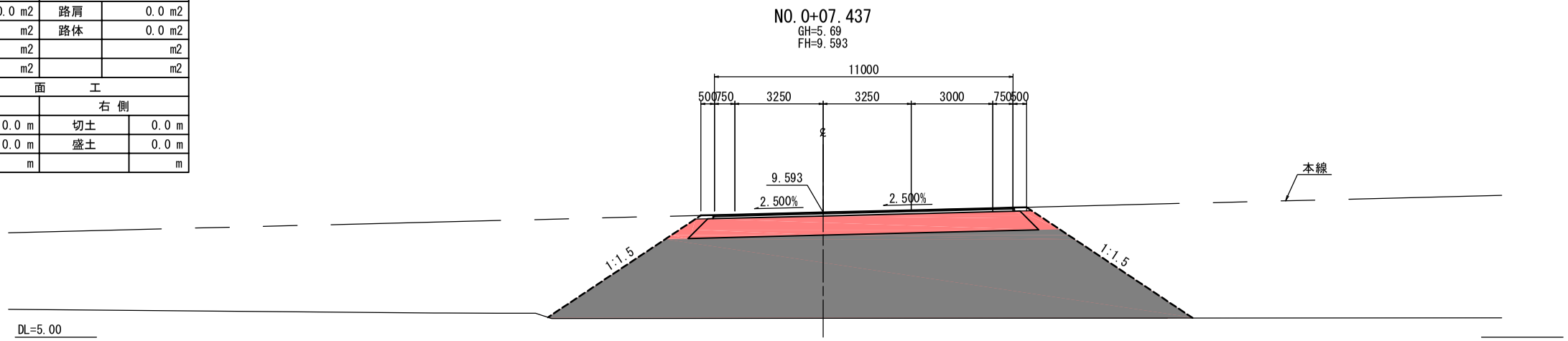

BP(NO.0)			
地盤高	5.68	設計高	9.189
切土面積		盛土面積	
	0.0 m2	路肩	0.0 m2
	m2	路体	0.0 m2
	m2		m2
	m2		m2
法面工			
左側		右側	
切土	0.0 m	切土	0.0 m
盛土	0.0 m	盛土	0.0 m
	m		m

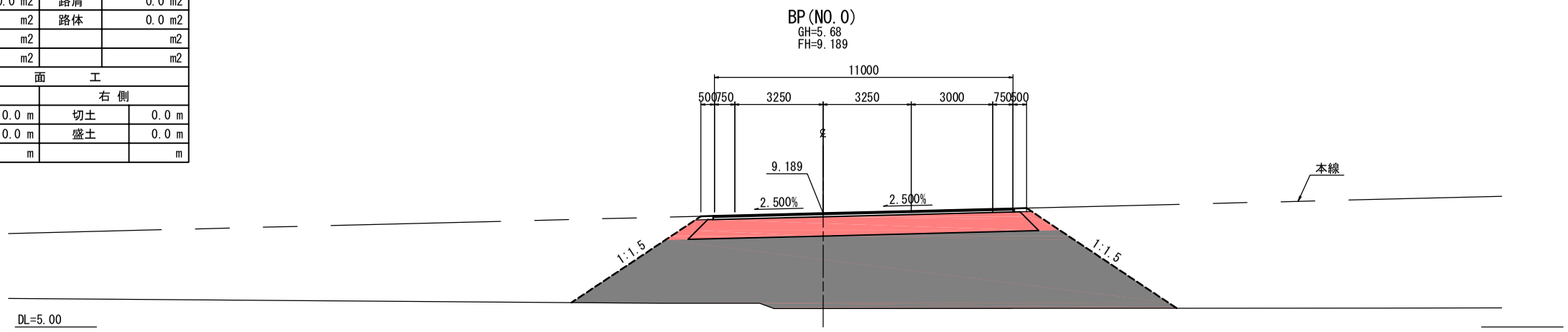

※地盤高は東北地方太平洋沖地震後の補正値で修正済み
(本業務では震災後の地盤高補正値-435mmで設計)

実施

28/38

工事番号	令和2年度 受(Ⅲ)舗第4号		
路線名	(主)築館登米線		
施工地名	宮城県登米市迫町北方 地内		
工事名	みやぎ県北高速幹線道路(Ⅲ) 舗装(1-2工区)工事		
図名	交差道路横断図(1)		
縮尺	1:100	位置	
設計者		設計年度	
宮城県		図番	21 / 107

排　水　工　詳　細　図（1）

U型側溝
（路肩排水用）

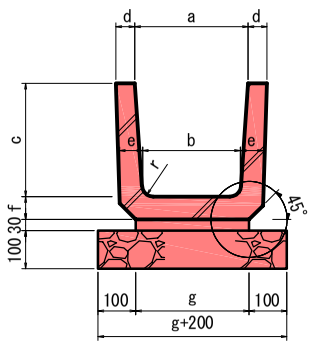

寸　法　表

種　別	a	b	c	d	e	f	g	r	L	摘　要
PU1-B300-H300	300	260	300	50	60	60	300	50	600	
PU1-B600-H600	600	540	600	70	80	80	600	70	600	

落蓋式U型側溝
（歩道用）

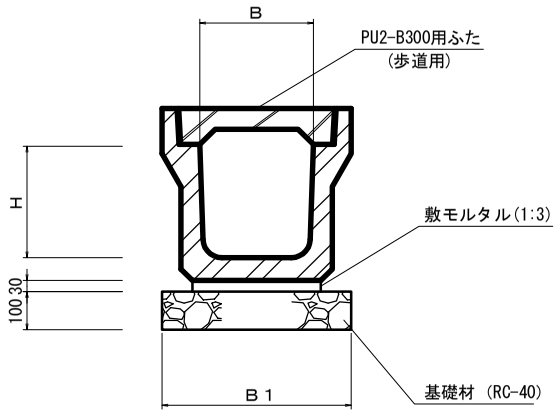

PU2-B300用ふた
（歩道用）

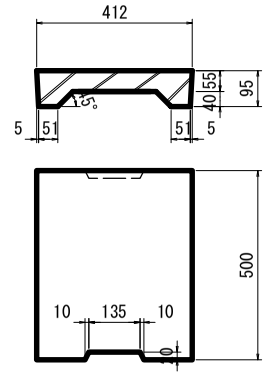

寸　法　表

種　別	B	H	B 1	摘　要
PU2-B300-H300	300	300	500	歩道用

落蓋式U型側溝
（車道用）

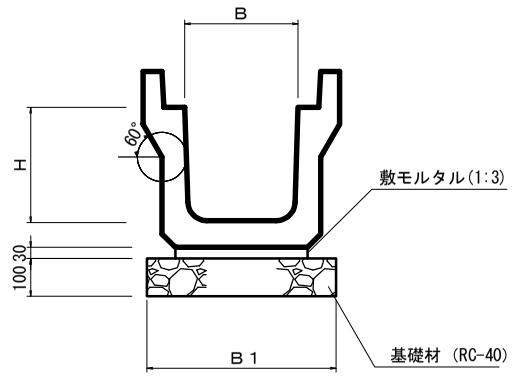

寸　法　表

種　別	呼び名	B	H	B 1	摘　要
PU3-B300-H300	300A	300	300	500	
PU3-B300-H400	300B	300	400	500	
PU3-B500-H500	500A	500	500	700	

PU3用蓋（3種）
（車道用）

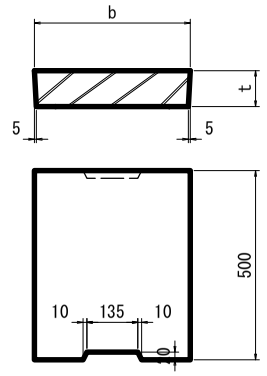

寸　法　表

種　別	b	t	参考質量
PU3-B300-H300	412	95	45 kg/枚
PU3-B300-H400	412	95	45 kg/枚
PU3-B500-H500	622	125	92 kg/枚

U型フリューム
UF-（ ）

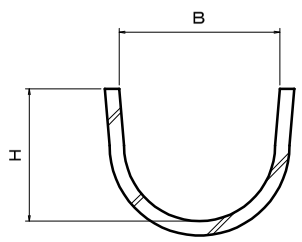

寸　法　表

種　別	B	H	摘　要
UF-300	310	275	

U型側溝
PU1-B（ ）-H（ ）

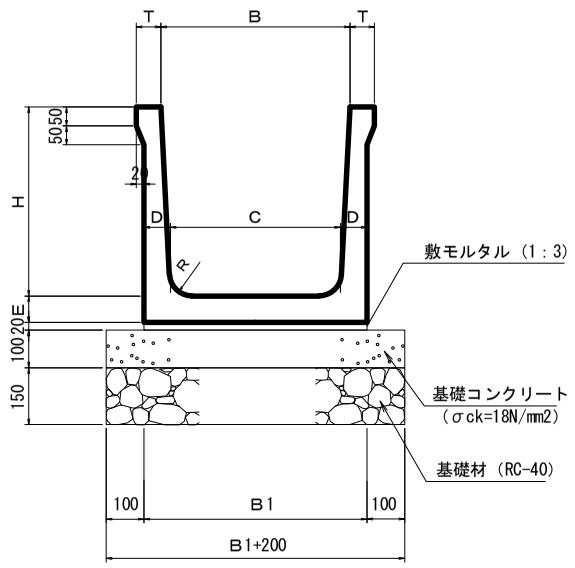

寸　法　表

種　別	B	H	C	D	E	R	T	B 1	摘　要
PU1-B500-H500	500	500	450	70	70	60	65	590	
PU1-B700-H900	700	900	610	95	95	80	70	800	
PU1-B700-H1000	700	1000	600	100	100	100	70	800	

BF型側溝
BF-B（ ）-H（ ）

《縁なし》

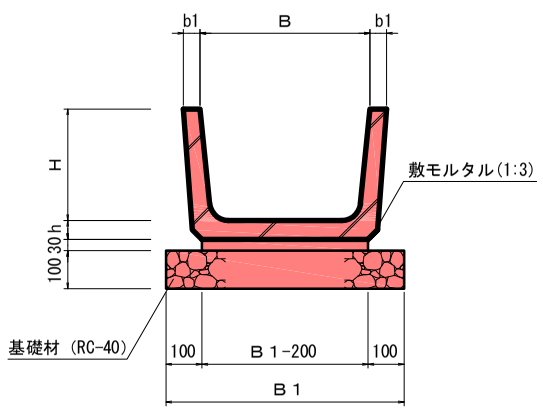

《縁あり》

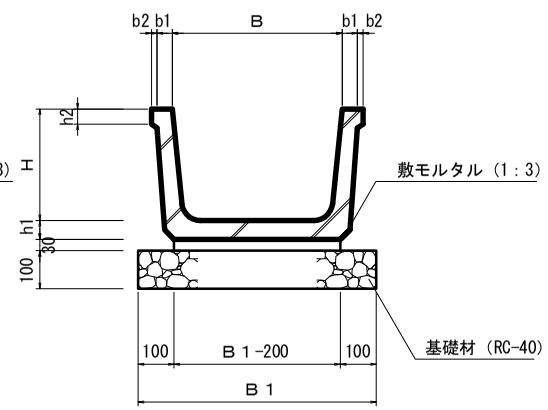

寸　法　表

種　別	B	H	h1	h2	b1	b2	B 1	摘　要
BF Ⅱ-B300-H200	300	200	40	30	30	10	500	Ⅱ種
BF Ⅰ-B400-H260	400	260	50	40	40	15	600	Ⅰ種
BF Ⅰ-B500-H320	500	320	55	—	45	—	700	Ⅰ種
BF Ⅰ-B550-H355	550	355	60	—	45	—	750	Ⅰ種
BF Ⅰ-B600-H380	600	380	60	—	45	—	800	Ⅰ種

BF Ⅱ-B300用ふた

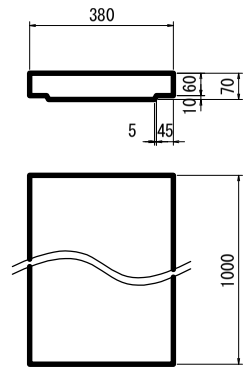

実　施

工事番号	令和2年度 受(Ⅲ)舗第4号		
路 線 名	(主)築館登米線		
箇　所	宮城県登米市迫町北方 地内		
工 事 名	みやぎ県北高速幹線道路(Ⅲ) 舗装(1-2工区)工事		
図　名	排水工詳細図(1)		
縮　尺	1:10	位置	
設 計 者		設計年度	
宮　城　県		図番	

排 水 工 詳 細 図 (2)

プレキャストBOX S=1:10
RCB-B ( ) -H ( )

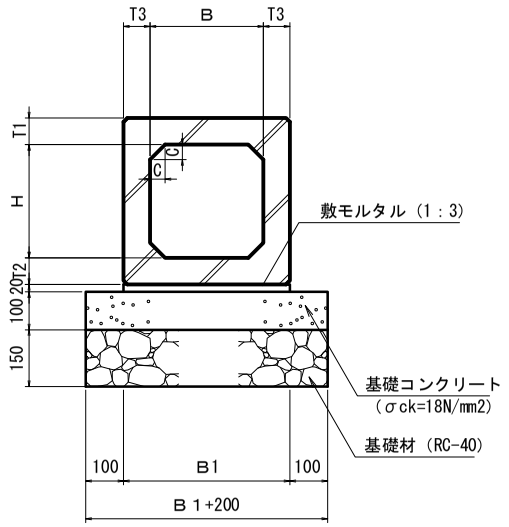

寸 法 表

種 別	B	H	T1	T2	T3	C	B1	摘 要
RCB-B300-H300	300	300	100	100	100	50	500	
RCB-B400-H400	400	400	100	100	100	50	600	
RCB-B500-H500	500	500	110	110	110	70	720	
RCB-B600-H600	600	600	130	130	130	100	860	
RCB-B700-H700	700	700	130	130	130	100	960	
RCB-B1000-H1000	1000	1000	130	130	130	150	1260	

C S B 管 S=1:10
CSB管-D ( )

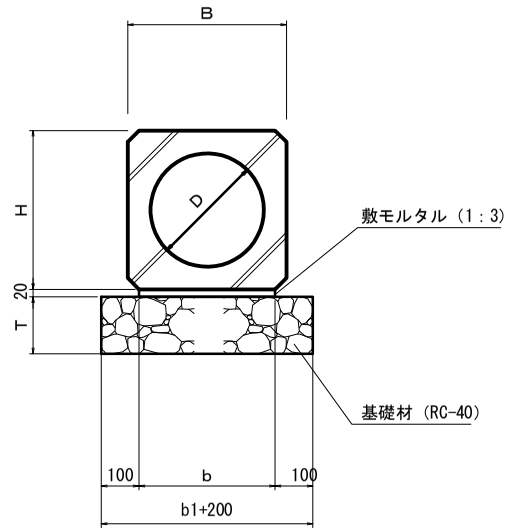

寸 法 表

種 別	B	H	b	b1	T	摘 要
CSB管-D300	420	420	360	560	150	
CSB管-D450	604	604	544	744	150	
CSB管-D600	786	786	726	926	200	
CSB管-D900	1152	1152	1092	1292	200	

管 渠 S=1:10
P-φ ( )

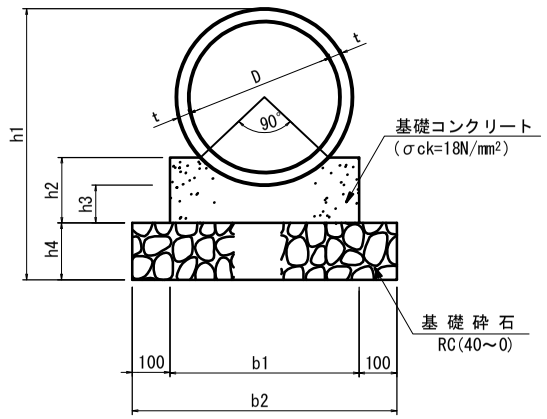

材 料 表

(10m当り)

細 別 名 称	寸 法 表 (mm)							材 料 表				摘 要
	t	b1	b2	h1	h2	h3	h4	遠心鉄筋コンクリート管 (本)	コンクリート σck=18N/mm² m3	型 枠 m2	基礎砕石 RC(40～0) m2	
P1-RC-1-D 200	27	400	600	504	140	100	150	5.0	0.509	2.800	6.000	JIS A 5303
P1-RC-1-D 300	30	500	700	610	160	100	150	5.0	0.688	3.200	7.000	〃

自 由 勾 配 側 溝 S=1:20
自由勾配側溝 B ( )

側 面 図

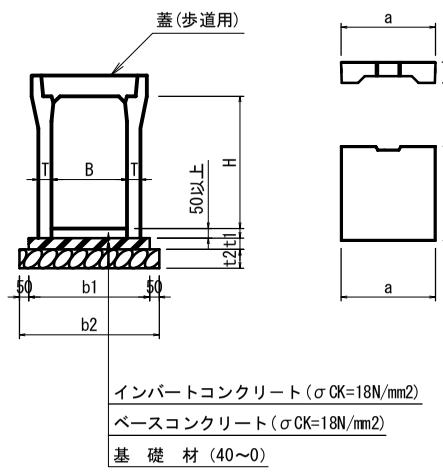

B 型 用 蓋

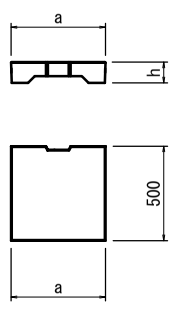

寸 法 表

B	H	T	b1	b2	t1	t2	a	h
300	300	50	500	600	50	100	400	95
	400	55	510	610				
	500							
	600	65	530	630				
	700							
	800	75	550	650				
	900							
	1000	85	570	670				
	1100							
600	400	65	830	930	100	100	700	140
	500							
	600							
	700	75	850	950				
	800							
	900							
	1000	90	880	980				
	1100							
	1200							
	1300	100	900	1000				
	1400							
	1500							

寸 法 表

B	H	T	b1	b2	t1	t2	a	h
700	500	135	1070	1170	100	150	820	150
	600							
	700							
	800							
	900							
	1000							
	1100							
	1200							
	1300							
	1400							
	1500							
	1600							
	1700							
1000	800	150	1400	1500	150	150	1130	180
	900							
	1000							
	1100							
	1200							
	1300							
	1400							
	1500							
	1600							
	1700							
	1800							
	1900							
	2000							

平均 H=1.200

実 施

30/38

工事番号	令和2年度 受(Ⅲ)舗第4号		
路 線 名	(主)築館登米線		
施工地名	宮城県登米市迫町北方 地内		
工 事 名	みやぎ県北高速幹線道路(Ⅲ)舗装(1-2工区)工事		
図 名	排水工詳細図(2)		
縮 尺	図示	位置	
設 計 者		設計年度	
宮 城 県		図番	

排 水 工 詳 細 図 (4)

集 水 桝 S=1:20
(G1:車道用/歩道用)

断 面 図

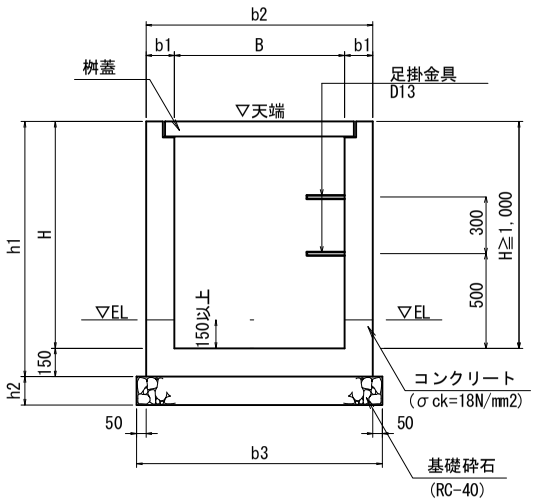

平 面 図

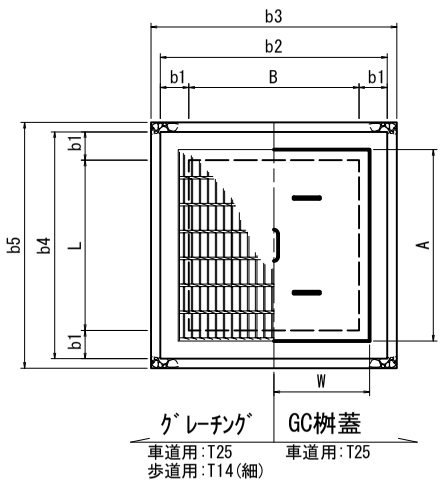

路面排水桝(RHM型:T25) S=1:10

平 面 図

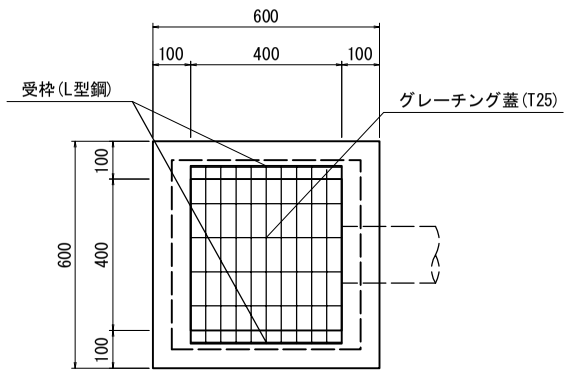

上段路肩桝 S=1:20
(Ａ部詳細)

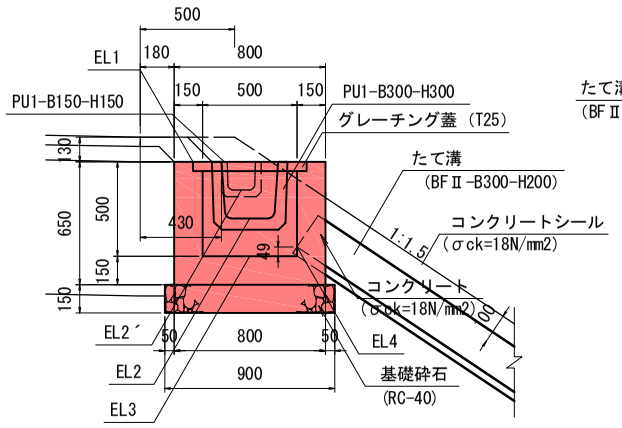

下段路肩桝 S=1:20

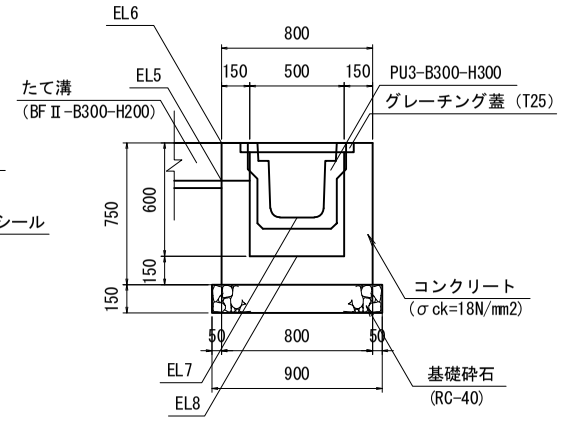

集 水 桝 S=1:20
(G2桝)

蓋 無 し 縞鋼板蓋

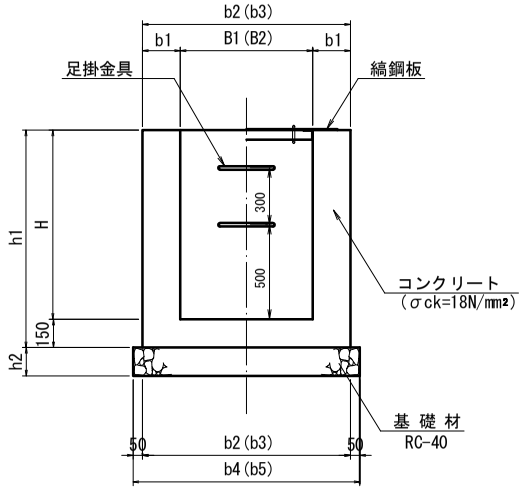

蓋 無 し 縞鋼板蓋

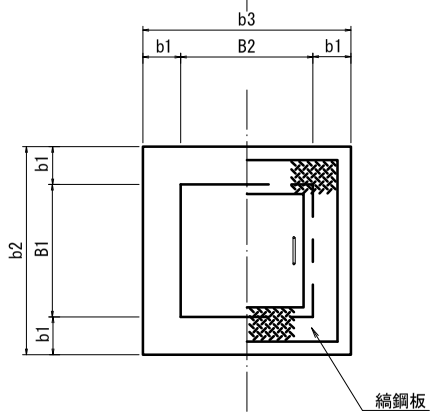

断 面 図

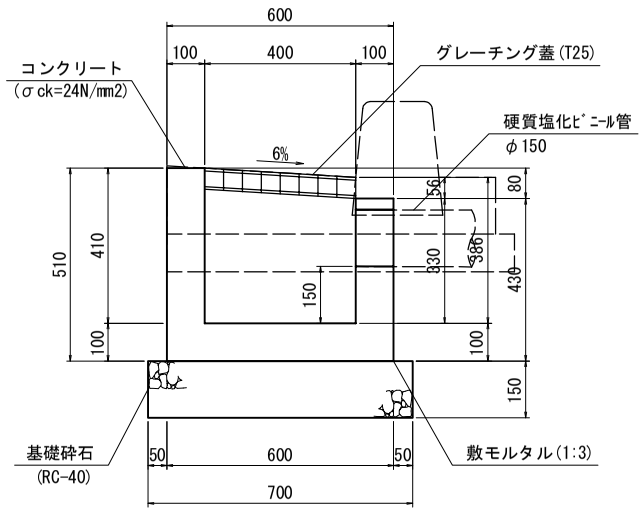

縞鋼板蓋 (1枚掛) S=1:20

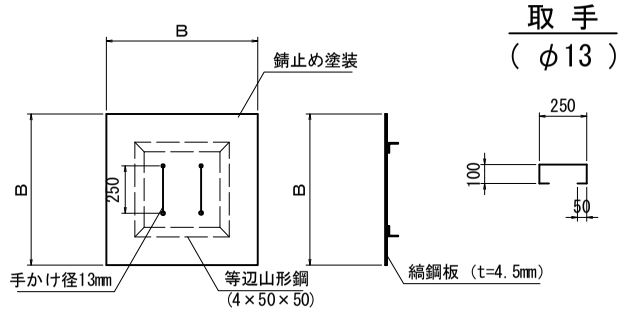

取 手 S=1:20
(φ13)

足掛金具 S=1:10

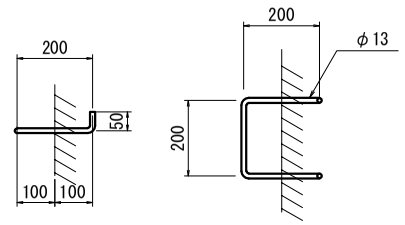

縞鋼板蓋 (2枚掛) S=1:30

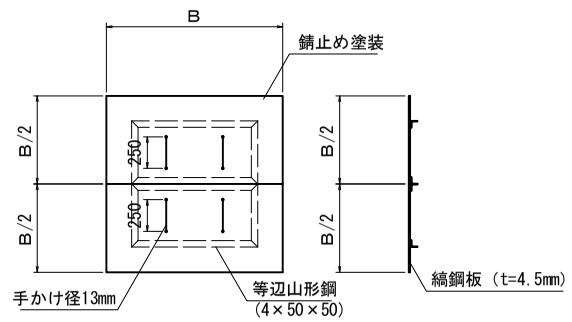

縞鋼板蓋寸法表(mm)

桝寸法	寸 法		摘要
	B	B/2	
500×500用	800	—	
600×600用	900	—	
700×700用	1000	—	
800×800用	1100	—	
1000×1000用	1400	—	
1100×1100用	1500	750	2枚掛
1200×1200用	1600	800	2枚掛
1400×1400用	1800	900	2枚掛
1500×1500用	1900	950	2枚掛

GC型街渠桝蓋 S=1:20

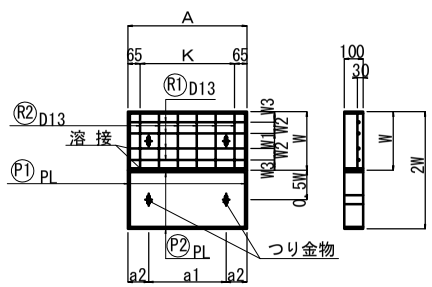

GC型街渠桝蓋寸法表(mm)

桝寸法	寸 法								摘要
	A	W	K	W1	W2	W3	a1	a2	
GC-B500-L500	630	310	500 (=5×100)	80	60	55	410	110	
GC-B600-L600	730	360	600 (=6×100)	80	70	70	510	110	
GC-B700-L700	830	410	700 (=7×100)	100	80	75	390	220	
GC-B800-L800	930	460	800 (=8×100)	100	100	80	490	220	
GC-B900-L900	1030	510	900 (=9×100)	240	70	65	590	220	

つり金具詳細図 S=1:5

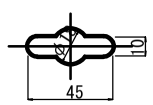

実 施

工事番号	令和2年度 受(Ⅲ)舗第4号		
路 線 名	(主)築館登米線		
箇 所	宮城県登米市迫町北方 地内		
工 事 名	みやぎ県北高速幹線道路(Ⅲ) 舗装(1-2工区)工事		
図 名	排水工詳細図(4)		
縮 尺	図示	位置	
設 計 者		設計年度	
宮 城 県		図番	

排 水 工 詳 細 図 (5)

【本線-左側(NO.0～NO.32)】

測点	左右	桝サイズ					排水構造物及び設置高						備考
		B	L	H		他	桝天端高	①	②	③	④	⑤(桝底高)	
No.15+15.6	L	500	500	500	-		11.362	-	-	BF-B300-H200 10.911	PU1-B300-H300 11.062	10.862	上段路肩桝
No.17+11.0	L	500	500	500	-		11.757	-	PU1-B300-H300 11.457	BF-B300-H200 11.307	PU1-B300-H300 11.457	11.257	上段路肩桝
No.23+12.5	L	500	500	500	-		12.473	-	PU1-B300-H300 12.173	BF-B300-H200 12.022	PU1-B300-H300 12.173	11.973	上段路肩桝
No.26+13.7	L	500	500	500	-		12.806	-	PU1-B300-H300 12.506	BF-B300-H200 12.355	PU1-B300-H300 -	12.306	上段路肩桝
No.17+11.0	L	800	800	1200	-	縞	6.250	BF-B300-H200 6.050	BF-B400-H260 5.990	硬質塩化ﾋﾞﾆｰﾙ管φ300 5.200	PU3-B300-H300 5.834	5.050	側道路肩桝
No.22+9.5	L	700	700	800	-	T25	6.921	-	-	RCB-B300-H300 6.321	PU3-B300-H300 6.526	6.121	側道路肩桝
No.23+12.5	L	700	700	600	-	T25	7.140	BF-B300-H200 6.940	PU3-B300-H300 6.745	-	PU3-B300-H300 6.745	6.540	側道路肩桝
No.26+13.4	L	700	700	600	-	T25	7.166	BF-B300-H200 6.966	PU3-B300-H300 6.771	-	PU3-B300-H300 6.771	6.566	側道路肩桝
No.1+16.3	L	1400	1400	1600	-	縞	6.300	-	自由勾配側溝B1000 4.873	既設用水路 5.265	自由勾配側溝B1000 4.873	4.700	既設用排水路に接続
No.7+18.0	L	1000	1000	1200	-			ﾎﾟﾘｴﾁﾚﾝﾘﾌﾞD600 5.123	BF-B400-H260 5.682		BF-B400-H260 5.682	4.960	呑口桝
No.10+6.2	L	800	800	500	-	縞	6.090	-	BF-B400-H260 5.830	-	BF-B400-H260 5.830	5.590	
No.14+0.2	L	1000	1000	900	-	縞	6.120	-	PU3-B500-H500 5.485	-	既設用水路 5.485	5.220	既設用排水路に接続
No.15+15.6	L	700	700	500	-	縞	6.090	BF-B300-H200 6.940	BF-B400-H260 6.877	-	BF-B400-H260 6.877	6.640	
No.17+9.6	L	1400	1400	1500	-		6.075	ﾎﾟﾘｴﾁﾚﾝﾘﾌﾞD900 4.725	-	既設排水路 4.725	硬質塩化ﾋﾞﾆｰﾙ管φ300 5.080	4.575	呑口桝
No.18+0.9	L	700	700	1200	-	縞	6.340	-	P-φ0.3 5.325	-	BF-B400-H260 6.075	5.140	流末
No.19+2.9	L	1000	1000	500	900			CSB-D450 6.100	BF-B400-H260 6.100	-	BF-B400-H260 6.100	5.950	吐口桝①
No.19+2.9	L	1500	1000	1100	1300			ﾎﾟﾘｴﾁﾚﾝﾘﾌﾞD600 6.102	PU3-B300-H300 6.655	CSB-D450 6.102	PU3-B300-H300 6.655	5.950	吐口桝②
No.21+2.8	L	800	800	1700	-	縞	6.380	-	BF-B400-H260 6.075	-	RCB-B300-H300 4.830	4.680	
No.21+4.9	L	1400	1400	1700	-	縞	6.360	CSB-D900 4.822	RCB-B300-H300 4.822	既設排水路 4.822	-	4.660	吐口桝① 既設排水路に接続
No.21+10.8	L	1400	1400	2200	-	縞	6.870	ﾎﾟﾘｴﾁﾚﾝﾘﾌﾞD900 4.829	PU3-B300-H300 6.475	CSB-D900 4.829	RCB-B400-H400 5.480	4.670	吐口桝②
No.21+13.2	L	800	800	1400	-	T25	6.890	PU3-B300-H300 6.495	RCB-B400-H400 5.650	-	RCB-B400-H400 5.650	5.490	
No.22+0.3	L	800	800	900	-	縞	6.422	-	RCB-B400-H400 5.672	-	BF-B400-H260 5.672	5.522	
No.22+9.2	L	700	700	800	-	縞	6.345	RCB-B300-H300 5.695	BF-B400-H260 5.695	-	BF-B400-H260 5.695	5.545	
No.24+8.1	L	1000	1000	500	-	縞	6.160	BF-B400-H260 5.810	-	既設用水路 5.810	BF-B400-H260 5.810	5.660	既設用水路に接続
No.27+13.8	L	700	700	500	-	縞	6.240	既設用水路 5.891	BF-B400-H260 5.891	既設用水路 5.891	-	5.740	既設用水路に接続
No.28+2.0	L	700	700	500	-	縞	6.260	-	-	既設用水路 5.910	BF-B400-H260 5.995	5.760	既設用水路に接続
No.30+14.8	L	700	700	800	-	縞	6.660	-	BF-B400-H260 6.055	-	CSB-D300 6.055	5.860	
No.30+19.9	L	700	700	700	-	T25	7.130	PU3-B300-H300 6.734	PU3-B300-H300 6.734	-	CSB-D300 6.657	6.430	
No.31+4.8	L	900	900	800	-	T25	7.150	自由勾配側溝B600 6.644	CSB-D300 6.644	既設用水路 UF-B600 6.644	RCB-B300-H300 6.549	6.350	分水桝 既設用水路に接続
No.31+7.5	L	1000	1000	800	-	T25	7.210	場所打ちU型側溝 B650-H650 6.637	CSB-D300 6.637	自由勾配側溝 B600 6.637	-	6.410	
No.31+11.8	L	800	800	800	-	縞	6.293	RCB-B300-H300 5.643	RCB-B300-H300 5.643	-	BF-B400-H260 5.643	5.493	
No.31+13.9	L	700	700	800	-	T25	7.060	PU3-B300-H300 6.656	-	RCB-B300-H300 6.460	-	6.260	
No.31+16.0	L	700	700	500	-	縞	5.987	-	BF-B400-H260 5.637	既設用水路 5.637	BF-B400-H260 5.637	5.487	既設用水路に接続

桝高表示案内図

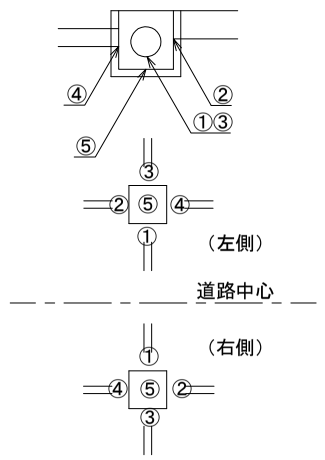

※P-φ：ｺﾙｹﾞｰﾄ管 (円形1形)
※ﾎﾟﾘｴﾁﾚﾝﾘﾌﾞ：耐圧ﾎﾟﾘｴﾁﾚﾝﾘﾌﾞ管 (R30)
※CSB：CSB管 (Ⅰ型)

実 施

32/38

工事番号	令和2年度 受(Ⅲ)舗第4号		
路線名	(主)築館登米線		
箇所	宮城県登米市迫町北方 地内		
工事名	みやぎ県北高速幹線道路(Ⅲ) 舗装(1-2工区)工事		
図名	排水工詳細図(5)		
縮尺	-	位置	
設計者		設計年度	
宮城県		図番	成果番号 当該番号

排 水 工 詳 細 図 (7)

【本線-右側(NO.0～NO.32)】

測 点	左右	桝サイズ B	桝サイズ L	桝サイズ H	桝サイズ 他	桝天端高	①	②	②	③	④	⑤(桝底高)	備考
						排水構造物及び設置高							
No.6+0.0	R	500	500	500	-	6.284	-	PU1-B300-H300 5.984	-	BF-B300-H200 5.833	-	5.784	上段路肩桝
No.15+8.0	R	500	500	500	-	11.124	-	PU1-B300-H300 10.824	-	BF-B300-H200 10.673	-	10.624	上段路肩桝
No.6+0.0	R	600	600	800	-	細	6.125	BF-B300-H200 5.925	PU2-B300-H300 5.730	-	RCB-B300-H300 5.525	自由勾配側溝B300 5.575	5.325	歩道路肩桝
No.15+7.9	R	700	700	600	-	T25	6.650	BF-B300-H200 6.450	PU3-B300-H300 6.249	-	-	PU3-B300-H300 6.249	6.050	側道路肩桝
No.1+16.2	R	1400	1400	1500	-	縞	6.010	-	自由勾配側溝B1000 4.688	-	既設用排水路 4.710	自由勾配側溝B1000 4.688	4.510	既設用排水路に接続
No.4+13.8	R	1400	1400	1400	-	縞	5.978	-	自由勾配側溝B1000 4.798	-	既設用水路 ※5.420	自由勾配側溝B1000 4.798	4.578	分水桝 (既設用水路に接続)
No.6+0.0	R	1400	1400	1300	-	縞	6.095	RCB-B300-H300 5.470	自由勾配側溝B1000 4.915	-	-	自由勾配側溝B1000 4.915	4.770	
No.7+18.0	R	1200	1200	1300	-		6.190	ﾎﾟﾘｴﾁﾚﾝﾘﾌﾞD600 5.055	PU1-B700-H1000 5.020	-	-	自由勾配側溝B1000 5.020	4.790	吐口桝
No.10+19.6	R	1000	1000	1100	-		5.370	-	PU1-B700-H900 4.461	-	-	既設暗渠管 ※4.461	4.270	既設排水管に接続 (現地にて要確認)
No.11+6.8	R	1200	1200	1300	-	縞	6.280	RCB-B700-H700 5.148	-	-	-	PU1-B700-H1000 5.148	4.980	
No.11+7.3	R	1200	1200	1600	-	縞	6.560	-	自由勾配側溝B700 5.154	-	RCB-B700-H700 5.154	PU2-B300-H300 6.165	4.960	
No.14+2.7	R	1400	1400	1500	-	縞	5.930	-	ﾎﾟﾘｴﾁﾚﾝﾘﾌﾞD900 4.592	-	硬質塩化ﾋﾞﾆｰﾙ管φ300 4.970	PU1-B700-H900 4.592	4.430	
No.14+6.4	R	700	700	1000	-	縞	6.190	-	BF-B400-H260 5.926	-	-	硬質塩化ﾋﾞﾆｰﾙ管φ300 5.340	5.190	
No.15+17.3	R	700	700	500	-	縞	6.280	-	既設用水路 6.015	-	-	BF-B400-H260 6.015	5.780	既設用水路に接続
No.16+2.1	R	1400	1400	2100	-	縞	6.600	ﾎﾟﾘｴﾁﾚﾝﾘﾌﾞD900 4.658	硬質塩化ﾋﾞﾆｰﾙ管φ300 5.392	既設用排水管VPφ200 ※5.458	ﾎﾟﾘｴﾁﾚﾝﾘﾌﾞD900 4.658	PU3-B300-H300 6.205	4.500	吐口桝 (既設用排水管に接続)
No.16+5.8	R	500	500	1000	-	縞	6.200	-	PU1-B300-H300 5.898	-	-	硬質塩化ﾋﾞﾆｰﾙ管φ300 5.400	5.200	既設用水路に接続
No.16+6.6	R	700	700	500	-	縞	6.380	BF-B400-H260 6.115	既設用水路 6.115	-	-	既設用水路 6.115	5.880	既設用水路に接続
No.19+2.9	R	2500	1000	500	1300			ﾎﾟﾘｴﾁﾚﾝﾘﾌﾞD600 6.110	-	-	-	BF-B400-H260 6.110	5.910	呑口桝
No.22+6.6	R	700	700	900	-	縞	6.180	-	RCB-B300-H300 5.434	-	-	PU1-B300-H300 5.873	5.280	
No.22+12.0	R	1400	1400	1700	-	縞	6.320	ﾎﾟﾘｴﾁﾚﾝﾘﾌﾞD900 4.855	RCB-B300-H300 5.420	-	既設排水路 4.855	RCB-B300-H300 5.420	4.620	呑口桝 (既設排水路に接続)
No.23+3.2	R	800	800	800	-	T25	6.445	-	-	-	RCB-B300-H300 5.797	RCB-B300-H300 5.797	5.645	
No.23+6.1	R	700	700	800	-	縞	6.420	RCB-B300-H300 5.815	BF-B400-H260 5.815	-	-	-	5.620	
No.25+16.0	R	700	700	500	-	縞	6.315	-	BF-B400-H260 5.965	-	既設用水路 5.965	BF-B400-H260 5.965	5.815	既設用水路に接続
No.28+16.6	R	700	700	500	-	縞	6.600	-	UF-300 6.325	-	-	BF-B400-H260 6.325	6.100	

(※：現地にて既設管高 要確認)

【本線-右側(NO.32～NO.70)】

測 点	左右	桝サイズ B	桝サイズ L	桝サイズ H	桝サイズ 他	桝天端高	①	②	③	④	⑤(桝底高)	備考
						排水構造物及び設置高						
No.34+2.9	R	1300	1200	950	2200		6.415	ﾎﾟﾘｴﾁﾚﾝﾘﾌﾞD600 5.641	PU3-B300-H300 5.959	CSB-D600 5.641	PU3-B300-H300 5.959	5.465	側道路肩桝(呑口桝)
No.37+7.1	R	1300	1200	900	1250		6.185	ﾎﾟﾘｴﾁﾚﾝﾘﾌﾞD600 5.435	PU3-B300-H300 5.756	CSB-D450 5.435	PU3-B300-H300 5.756	5.285	側道路肩桝(呑口桝)
No.39+0.0	R	700	700	600	-	T25	6.009	-	自由勾配側溝B300 5.614	-	PU3-B300-H300 5.614	5.409	側道路肩桝
No.40+6.8	R	700	700	800	-	T25	6.073	-		RCB-B300-H300 5.473	自由勾配側溝B300 5.678	5.273	側道路肩桝
No.41+11.6	R	700	700	800	-	T25	6.148	-	PU3-B300-H300 5.753	RCB-B300-H300 5.548	-	5.348	側道路肩桝
No.44+18.2	R	1300	1200	1150	1600		6.353	ﾎﾟﾘｴﾁﾚﾝﾘﾌﾞD600 5.417	PU3-B300-H300 5.958	CSB-D600 5.417	PU3-B300-H300 5.958	5.203	側道路肩桝(呑口桝)
No.48+13.1	R	1300	1300	1250	1700		6.528	ﾎﾟﾘｴﾁﾚﾝﾘﾌﾞD600 5.428	PU3-B300-H300 6.075	CSB-D600 5.428	PU3-B300-H300 6.075	5.278	側道路肩桝(呑口桝)
No.51+17.6	R	700	700	800	-	T25	6.063	-	PU3-B300-H300 5.668	RCB-B300-H300 5.463	PU3-B300-H300 5.668	5.263	側道路肩桝
No.52+11.2	R	1300	1300	950	1400		6.331	ﾎﾟﾘｴﾁﾚﾝﾘﾌﾞD600 5.560	PU3-B300-H300 5.894	CSB-D450 5.560	PU3-B300-H300 5.894	5.381	側道路肩桝(呑口桝)
No.56+8.7	R	700	700	600	-	T25	7.180	PU3-B300-H300 6.785	-	-	PU3-B300-H300 6.785	6.580	側道路肩桝
No.33+19.1	R	1000	1000	1000	-		6.516	CSB-600 5.666	既設用水路 5.860	-	既設用水路 5.860	5.516	呑口桝
No.34+2.9	R	1300	1200	950	2200			ﾎﾟﾘｴﾁﾚﾝﾘﾌﾞD600 5.641	PU3-B300-H300 5.959	CSB-600 5.641	PU3-B300-H300 5.959	5.465	呑口桝
No.37+1.6	R	1000	1000	800	-		6.100	CSB-450 5.641	BF-B400-H260 5.450	既設用水路 5.450	BF-B400-H260 5.450	5.300	呑口桝
No.37+7.1	R	1300	1200	900	1250			ﾎﾟﾘｴﾁﾚﾝﾘﾌﾞD600 5.435	PU3-B300-H300 5.756	CSB-450 5.435	PU3-B300-H300 5.756	5.285	呑口桝
No.40+7.2	R	1000	1000	800	-	縞	5.899	RCB-B300-H300 5.249	RCB-B300-H300 5.249	-	BF-B400-H260 5.249	5.099	流末
No.41+0.2	R	800	800	800	-	縞	5.965	BF-B400-H260 5.315	-	-	RCB-B300-H300 5.315	5.165	流末
No.41+11.8	R	700	700	800	-	縞	5.990	RCB-B300-H300 5.340	BF-B400-H260 5.340	-	BF-B400-H260 5.340	5.190	
No.44+9.2	R	1000	1000	1000	-		6.248	CSB-600 5.448	BF-B400-H260 5.455	既設用水路 5.448	BF-B400-H260 5.455	5.248	呑口桝
No.44+18.2	R	1300	1200	1150	1600			ﾎﾟﾘｴﾁﾚﾝﾘﾌﾞD600 5.417	PU3-B300-H300 5.958	CSB-600 5.417	PU3-B300-H300 5.958	5.203	呑口桝
No.48+4.2	R	1000	1000	1000	-		6.290	CSB-600 5.440	RCB-B400-H400 5.440	既設用水路 5.440	-	5.290	呑口桝
No.48+13.1	R	1300	1300	1250	1700			ﾎﾟﾘｴﾁﾚﾝﾘﾌﾞD600 5.428	PU3-B300-H300 6.075	CSB-600 5.428	PU3-B300-H300 6.075	5.278	呑口桝
No.48+9.5	R	1000	1000	900	-	縞	6.200	BF-B400-H260 5.578	-	-	RCB-B400-H400 5.450	5.300	
No.51+17.6	R	700	700	900	-	縞	6.020	RCB-B300-H300 5.311	BF-B400-H260 5.575	-	BF-B400-H260 5.575	5.120	
No.52+3.1	R	1000	1000	800	-		6.203	CSB-450 5.553	BF-B600-H380 5.565	既設用水路 5.553	BF-B400-H260 5.565	5.403	吐口桝(流末)
No.52+11.2	R	1300	1300	950	1400			ﾎﾟﾘｴﾁﾚﾝﾘﾌﾞD600 5.560	PU3-B300-H300 5.894	CSB-450 5.560	PU3-B300-H300 5.894	5.381	吐口桝
No.53+16.7	R	800	800	600	-	縞	6.000	-	BF-B550-H355 5.620	既設用水路 5.620	BF-B600-H380 5.620	5.400	既設用水路に接続
No.55+14.1	R	800	800	1200	-	縞	6.691	-	RCB-B500-H500 5.861	-	BF-B550-H355 5.731	5.491	
No.55+17.3	R	800	800	1000	-	T25	7.180	BF-B550-H355 6.710	-	-	RCB-B500-H500 6.330	6.180	
No.56+14.4	R	900	900	600	-	T25	7.225	-	BF-B500-H320 6.775	既設用水路 6.775	BF-B550-H355 6.775	6.625	既設用水路に接続
No.63+0.0	R	700	700	500	-	縞	8.620	-	BF-B400-H260 8.300	-	BF-B500-H320 8.300	8.120	
No.67+0.0	R	700	700	500	-	縞	9.650	-	BF-B400-H260 9.390	-	BF-B400-H260 9.390	9.150	
No.69+7.3	R	700	700	500	-	縞	7.360	-	BF-B400-H260 7.093	BF-B400-H260 7.093	-	6.860	
No.69+16.3	R	700	700	500	-	縞	7.350	BF-B400-H260 7.090	-	-	BF-B400-H260 7.090	6.850	

桝高表示案内図

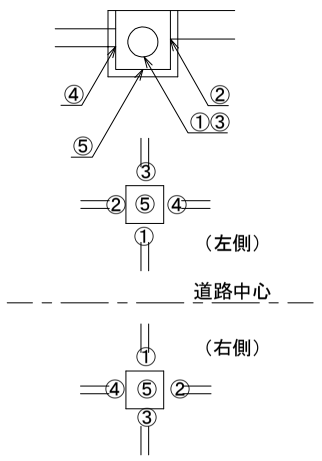

※P-φ：ｺﾙｹﾞｰﾄ管 (円形1形)
※ﾎﾟﾘｴﾁﾚﾝﾘﾌﾞ：耐圧ﾎﾟﾘｴﾁﾚﾝﾘﾌﾞ管 (R30)
※CSB：CSB管 (Ⅰ型)

実 施

33/38

工事番号	令和2年度 受(Ⅲ)舗第4号		
路 線 名	(主)築館登米線		
箇 所	宮城県登米市迫町北方 地内		
工 事 名	みやぎ県北高速幹線道路(Ⅲ) 舗装(1-2工区)工事		
図 名	排水工詳細図(7)		
縮 尺	-	位置	
設 計 者		設計年度	
宮 城 県		図番	成果番号 当該番号

小 構 造 物 図 (1)

L 型 側 溝 S=1:10

PL5 L=2000

(一般型)

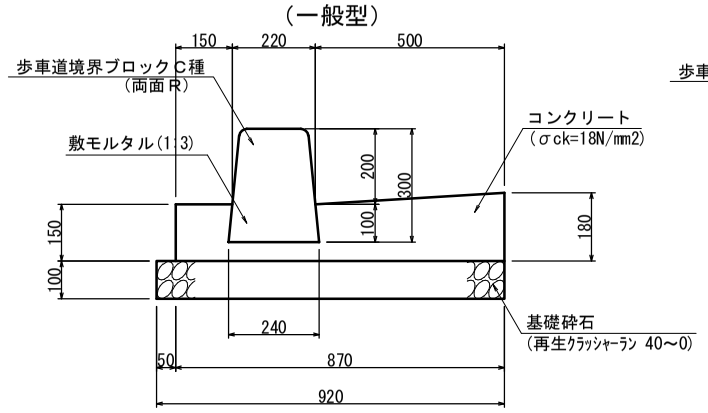

(切下型)

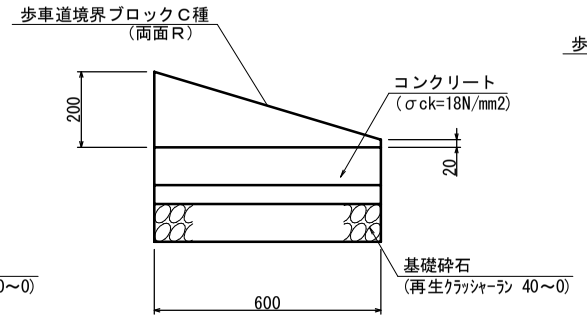

(横断歩道型)

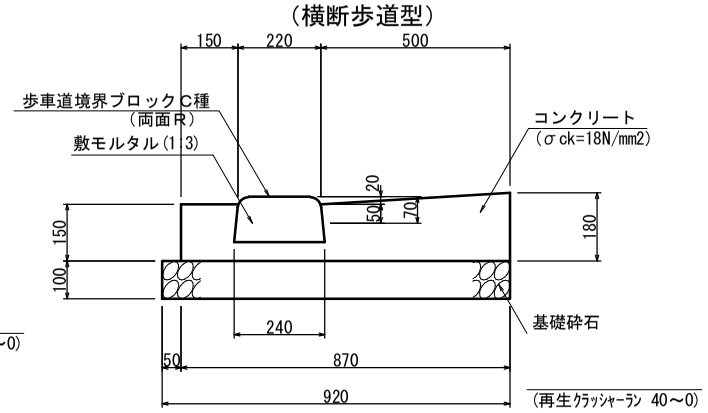

第 1 種 防 草 工 S=1:10

(U型側溝部)

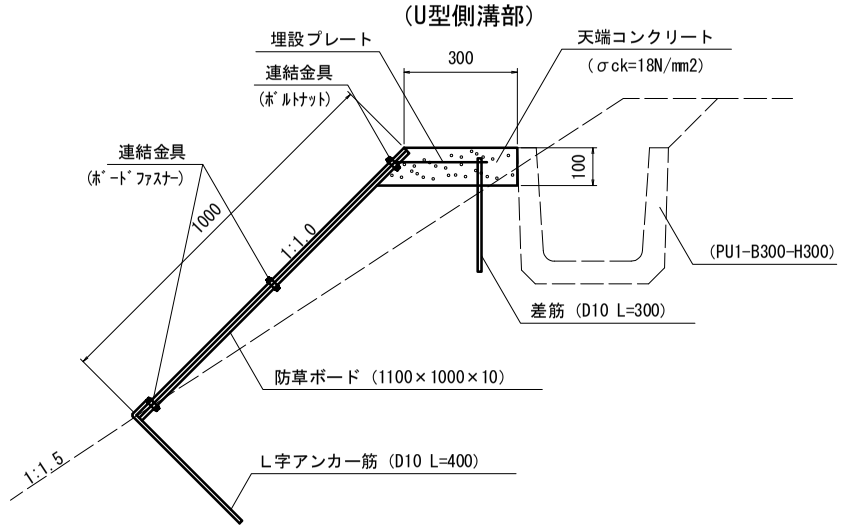

歩車道境界ブロックC種(両面R) S=1:10

F(フラット)

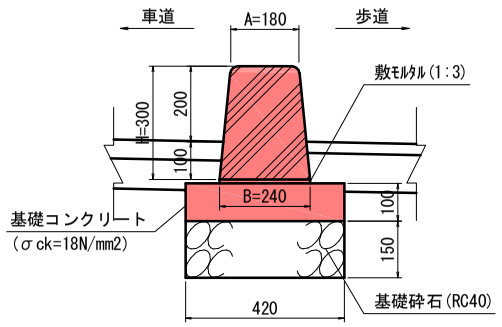

アスカーブ S=1:5

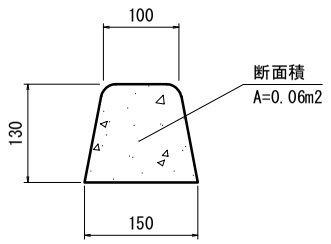

第 2 種 防 草 工 S=1:10

(アスカーブ部)

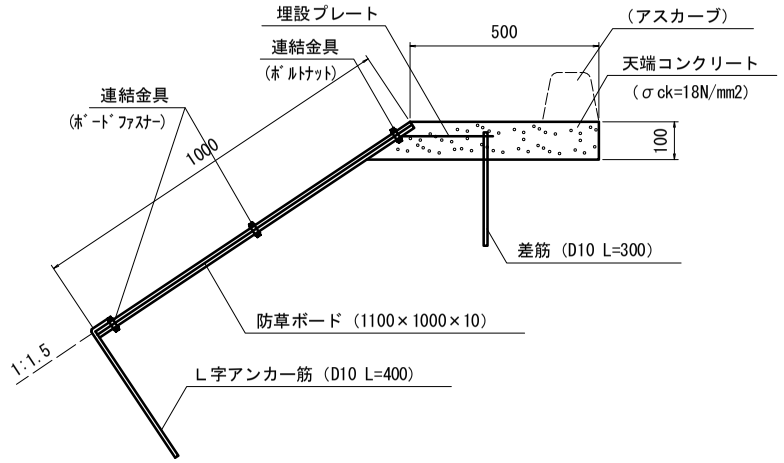

寸 法 表 / 数 量 表

10m当り

寸法表 歩車道境界ﾌﾞﾛｯｸ	A	B	H	L	数量表 ブロック数 個	基礎ｺﾝｸﾘｰﾄ m3	型枠 m2	基礎砕石 m2
JIS A 5371	180	240	300	600	16.5	0.42	2.00	4.20
	180	240	300	2000	5	0.42	2.00	4.20

寸 法 表

※断面積はCAD上で計測

材 料	A	B	H	断面積 m2	備 考
再生細粒度ｱｽﾌｧﾙﾄ混合物	100	150	130	0.60	断面積：10m当り

数 量 表

10m当り

項 目	防草ボード (1100×1000×10) 個	天端ｺﾝｸﾘｰﾄ m3	型 枠 m2	備 考
第1種防草工	10	0.70	2.40	
第2種防草工	10	1.15	2.80	

転落防止柵(土中式) S=1:20

正 面 図

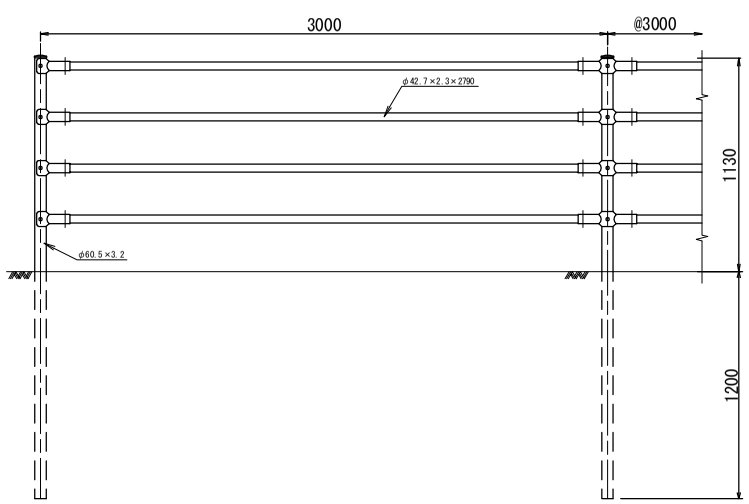

断面図(土中式)

(E)

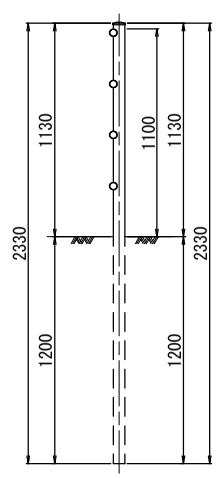

材料表

10m当り

種 別	規格寸法	単位	数 量	摘 要
転落防止柵	セーフティフェンス	m	10.00	土中式

実 施

34/38

工事番号	令和2年度 受(Ⅲ)舗第4号		
路線名	(主)築館登米線		
箇 所	宮城県登米市迫町北方 地内		
工事名	みやぎ県北高速幹線道路(Ⅲ) 舗装(1-2工区)工事		
図 名	小構造物図(1)		
縮 尺	図示	位置	
設計者		設計年度	
宮 城 県		図番	成果番号 当該番号

小 構 造 物 図 (2)

路肩用ガードレール（Gr-B-2B）

平 面 図

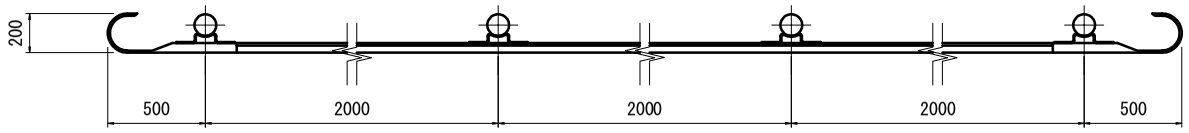

正 面 図

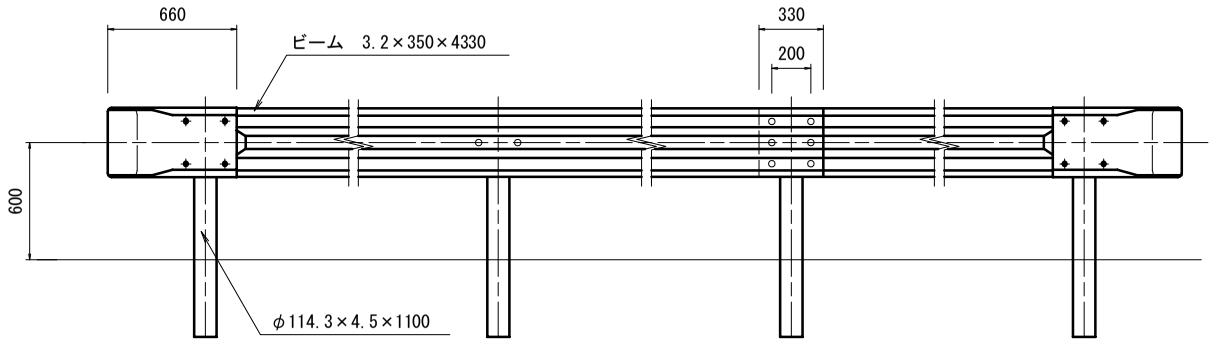

断 面 図

（一 般 部）

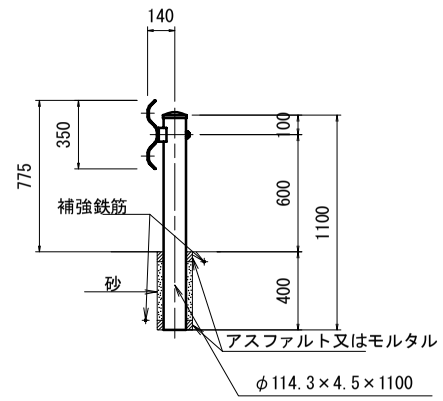

（函渠工部）

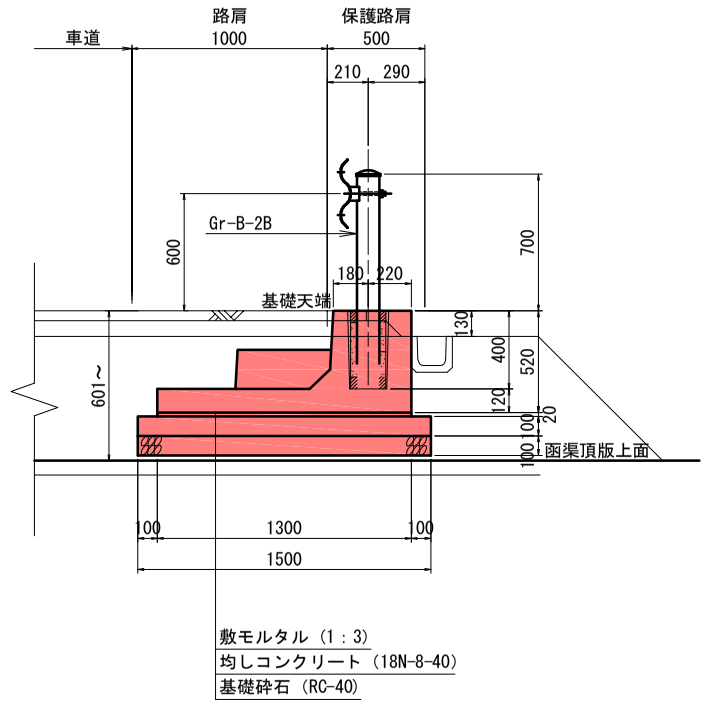

路肩用ガードレール（Gr-B-4E）

平 面 図

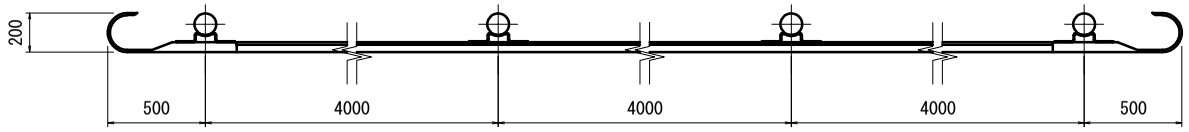

正 面 図

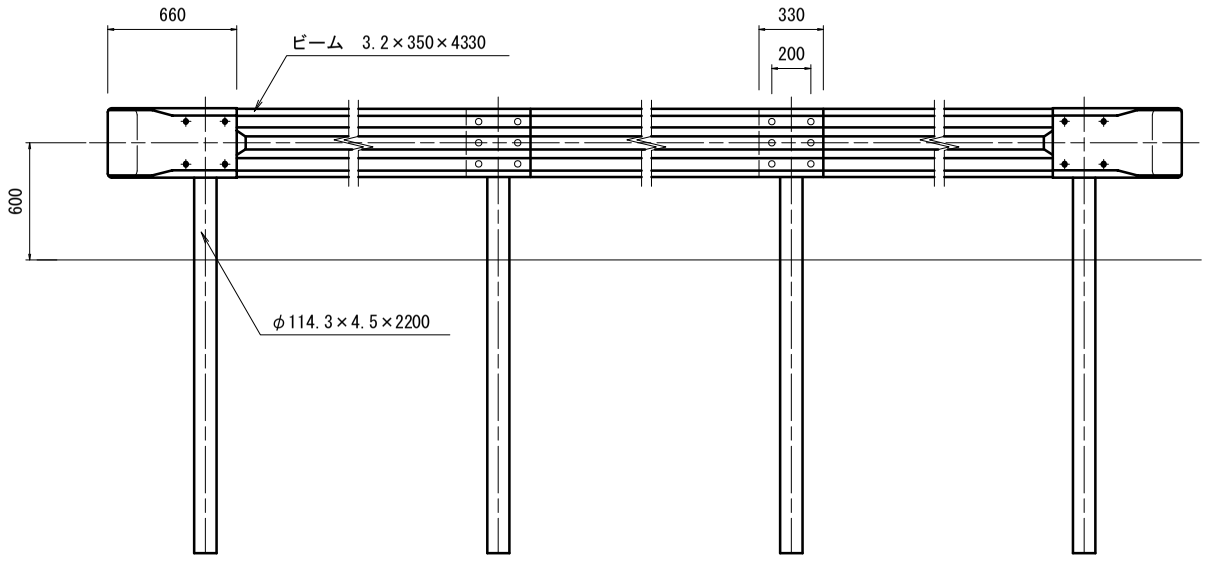

断 面 図

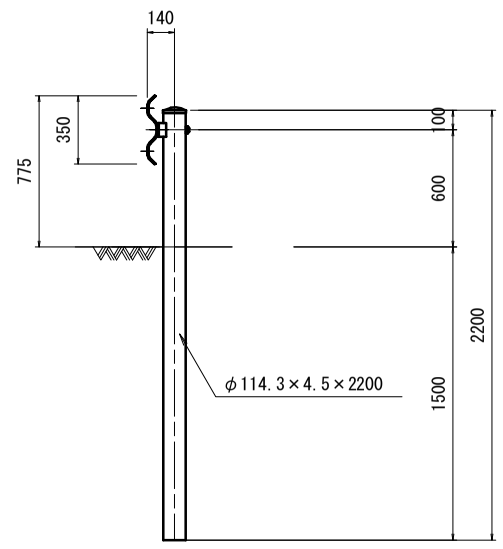

数量表

（片側10.0m当り）

名　　称	規　　格	単位	数量
連結金具	M22×610　ナット・樹脂ナット	組	8
敷きモルタル	1:3配合	m^3	0.26
均しコンクリート	18N-8-40	m^3	1.50
型枠		m^2	2.30
基礎材	RC-40	m^2	15.00

実　施

35/38

工事番号	令和2年度 受(Ⅲ)舗第4号		
路 線 名	(主)築館登米線		
箇　所	宮城県登米市迫町北方 地内		
工 事 名	みやぎ県北高速幹線道路(Ⅲ) 舗装(1-2工区)工事		
図　名	小構造物図(2)		
縮　尺	1:20	位置	
設 計 者		設計年度	
宮　城　県		図番	成果番号 / 当該番号

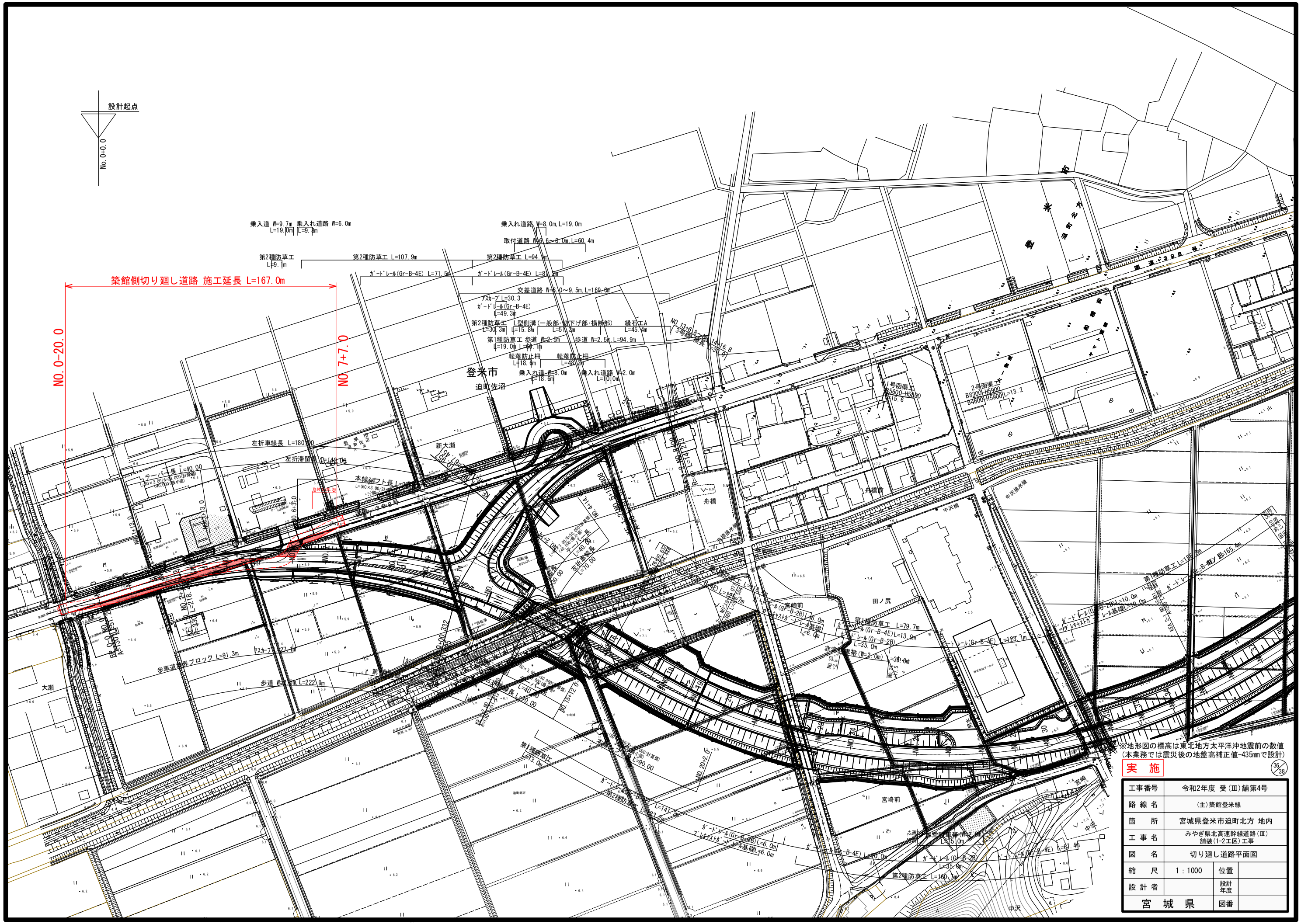
設計起点
No.0+0.0
築館側切り廻し道路 施工延長 L=167.0m
NO.0-20.0
NO.7+7.0
乗入道 W=9.7m L=19.0m
乗入れ道路 W=6.0m L=9.0m
乗入れ道路 W=8.0m,L=19.0m
取付道路 W=6.6～8.0m,L=60.4m
第2種防草工 L=9.1m
第2種防草工 L=107.9m
第2種防草工 L=94.0m
ｶﾞｰﾄﾞﾚｰﾙ(Gr-B-4E) L=71.5m
ｶﾞｰﾄﾞﾚｰﾙ(Gr-B-4E) L=83.5m
交差道路 W=6.0～9.5m,L=169.0m
ｱｽｶｰﾌﾞ L=30.3
ｶﾞｰﾄﾞﾚｰﾙ(Gr-B-4E) L=49.3m
第2種防草工 L=30.3m
L型側溝(一般部・切下げ部・横断部) L=15.8m L=51.3m
縁石工A L=45.4m
第1種防草工 歩道 W=2.5m L=19.0m
歩道 W=2.5m,L=94.9m
転落防止柵 L=18.0m
転落防止柵 L=48.0m
乗入れ道 W=8.0m L=18.6m
乗入れ道路 W=2.0m L=10.0m
登米市
迫町佐沼
左折車線長 L=180.00
左折滞留長 L=140.00
テーパー長 L=40.00
本線シフト長 L=60.00
新大瀬
舟橋
舟橋前
中沢橋
田ノ尻
高崎前
宮崎前
大瀬
歩車道境界ブロック L=91.3m
歩道 W=2.0m L=222.0m
第1種防草工 L=13.0m
第2種防草工 L=160.7m
中沢
宮崎
迫町北方
国道398号
1号面渠工 B5600 H5900 L=15.6
2号面渠工 B3300 H5900 B4600 H5900 L=13.2
NO.13+6.8 橋 L=14.6
3号橋梁長 L=30.0
NO.15+12.0
NO.20+2.0
NO.23+2.5
NO.30+0.332
NO.30+2.0
NO.30+7.0
NO.30+9.0
NO.30+11.0
NO.30+13.0
NO.30+15.0
NO.30+17.0
NO.30+19.0
NO.30+21.0
NO.30+23.0
NO.30+25.0
NO.30+27.0
NO.30+29.0
NO.30+31.0
NO.30+33.0
NO.30+35.0
NO.30+37.0
NO.30+39.0
NO.30+41.0
NO.30+43.0
NO.30+45.0
NO.30+47.0
NO.30+49.0
NO.30+51.0
NO.30+53.0
NO.30+55.0
NO.30+57.0
NO.30+59.0
NO.30+61.0
NO.30+63.0
NO.30+65.0
NO.30+67.0
NO.30+69.0
NO.30+71.0
NO.30+73.0
NO.30+75.0
NO.30+77.0
NO.30+79.0
NO.30+81.0
NO.30+83.0
NO.30+85.0

NO.2			
地盤高	6.22	設計高	6.160
切土面積		盛土面積	
切土	8.0 m2	路肩	1.1 m2
床掘り	4.6 m2	路体	0.9 m2
	m2	埋戻しC	0.0 m2
	m2	埋戻しD	1.6 m2
法面工			
左側		右側	
切土	0.0 m	切土	0.0 m
盛土	0.0 m	盛土	0.0 m
	m		m

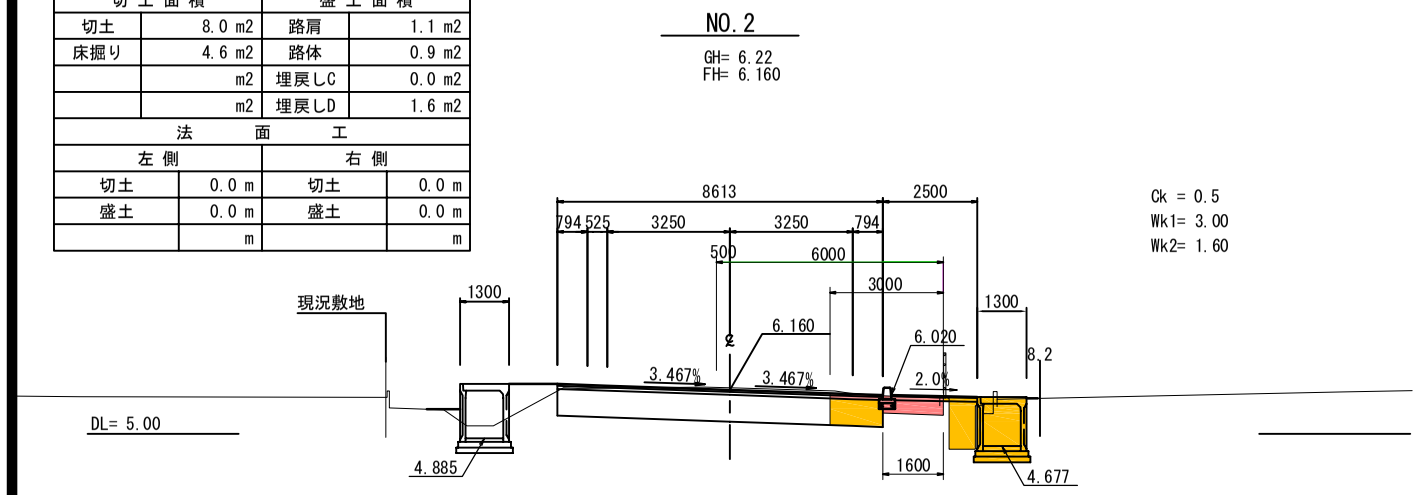

NO.4			
地盤高	5.98	設計高	6.106
切土面積		盛土面積	
切土	9.2 m2	路肩	0.2 m2
床掘り	3.1 m2	路体	0.3 m2
	m2	埋戻しC	0.9 m2
	m2	埋戻しD	0.2 m2
法面工			
左側		右側	
切土	0.0 m	切土	0.3 m
盛土	0.6 m	盛土	0.0 m
	m		m

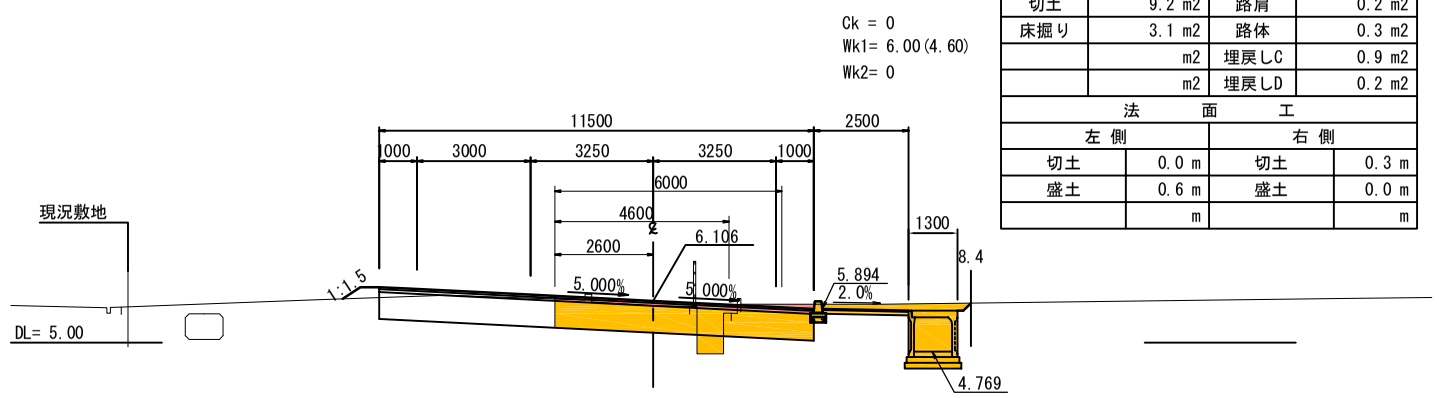

NO.1			
地盤高	6.27	設計高	6.212
切土面積		盛土面積	
切土	7.7 m2	路肩	1.0 m2
床掘り	6.4 m2	路体	0.0 m2
	m2	埋戻しC	1.2 m2
	m2	埋戻しD	1.9 m2
法面工			
左側		右側	
切土	0.0 m	切土	0.0 m
盛土	0.0 m	盛土	0.0 m
	m		m

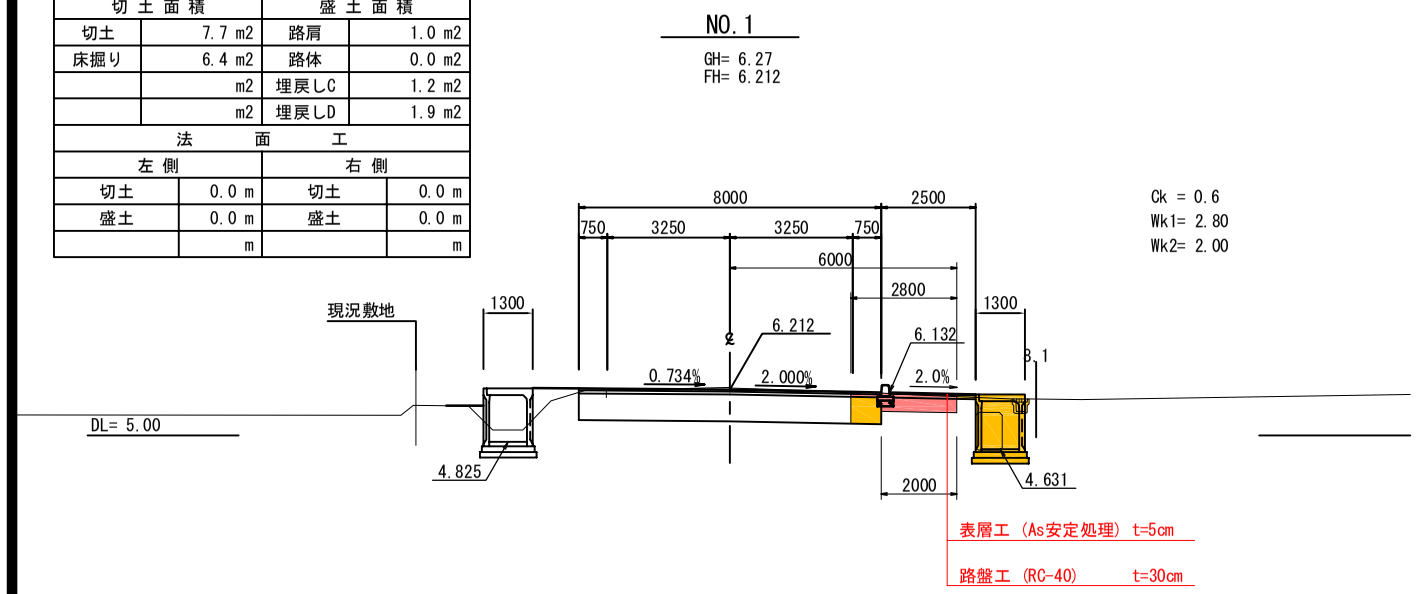

NO.3			
地盤高	6.15	設計高	6.107
切土面積		盛土面積	
切土	9.1 m2	路肩	1.2 m2
床掘り	5.1 m2	路体	0.6 m2
	m2	埋戻しC	0.9 m2
	m2	埋戻しD	1.3 m2
法面工			
左側		右側	
切土	0.0 m	切土	0.2 m
盛土	0.0 m	盛土	0.0 m
	m		m

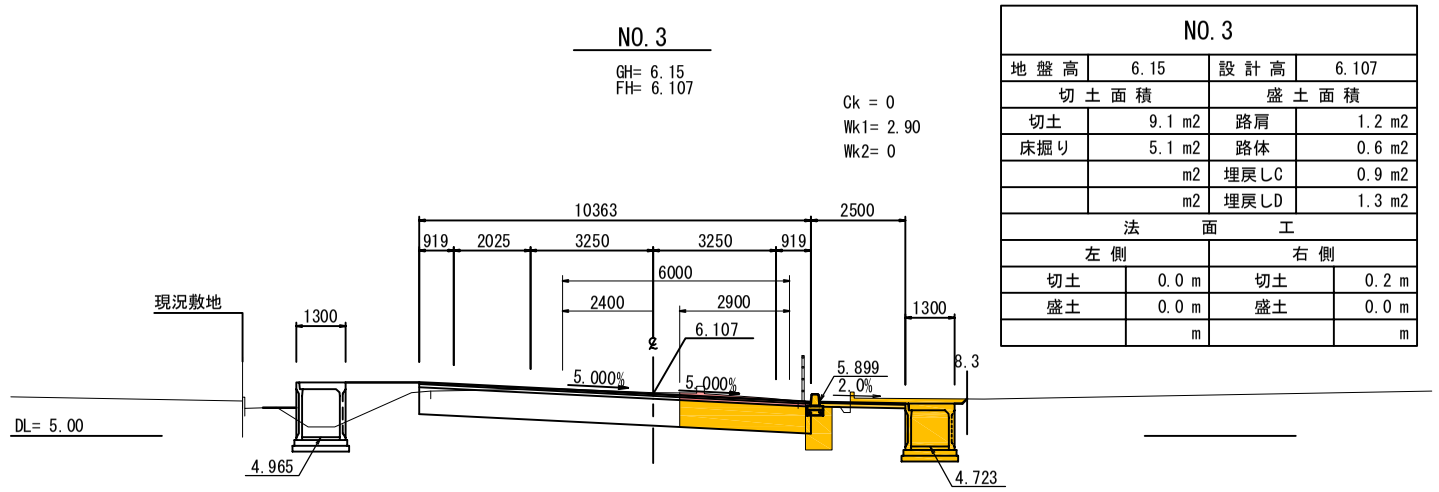

NO.0			
地盤高	6.27	設計高	6.265
切土面積		盛土面積	
切土	7.6 m2	路肩	0.8 m2
床掘り	5.6 m2	路体	0.0 m2
	m2	埋戻しC	2.2 m2
	m2	埋戻しD	1.1 m2
法面工			
左側		右側	
切土	0.0 m	切土	0.0 m
盛土	0.0 m	盛土	0.0 m
	m		m

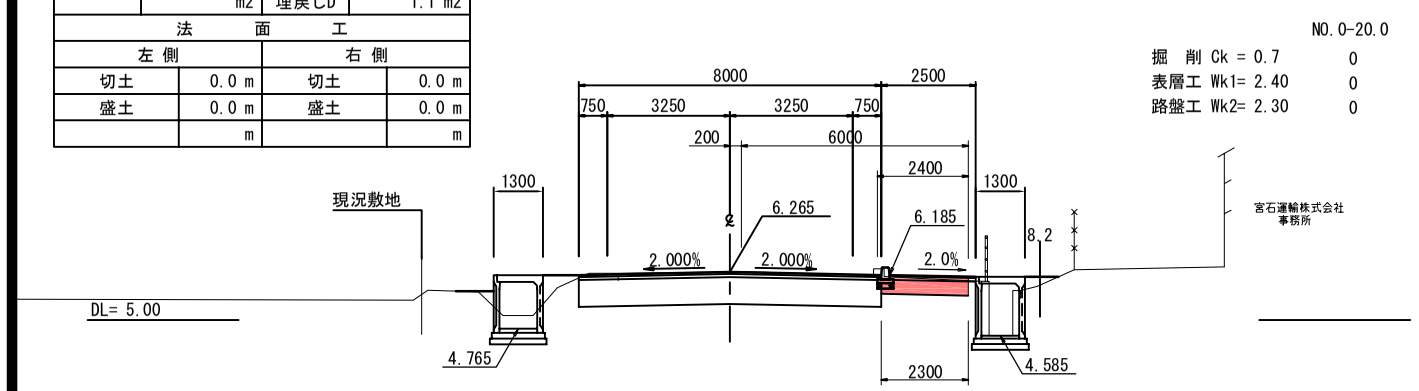

KE1-1(NO.2+11.212)			
地盤高	6.20	設計高	6.130
切土面積		盛土面積	
切土	9.4 m2	路肩	1.3 m2
床掘り	7.3 m2	路体	0.0 m2
	m2	埋戻しC	2.0 m2
	m2	埋戻しD	1.1 m2
法面工			
左側		右側	
切土	0.0 m	切土	0.1 m
盛土	0.0 m	盛土	0.0 m
	m		m

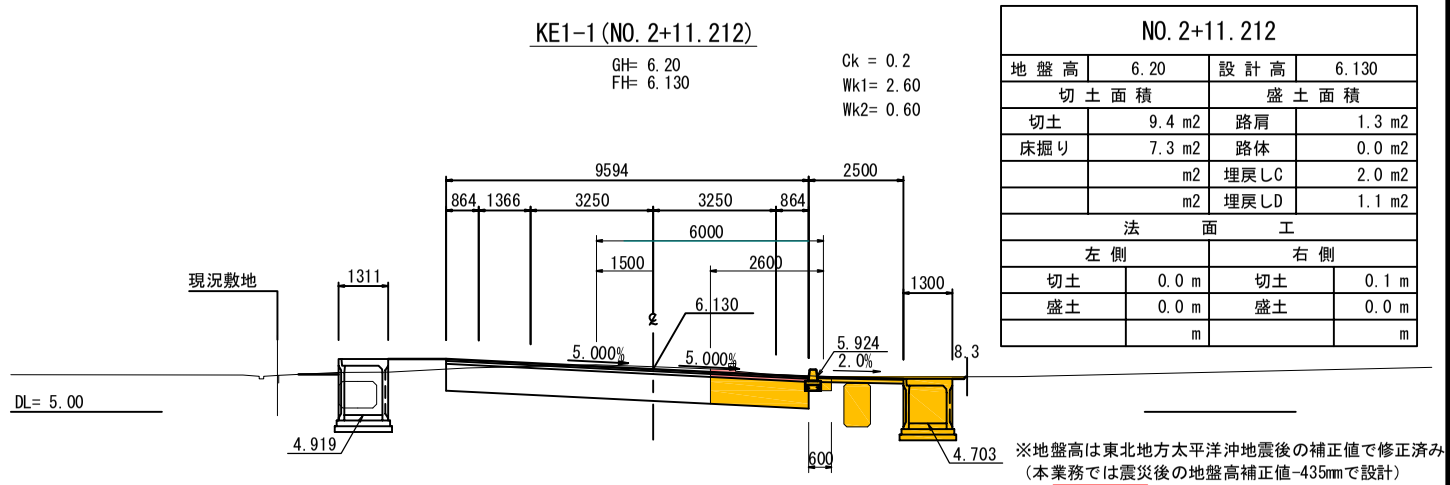

凡 例

本工事施工

※地盤高は東北地方太平洋沖地震後の補正値で修正済み
(本業務では震災後の地盤高補正値-435mmで設計)

実 施

37/38

工事番号	令和2年度 受(Ⅲ)舗第4号		
路線名	(主)築館登米線		
施工地名	宮城県登米市迫町北方 地内		
工事名	みやぎ県北高速幹線道路(Ⅲ) 舗装(1-2工区)工事		
図名	切り廻し道路横断図 (1)		
縮尺	1:100	位置	
設計者		設計年度	
宮城県		図番	12 / 107

NO.7			
地盤高	5.64	設計高	7.140
切土面積		盛土面積	
切土	12.0 m2	路肩	0.8 m2
床掘り	2.6 m2	路体	3.0 m2
	m2	埋戻しC	m2
	m2	埋戻しD	0.9 m2
法面工			
左側		右側	
切土	0.0 m	切土	0.0 m
盛土	2.1(3.6)m	盛土	0.8(1.6)m
	m		m

NO.7

GH= 5.64
FH= 7.140

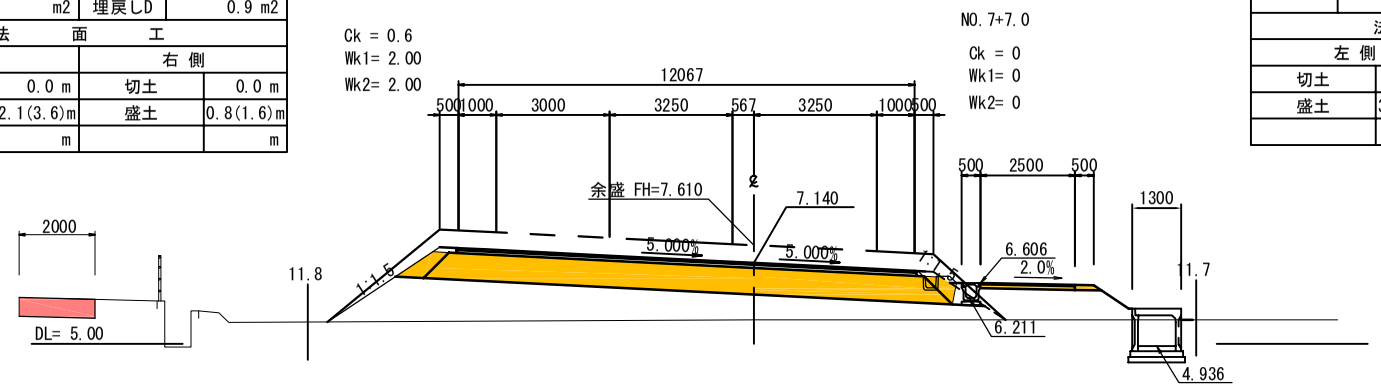

NO.9			
地盤高	5.64	設計高	8.140
切土面積		盛土面積	
切土	13.2 m2	路肩	1.0 m2
床掘り	1.7 m2	路体	3.3 m2
	m2	埋戻しD	0.7 m2
	m2	硅畔	0.7 m2
法面工			
左側		右側	
切土	0.0 m	切土	0.0 m
盛土	3.5(4.8)m	盛土	1.2(3.5)m
	m		m

NO.9

GH= 5.64
FH= 8.140

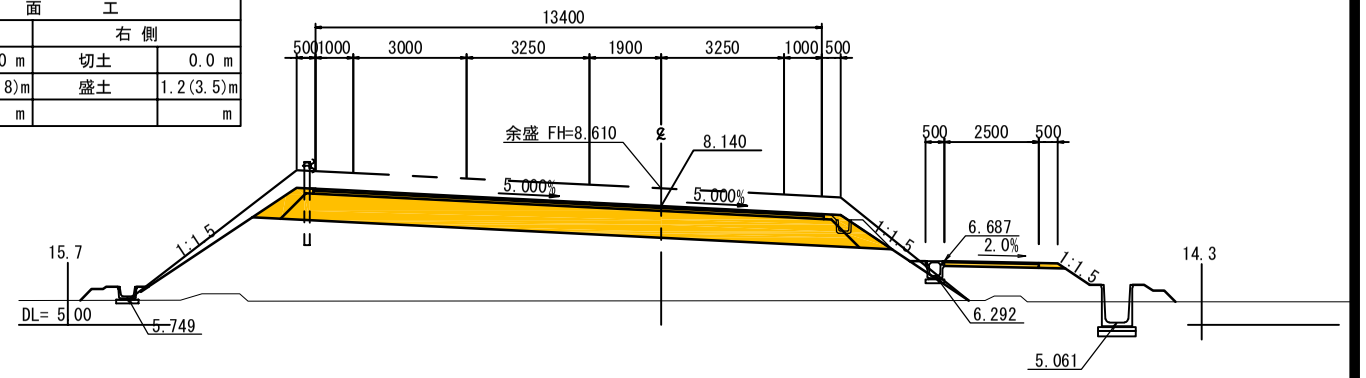

NO.6			
地盤高	5.61	設計高	6.646
切土面積		盛土面積	
切土	11.4 m2	路肩	0.9 m2
床掘り	2.5 m2	路体	2.3(8.6)m2
	m2	埋戻しC	m2
	m2	埋戻しD	0.9 m2
法面工			
左側		右側	
切土	0.0 m	切土	0.0 m
盛土	0.0 m	盛土	0.5 m
	m		m

NO.6

GH= 5.61
FH= 6.646

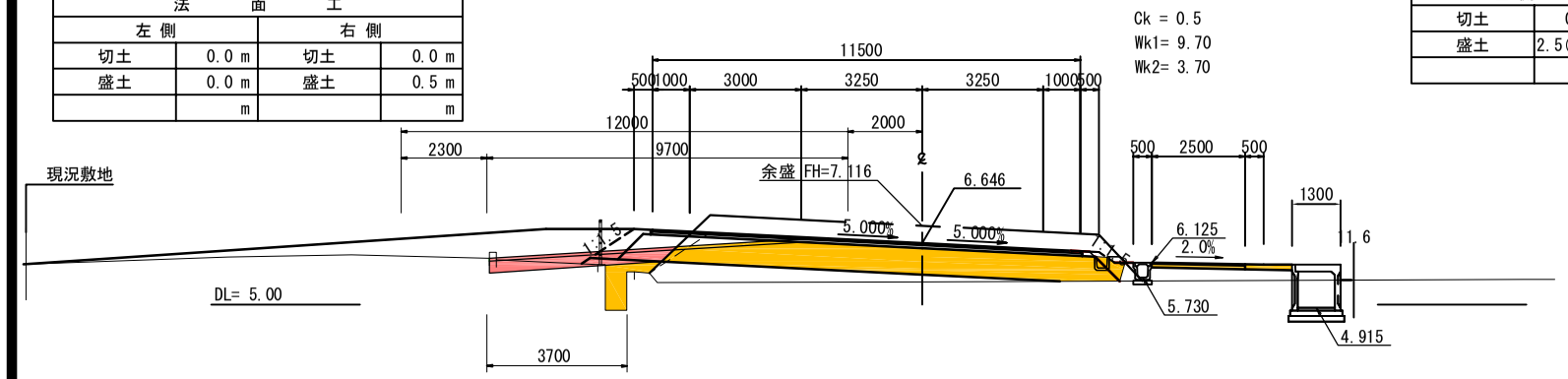

NO.8			
地盤高	5.68	設計高	7.640
切土面積		盛土面積	
切土	12.6 m2	路肩	1.0 m2
床掘り	2.3 m2	路体	3.2 m2
	m2	埋戻しD	1.2 m2
	m2	硅畔	0.6 m2
法面工			
左側		右側	
切土	0.0 m	切土	0.0 m
盛土	2.5(4.0)m	盛土	0.8(2.5)m
	m		m

NO.8

GH= 5.68
FH= 7.640

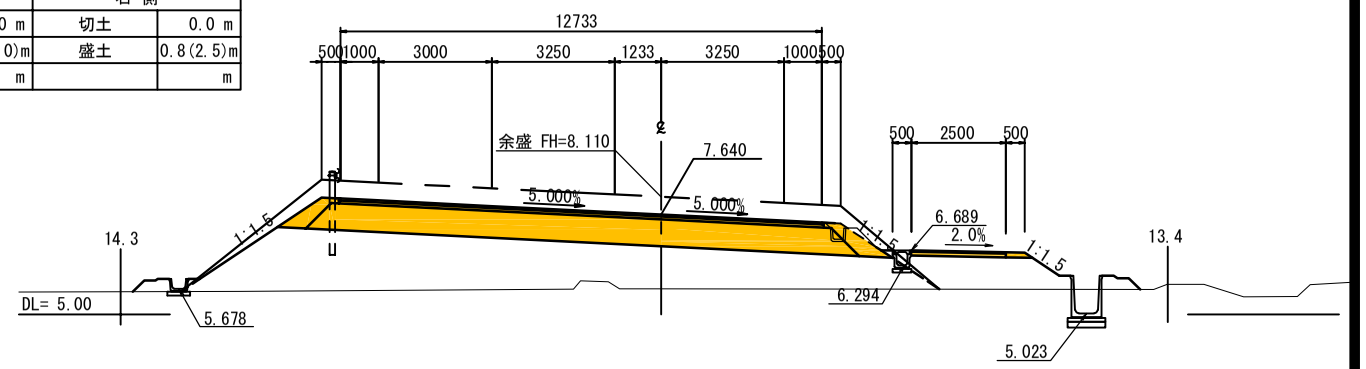

NO.5			
地盤高	5.64	設計高	6.284
切土面積		盛土面積	
切土	3.0 m2	路肩	0.7 m2
床掘り	3.7 m2	路体	1.1 m2
	m2	埋戻しC	0.9 m2
	m2	埋戻しD	0.6 m2
法面工			
左側		右側	
切土	0.0 m	切土	0.0 m
盛土	0.9 m	盛土	0.0 m
	m		m

NO.5

GH= 5.64
FH= 6.284

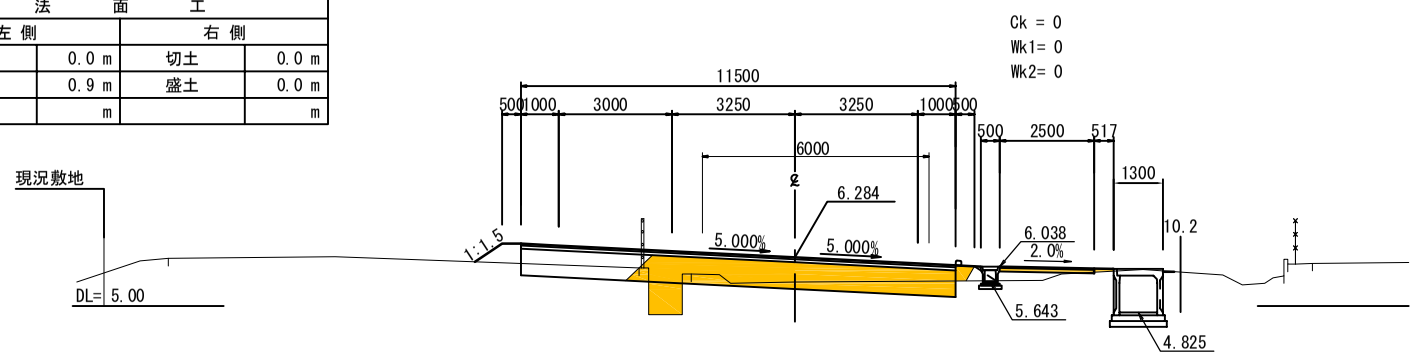

※地盤高は東北地方太平洋沖地震後の補正値で修正済み
（本業務では震災後の地盤高補正値-435mmで設計）

実施

38/38

工事番号	令和2年度 受(Ⅲ)舗第4号		
路線名	(主)築館登米線		
施工地名	宮城県登米市迫町北方 地内		
工事名	みやぎ県北高速幹線道路(Ⅲ) 舗装(1-2工区)工事		
図名	切り廻し道路横断図 (2)		
縮尺	1：100	位置	
設計者		設計年度	
宮城県		図番	13 / 107