# 位　置　図　S=1:25000

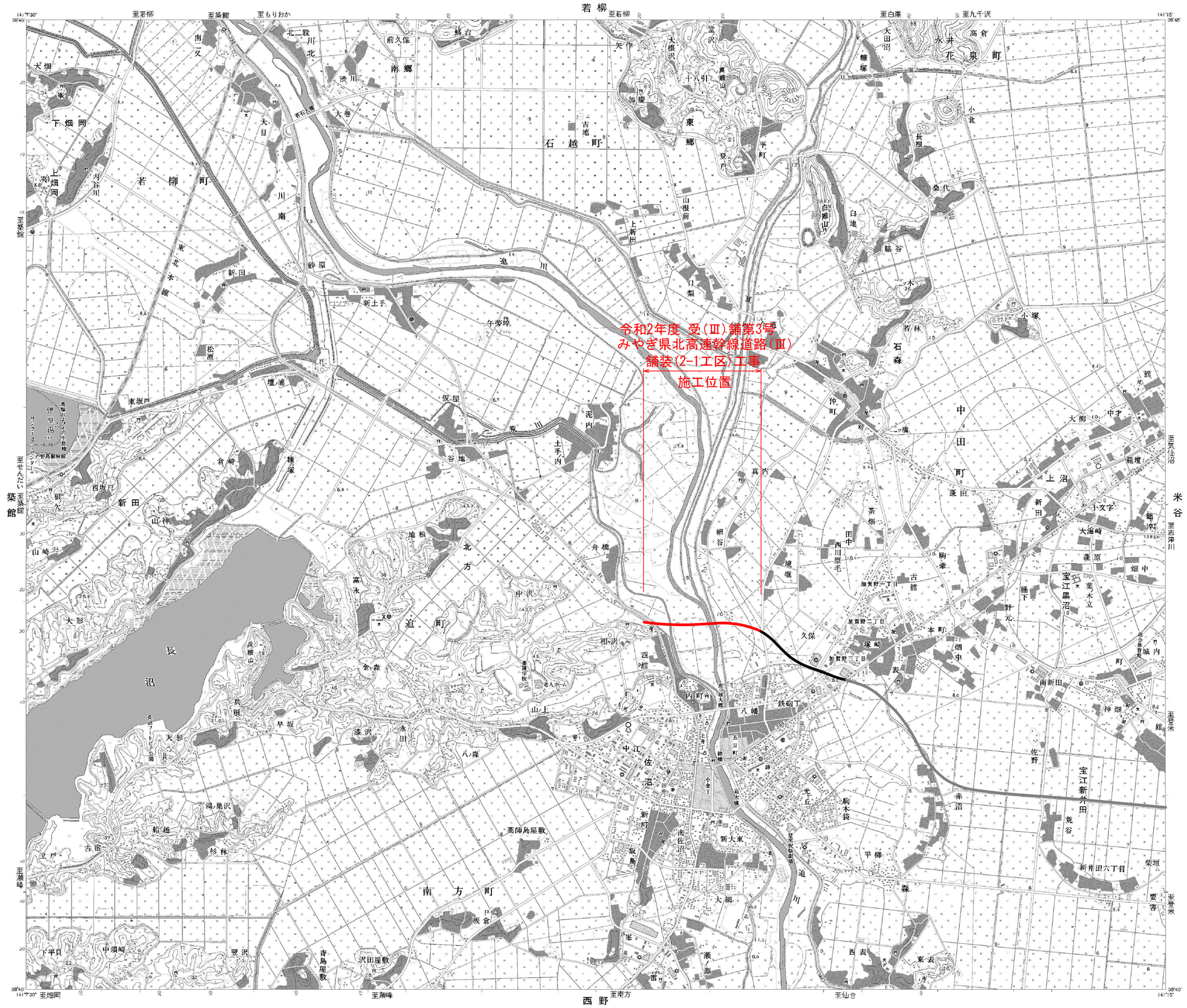


実　施

1/53

| | | | |
|---|---|---|---|
| 工事番号 | 令和2年度 受(Ⅲ)舗第3号 | | |
| 路線名 | みやぎ県北高速幹線道路<br>(主)築館登米線 | | |
| 箇所 | 宮城県登米市中田町石森地内外 | | |
| 工事名 | みやぎ県北高速幹線道路(Ⅲ)<br>舗装(2-1工区)工事 | | |
| 図名 | 位　置　図 | | |
| 縮尺 | S=1:25,000 | 位置 | |
| 設計者 | | 設計年度 | |
| 宮城県 | | 図番 | |

# 橋梁全体一般図

## 側 面 図 S=1:500

令和2年度受(国)鎌第3号 みやざ県北高速幹線道路(国)鎌髪(2-1工区)工事 施工延長 L=1106.0m

鋼５径間連続２主鈑桁橋 L=273000 | 鋼４径間連続２主鈑桁橋 L=260000 | 鋼３径間連続細幅箱桁橋 L=208000

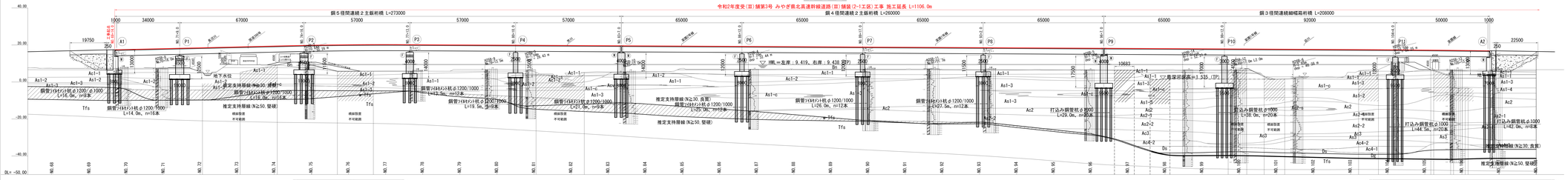

# 平　面　図

S=1:500

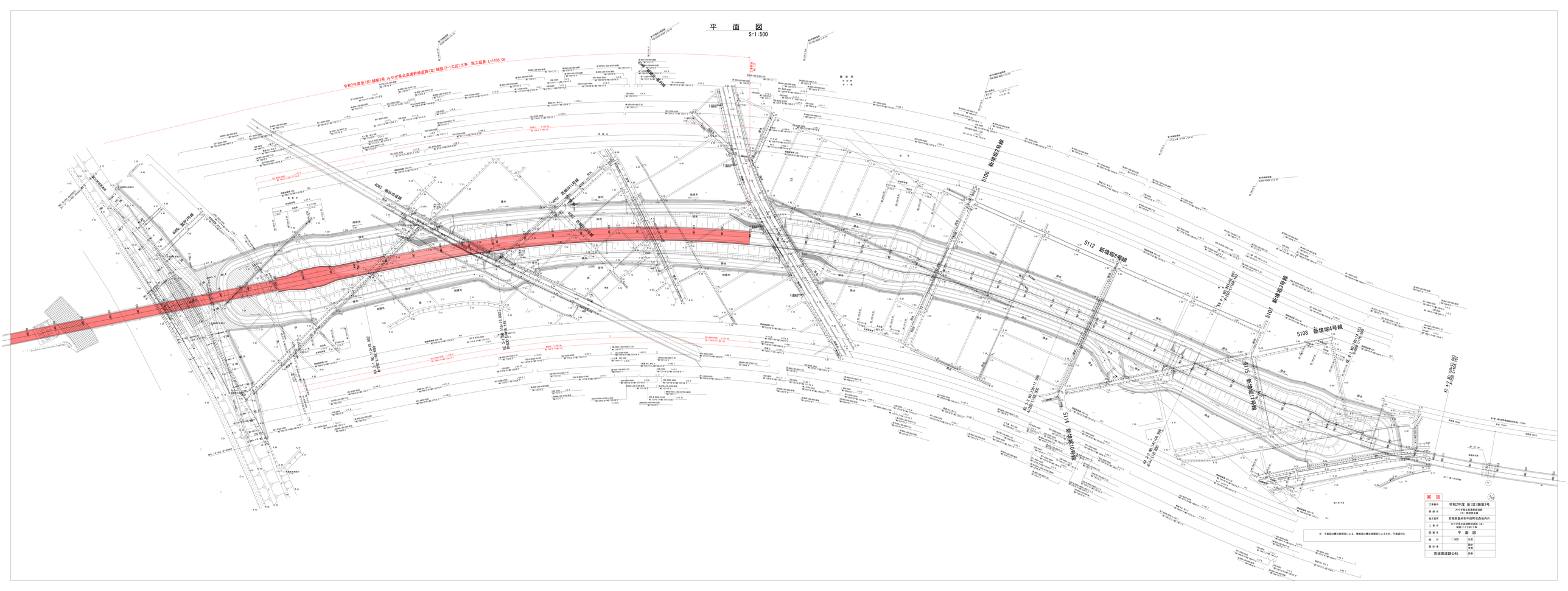
令和2年度受(官)舗第3号 みやぎ県北高速幹線道路(官)舗装(2-1工区)工事 施工延長 L=1106.0m
5106 新境堀2号線
5112 新境堀3号線
5107 新境堀5号線
5108 新境堀4号線
5115 新境堀1号線
5114 新境堀10号線
4063 熊野田堀線
4064 南郷前11号線
4065 南郷前12号線
4066 南郷前13号線
4067 南郷前14号線
4068 南郷前15号線
4069 南郷前16号線
4070 南郷前17号線
4071 南郷前18号線
4072 南郷前19号線
4073 南郷前20号線
4074 南郷前21号線
4075 南郷前22号線
4076 南郷前23号線
4077 南郷前24号線
4078 南郷前25号線
4079 南郷前26号線
4080 南郷前27号線
4081 南郷前28号線
4082 南郷前29号線
4083 南郷前30号線

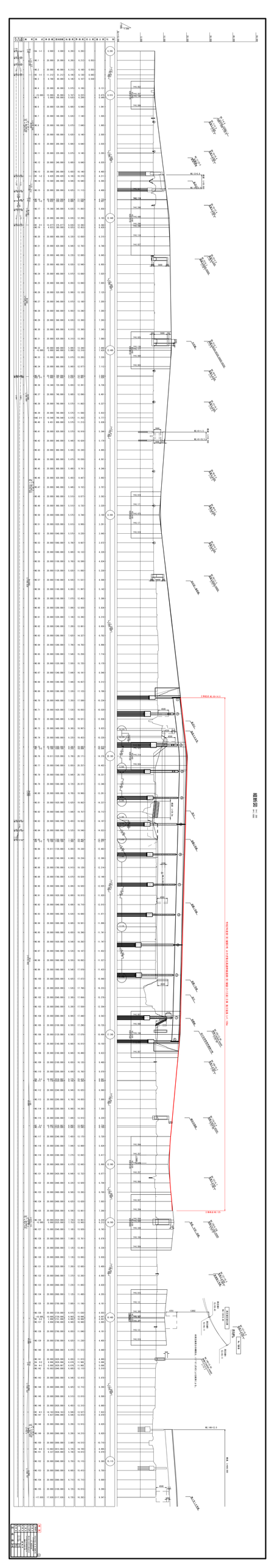
K0+000
K0+100
K0+200
K0+300
K0+400
K0+500
K0+600
K0+700
K0+800
K0+900
K1+000
K1+100
K1+200
K1+300
K1+400
K1+500
K1+600
K1+700
K1+800
K1+900
K2+000
K2+100
K2+200
K2+300
K2+400
K2+500
K2+600
K2+700
K2+800
K2+900
K3+000
K3+100
K3+200
K3+300
K3+400
K3+500
K3+600
K3+700
K3+800
K3+900
K4+000

# A1～P5 上部工構造一般図　S=1:400

## 側 面 図

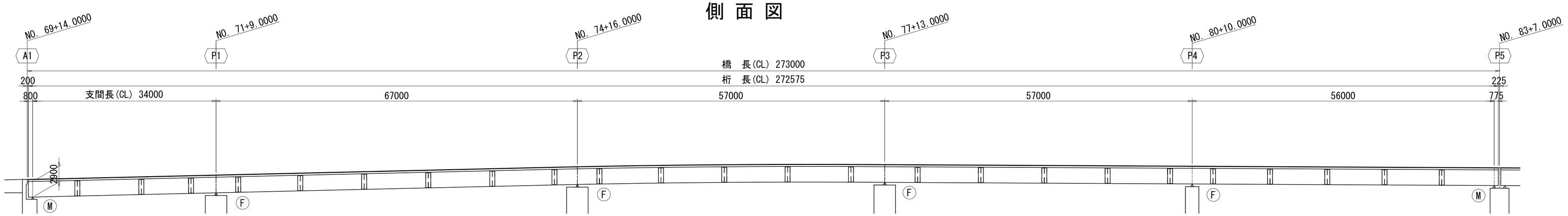


## 平 面 図

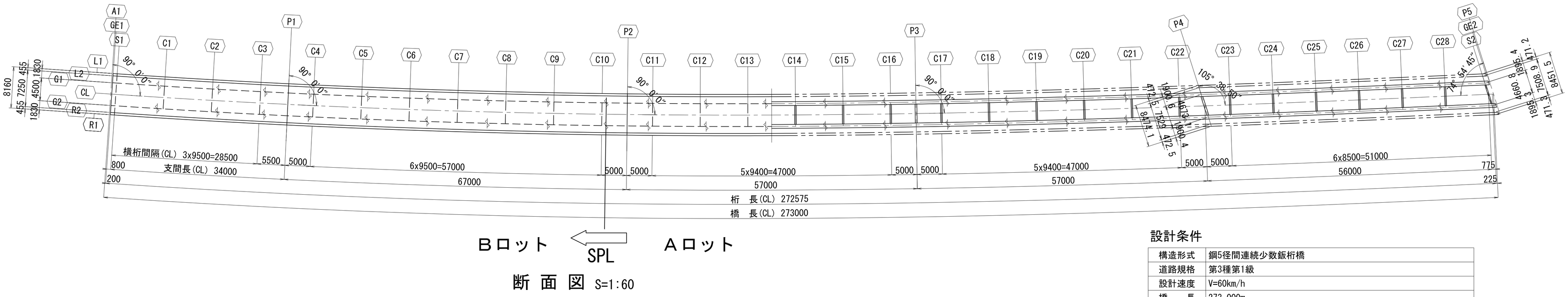


Bロット　SPL　Aロット

## 断 面 図　S=1:60

### 端支点部
S1,<S2>

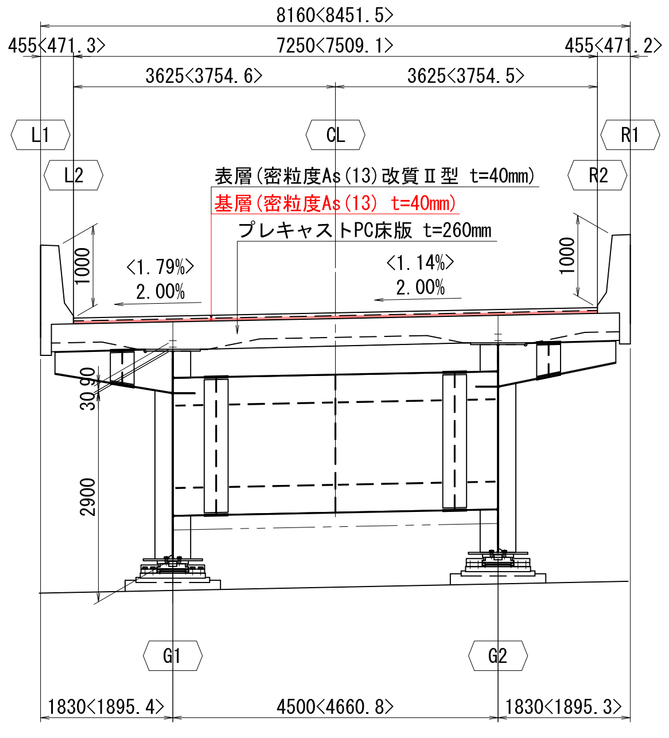


### 中間支点部
P1～P3,<P4>

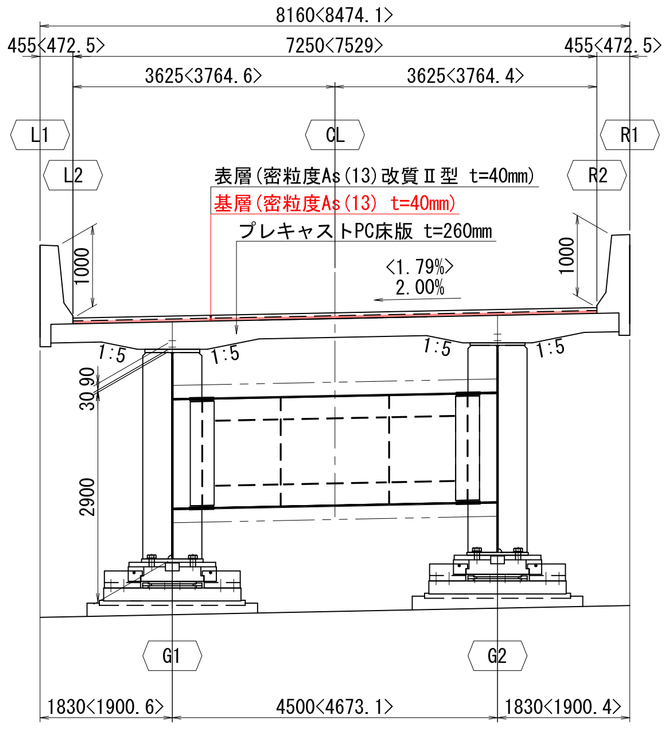


### 中間部

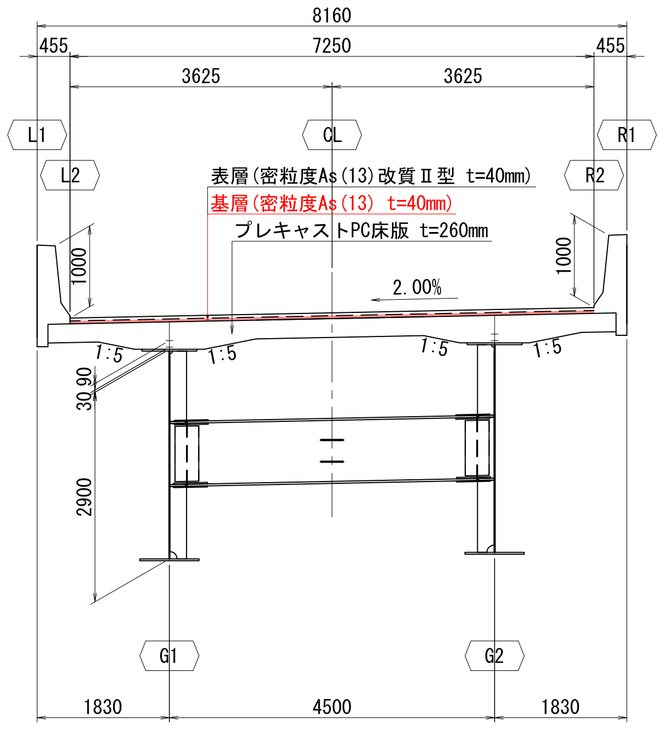


## 設計条件

| | |
|---|---|
| 構造形式 | 鋼5径間連続少数鈑桁橋 |
| 道路規格 | 第3種第1級 |
| 設計速度 | V=60km/h |
| 橋　長 | 273.000m |
| 支 間 長 | 34.000 + 67.000 + 57.000 + 57.000 + 56.000 = 271.000m |
| 幅　員 | 総 幅 員：8.160m<br>有効幅員：7.500m |
| 斜　角 | A1～P3:90° 0'0"，P4：105° 38'50"，P5：74° 54'45" |
| 設計荷重 | B活荷重 |
| 計画交通量 | 6200台／日 |
| 大型車交通量 | 480台／日・方向(大型車混入率12.9%) |
| 橋の重要度 | B種の橋 |
| 平面線形 | R=1800m～A=600m～R=∞～A=280m～R=800m |
| 縦断勾配 | i=2.330%／～ 0.523%＼　VCL=60m,VCR=2100m |
| 横断勾配 | i=2.00%（片勾配） |
| 床　版 | プレキャストPC床版　t=260mm(σck=50N/mm2) |
| 舗　装 | 表層：密粒度As(13)改質Ⅱ型，t=40mm<br>基層(ﾚﾍﾞﾘﾝｸﾞ層)：密粒度(13)，t=40mm |
| 使用鋼材 | SM570,SM490Y,SM400,SS400,S10T |
| 適用示方書 | 道路橋示方書・同解説Ⅰ～Ⅴ（日本道路協会 平成24年 3月）<br>宮城県 土木設計施工マニュアル[橋梁編]（平成26年10月）<br>宮城県 土木設計施工マニュアル[道路編]（平成26年10月）<br>鋼道路橋の疲労設計指針（日本道路協会 平成14年3月）<br>道路橋支承便覧（日本道路協会 平成16年4月）<br>鋼道路橋塗装・防食便覧（日本道路協会 平成17年12月）<br>設計要領第二集（東日本高速道路(株) 平成24年7月） |



実　施

| | | | |
|---|---|---|---|
| 工事番号 | 令和2年度 受(Ⅲ)舗第3号 | | |
| 路線名 | みやぎ県北高速幹線道路<br>(主) 築館登米線 | | |
| 施工箇所 | 登米市中田町石森地内外 | | |
| 工事名 | みやぎ県北高速幹線道路(Ⅲ)<br>舗装(2-1工区)工事 | | |
| 図面名 | A1～P5 上部工構造一般図 | | |
| 縮　尺 | 1:400,1:60 | 位置 | |
| 設計者 | | 設計年度 | |
| 宮　城　県 | | 図番 | |

# P5～P9 上部工構造一般図　S=1:400

## 側 面 図

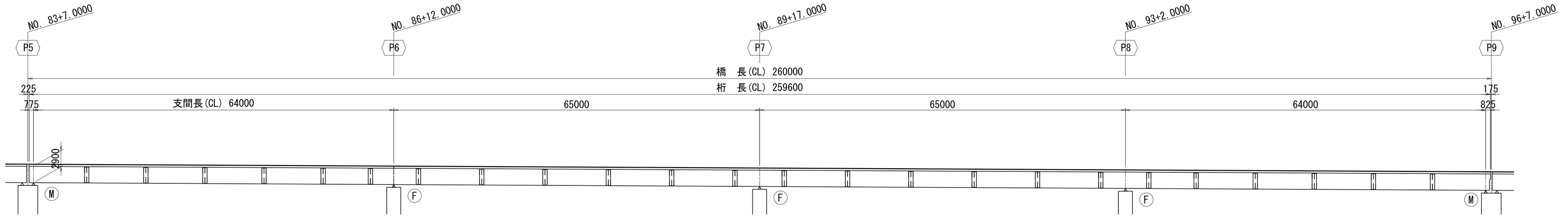


## 平 面 図

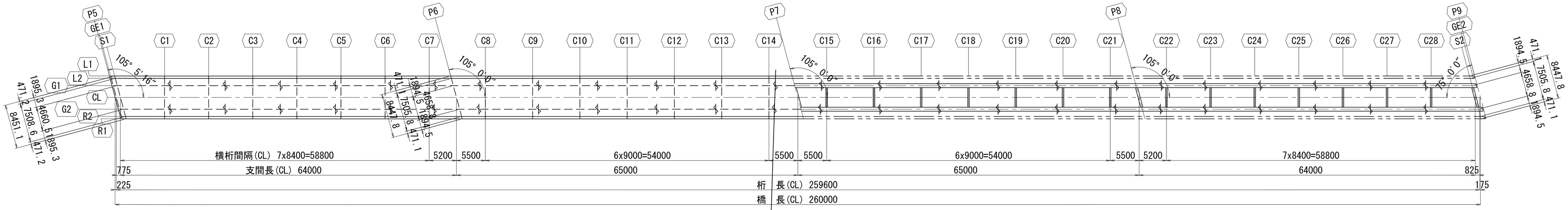


Bロット　J12　Aロット

SPL

## 断 面 図　S=1:60

### 端支点部
S1,<S2>

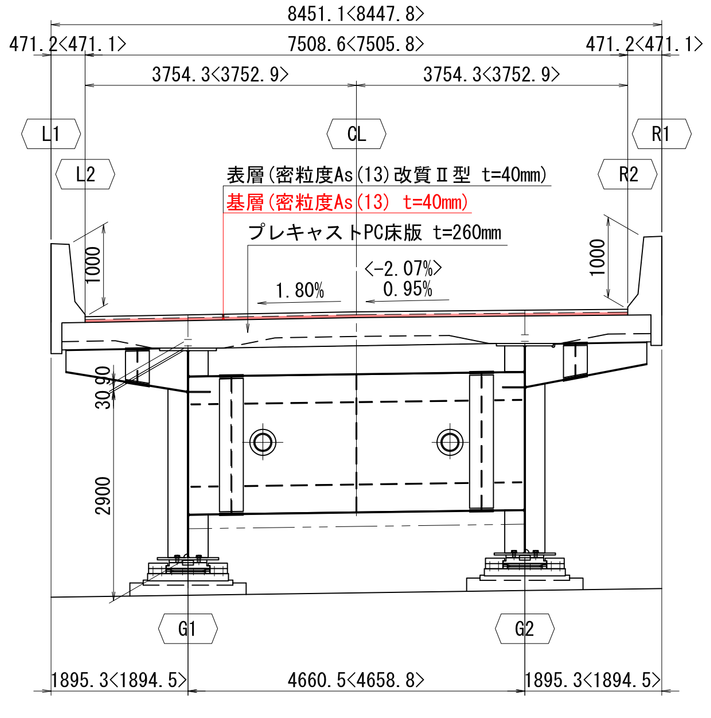


### 中間支点部
P6～P8

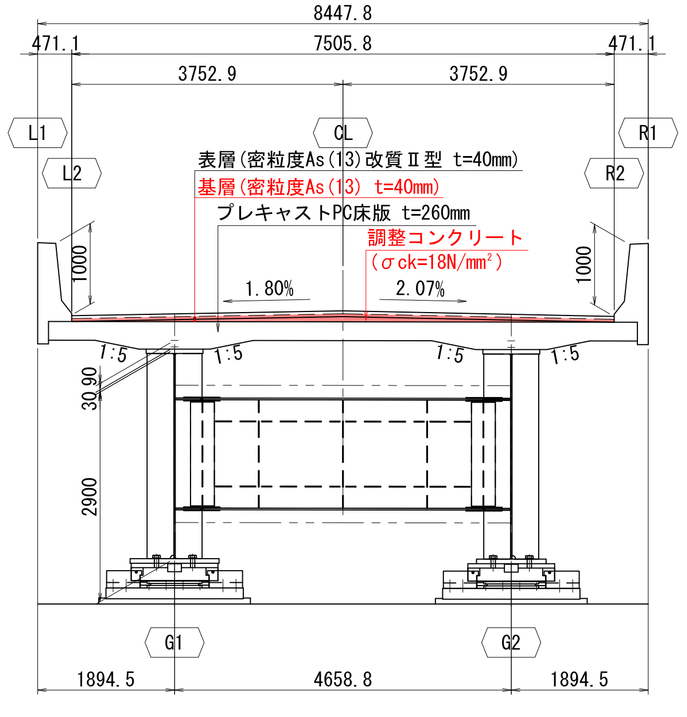


### 中間部

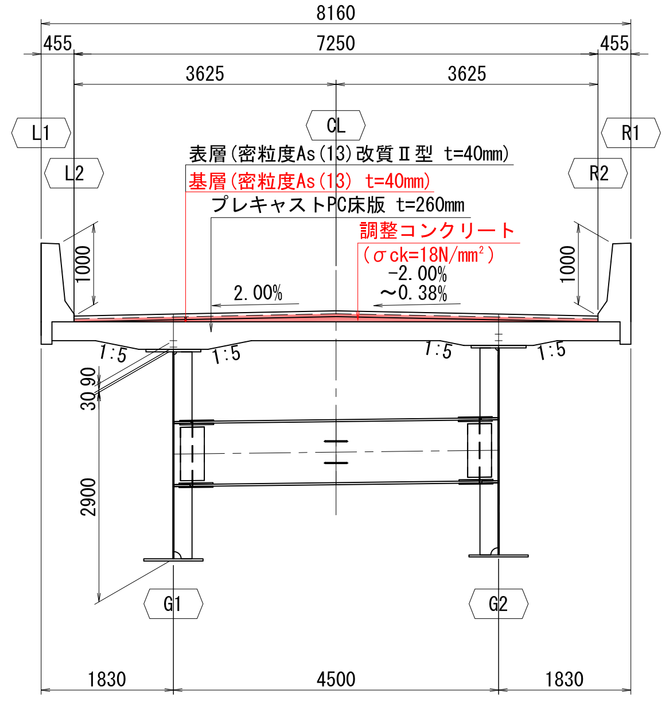


## 設計条件

| | |
|---|---|
| 構造形式 | 鋼4径間連続少数鈑桁橋 |
| 道路規格 | 第3種第1級 |
| 設計速度 | V=60km/h |
| 橋　長 | 260.000m |
| 支 間 長 | 64.000 + 65.000 + 65.000 + 64.000 = 258.000m(CL上) |
| 幅　員 | 総 幅 員：8.160m |
| | 有効幅員：7.500m |
| 斜　角 | P5：74° 54′45″，P6～P9：75° 0′0″ |
| 設計荷重 | B活荷重 |
| 計画交通量 | 6200台／日 |
| 大型車交通量 | 480台／日・方向(大型車混入率12.9%) |
| 橋の重要度 | B種の橋 |
| 平面線形 | R=1800m～A=600m～R=∞～A=280m～R=800m |
| 縦断勾配 | i=0.523% |
| 横断勾配 | i=2.00%（片勾配）～i=2.00%（拝み勾配） |
| 床　版 | プレキャストPC床版　t=260mm(σck=50N/mm2) |
| 舗　装 | アスファルト舗装　t=80mm |
| 使用鋼材 | SM570,SM490Y,SM400,SS400,S10T |
| 適用示方書 | 道路橋示方書・同解説Ⅰ～Ⅴ（日本道路協会 平成24年 3月） |
| | 設計要領第二集（東日本高速道路(株) 平成24年7月） |
| | 宮城県 設計施工マニュアル（平成26年10月） |
| | 鋼道路橋の疲労設計指針（日本道路協会 平成14年3月） |
| | 道路橋支承便覧（日本道路協会 平成16年4月） |
| | 鋼道路橋塗装・防食便覧（日本道路協会 平成17年12月） |

実　施



| | | | |
|---|---|---|---|
| 工事番号 | 令和2年度 受(Ⅲ)舗第3号 | | |
| 路線名 | みやぎ県北高速幹線道路（主）築館登米線 | | |
| 施工箇所 | 登米市中田町石森地内外 | | |
| 工事名 | みやぎ県北高速幹線道路(Ⅲ)舗装(2-1工区)工事 | | |
| 図面名 | P5～P9 上部工構造一般図 | | |
| 縮　尺 | 1:400,1:60 | 位置 | |
| 設計者 | | 設計年度 | |
| 宮城県 | | 図番 | |

# P9～A2 上部工構造一般図　S=1:400

## 側 面 図

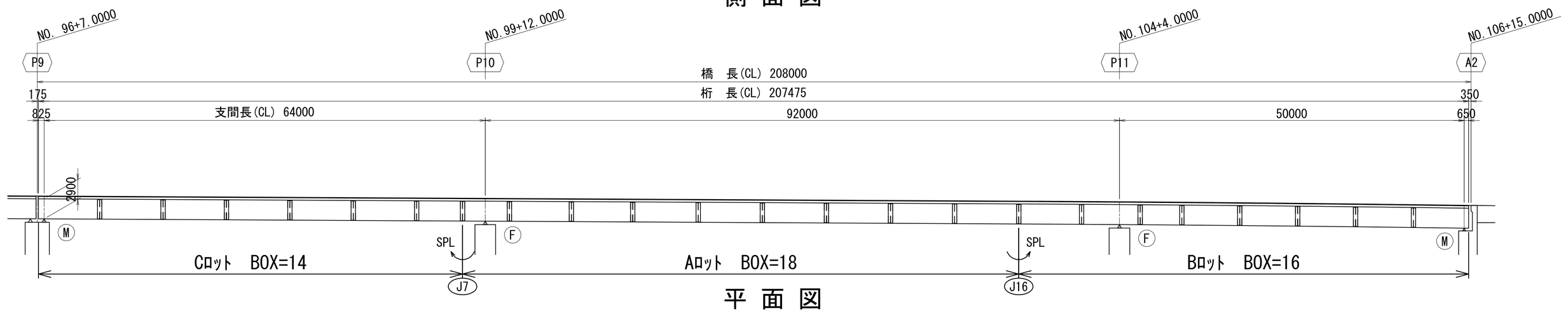


## 平 面 図

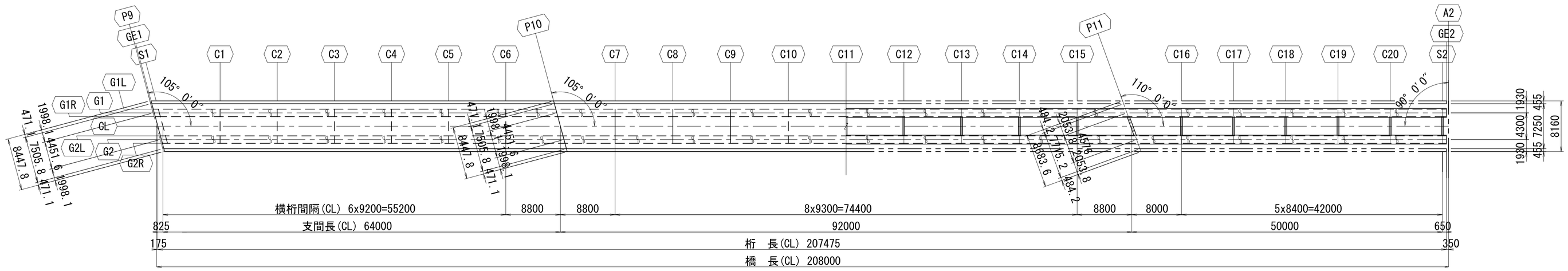


## 断 面 図　S=1:60

### 端支点部
S1,<S2>

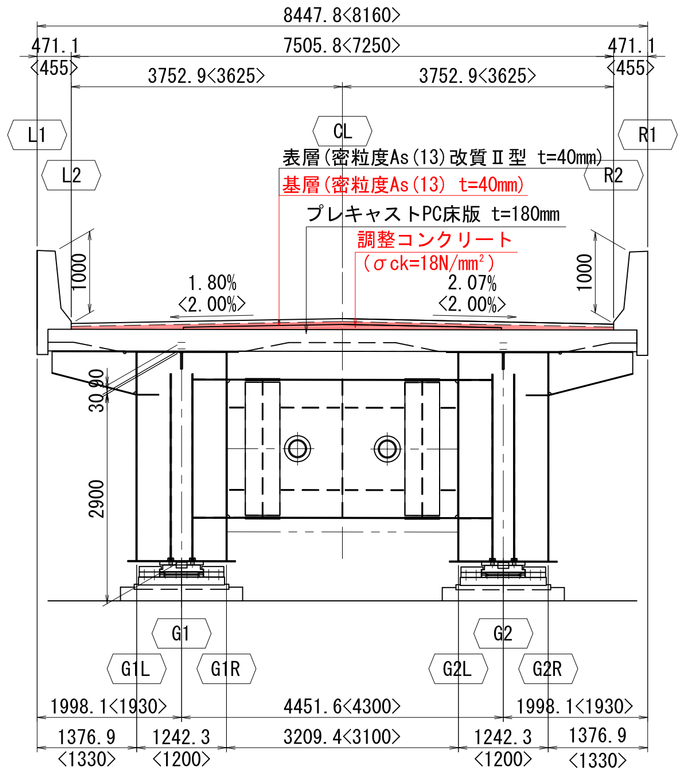


### 中間支点部
P10,<P11>

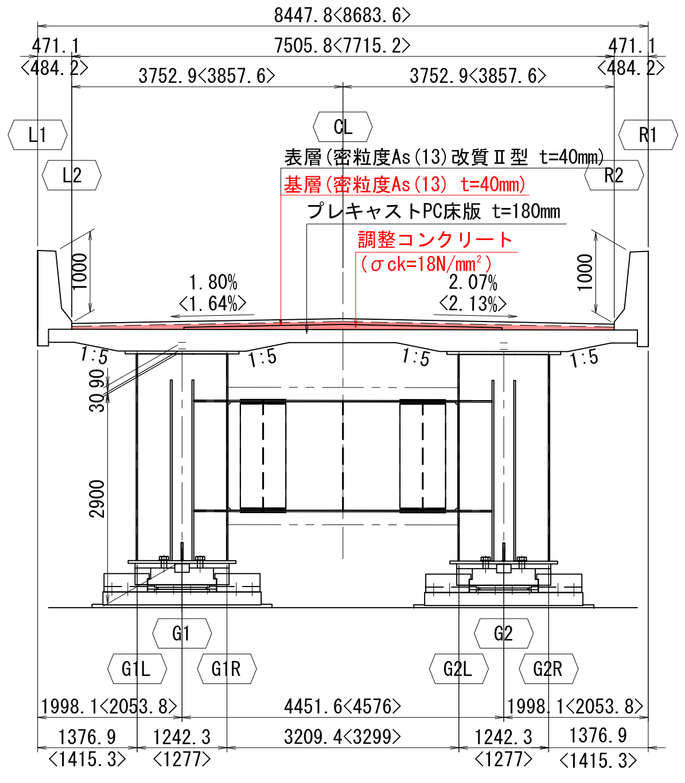


### 中間部

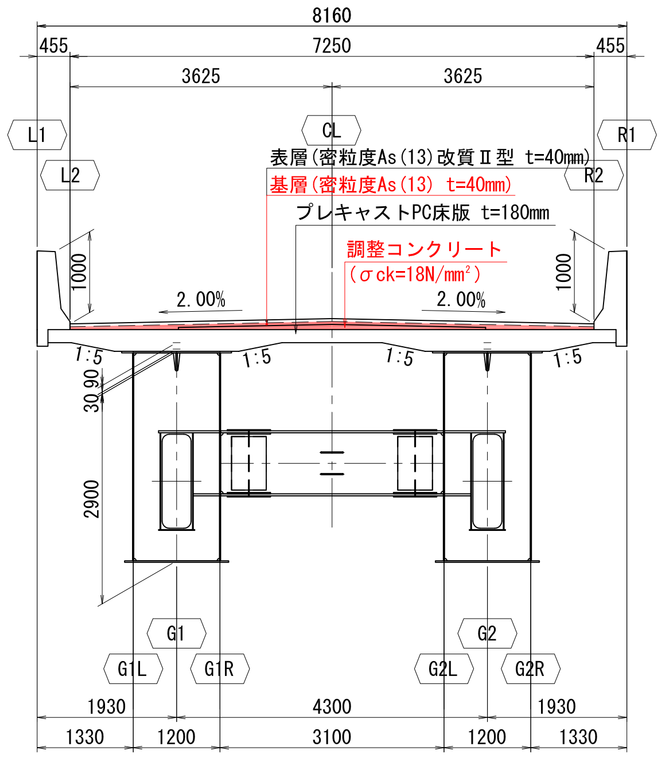


## 設計条件

| | |
|---|---|
| 構造形式 | 鋼3径間連続細幅箱桁橋 |
| 道路規格 | 第3種第1級 |
| 設計速度 | V=60km/h |
| 橋　長 | 208.000m |
| 支 間 長 | 64.000 + 92.000 + 50.000 = 206.000m |
| 幅　員 | 総 幅 員：8.160m |
| | 有効幅員：7.500m |
| 斜　角 | P9・P10:75° 0'0"，P11：70° 0'0"，A2：90° 0'0" |
| 設計荷重 | B活荷重 |
| 計画交通量 | 6200台／日 |
| 大型車交通量 | 480台／日・方向(大型車混入率12.9%) |
| 橋の重要度 | B種の橋 |
| 平面線形 | R=1800m～A=600m～R=∞～A=280m～R=800m |
| 縦断勾配 | i=0.523%＼～1.850%＼　VCL=100m, VCR=7540m |
| 横断勾配 | i=2.00%（拝み勾配） |
| 床　版 | プレキャストPC床版　t=180mm(σck=50N/mm2) |
| 舗　装 | アスファルト舗装　t=80mm |
| 使用鋼材 | SM570, SM490Y, SM400, SS400, S10T |
| 適用示方書 | 道路橋示方書・同解説Ⅰ～Ⅴ（日本道路協会 平成24年 3月） |
| | 設計要領第二集（東日本高速道路(株) 平成24年7月） |
| | 宮城県 設計施工マニュアル（平成26年10月） |
| | 鋼道路橋の疲労設計指針（日本道路協会 平成14年3月） |
| | 道路橋支承便覧（日本道路協会 平成16年4月） |
| | 鋼道路橋塗装・防食便覧（日本道路協会 平成17年12月） |

実　施

7/53

| | | | |
|---|---|---|---|
| 工事番号 | 令和2年度 受(Ⅲ)舗第3号 | | |
| 路線名 | みやぎ県北高速幹線道路（主）築館登米線 | | |
| 施工箇所 | 登米市中田町石森地内外 | | |
| 工事名 | みやぎ県北高速幹線道路(Ⅲ)舗装(2-1工区)工事 | | |
| 図面名 | P9～A2 上部工構造一般図 | | |
| 縮　尺 | 1:400, 1:60 | 位置 | |
| 設計者 | | 設計年度 | |
| 宮城県 | | 図番 | |

# 標　準　横　断　図

S=1:100

〈 設 計 条 件 〉

| | |
|---|---|
| 道路区分 | 第3種2級 |
| 設計速度 | 60km/h |
| 交通量区分 | N5交通 |
| 設計期間 | 20年 |
| 設計CBR | 3%（仮定） |
| 凍結深 | 48cm |
| 目標TA | 29.0 |

〈 舗 装 構 成 〉

| 工　種 | | 舗装厚 | TA | |
|---|---|---|---|---|
| 表層 | 密粒度(20)改質Ⅱ型 | 5cm | 5×1.00 | 5.00 |
| 上層路盤 | As安定処理 | 8cm | 8×0.80 | 6.40 |
| 下層路盤 | 再生ｸﾗｯｼｬｰﾗﾝ0-40 | 71cm | 71×0.25 | 17.75 |
| 計 | | 84cm | | 29.15 |
| 目標値 | | | | 29.00 |
| 舗装厚は84cmであり、凍結深48cmを満足する。 | | | | |

## 土 工 区 間

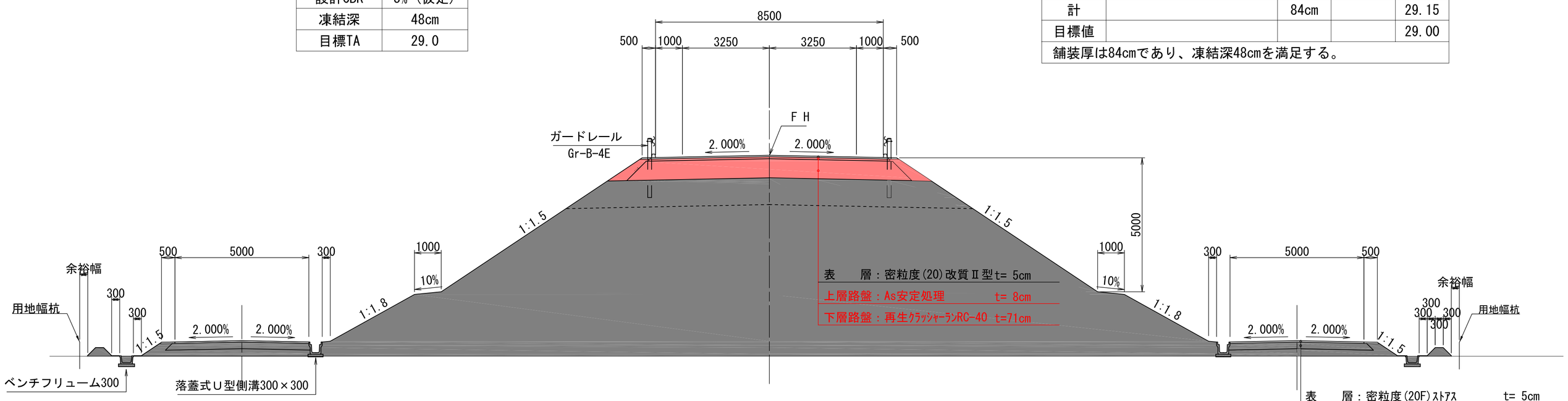


## 片勾配区間

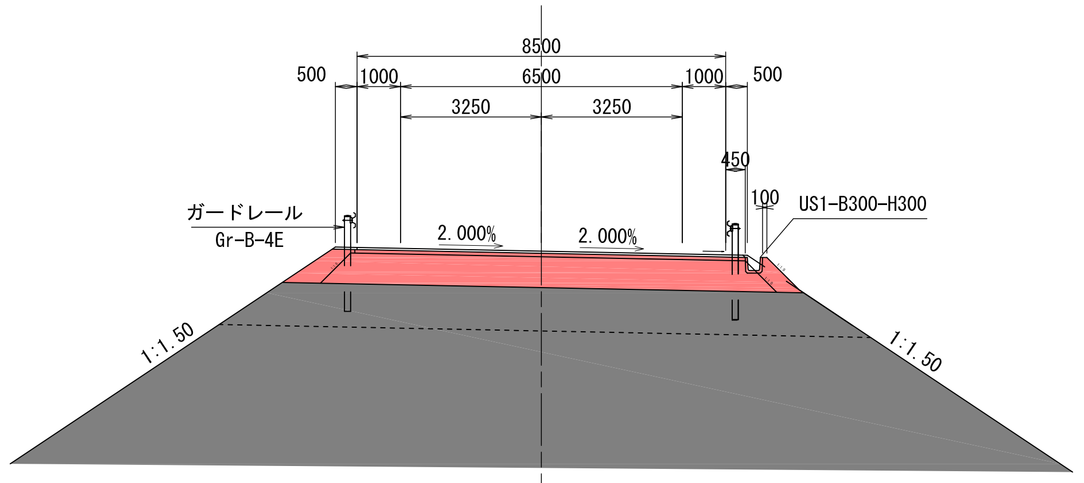


## 非常駐車帯区間

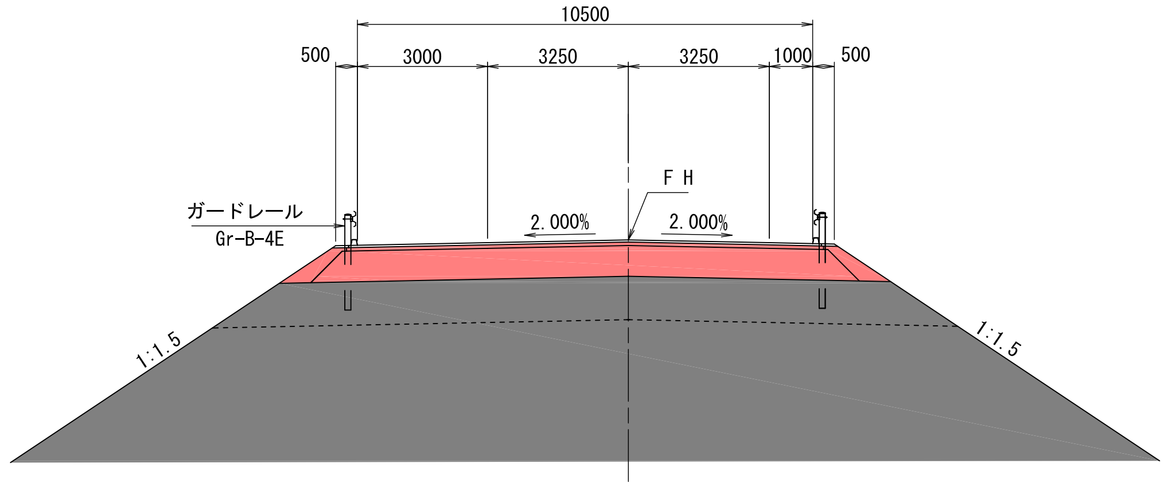


実　施

8/53

| | | | |
|---|---|---|---|
| 工事番号 | 令和2年度 受(Ⅲ)舗第3号 | | |
| 路線名 | みやぎ県北高速幹線道路<br>(主)　築館登米線 | | |
| 施工箇所 | 登米市中田町石森地内外 | | |
| 工事名 | みやぎ県北高速幹線道路（Ⅲ）<br>舗装(2-1工区)工事 | | |
| 図面名 | 標準横断図 | | |
| 縮尺 | 1:100 | 位置 | |
| 設計者 | | 設計年度 | |
| 宮城県道路公社 | | 図番 | |

3段階　　NO.107

| 内　訳 | 単位 | 数　量 |
|---|---|---|
| 機械掘削(1) | m2 | 0.0 |
| 機械掘削(2) | m2 | 1.2 |
| 路床盛土 | m2 | 0.0 |
| 路肩盛土 | m2 | 0.7 |
| 畦畔盛土 | m2 | 0.4 |
| 床　掘 | m2 | 0.8 |
| 埋　戻 | m2 | 0.5 |
| 撤　去 | m2 | 0.2 |
| | | |
| | | |
| 法面工切土 | m | 0.0 |
| 法面工盛土 | m | 2.2 |

路体盛土　m2　22.4

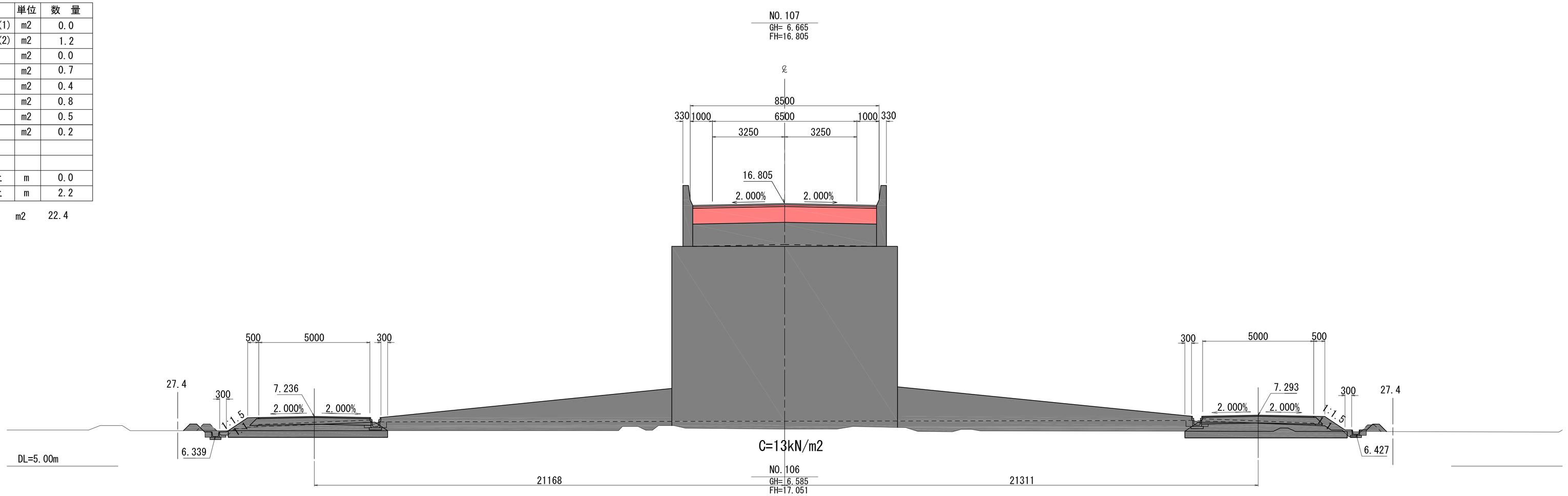


3段階　　NO.106

| 内　訳 | 単位 | 数　量 |
|---|---|---|
| 機械掘削(1) | m2 | |
| 機械掘削(2) | m2 | |
| 路床盛土 | m2 | |
| 路肩盛土 | m2 | |
| 畦畔盛土 | m2 | |
| 床　掘 | m2 | |
| 埋　戻 | m2 | |
| 撤　去 | | |
| | | |
| 法面工切土 | m | |
| 法面工盛土 | m | |

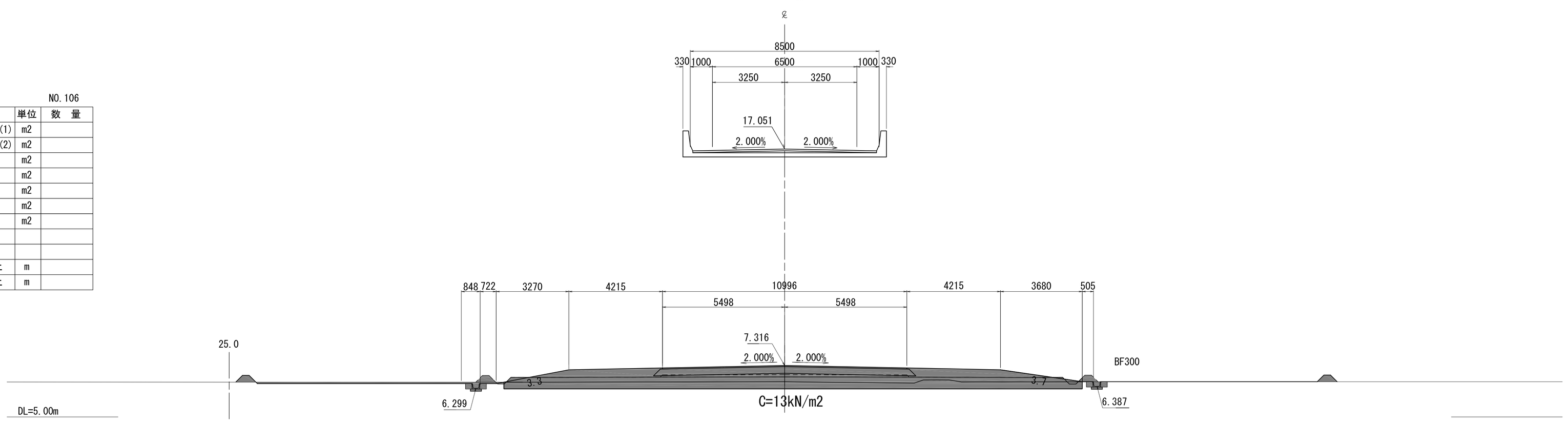


実　施　プレロード第３段階　9/53

| | | | |
|---|---|---|---|
| 工事番号 | 令和2年度 受(Ⅲ)舗第3号 | | |
| 路線名 | みやぎ県北高速幹線道路<br>(主)　築館登米線 | | |
| 施工地名 | 宮城県登米市中田町石森地内外 | | |
| 工事名 | みやぎ県北高速幹線道路（Ⅲ）<br>舗装(2-1工区)工事 | | |
| 図面名 | 横 断 図（1/19） | | |
| 縮　尺 | S=1:100 | 位置 | NO.106<br>～NO.108 |
| 設計者 | | | |
| 宮城県道路公社 | | 図番 | |

3段階　　NO.109

| 内　訳 | 単位 | 数　量 |
|---|---|---|
| 機械掘削(1) | m2 | 53.2 |
| 機械掘削(2) | m2 | 3.8 |
| 路床盛土 | m2 | 0.7 |
| 路肩盛土 | m2 | 0.4 |
| 畦畔盛土 | m2 | 0.4 |
| 床　掘 | m2 | 0.9 |
| 埋　戻 | m2 | 0.7 |
| 撤　去 | m2 | 0.2 |
| | | |
| 法面工切土 | m | 30.5 |
| 法面工盛土 | m | 1.4 |

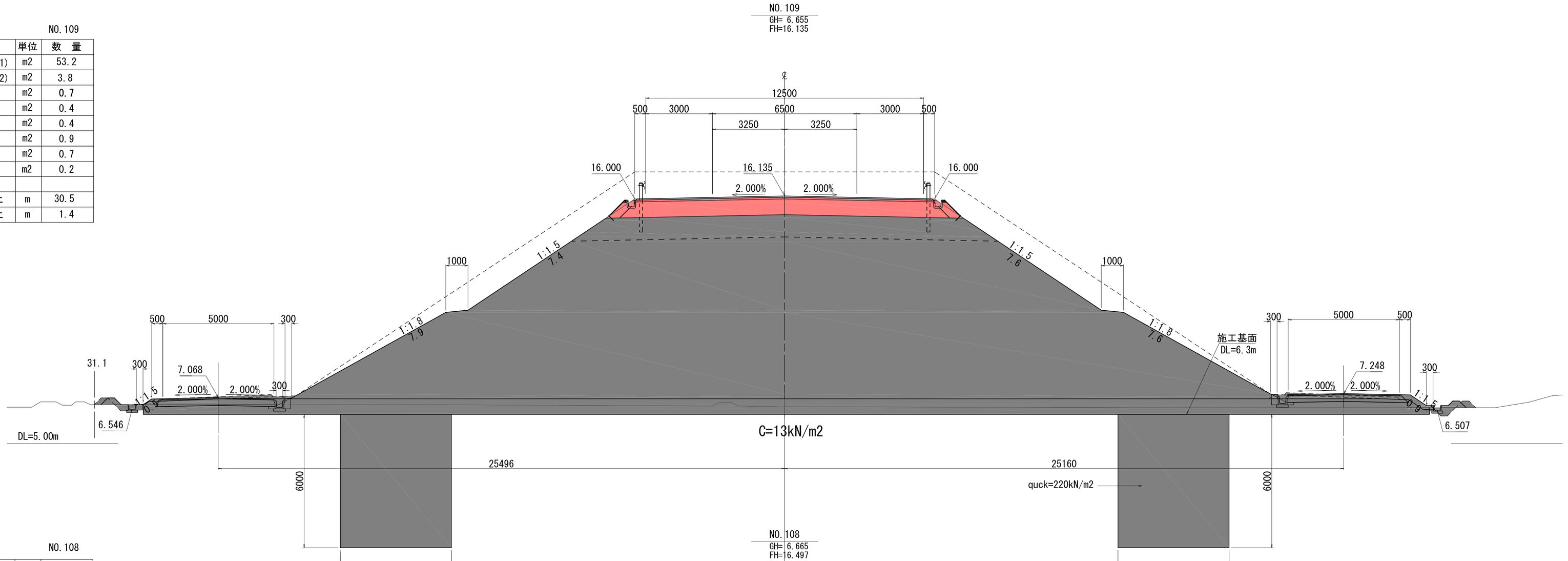


3段階　　NO.108

| 内　訳 | 単位 | 数　量 |
|---|---|---|
| 機械掘削(1) | m2 | 46.0 |
| 機械掘削(2) | m2 | 2.0 |
| 路床盛土 | m2 | 0.0 |
| 路肩盛土 | m2 | 0.4 |
| 畦畔盛土 | m2 | 0.4 |
| 床　掘 | m2 | 1.0 |
| 埋　戻 | m2 | 0.7 |
| 撤　去 | m2 | 0.2 |
| | | |
| 法面工切土 | m | 31.7 |
| 法面工盛土 | m | 1.9 |
| 路体盛土 | m2 | 268.2 |

実　施　プレロード第３段階　10/53

| | | | |
|---|---|---|---|
| 工事番号 | 令和2年度 受(Ⅲ)舗第3号 | | |
| 路線名 | みやぎ県北高速幹線道路<br>(主)　築館登米線 | | |
| 施工地名 | 宮城県登米市中田町石森地内外 | | |
| 工事名 | みやぎ県北高速幹線道路（Ⅲ）<br>舗装(2-1工区)工事 | | |
| 図面名 | 横断図（2/19） | | |
| 縮　尺 | S=1:100 | 位置 | NO.108<br>～NO.109 |
| 設計者 | | | |
| 宮城県道路公社 | | 図番 | |

3段階　KA3-1(NO.110+18.88)

| 内　訳 | 単位 | 数　量 |
|---|---|---|
| 機械掘削(1) | m2 | 40.2 |
| 機械掘削(2) | m2 | 6.4 |
| 路床盛土 | m2 | 0.0 |
| 路肩盛土 | m2 | 0.1 |
| 畦畔盛土 | m2 | 0.4 |
| 床　掘 | m2 | 1.2 |
| 埋　戻 | m2 | 0.6 |
| 撤　去 | m2 | 4.0 |
| | | |
| 法面工切土 | m | 27.8 |
| 法面工盛土 | m | 0.8 |

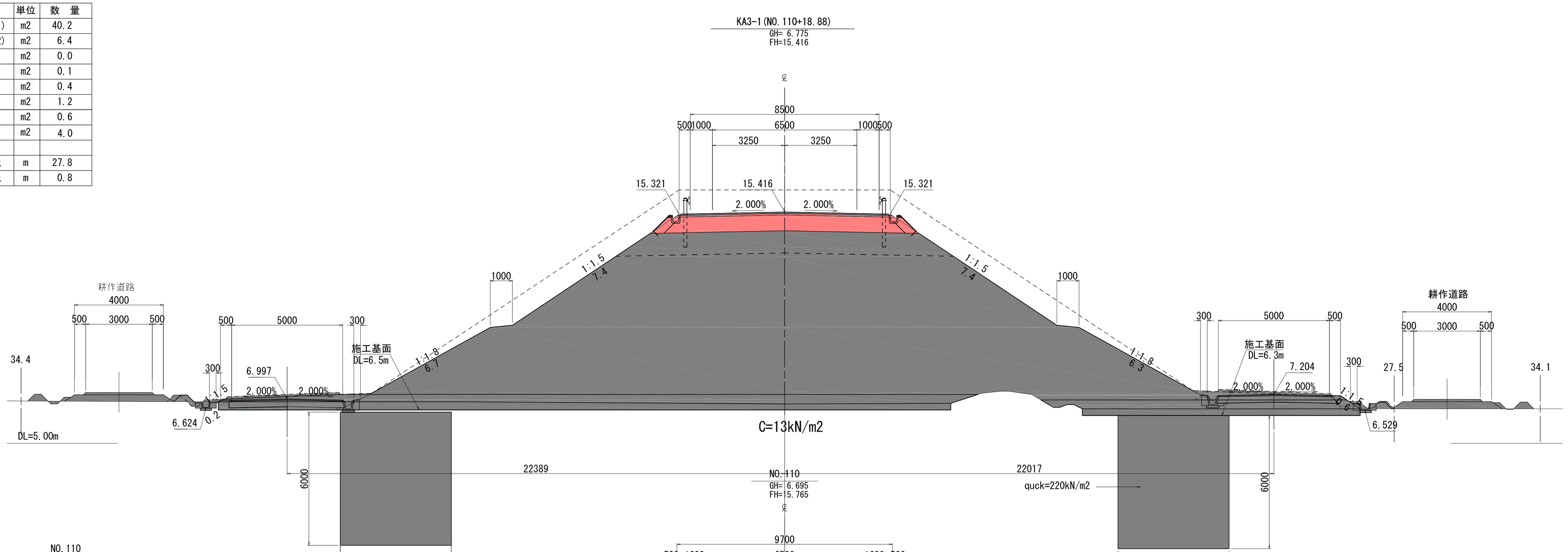


3段階　NO.110

| 内　訳 | 単位 | 数　量 |
|---|---|---|
| 機械掘削(1) | m2 | 44.4 |
| 機械掘削(2) | m2 | 6.1 |
| 路床盛土 | m2 | 0.5 |
| 路肩盛土 | m2 | 0.2 |
| 畦畔盛土 | m2 | 0.4 |
| 床　掘 | m2 | 0.9 |
| 埋　戻 | m2 | 0.6 |
| 撤　去 | m2 | 2.0 |
| | | |
| 法面工切土 | m | 29.0 |
| 法面工盛土 | m | 0.8 |

実　施　プレロード第３段階　11/53

| | | | |
|---|---|---|---|
| 工事番号 | 令和2年度 受(Ⅲ)舗第3号 | | |
| 路線名 | みやぎ県北高速幹線道路<br>(主)　築館登米線 | | |
| 施工地名 | 宮城県登米市中田町石森地内外 | | |
| 工事名 | みやぎ県北高速幹線道路（Ⅲ）<br>舗装(2-1工区)工事 | | |
| 図面名 | 横 断 図（3/19） | | |
| 縮　尺 | S=1:100 | 位置 | NO.109<br>～KA3-1 |
| 設計者 | | | |
| 宮城県道路公社 | | 図番 | |

3段階　　NO.112

| 内　訳 | 単位 | 数　量 |
|---|---|---|
| 機械掘削(1) | m2 | 40.6 |
| 機械掘削(2) | m2 | 7.2 |
| 路床盛土 | m2 | 0.0 |
| 路肩盛土 | m2 | 0.1 |
| 畦畔盛土 | m2 | 0.4 |
| 床　掘 | m2 | 0.9 |
| 埋　戻 | m2 | 0.6 |
| 撤　去 | m2 | 3.6 |
| | | |
| 法面工切土 | m | 26.6 |
| 法面工盛土 | m | 0.6 |

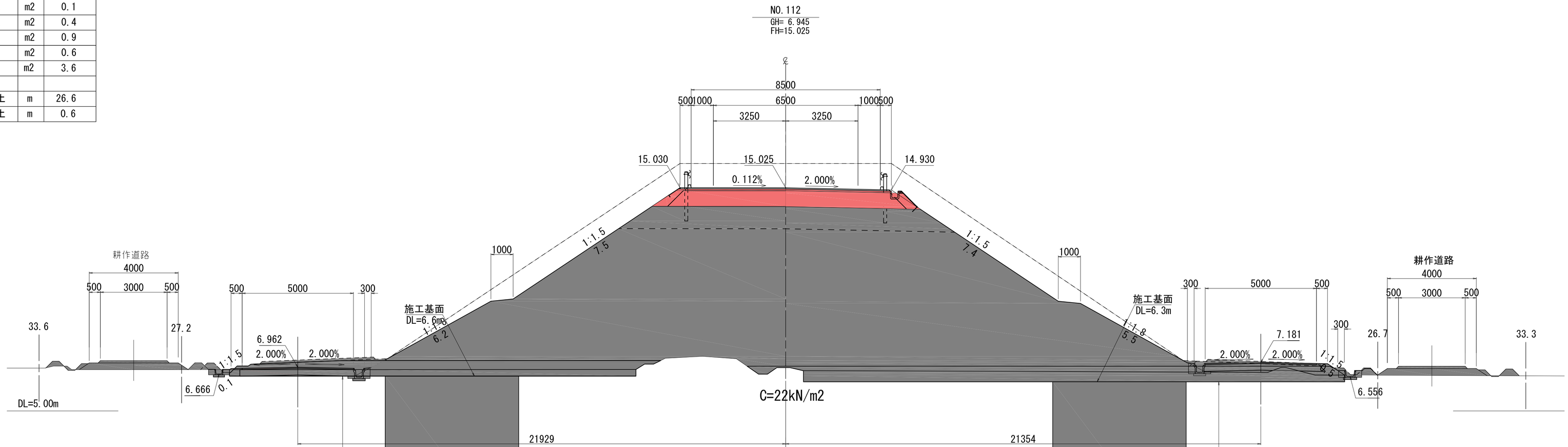


3段階　　NO.111

| 内　訳 | 単位 | 数　量 |
|---|---|---|
| 機械掘削(1) | m2 | 40.0 |
| 機械掘削(2) | m2 | 6.2 |
| 路床盛土 | m2 | 0.0 |
| 路肩盛土 | m2 | 0.1 |
| 畦畔盛土 | m2 | 0.4 |
| 床　掘 | m2 | 1.0 |
| 埋　戻 | m2 | 0.6 |
| 撤　去 | m2 | 3.1 |
| | | |
| 法面工切土 | m | 27.7 |
| 法面工盛土 | m | 0.8 |

実　施　プレロード第３段階　12/53

| | |
|---|---|
| 工事番号 | 令和2年度 受(Ⅲ)舗第3号 |
| 路線名 | みやぎ県北高速幹線道路<br>(主)　築館登米線 |
| 施工地名 | 宮城県登米市中田町石森地内外 |
| 工事名 | みやぎ県北高速幹線道路（Ⅲ）<br>舗装(2-1工区)工事 |
| 図面名 | 横 断 図（4/19） |
| 縮　尺 | S=1:100　位置　NO.111 ～NO.113 |
| 設計者 | |
| 宮城県道路公社 | 図番 |

3段階　NO.114

| 内　訳 | 単位 | 数　量 |
|---|---|---|
| 機械掘削(1) | m2 | 35.2 |
| 機械掘削(2) | m2 | 7.7 |
| 路床盛土 | m2 | 0.0 |
| 路肩盛土 | m2 | 0.1 |
| 畦畔盛土 | m2 | 0.3 |
| 床　掘 | m2 | 2.6 |
| 埋　戻 | m2 | 1.6 |
| 撤　去 | m2 | 3.0 |
| | | |
| 法面工切土 | m | 22.2 |
| 法面工盛土 | m | 0.3 |

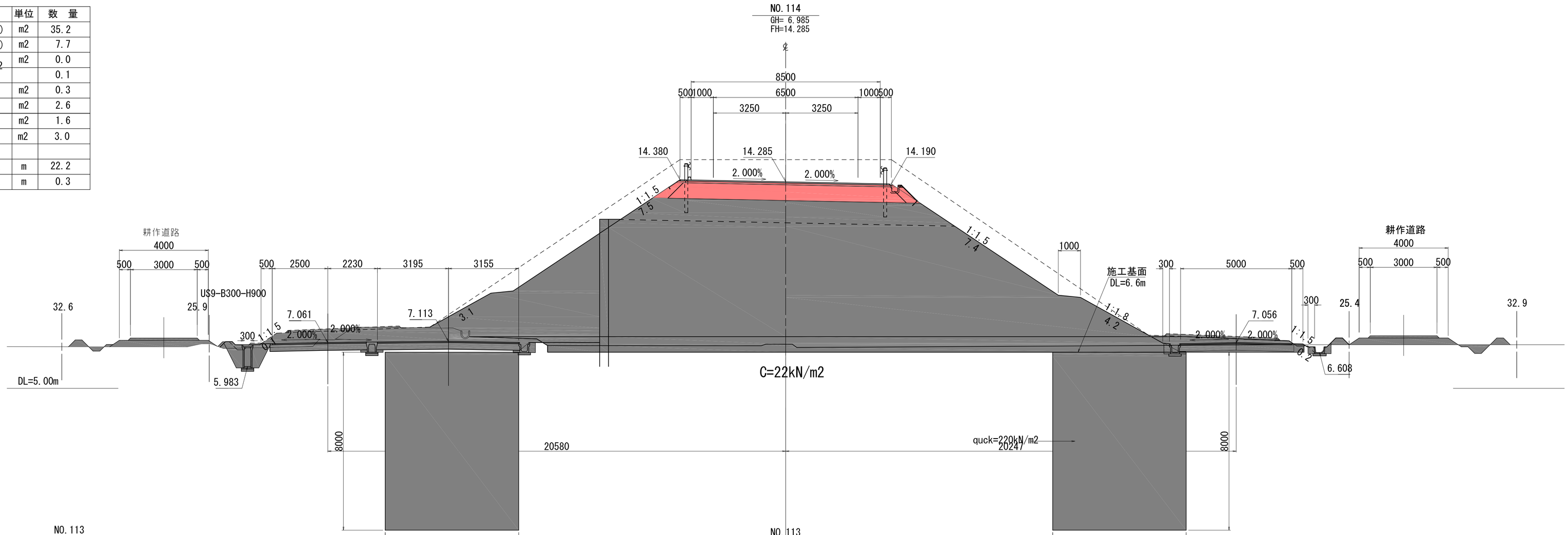


3段階　NO.113

| 内　訳 | 単位 | 数　量 |
|---|---|---|
| 機械掘削(1) | m2 | 38.0 |
| 機械掘削(2) | m2 | 5.9 |
| 路床盛土 | m2 | 0.0 |
| 路肩盛土 | m2 | 0.1 |
| 畦畔盛土 | m2 | 0.2 |
| 床　掘 | m2 | 1.0 |
| 埋　戻 | m2 | 0.5 |
| 撤　去 | m2 | 2.0 |
| | | |
| 法面工切土 | m | 25.3 |
| 法面工盛土 | m | 0.4 |

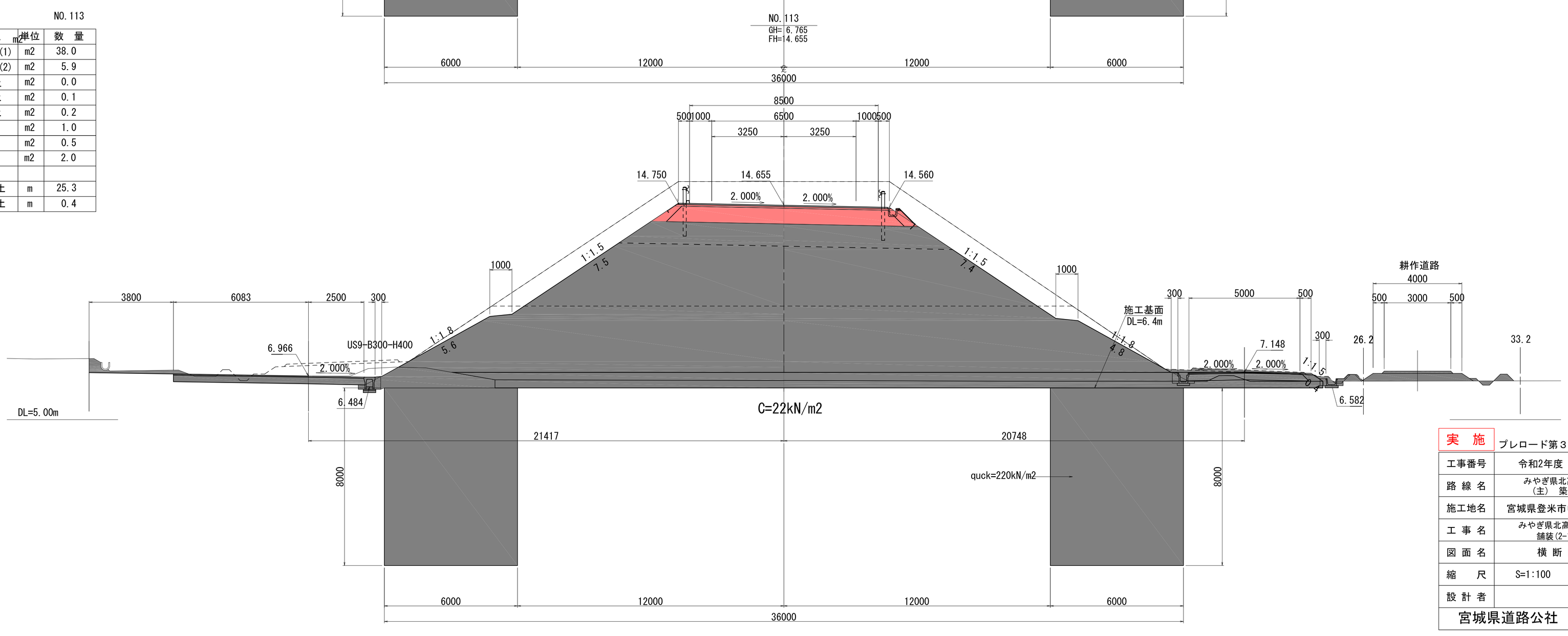


実　施　プレロード第３段階　13/53

| | |
|---|---|
| 工事番号 | 令和2年度 受(Ⅲ)舗第3号 |
| 路線名 | みやぎ県北高速幹線道路<br>(主)　築館登米線 |
| 施工地名 | 宮城県登米市中田町石森地内外 |
| 工事名 | みやぎ県北高速幹線道路（Ⅲ）<br>舗装(2-1工区)工事 |
| 図面名 | 横 断 図（5/19） |
| 縮　尺 | S=1:100　位置　NO.114 ～KE3-1 |
| 設計者 | |
| 宮城県道路公社 | 図番 |

3段階　KE3-1(NO.115+16.88)

| 内　訳 | 単位 | 数　量 |
|---|---|---|
| 機械掘削(1) | m2 | 32.2 |
| 機械掘削(2) | m2 | 8.8 |
| 路床盛土 | m2 | 0.2 |
| 路肩盛土 | m2 | 0.3 |
| 畦畔盛土 | m2 | 0.3 |
| 床　掘 | m2 | 2.3 |
| 埋　戻 | m2 | 1.6 |
| 撤　去 | m2 | 3.1 |
| | | |
| 法面工切土 | m | 20.0 |
| 法面工盛土 | m | 1.1 |

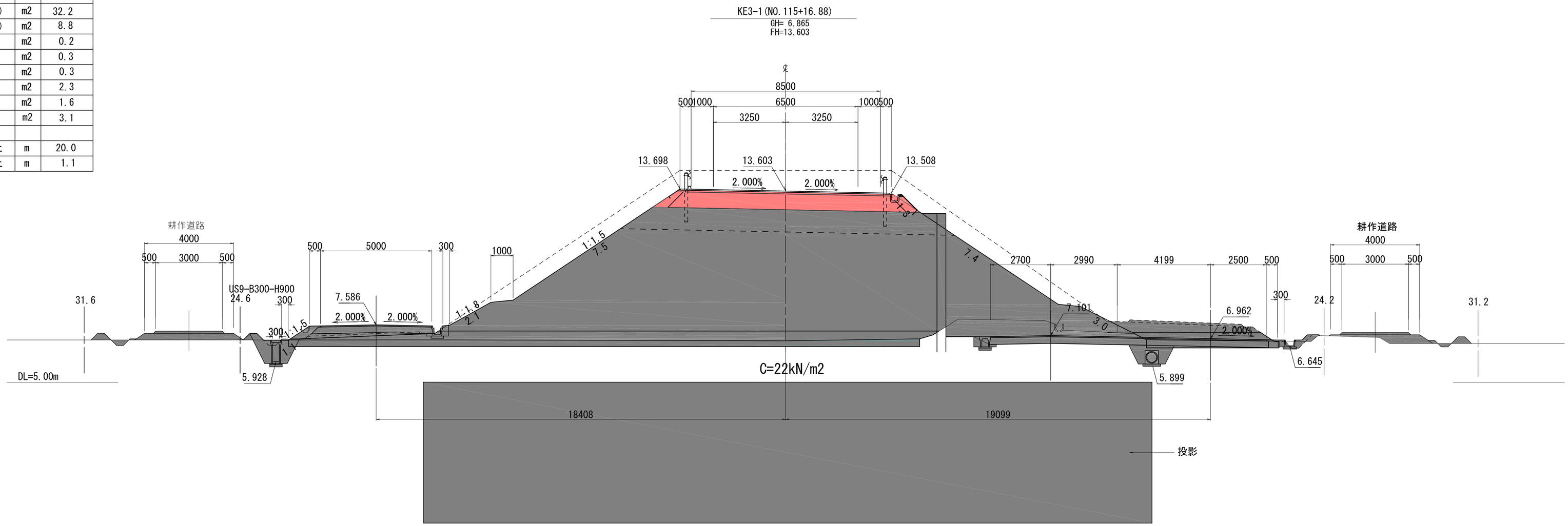


3段階　NO.115

| 内　訳 | 単位 | 数　量 |
|---|---|---|
| 機械掘削(1) | m2 | 31.8 |
| 機械掘削(2) | m2 | 7.2 |
| 路床盛土 | m2 | 0.2 |
| 路肩盛土 | m2 | 0.2 |
| 畦畔盛土 | m2 | 0.4 |
| 床　掘 | m2 | 2.3 |
| 埋　戻 | m2 | 1.2 |
| 撤　去 | m2 | 3.6 |
| | | |
| 法面工切土 | m | 22.1 |
| 法面工盛土 | m | 0.4 |

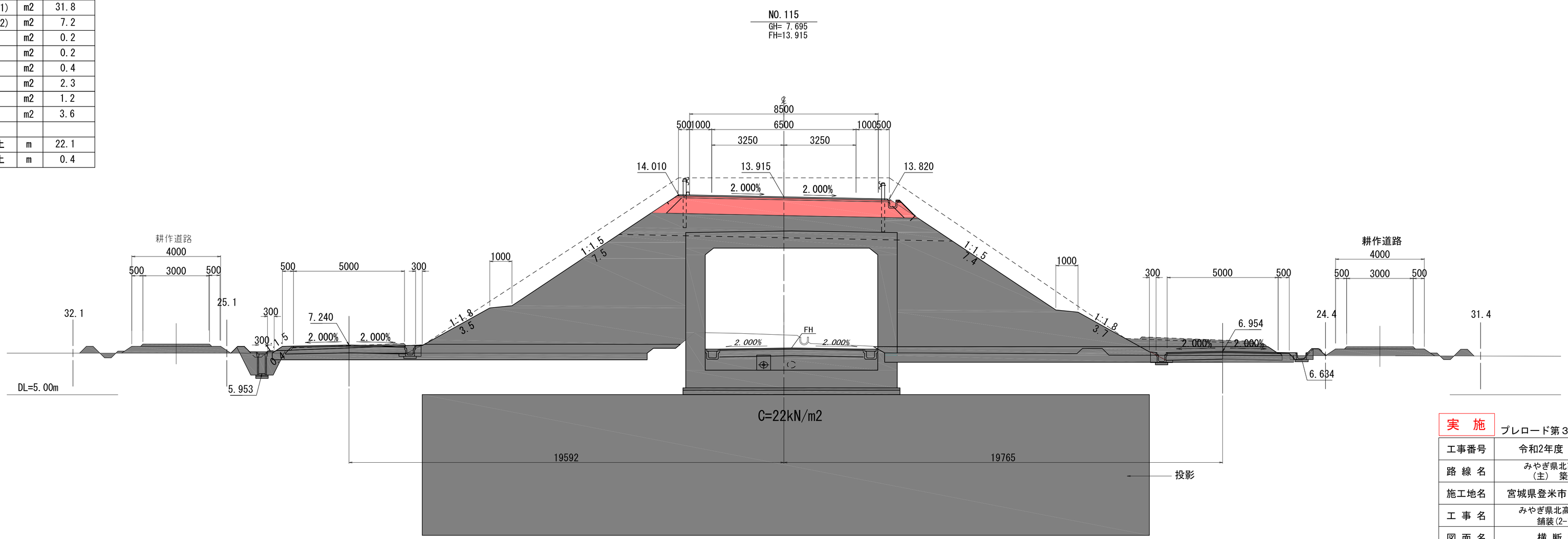


実　施　プレロード第３段階　14/53

| | |
|---|---|
| 工事番号 | 令和2年度 受(Ⅲ)舗第3号 |
| 路線名 | みやぎ県北高速幹線道路<br>(主)　築館登米線 |
| 施工地名 | 宮城県登米市中田町石森地内外 |
| 工事名 | みやぎ県北高速幹線道路（Ⅲ）<br>舗装(2-1工区)工事 |
| 図面名 | 横 断 図 ( 6 /19) |
| 縮　尺 | S=1:100　位置　NO.114<br>～KE3-1 |
| 設計者 | |
| 宮城県道路公社 | 図番 |

3段階　NO.118

| 内　訳 | 単位 | 数　量 |
|---|---|---|
| 機械掘削(1) | m2 | 28.3 |
| 機械掘削(2) | m2 | 5.9 |
| 路床盛土 | m2 | 0.0 |
| 路肩盛土 | m2 | 0.2 |
| 畦畔盛土 | m2 | 0.4 |
| 床　掘 | m2 | 4.9 |
| 埋　戻 | m2 | 3.2 |
| 撤　去 | m2 | 1.7 |
| | | |
| 法面工切土 | m | 16.6 |
| 法面工盛土 | m | 1.2 |

3段階　NO.117

| 内　訳 | 単位 | 数　量 |
|---|---|---|
| 機械掘削(1) | m2 | 28.3 |
| 機械掘削(2) | m2 | 6.5 |
| 路床盛土 | m2 | 0.0 |
| 路肩盛土 | m2 | 0.2 |
| 畦畔盛土 | m2 | 0.2 |
| 床　掘 | m2 | 4.4 |
| 埋　戻 | m2 | 3.0 |
| 撤　去 | m2 | 1.7 |
| | | |
| 法面工切土 | m | 18.3 |
| 法面工盛土 | m | 1.1 |

3段階　NO.116

| 内　訳 | 単位 | 数　量 |
|---|---|---|
| 機械掘削(1) | m2 | 32.0 |
| 機械掘削(2) | m2 | 9.0 |
| 路床盛土 | m2 | 0.2 |
| 路肩盛土 | m2 | 0.4 |
| 畦畔盛土 | m2 | 0.4 |
| 床　掘 | m2 | 2.3 |
| 埋　戻 | m2 | 1.6 |
| 撤　去 | m2 | 2.8 |
| | | |
| 法面工切土 | m | 18.0 |
| 法面工盛土 | m | 1.1 |

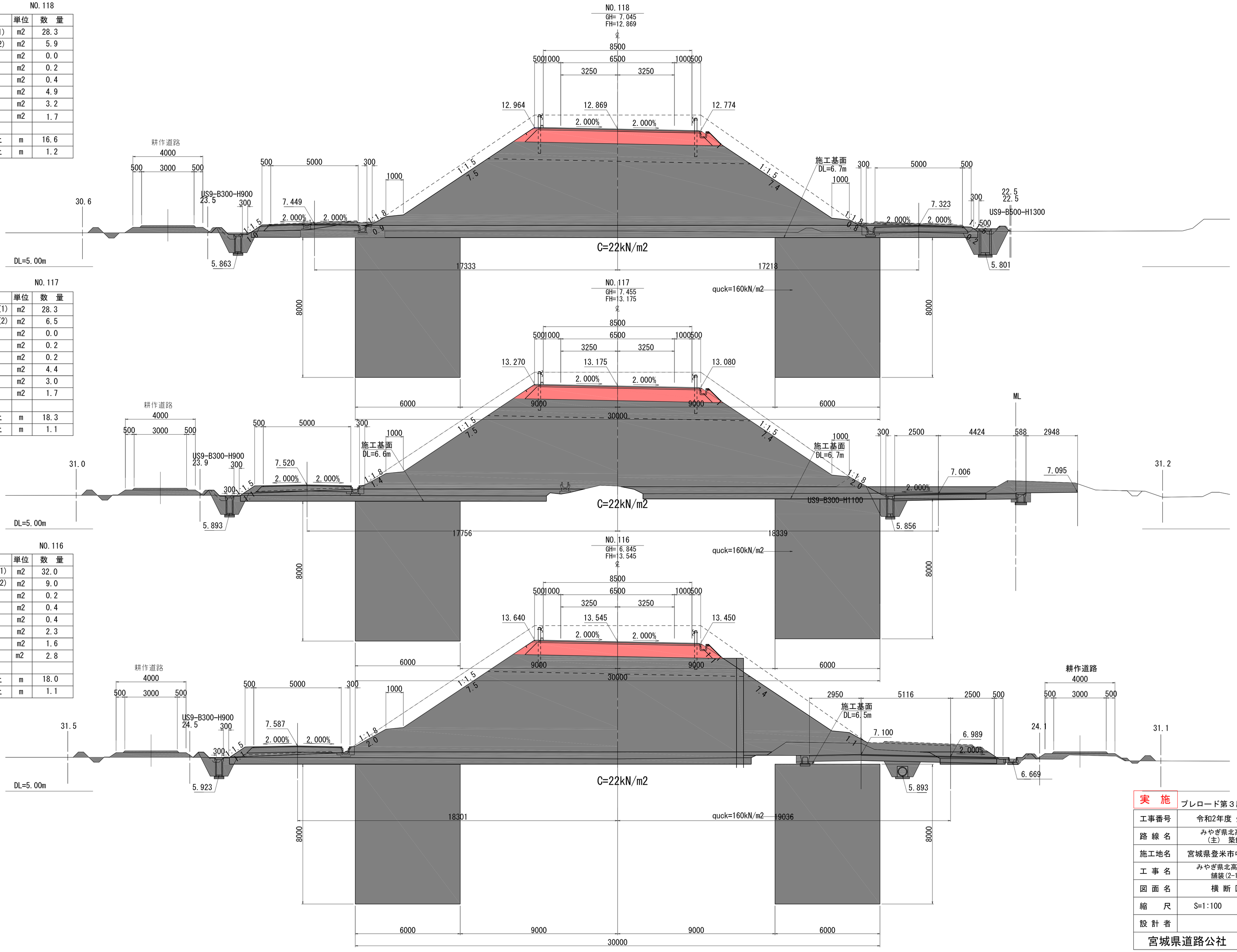


| | |
|---|---|
| 実　施 | プレロード第３段階 |
| 工事番号 | 令和2年度 受(Ⅲ)舗第3号 |
| 路線名 | みやぎ県北高速幹線道路（主） 築館登米線 |
| 施工地名 | 宮城県登米市中田町石森地内外 |
| 工事名 | みやぎ県北高速幹線道路（Ⅲ）舗装(2-1工区)工事 |
| 図面名 | 横断図（7/19） |
| 縮　尺 | S=1:100　位置　NO.116～NO.118 |
| 設計者 | |
| 宮城県道路公社 | 図番 |

3段階　NO.121

| 内　訳 | 単位 | 数　量 |
|---|---|---|
| 機械掘削(1) | m2 | 22.5 |
| 機械掘削(2) | m2 | 4.5 |
| 路床盛土 | m2 | 0.0 |
| 路肩盛土 | m2 | 0.2 |
| 畦畔盛土 | m2 | 0.0 |
| 床　掘 | m2 | 2.4 |
| 埋　戻 | m2 | 2.0 |
| 撤　去 | m2 | 0.0 |
| | | |
| 法面工切土 | m | 17.5 |
| 法面工盛土 | m | 2.4 |

3段階　NO.120

| 内　訳 | 単位 | 数　量 |
|---|---|---|
| 機械掘削(1) | m2 | 22.2 |
| 機械掘削(2) | m2 | 3.3 |
| 路床盛土 | m2 | 0.0 |
| 路肩盛土 | m2 | 0.3 |
| 畦畔盛土 | m2 | 0.2 |
| 床　掘 | m2 | 4.3 |
| 埋　戻 | m2 | 3.0 |
| 撤　去 | m2 | 0.0 |
| | | |
| 法面工切土 | m | 16.6 |
| 法面工盛土 | m | 0.6 |

3段階　NO.119

| 内　訳 | 単位 | 数　量 |
|---|---|---|
| 機械掘削(1) | m2 | 27.4 |
| 機械掘削(2) | m2 | 3.0 |
| 路床盛土 | m2 | 0.0 |
| 路肩盛土 | m2 | 0.4 |
| 畦畔盛土 | m2 | 0.2 |
| 床　掘 | m2 | 4.6 |
| 埋　戻 | m2 | 3.1 |
| 撤　去 | m2 | 0.0 |
| | | |
| 法面工切土 | m | 16.1 |
| 法面工盛土 | m | 1.1 |

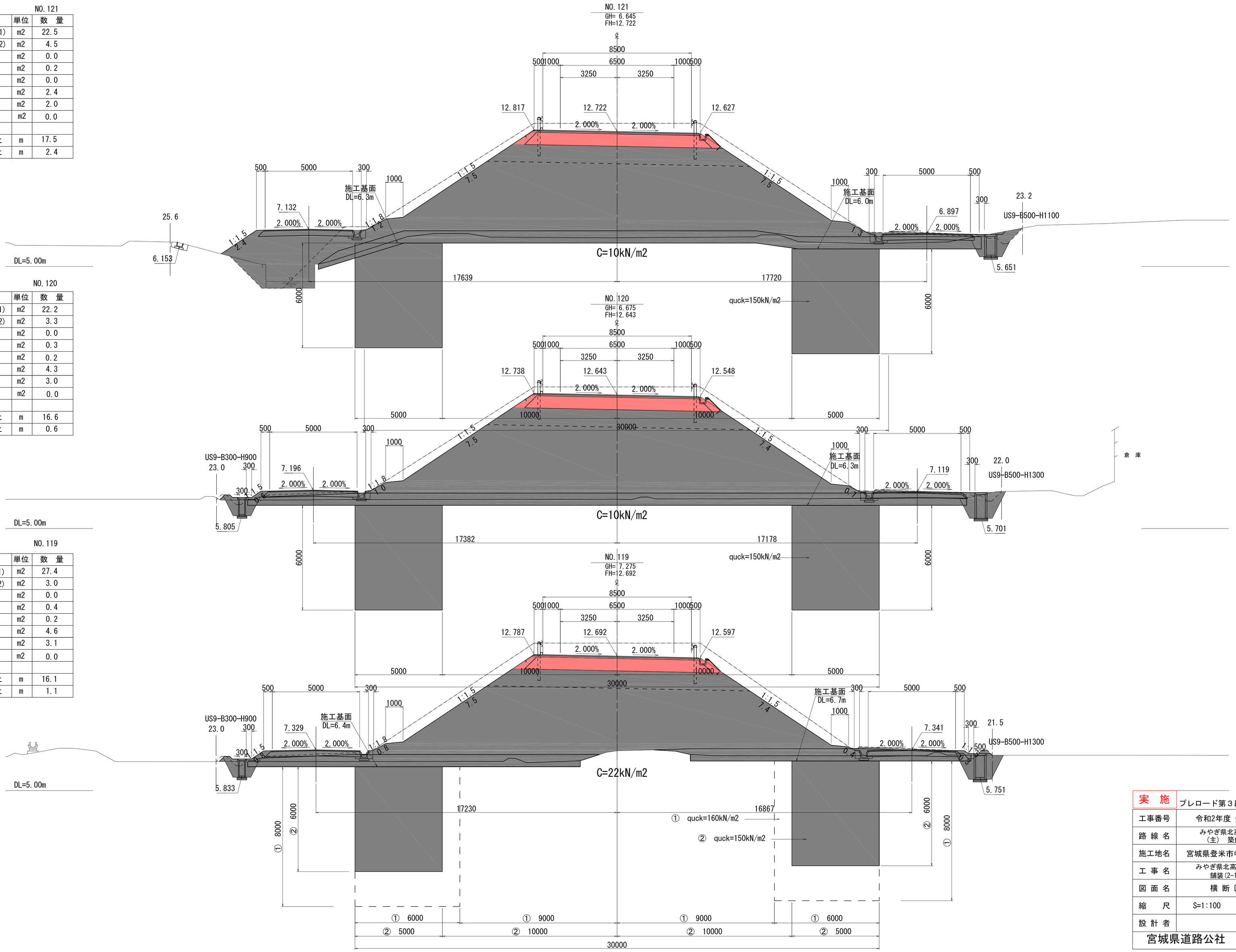


実　施　プレロード第３段階　16/53

| | | | |
|---|---|---|---|
| 工事番号 | 令和2年度 受(Ⅲ)舗第3号 | | |
| 路線名 | みやぎ県北高速幹線道路 (主)　築館登米線 | | |
| 施工地名 | 宮城県登米市中田町石森地内外 | | |
| 工事名 | みやぎ県北高速幹線道路（Ⅲ） 舗装(2-1工区)工事 | | |
| 図面名 | 横 断 図（8/19） | | |
| 縮　尺 | S=1:100 | 位置 | NO.119 ～NO.121 |
| 設計者 | | | |
| 宮城県道路公社 | | 図番 | |

3段階　NO.124

| 内　訳 | 単位 | 数　量 |
|---|---|---|
| 機械掘削(1) | m2 | 26.0 |
| 機械掘削(2) | m2 | 1.1 |
| 路床盛土 | m2 | 0.0 |
| 路肩盛土 | m2 | 0.4 |
| 畦畔盛土 | m2 | 0.4 |
| 床　掘 | m2 | 0.8 |
| 埋　戻 | m2 | 0.8 |
| 撤　去 | m2 | 3.5 |
| | | |
| 法面工切土 | m | 20.4 |
| 法面工盛土 | m | 1.7 |

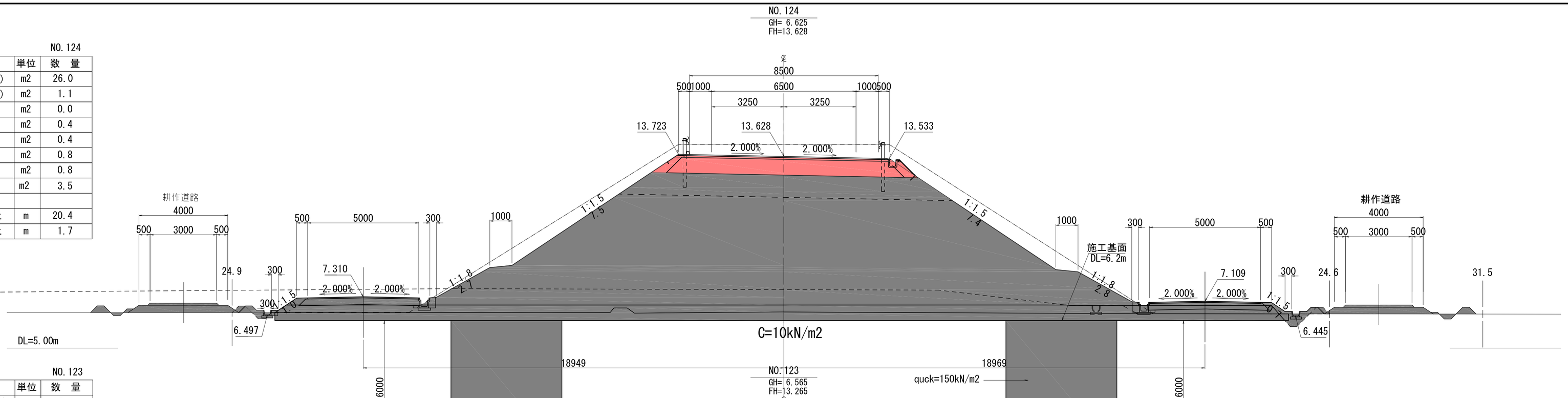


3段階　NO.123

| 内　訳 | 単位 | 数　量 |
|---|---|---|
| 機械掘削(1) | m2 | 25.3 |
| 機械掘削(2) | m2 | 0.4 |
| 路床盛土 | m2 | 0.0 |
| 路肩盛土 | m2 | 0.3 |
| 畦畔盛土 | m2 | 0.4 |
| 床　掘 | m2 | 0.7 |
| 埋　戻 | m2 | 0.8 |
| 撤　去 | m2 | 3.4 |
| | | |
| 法面工切土 | m | 19.4 |
| 法面工盛土 | m | 1.7 |

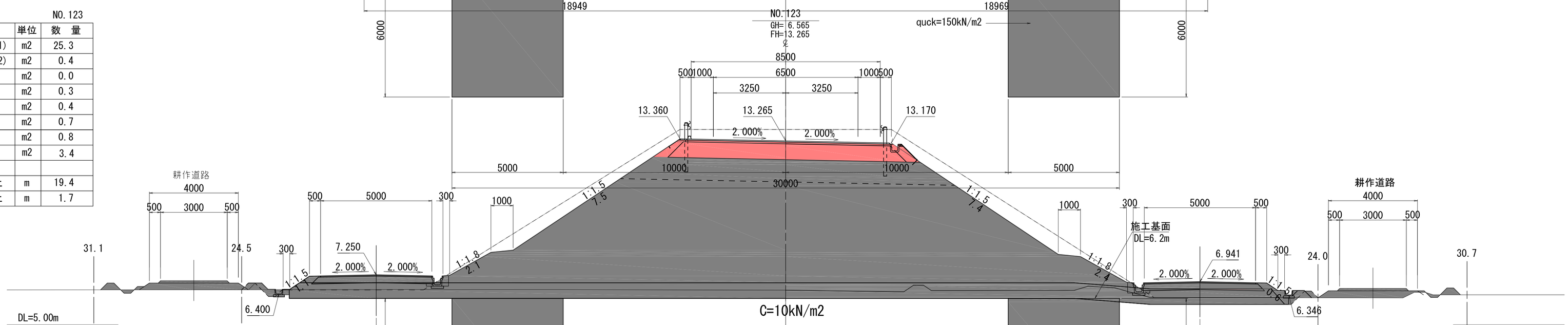


3段階　NO.122

| 内　訳 | 単位 | 数　量 |
|---|---|---|
| 機械掘削(1) | m2 | 25.8 |
| 機械掘削(2) | m2 | 0.7 |
| 路床盛土 | m2 | 1.4 |
| 路肩盛土 | m2 | 0.3 |
| 畦畔盛土 | m2 | 0.2 |
| 床　掘 | m2 | 1.0 |
| 埋　戻 | m2 | 0.7 |
| 撤　去 | m2 | 2.1 |
| | | |
| 法面工切土 | m | 18.5 |
| 法面工盛土 | m | 4.0 |

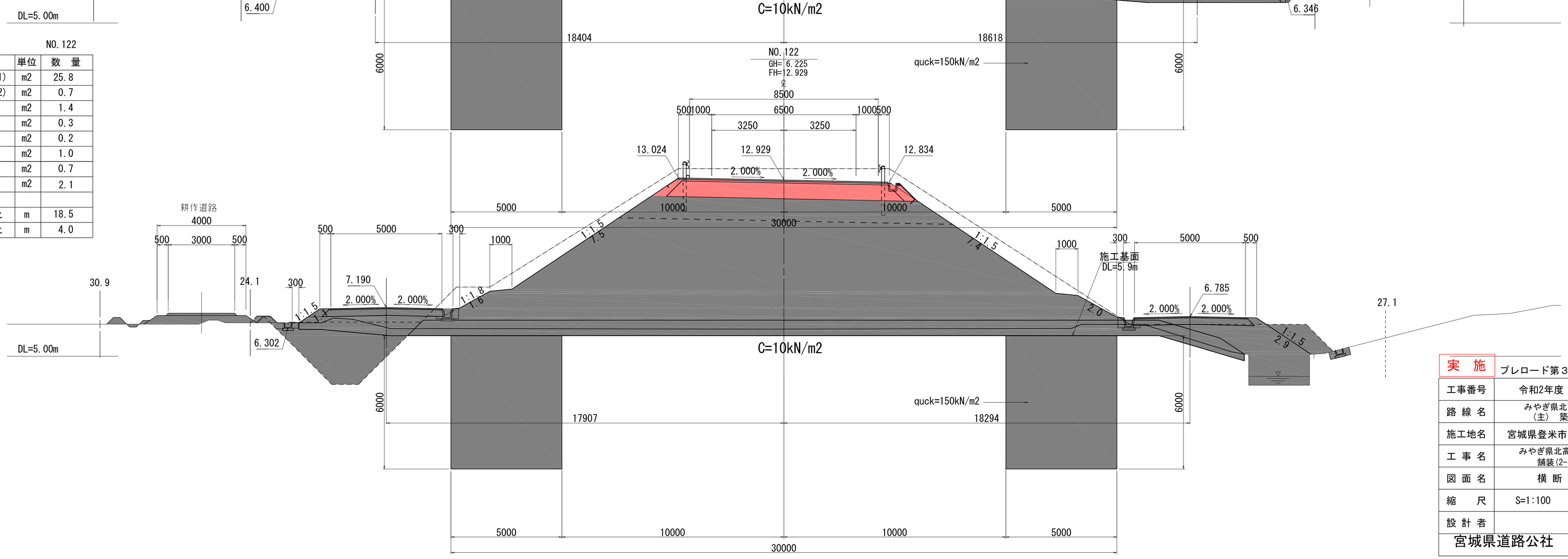


実　施　プレロード第３段階　17/53

| | | | |
|---|---|---|---|
| 工事番号 | 令和2年度 受(Ⅲ)舗第3号 | | |
| 路線名 | みやぎ県北高速幹線道路（主）　築館登米線 | | |
| 施工地名 | 宮城県登米市中田町石森地内外 | | |
| 工事名 | みやぎ県北高速幹線道路（Ⅲ）舗装(2-1工区)工事 | | |
| 図面名 | 横断図（9/19） | | |
| 縮　尺 | S=1:100 | 位置 | NO.122 ～NO.124 |
| 設計者 | | | |
| 宮城県道路公社 | | 図番 | |

3段階　NO.127

| 内　訳 | 単位 | 数　量 |
|---|---|---|
| 機械掘削(1) | m2 | 24.7 |
| 機械掘削(2) | m2 | 1.7 |
| 路床盛土 | m2 | 0.0 |
| 路肩盛土 | m2 | 0.1 |
| 畦畔盛土 | m2 | 0.2 |
| 床　掘 | m2 | 1.0 |
| 埋　戻 | m2 | 0.5 |
| 撤　去 | m2 | 0.1 |
| | | |
| 法面工切土 | m | 19.7 |
| 法面工盛土 | m | 0.5 |

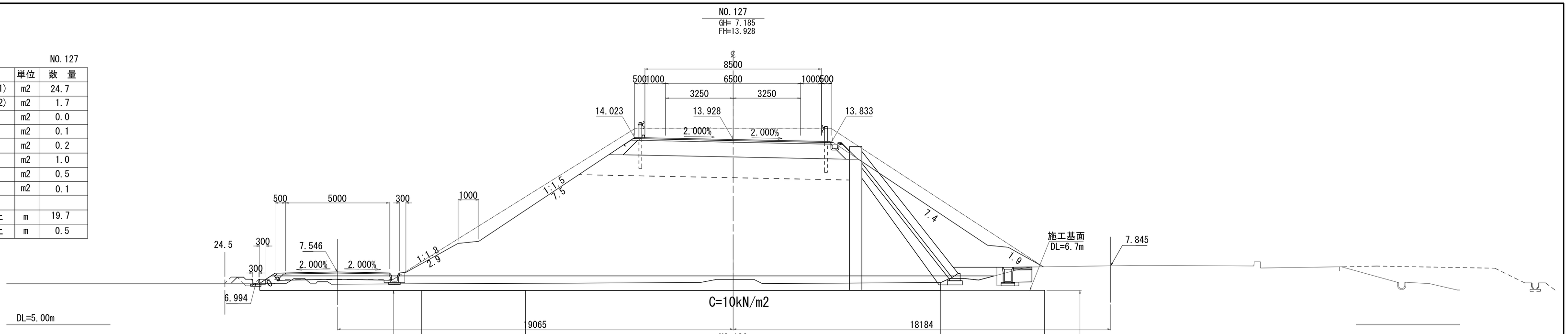


3段階　NO.126

| 内　訳 | 単位 | 数　量 |
|---|---|---|
| 機械掘削(1) | m2 | 25.0 |
| 機械掘削(2) | m2 | 1.5 |
| 路床盛土 | m2 | 0.4 |
| 路肩盛土 | m2 | 0.4 |
| 畦畔盛土 | m2 | 0.4 |
| 床　掘 | m2 | 1.0 |
| 埋　戻 | m2 | 0.6 |
| 撤　去 | m2 | 0.1 |
| | | |
| 法面工切土 | m | 20.4 |
| 法面工盛土 | m | 1.7 |

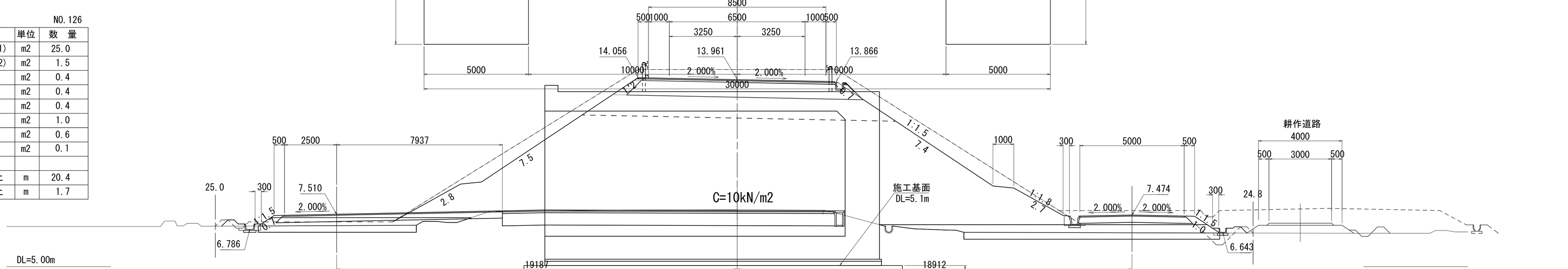


3段階　NO.125

| 内　訳 | 単位 | 数　量 |
|---|---|---|
| 機械掘削(1) | m2 | 27.0 |
| 機械掘削(2) | m2 | 4.5 |
| 路床盛土 | m2 | 0.0 |
| 路肩盛土 | m2 | 0.2 |
| 畦畔盛土 | m2 | 0.2 |
| 床　掘 | m2 | 0.7 |
| 埋　戻 | m2 | 0.5 |
| 撤　去 | m2 | 0.0 |
| | | |
| 法面工切土 | m | 20.7 |
| 法面工盛土 | m | 0.9 |

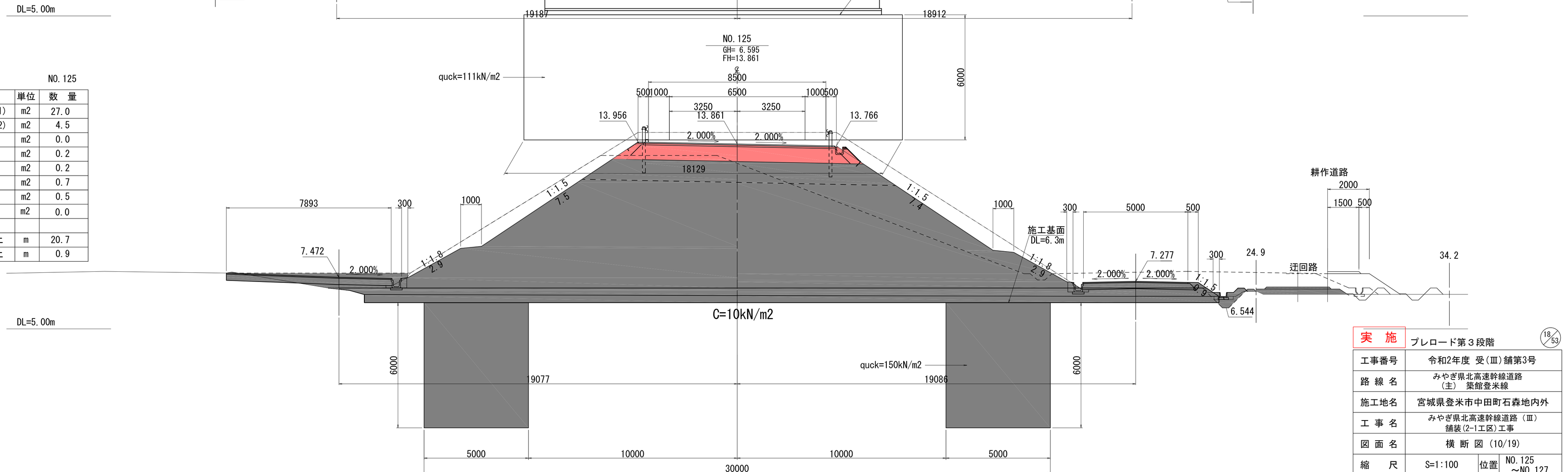


実　施　プレロード第３段階　18/53

| | | | |
|---|---|---|---|
| 工事番号 | 令和2年度 受(Ⅲ)舗第3号 | | |
| 路線名 | みやぎ県北高速幹線道路（主）　築館登米線 | | |
| 施工地名 | 宮城県登米市中田町石森地内外 | | |
| 工事名 | みやぎ県北高速幹線道路（Ⅲ）舗装(2-1工区)工事 | | |
| 図面名 | 横 断 図 (10/19) | | |
| 縮　尺 | S=1:100 | 位置 | NO.125 ～NO.127 |
| 設計者 | | | |
| 宮城県道路公社 | | 図番 | |

# A1～P5 排水装置(その1) S=1:400

## 排 水 系 統 図

### 側 面 図

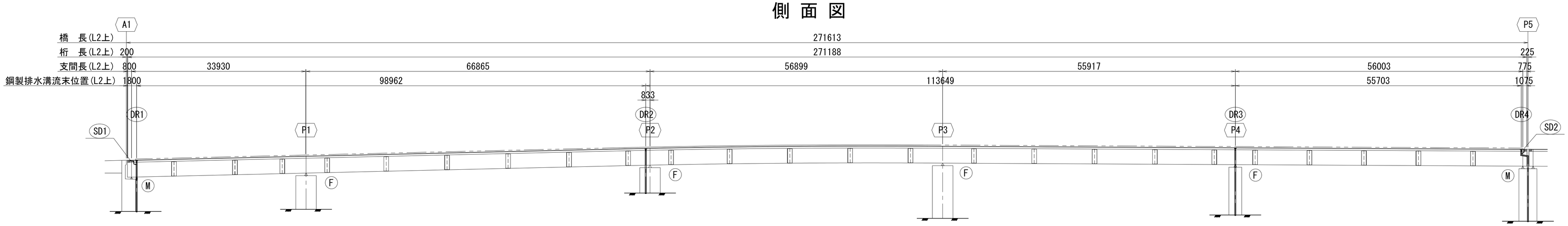


### 平 面 図

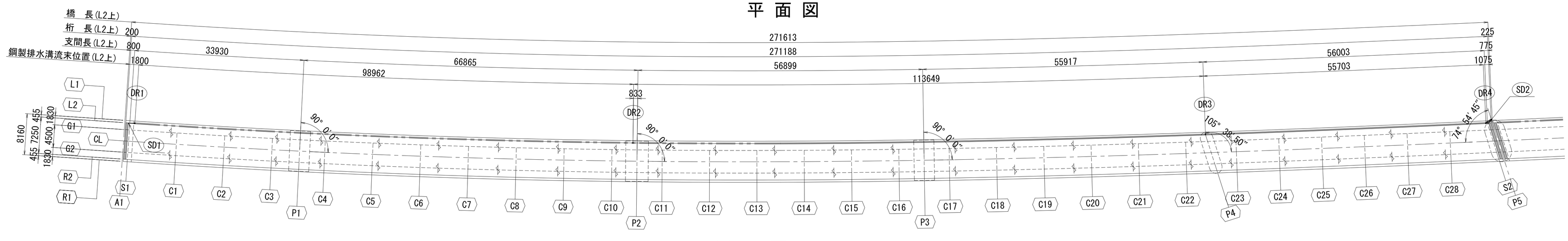


## 断 面 図 S=1:80

### A1橋台

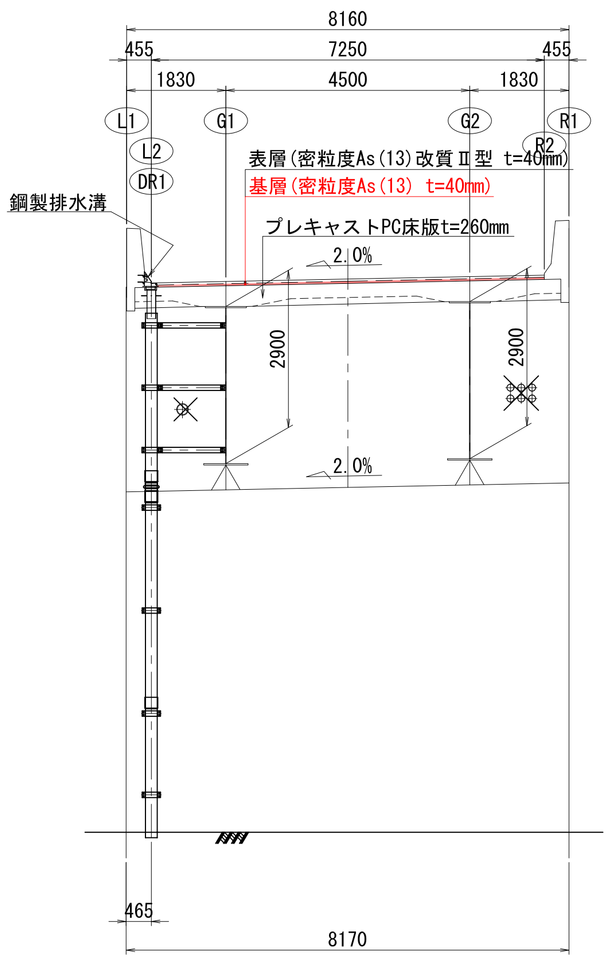


### P2橋脚

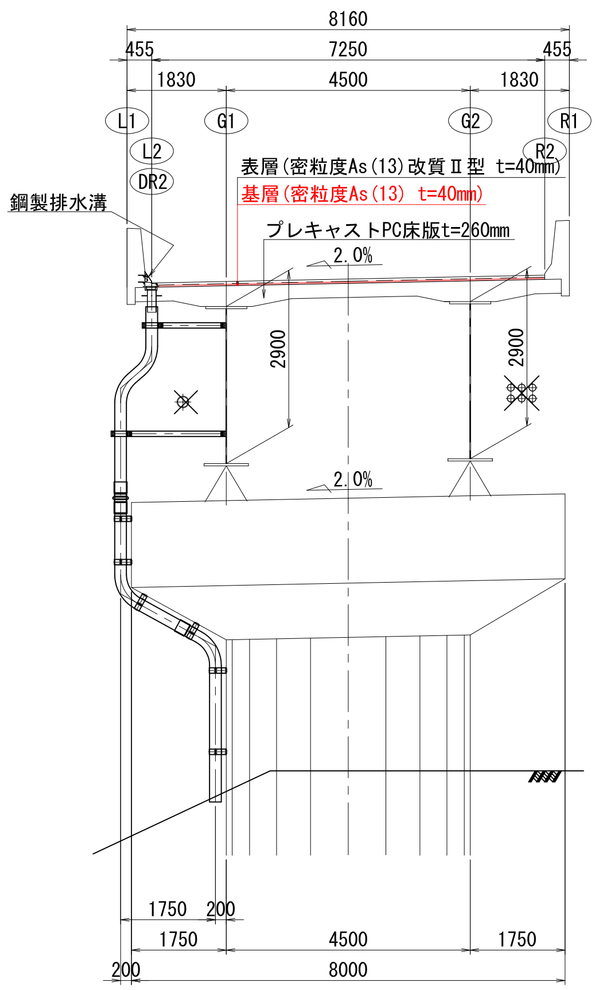


### P4橋脚

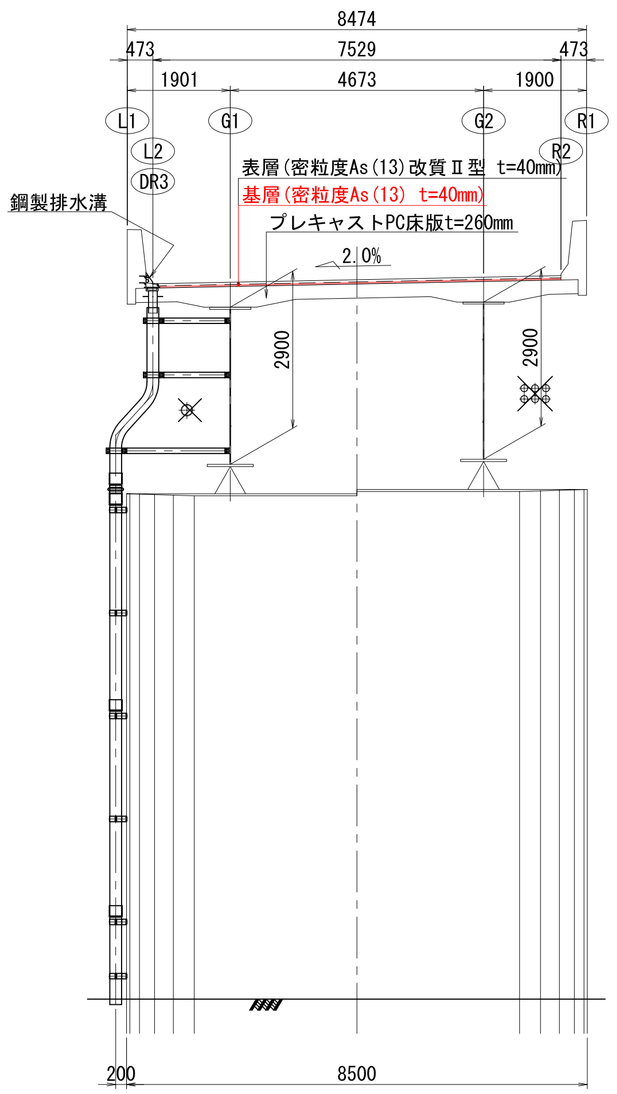


### P5橋脚

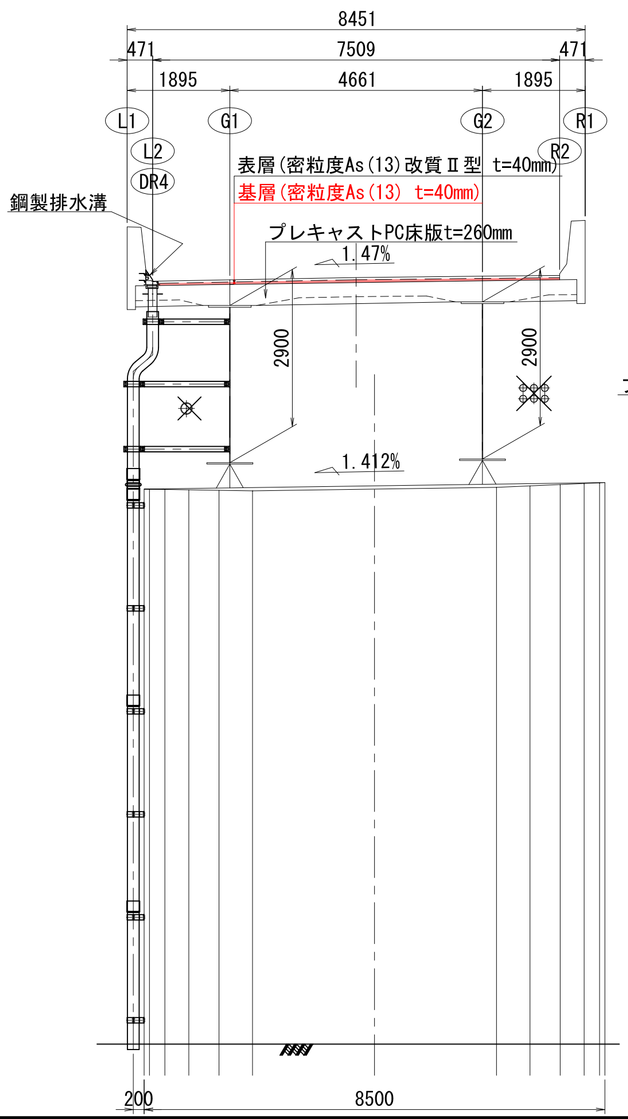


### 橋面排水パイプ部

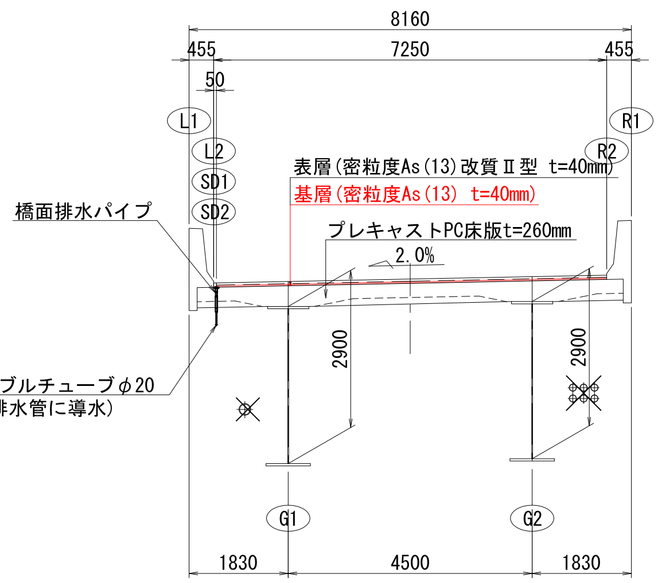


実 施

19/53

| | | | |
|---|---|---|---|
| 工事番号 | 令和2年度 受(Ⅲ)舗第3号 | | |
| 路線名 | みやぎ県北高速幹線道路 (主) 築館登米線 | | |
| 施工箇所 | 登米市中田町石森地内外 | | |
| 工事名 | みやぎ県北高速幹線道路(Ⅲ) 舗装(2-1工区)工事 | | |
| 図面名 | A1～P5 排水装置(その1) | | |
| 縮尺 | 1:400, 1:80 | 位置 | |
| 設計者 | | 設計年度 | |
| 宮城県 | | 図番 | |

# A1～P5 排水装置(その2) S=1:50

## A1橋台

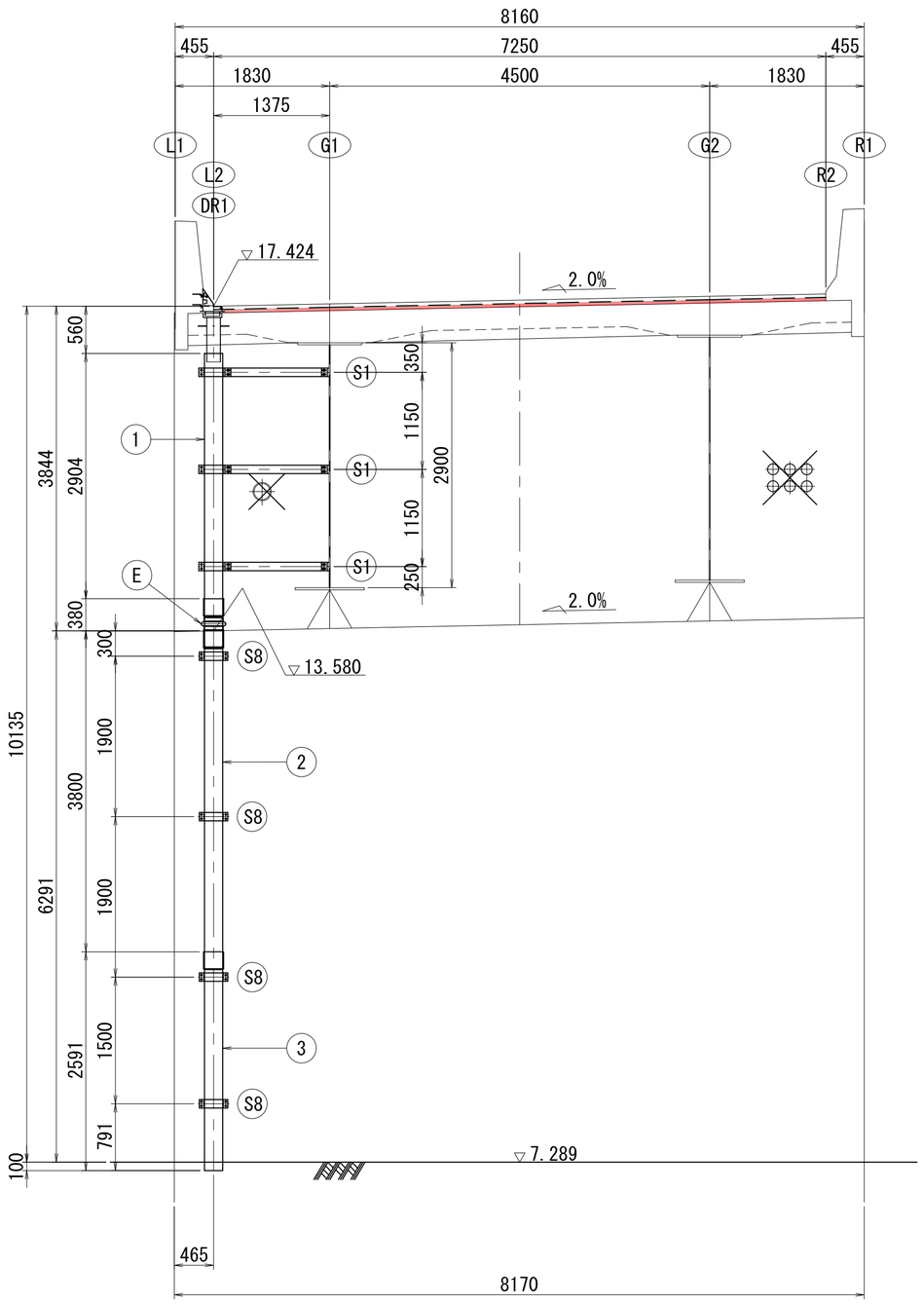


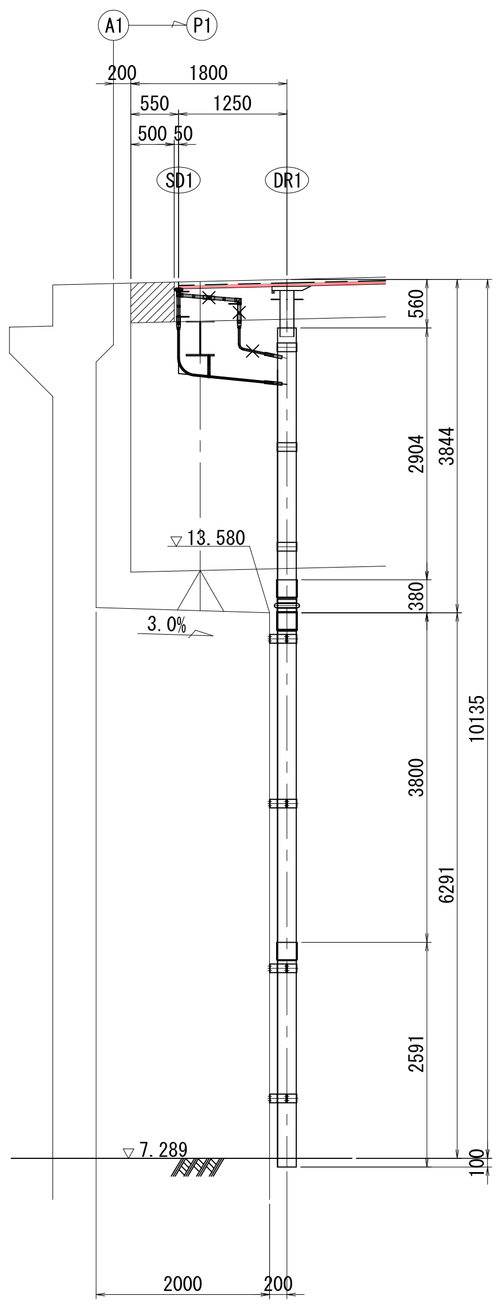


## P2橋脚

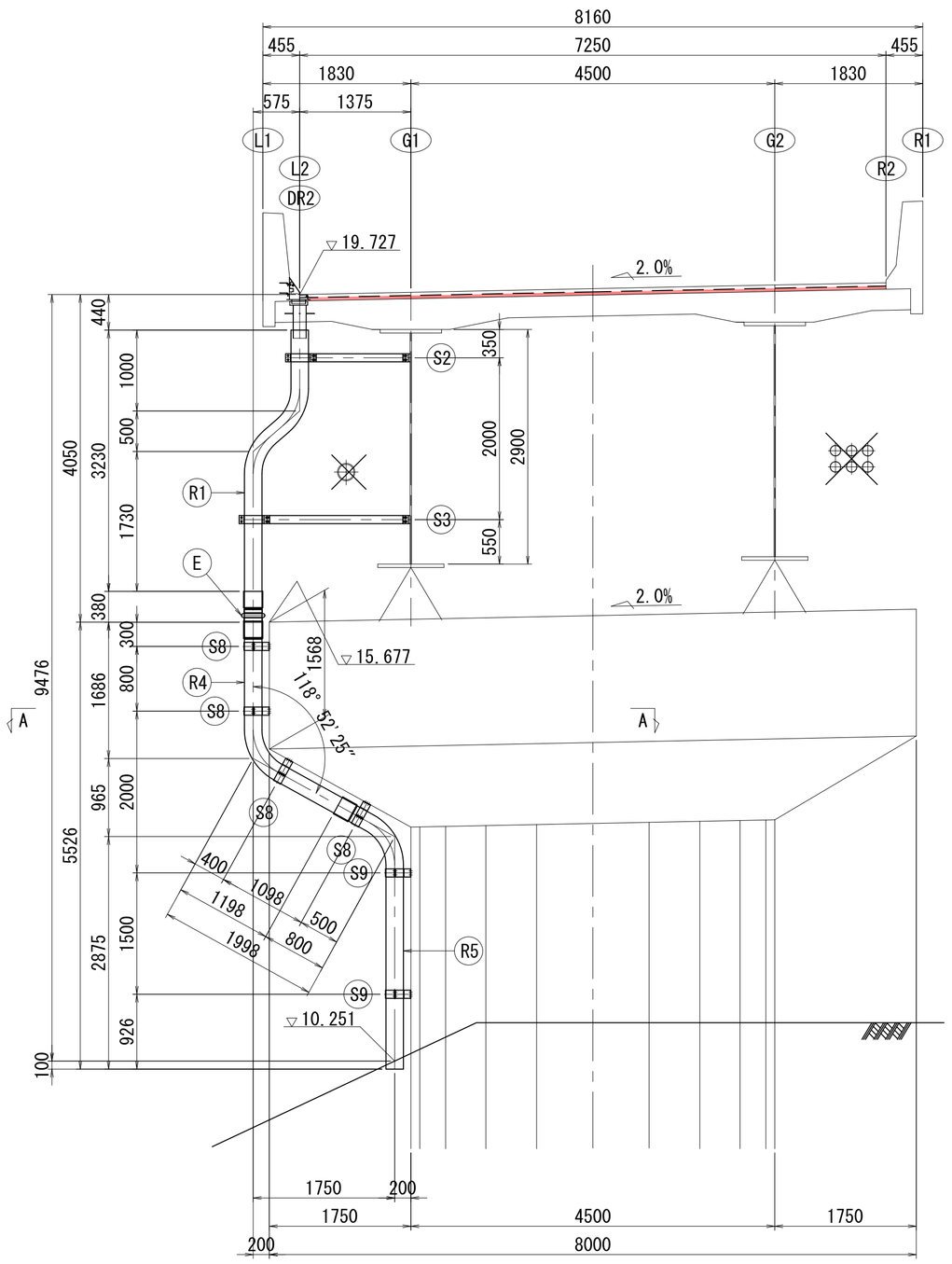


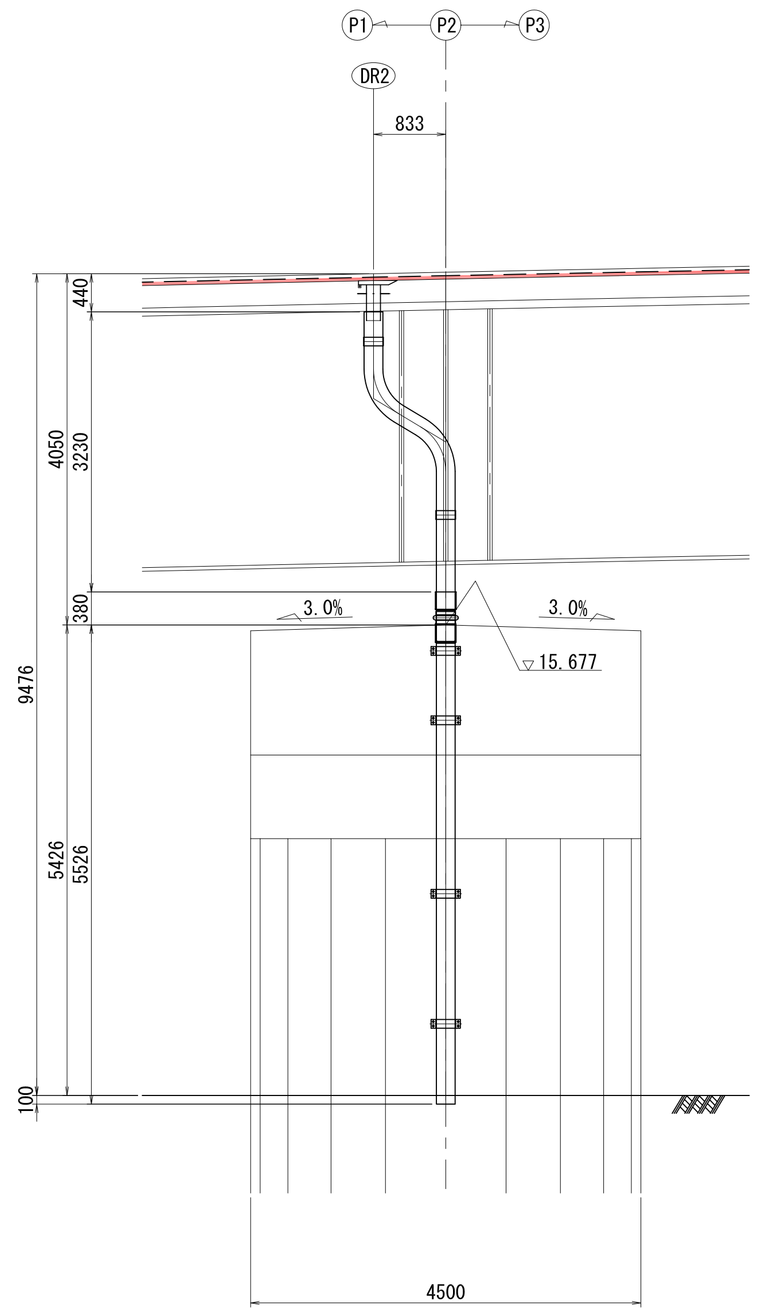


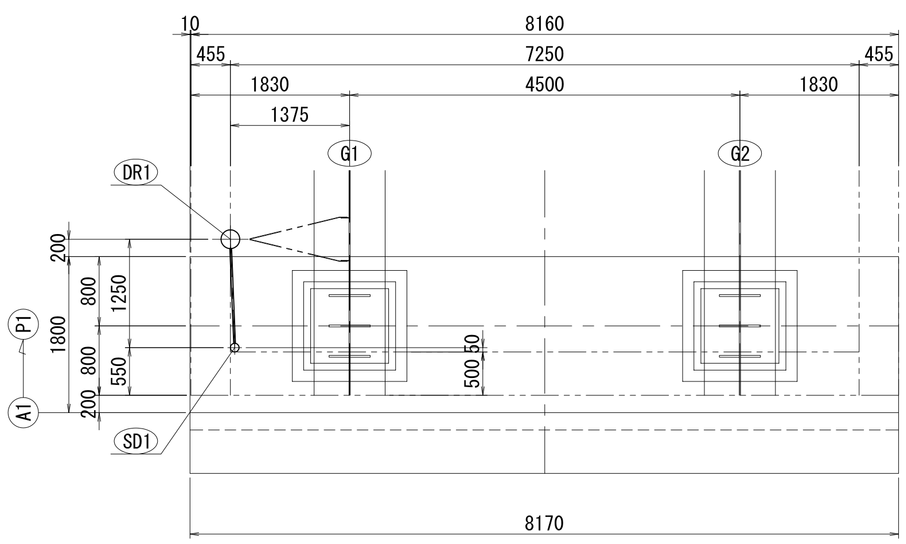


## A1橋台部材料表

| | | 記号 | 数量(個) |
|---|---|---|---|
| 上部工付 | 直　管 | 1 | 1 |
| | 伸縮継手管 | E | 1 |
| | 支持金具 | S1 | 3 |
| 下部工付 | 直　管 | 2 | 1 |
| | | 3 | 1 |
| | 支持金具 | S8 | 4 |

## A － A

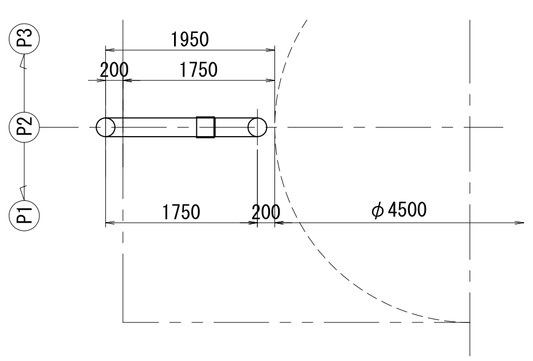


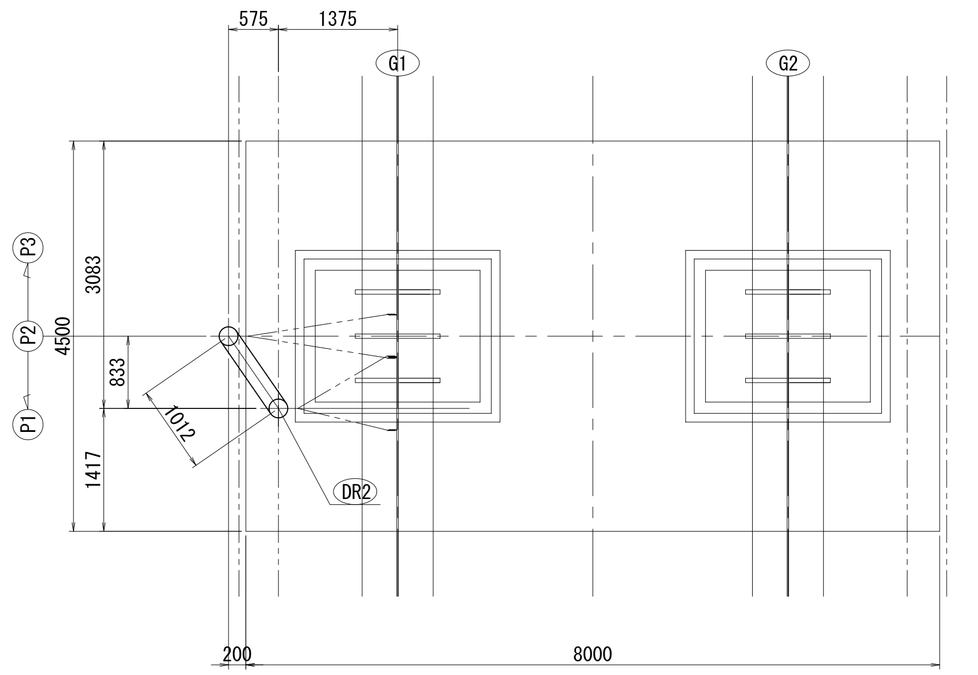


## P2橋脚部材料表

| | | 記号 | 数量(個) |
|---|---|---|---|
| 上部工付 | 曲　管 | R1 | 1 |
| | 伸縮継手管 | E | 1 |
| | 支持金具 | S2 | 1 |
| | | S3 | 1 |
| 下部工付 | 曲　管 | R4 | 1 |
| | | R5 | 1 |
| | 支持金具 | S8 | 4 |
| | | S9 | 2 |

実　施

20/53

| | | | |
|---|---|---|---|
| 工事番号 | 令和2年度 受(Ⅲ)舗第3号 | | |
| 路線名 | みやぎ県北高速幹線道路<br>(主) 築館登米線 | | |
| 施工箇所 | 登米市中田町石森地内外 | | |
| 工事名 | みやぎ県北高速幹線道路(Ⅲ)<br>舗装(2-1工区)工事 | | |
| 図面名 | A1～P5 排水装置(その2) | | |
| 縮尺 | 1:50 | 位置 | |
| 設計者 | | 設計年度 | |
| 宮城県 | | 図番 | |

# A1～P5 排水装置(その3) S=1:50

## P4橋脚

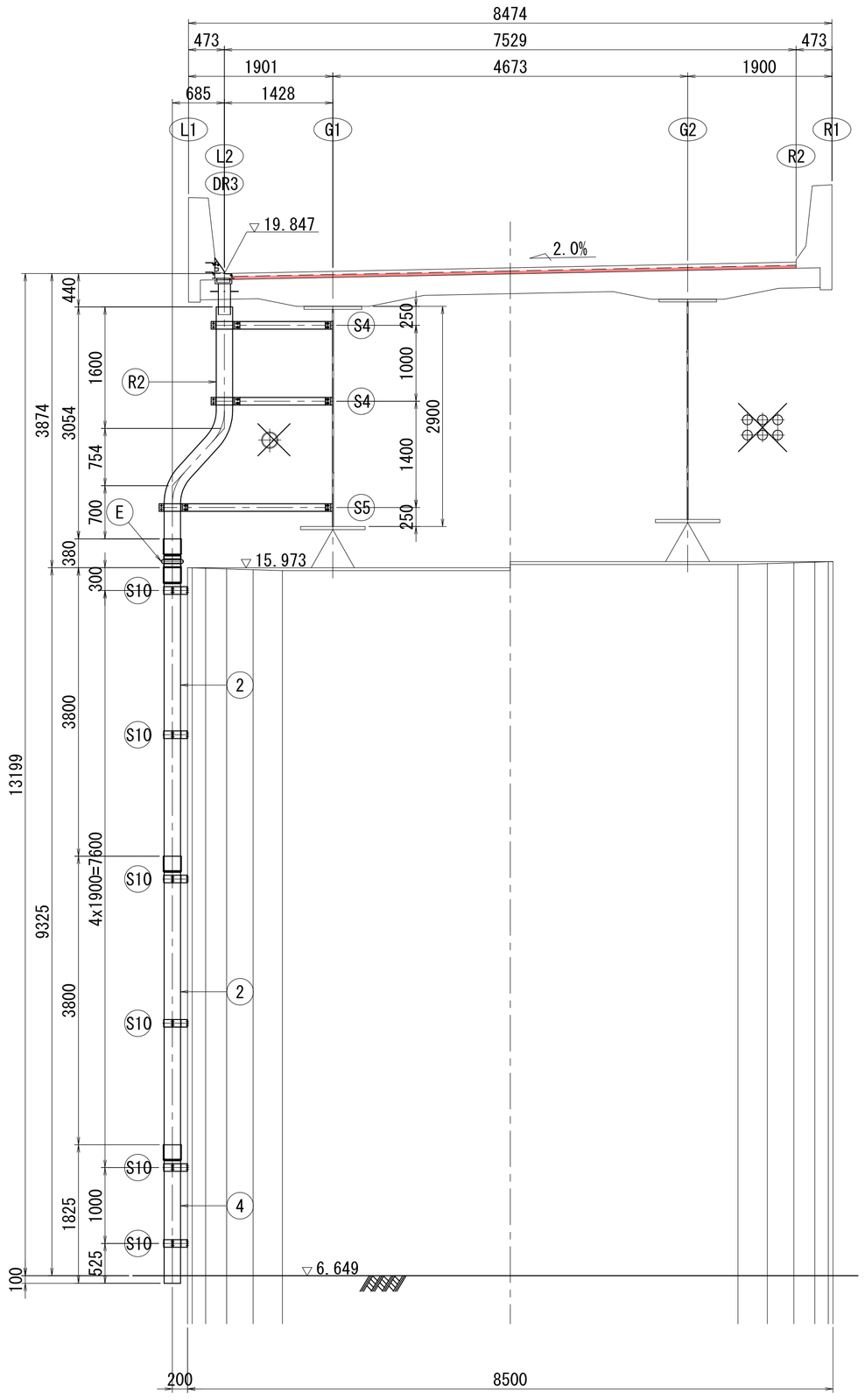


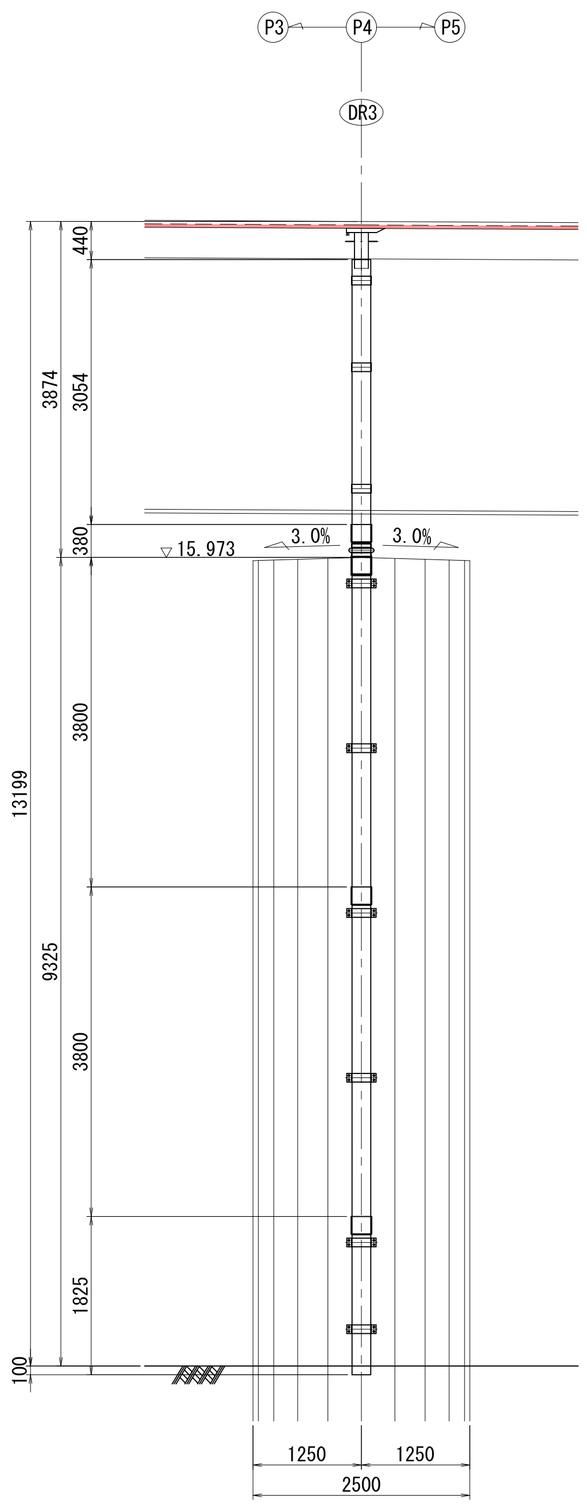


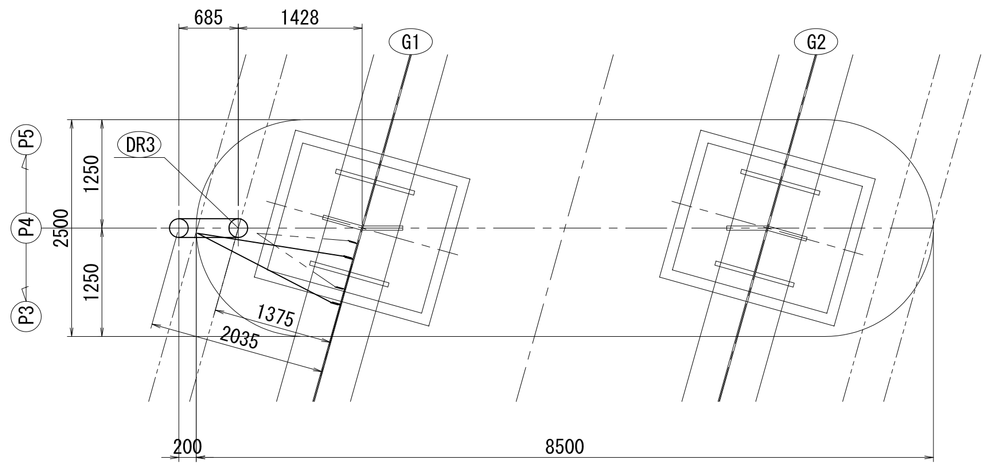


## P5橋脚

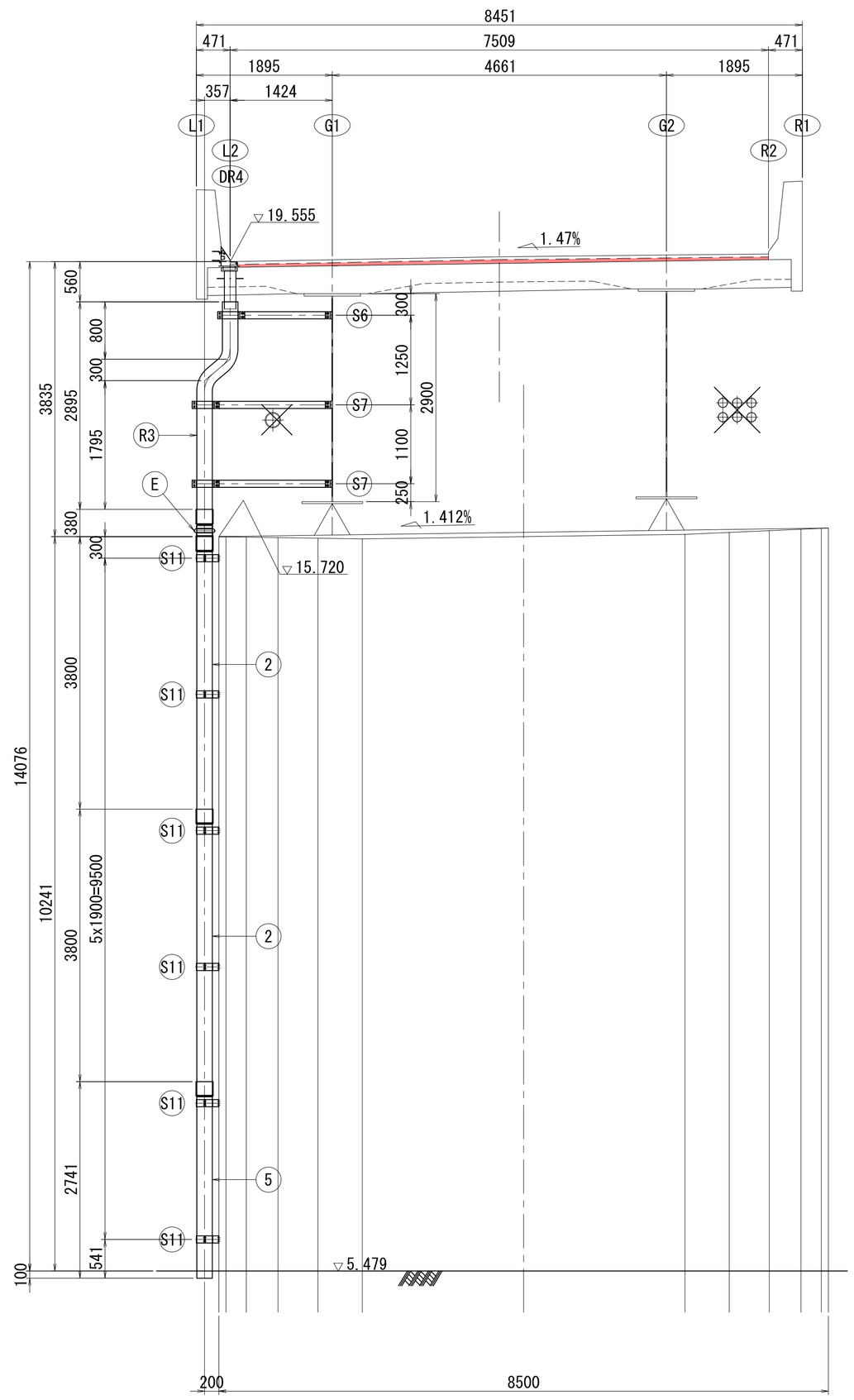


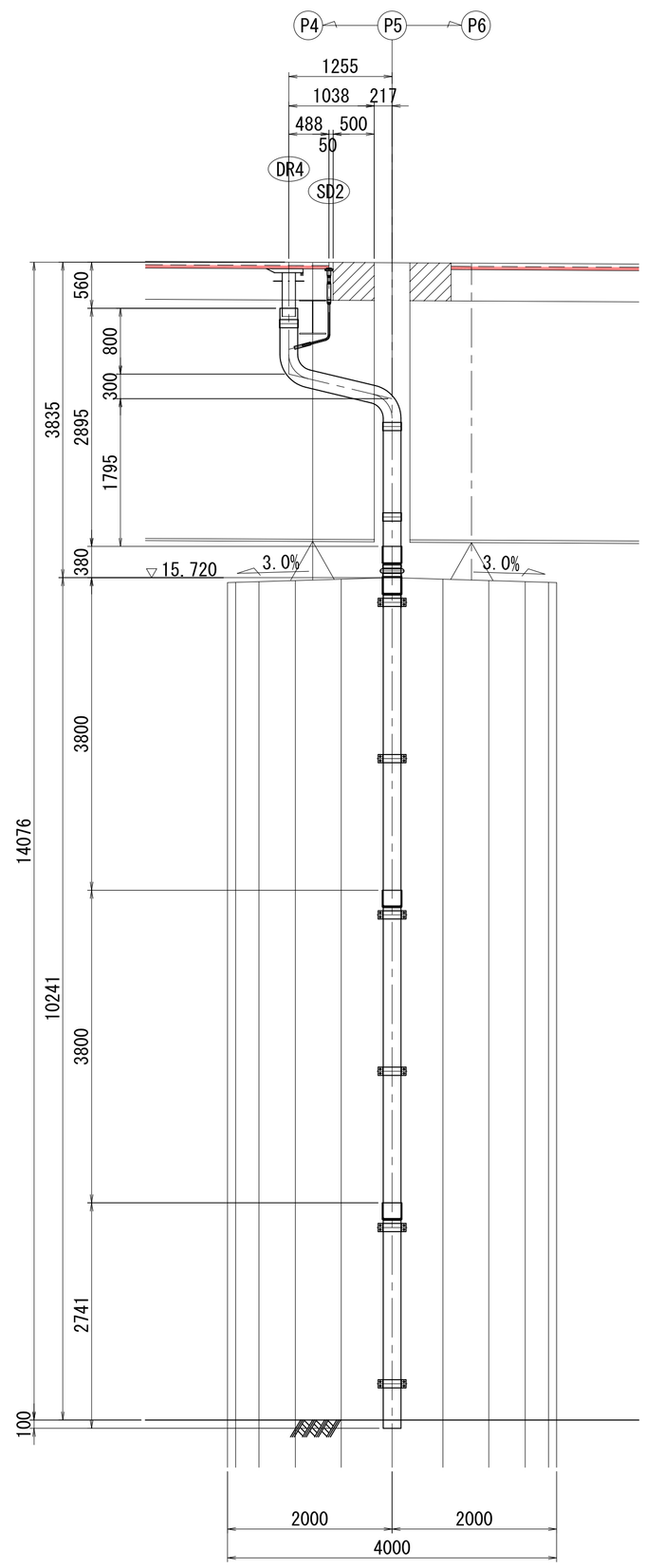


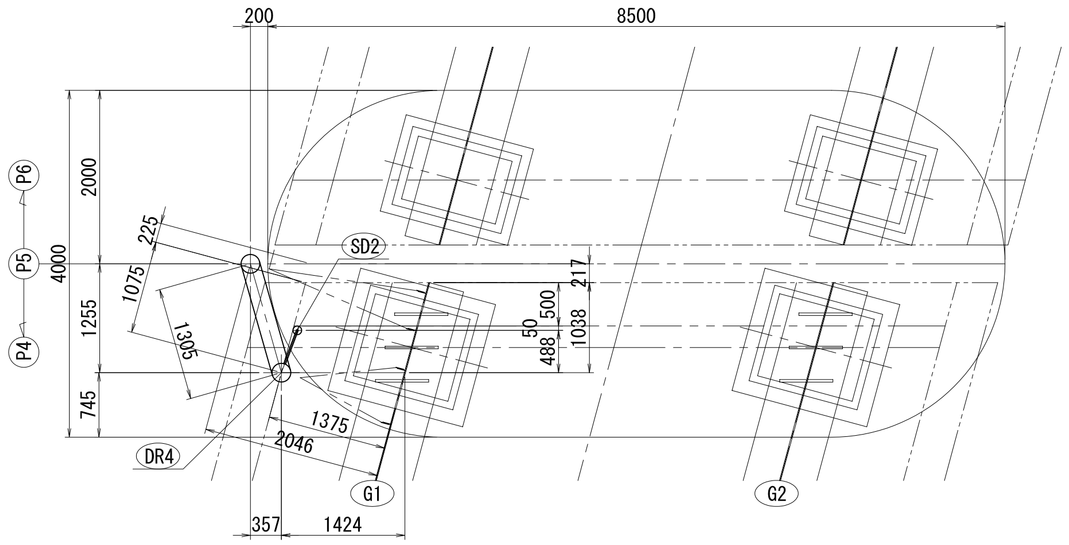


## P4橋脚部材料表

| | | 記号 | 数量(個) |
|---|---|---|---|
| 上部工付 | 曲　管 | R2 | 1 |
| | 伸縮継手管 | E | 1 |
| | 支持金具 | S4 | 2 |
| | | S5 | 1 |
| 下部工付 | 直　管 | 2 | 2 |
| | | 4 | 1 |
| | 支持金具 | S10 | 6 |

## P5橋脚部材料表

| | | 記号 | 数量(個) |
|---|---|---|---|
| 上部工付 | 曲　管 | R3 | 1 |
| | 伸縮継手管 | E | 1 |
| | 支持金具 | S6 | 1 |
| | | S7 | 2 |
| 下部工付 | 直　管 | 2 | 2 |
| | | 5 | 1 |
| | 支持金具 | S11 | 6 |

実　施



| | | | |
|---|---|---|---|
| 工事番号 | 令和2年度 受(Ⅲ)舗第3号 | | |
| 路線名 | みやぎ県北高速幹線道路<br>(主) 築館登米線 | | |
| 施工箇所 | 登米市中田町石森地内外 | | |
| 工事名 | みやぎ県北高速幹線道路(Ⅲ)<br>舗装(2-1工区)工事 | | |
| 図面名 | A1～P5 排水装置(その3) | | |
| 縮尺 | 1:50 | 位置 | |
| 設計者 | | 設計年度 | |
| 宮城県 | | 図番 | |

# A1～P5 排水装置(その5) S=1:10

## 橋面排水工(その1)

## 防水層詳細

## 断　面　図

### A － A

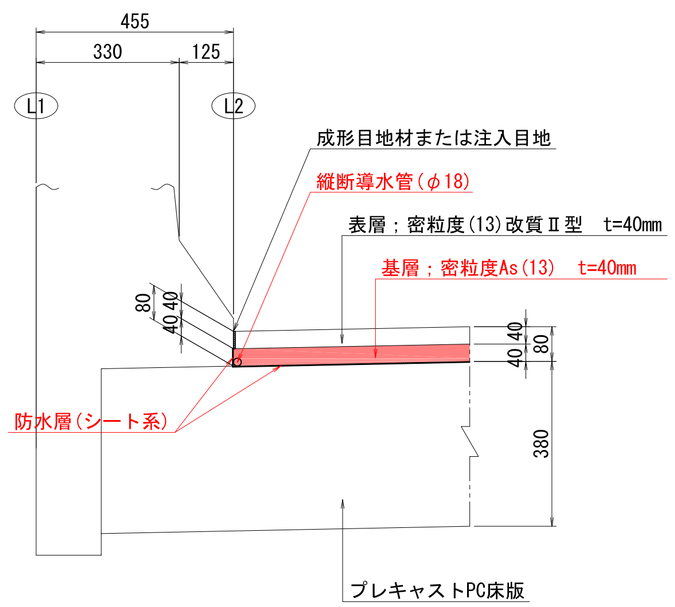


### B － B

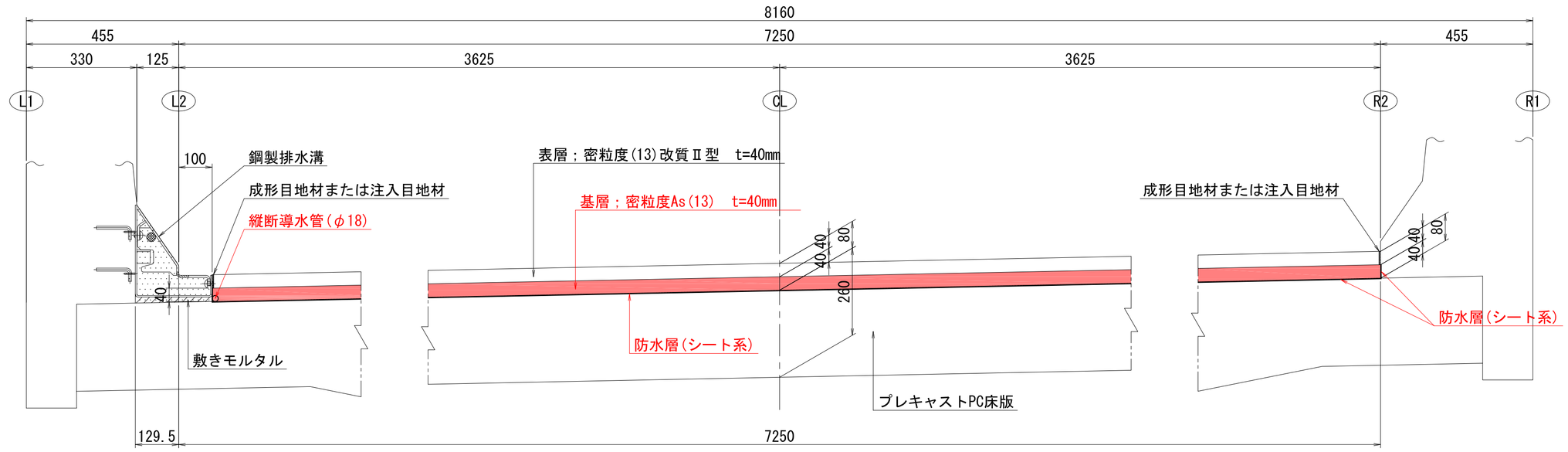


## 桁端部側面図

### A1側

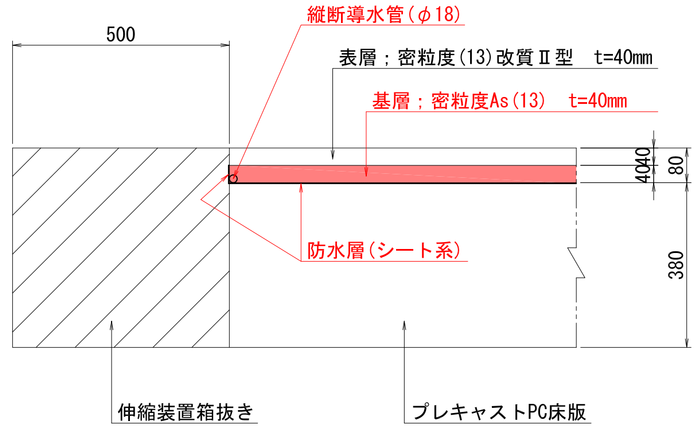


### P5側

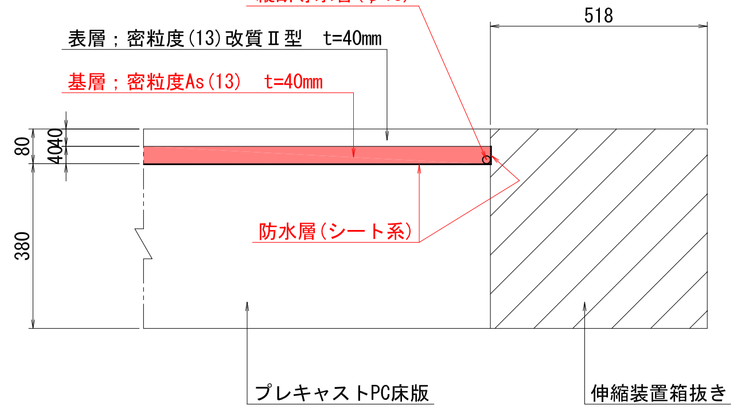


防水層面積

| | | | |
|---|---|---|---|
| 舗装部： | (270.170 + 272.944) / 2 x 7.250 | = | 1968.788 |
| 鋼製排水溝下部： | 268.713 x 0.1295 | = | 34.798 |
| 橋軸方向立ち上がり部： | (270.170 + 272.944) x 0.040 | = | 21.725 |
| 橋軸直角方向立ち上がり部： | (7.250 + 7.509) x 0.040 | = | 0.590 |
| | 合　計 | | 2025.901 m2 |

導水管延長(φ18)

| | | | |
|---|---|---|---|
| 橋軸方向： | | = | 270.170 |
| 橋軸直角方向： | 7.250 + 7.509 | = | 14.759 |
| | 合　計 | | 284.929 m |

成形目地材または注入目地材延長

| | | | |
|---|---|---|---|
| | 270.170 + 272.944 | = | 543.114 m |

数量総括表

| | |
|---|---|
| 橋面排水パイプ個数 | 2 個 |
| 防水層面積 | 2025.901 m2 |
| 導水管延長(φ18) | 284.929 m |
| 成形目地材または注入目地材延長 | 543.114 m |

## 平　面　図 S=1:100

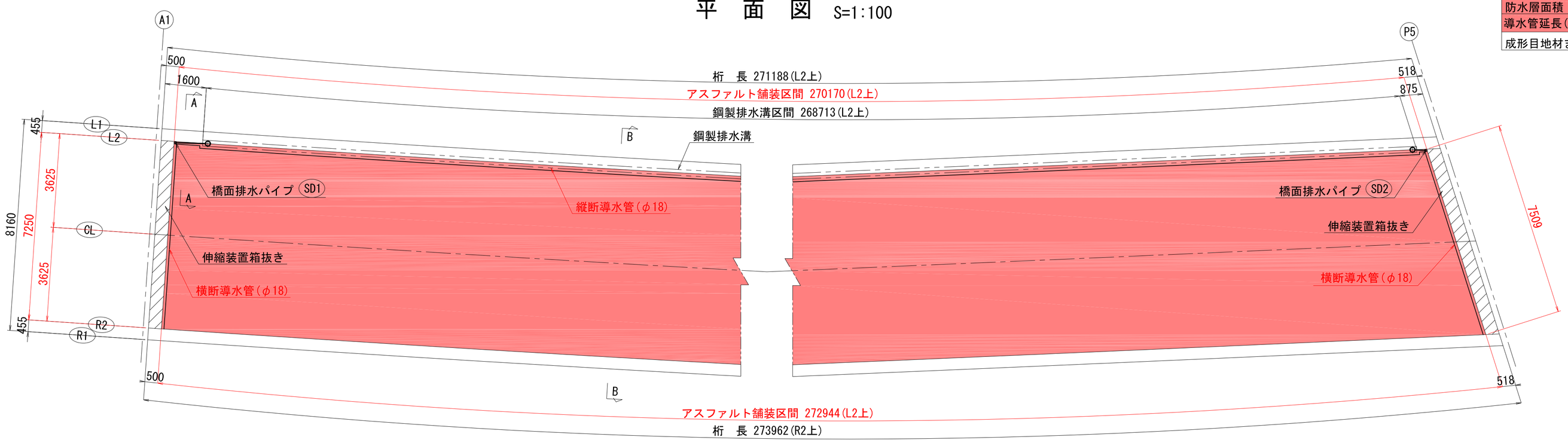


実　施

| | | | |
|---|---|---|---|
| 工事番号 | 令和2年度 受(Ⅲ)舗第3号 | | |
| 路線名 | みやぎ県北高速幹線道路(主) 築館登米線 | | |
| 施工箇所 | 登米市中田町石森地内外 | | |
| 工事名 | みやぎ県北高速幹線道路(Ⅲ) 舗装(2-1工区)工事 | | |
| 図面名 | A1～P5 排水装置(その5) | | |
| 縮尺 | 1:10 | 位置 | |
| 設計者 | | 設計年度 | |
| 宮城県 | | 図番 | |

# A1～P5 排水装置(その6) S=1:10

## 橋面排水工(その2)

### 橋面排水パイプ取付位置図

#### A1橋台側

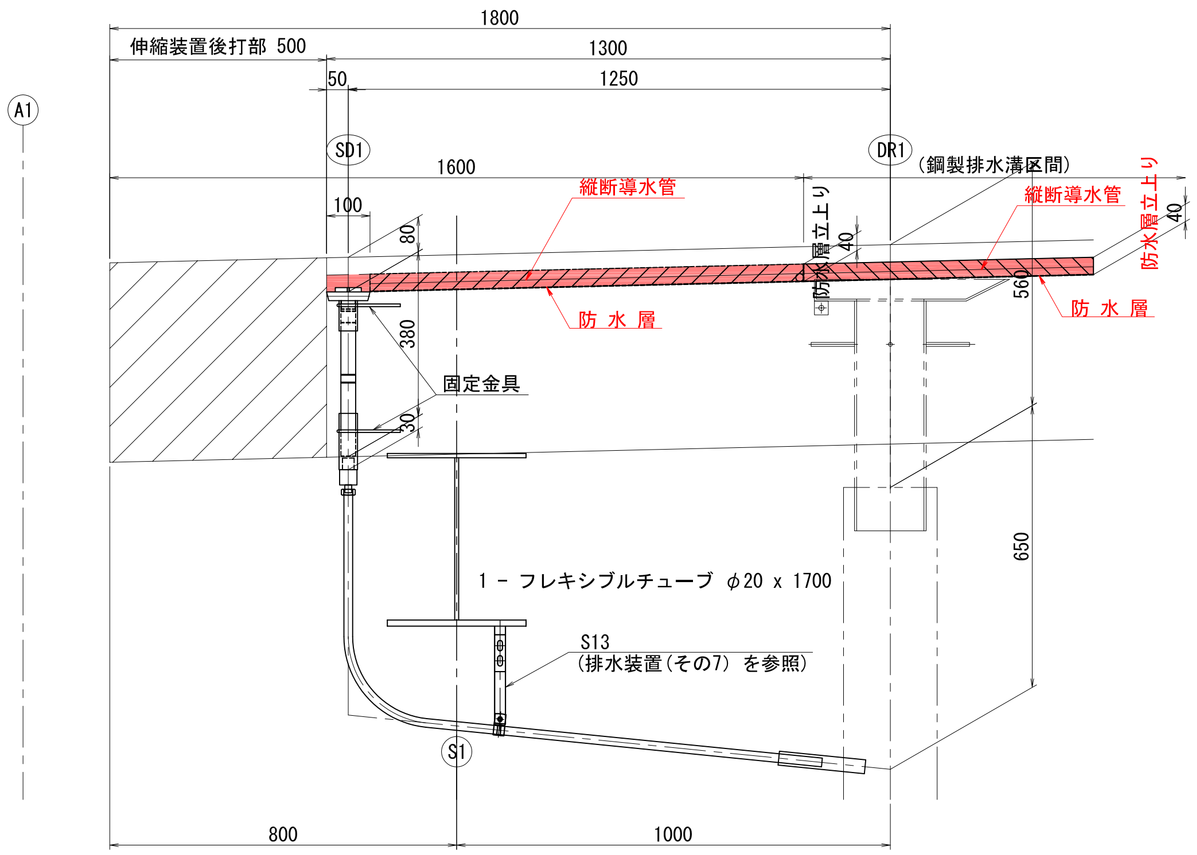


#### P5橋脚側

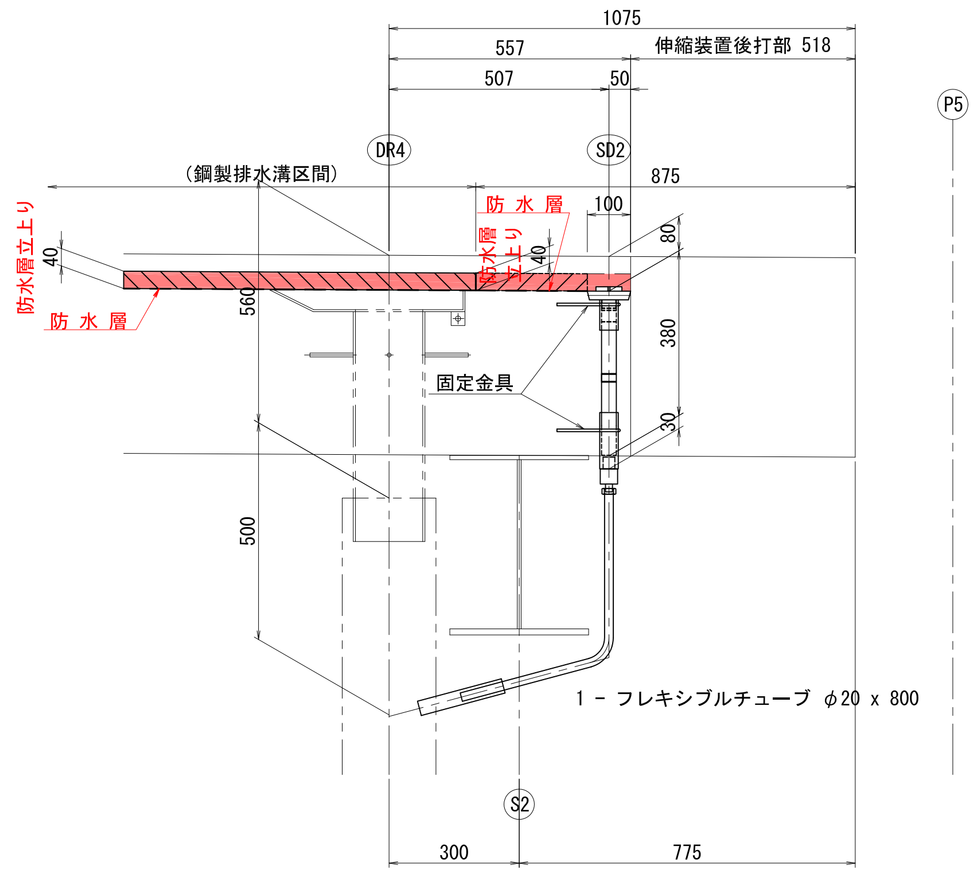


### 固 定 金 具 S=1:5

(製作数 : 4)

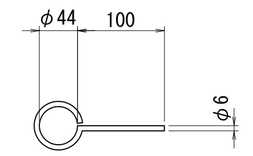


1 - RB φ6 x 260(SR235)

### 橋面排水パイプ詳細 S=1:5

#### SD1

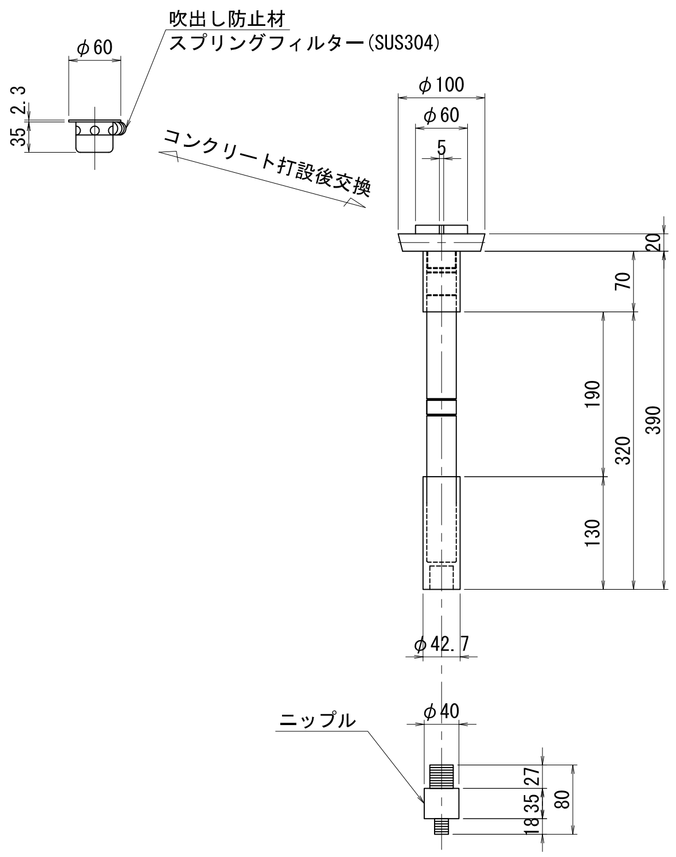


#### SD2

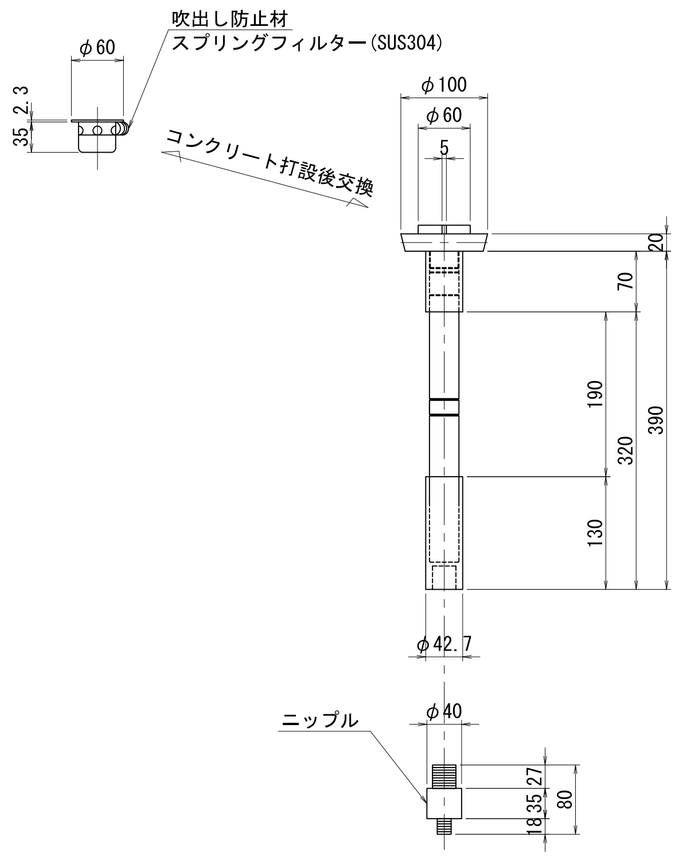


### 排水管挿入部詳細 S=1:5

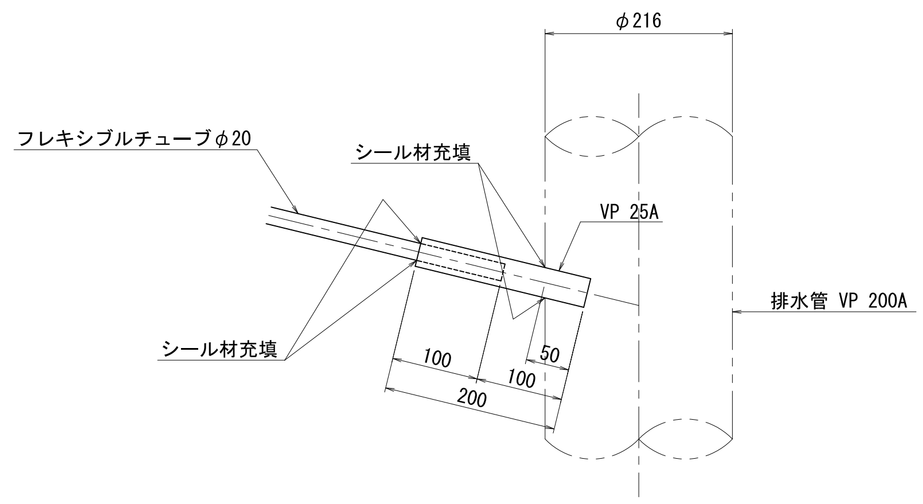


実 施

23/53

| | | | |
|---|---|---|---|
| 工事番号 | 令和2年度 受(Ⅲ)舗第3号 | | |
| 路線名 | みやぎ県北高速幹線道路(主) 築館登米線 | | |
| 施工箇所 | 登米市中田町石森地内外 | | |
| 工事名 | みやぎ県北高速幹線道路(Ⅲ) 舗装(2-1工区)工事 | | |
| 図面名 | A1～P5 排水装置(その6) | | |
| 縮尺 | 1:10 | 位置 | |
| 設計者 | | 設計年度 | |
| 宮城県 | | 図番 | |

# P5～P9 排水装置(その1) S=1:400

## 排 水 系 統 図

### 側 面 図

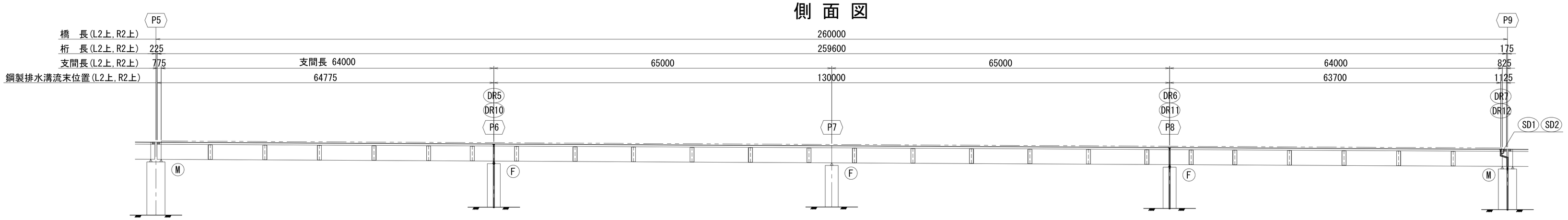


### 平 面 図

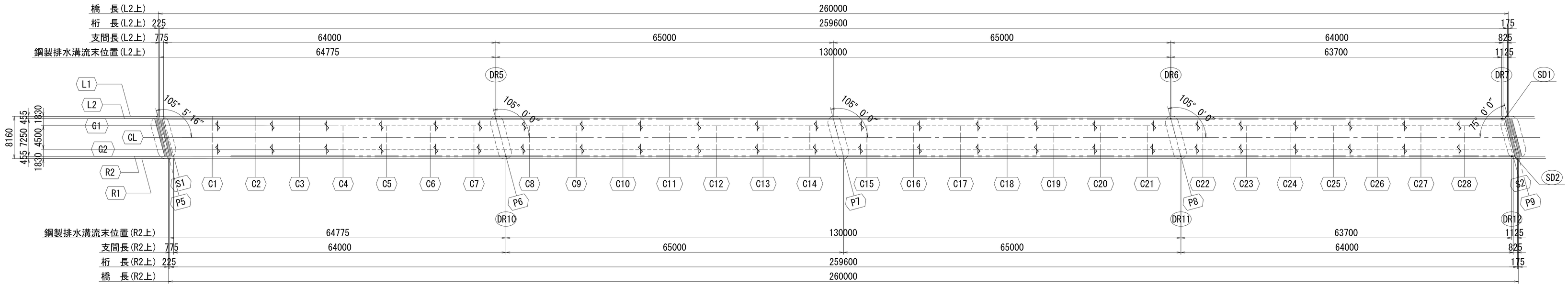


## 断 面 図 S=1:80

### P6, P8橋脚

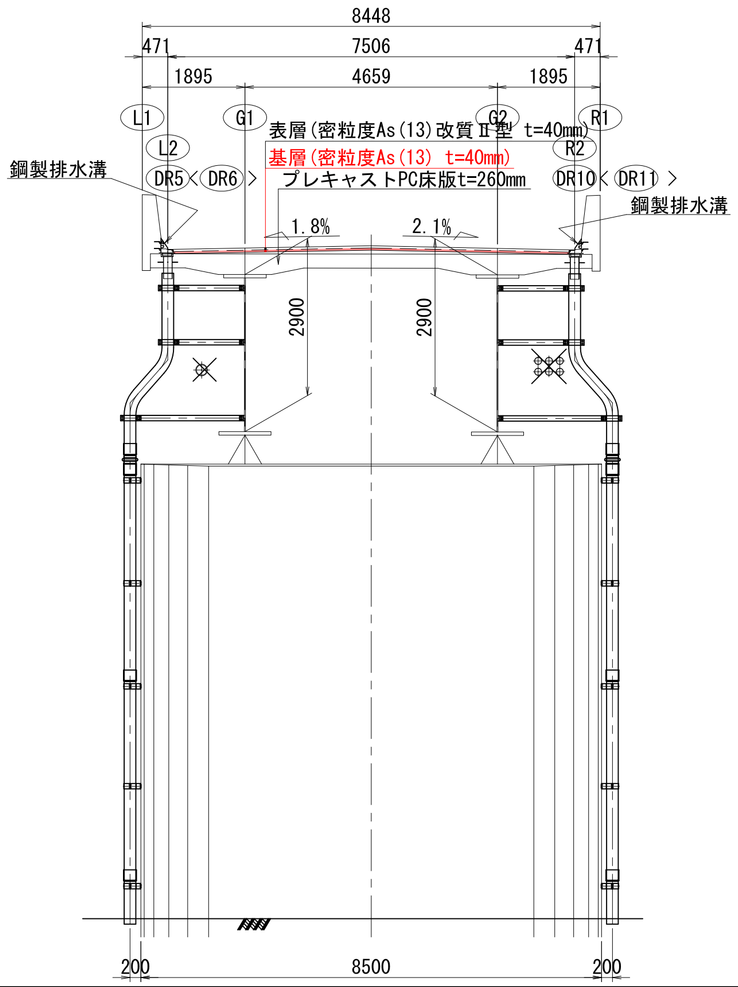


### P9橋脚

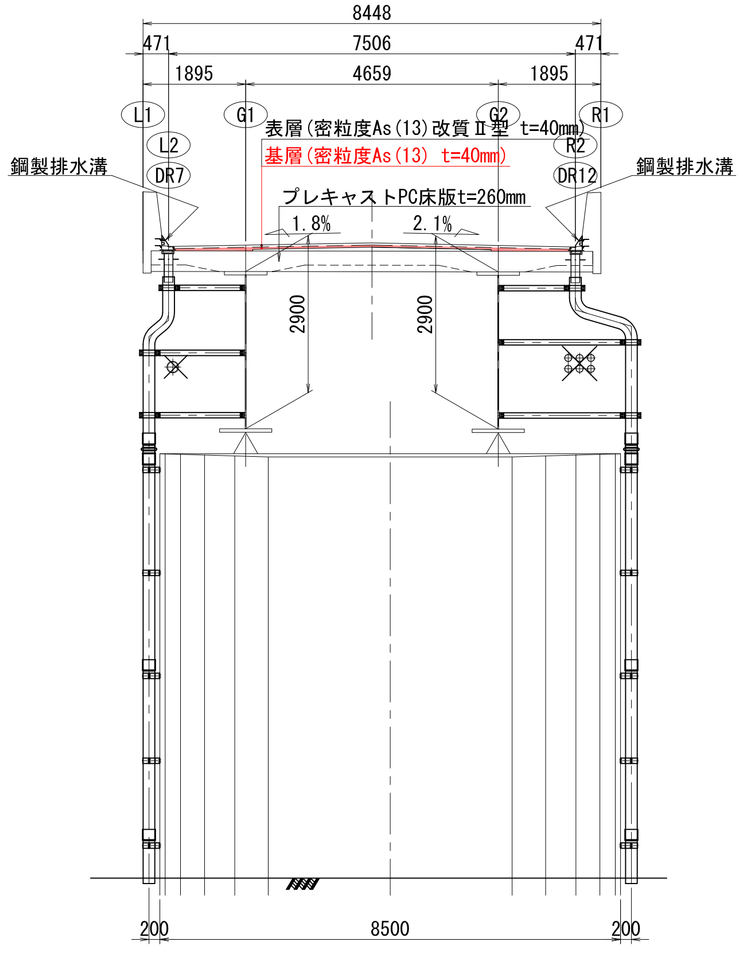


### 橋面排水パイプ部

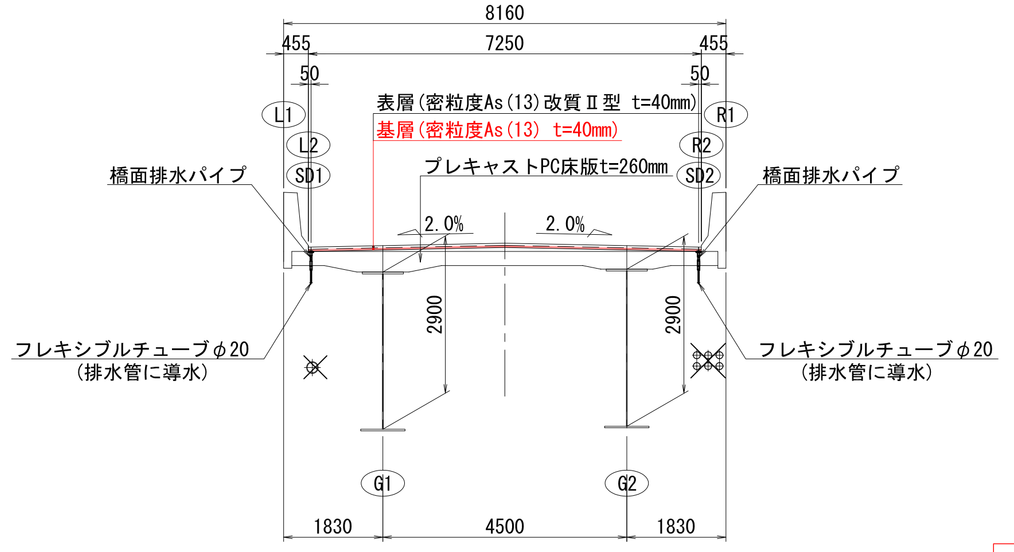


実　施

24/53

| | | | |
|---|---|---|---|
| 工事番号 | 令和2年度 受(Ⅲ)舗第3号 | | |
| 路線名 | みやぎ県北高速幹線道路<br>(主) 築館登米線 | | |
| 施工箇所 | 登米市中田町石森地内外 | | |
| 工事名 | みやぎ県北高速幹線道路(Ⅲ)<br>舗装(2-1工区)工事 | | |
| 図面名 | P5～P9 排水装置(その1) | | |
| 縮尺 | 1:400, 1:80 | 位置 | |
| 設計者 | | 設計年度 | |
| 宮城県 | | 図番 | |

# P5～P9 排水装置(その2) S=1:50

## P6<P8>橋脚

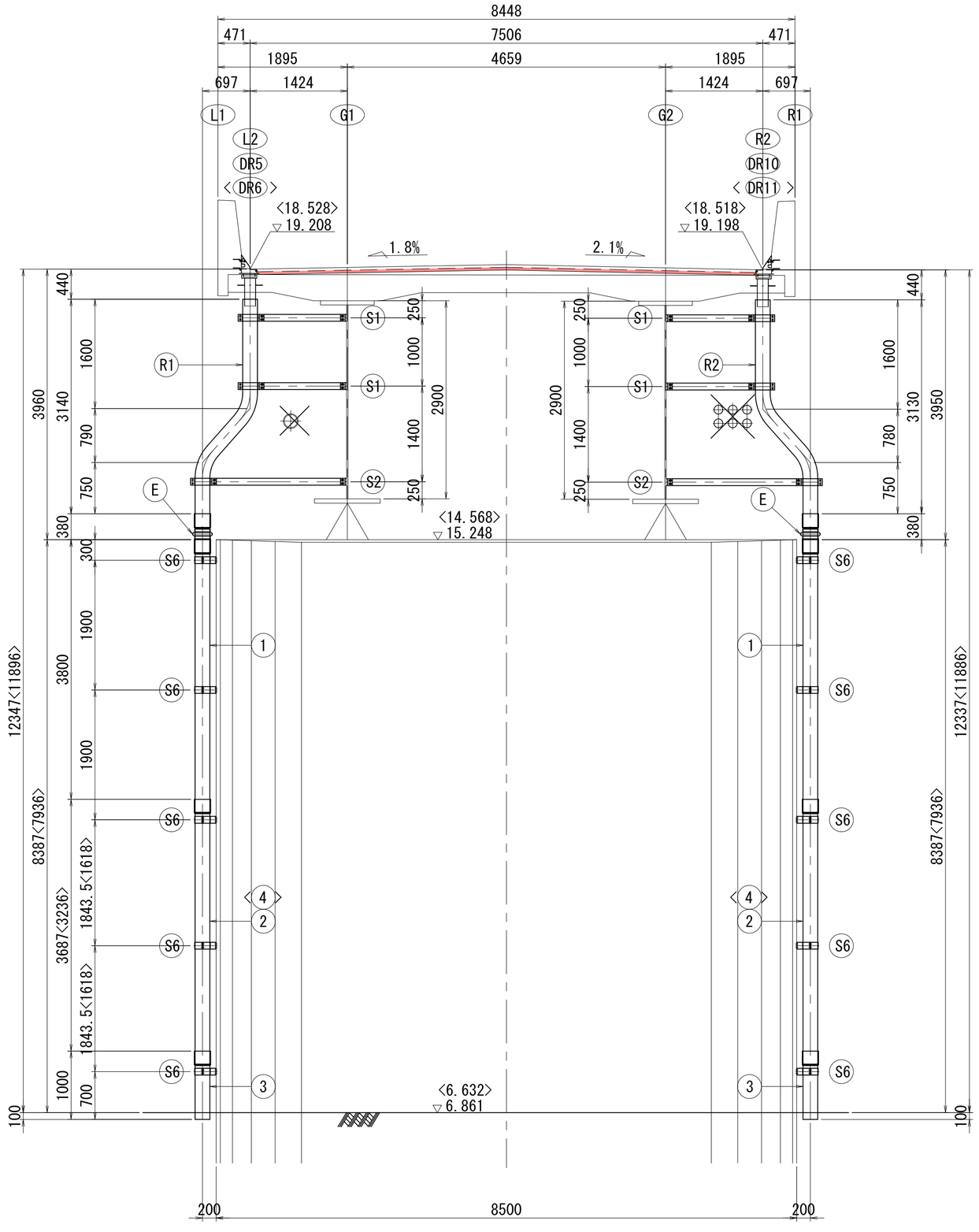


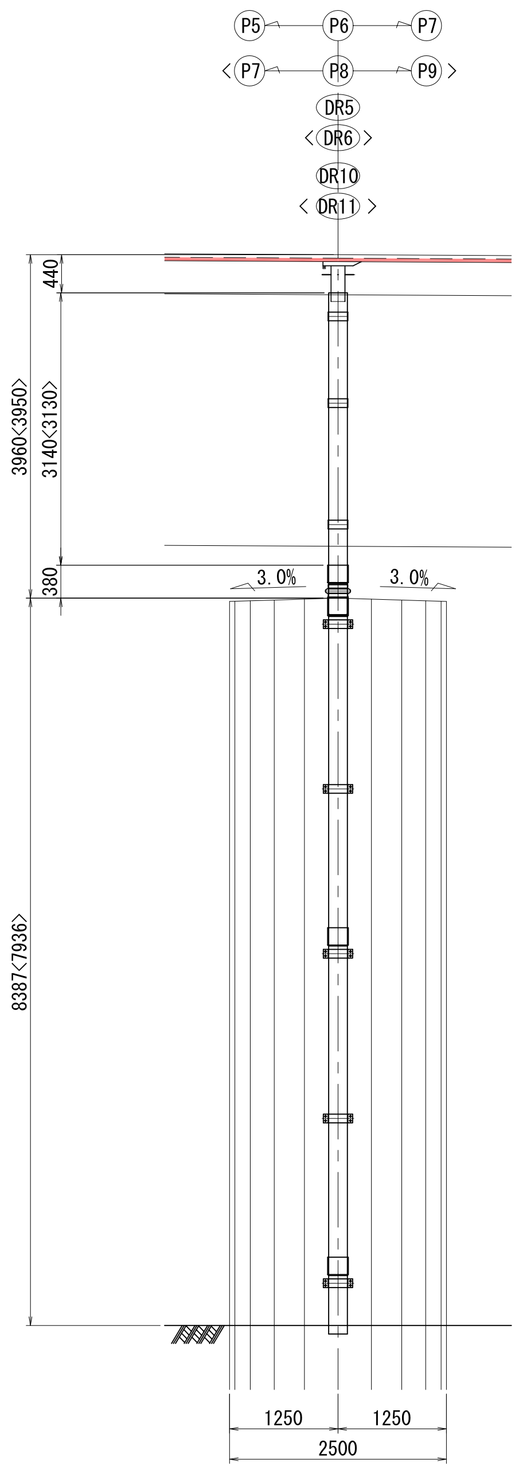


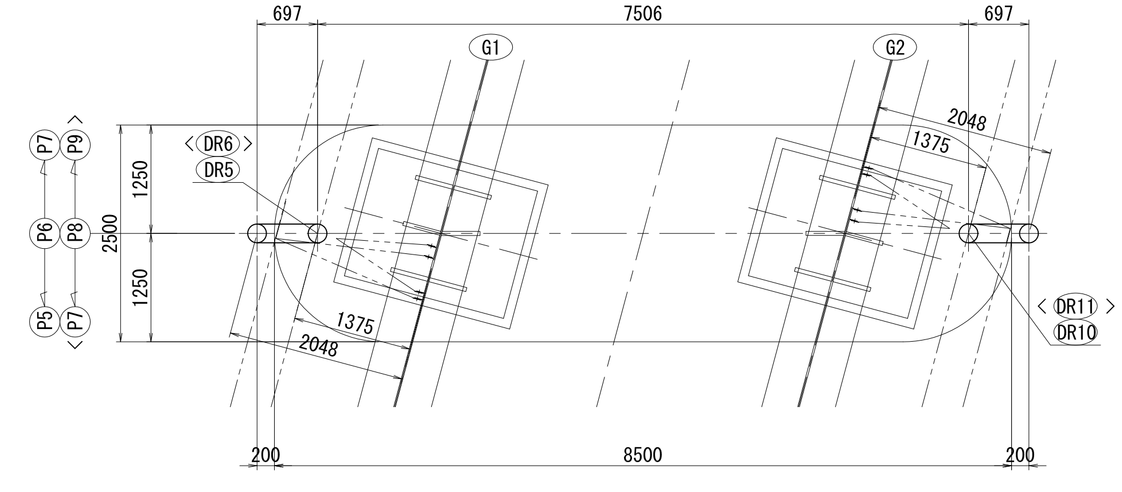


P6橋脚部材料表

| | | 記号 | 数量(個) |
|---|---|---|---|
| 上部工付 | 曲　管 | R1 | 1 |
| | | R2 | 1 |
| | 伸縮継手管 | E | 2 |
| | 支持金具 | S1 | 4 |
| | | S2 | 2 |
| 下部工付 | 直　管 | 1 | 2 |
| | | 2 | 2 |
| | | 3 | 2 |
| | 支持金具 | S6 | 10 |

P8橋脚部材料表

| | | 記号 | 数量(個) |
|---|---|---|---|
| 上部工付 | 曲　管 | R1 | 1 |
| | | R2 | 1 |
| | 伸縮継手管 | E | 2 |
| | 支持金具 | S1 | 4 |
| | | S2 | 2 |
| 下部工付 | 直　管 | 1 | 2 |
| | | 3 | 2 |
| | | 4 | 2 |
| | 支持金具 | S6 | 10 |

実　施



| | | | |
|---|---|---|---|
| 工事番号 | 令和2年度　受(Ⅲ)舗第3号 | | |
| 路線名 | みやぎ県北高速幹線道路<br>(主) 築館登米線 | | |
| 施工箇所 | 登米市中田町石森地内外 | | |
| 工事名 | みやぎ県北高速幹線道路(Ⅲ)<br>舗装(2-1工区)工事 | | |
| 図面名 | P5～P9 排水装置(その2) | | |
| 縮尺 | 1:50 | 位置 | |
| 設計者 | | 設計年度 | |
| 宮城県 | | 図番 | |

# P5～P9 排水装置(その3) S=1:50

## P9橋脚

A － A

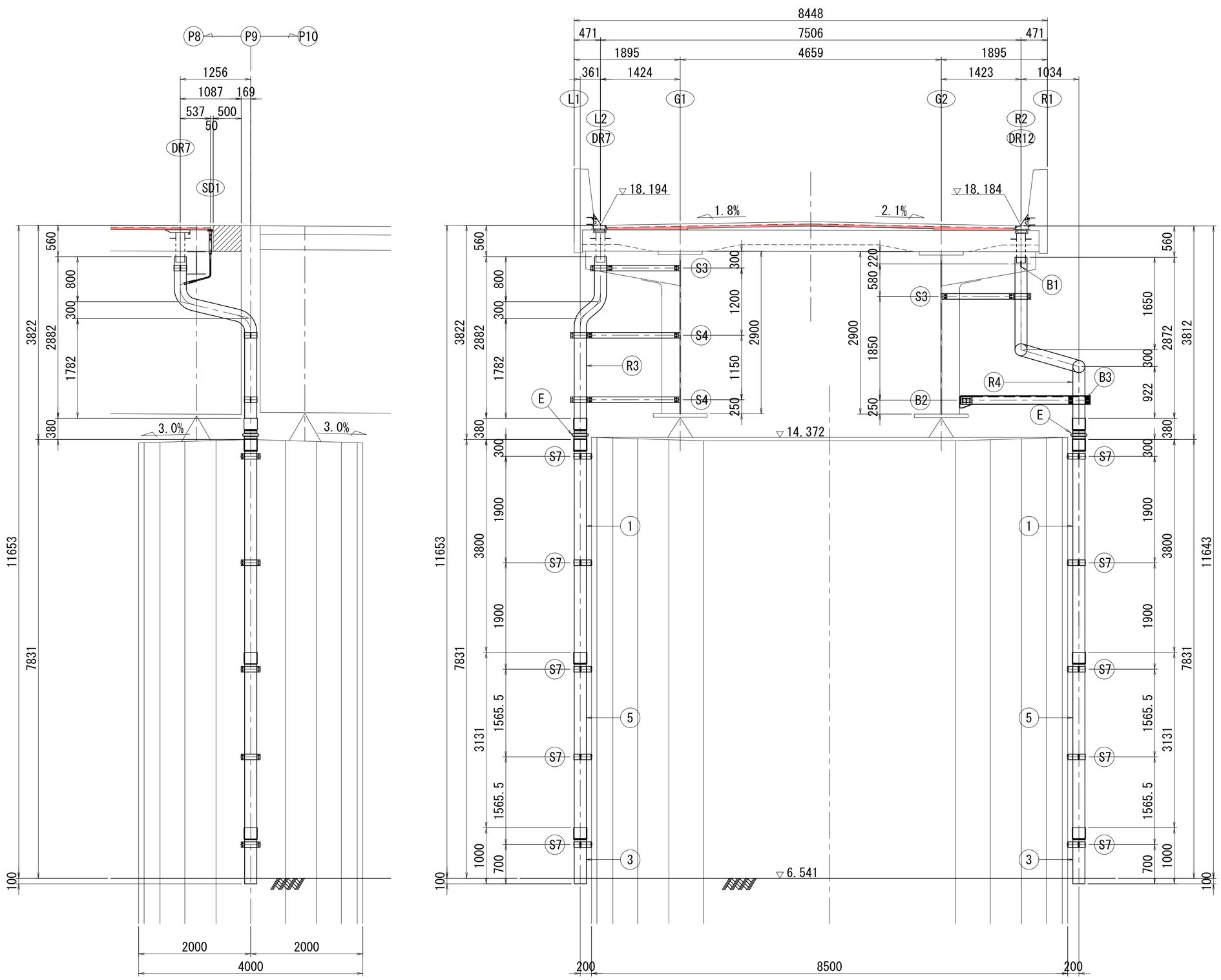


B － B

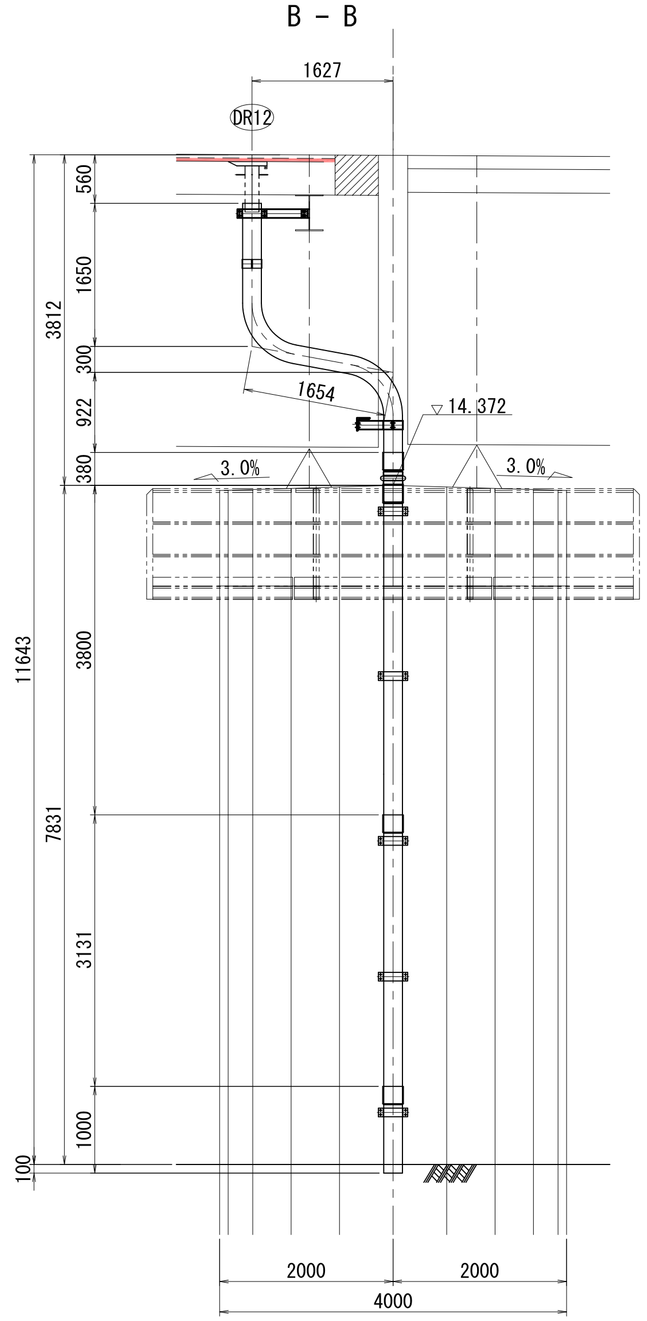


C － C

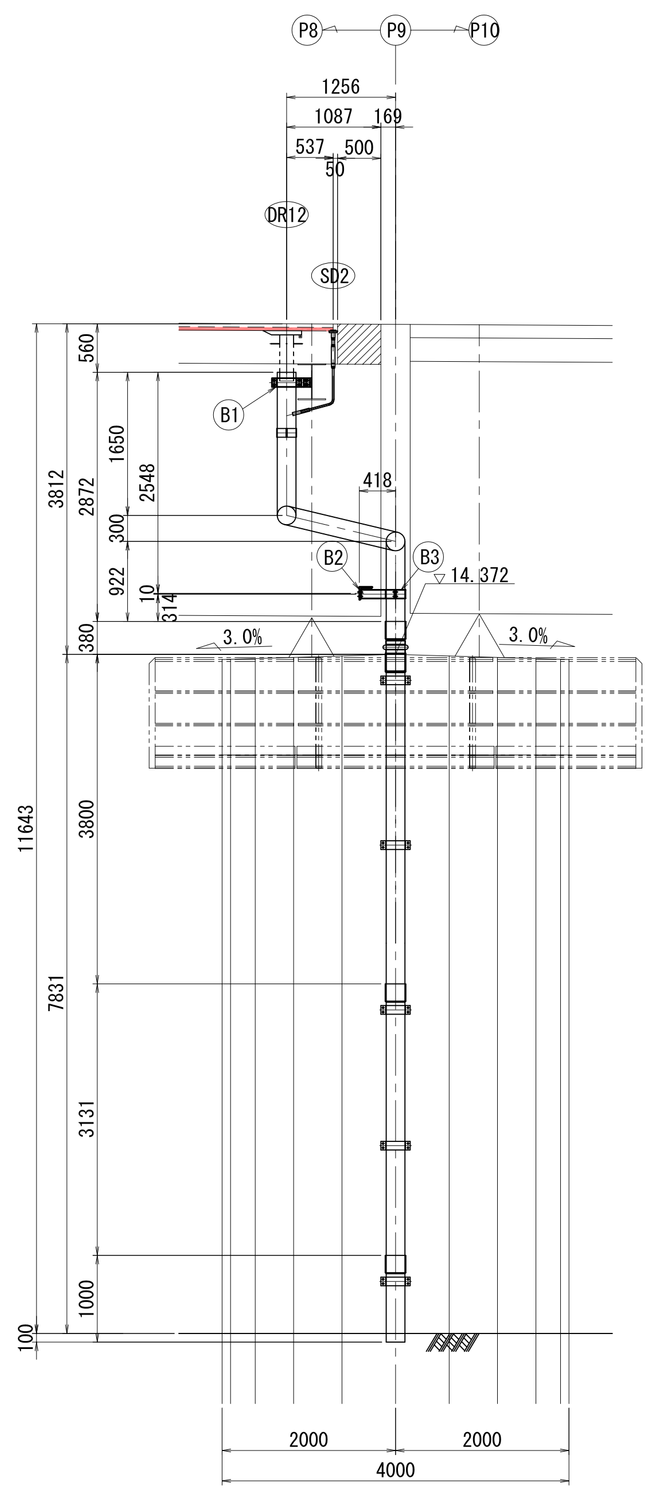


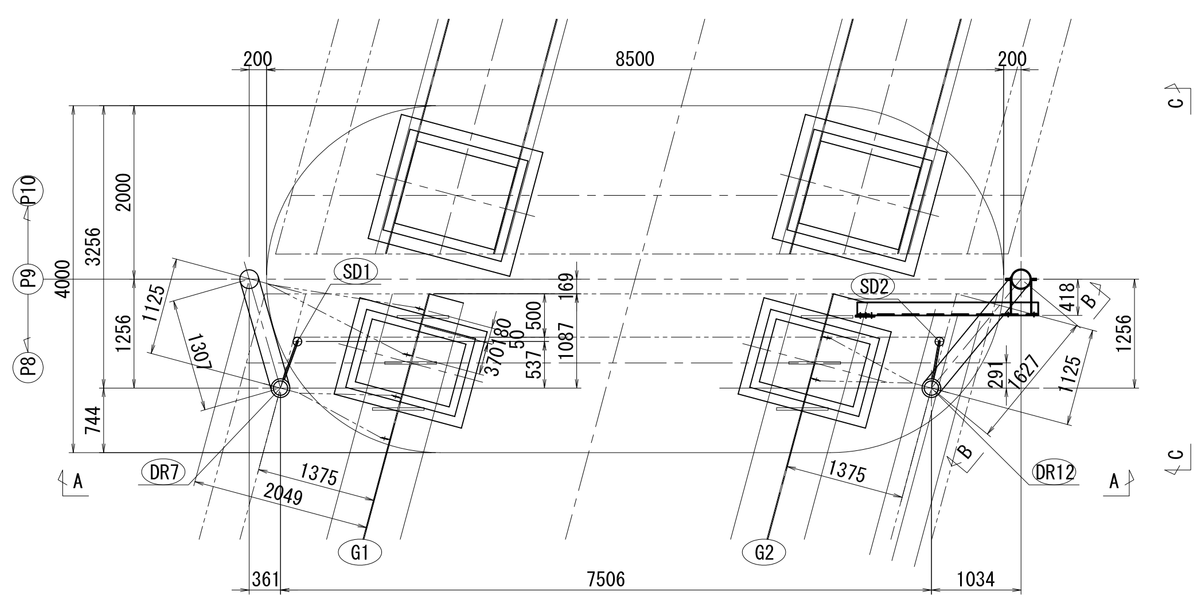


### P9橋脚部材料表

| | | 記号 | 数量(個) |
|---|---|---|---|
| 上部工付 | 曲　管 | R3 | 1 |
| | | R4 | 1 |
| | 伸縮継手管 | E | 2 |
| | 支持金具 | S3 | 2 |
| | | S4 | 2 |
| | | B1 | 1 |
| | | B2 | 1 |
| | | B3 | 1 |
| 下部工付 | 直　管 | 1 | 2 |
| | | 3 | 2 |
| | | 5 | 2 |
| | 支持金具 | S7 | 10 |

実　施



| | | | |
|---|---|---|---|
| 工事番号 | 令和2年度 受(Ⅲ)舗第3号 | | |
| 路線名 | みやざ県北高速幹線道路<br>(主) 築館登米線 | | |
| 施工箇所 | 登米市中田町石森地内外 | | |
| 工事名 | みやざ県北高速幹線道路(Ⅲ)<br>舗装(2-1工区)工事 | | |
| 図面名 | P5～P9 排水装置(その3) | | |
| 縮尺 | 1:50 | 位置 | |
| 設計者 | | 設計年度 | |
| 宮城県 | | 図番 | |

# P5～P9 排水装置(その5) S=1:10

## 橋面排水工(その1)

## 防水層詳細

## 断　面　図

### A － A

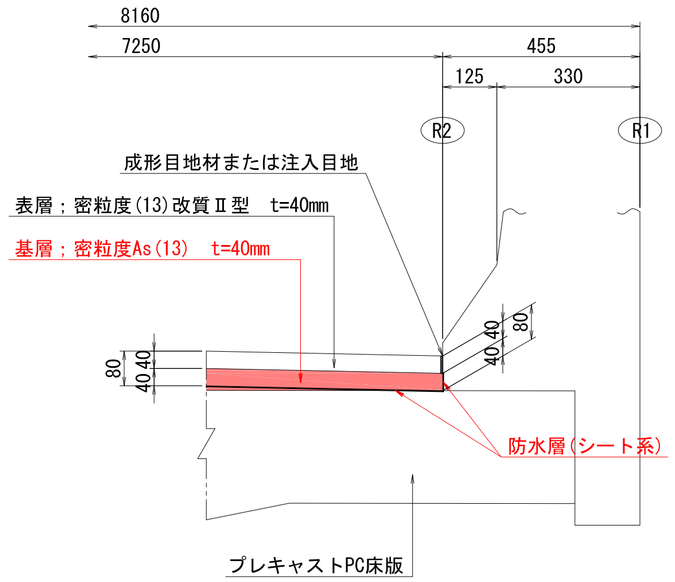


### B － B

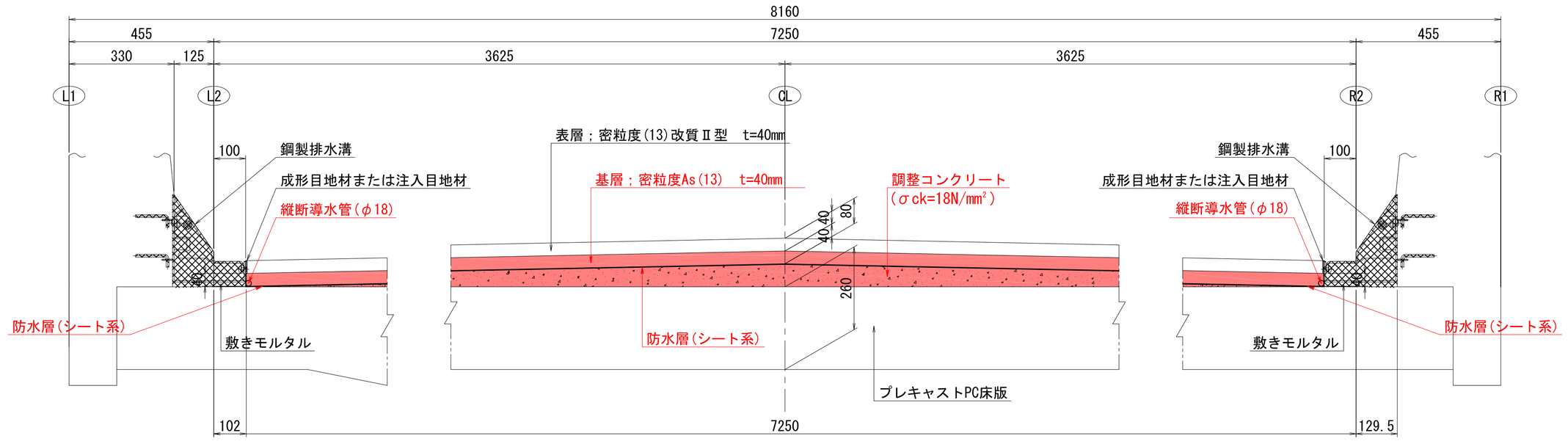


## 桁端部側面図

### P5側

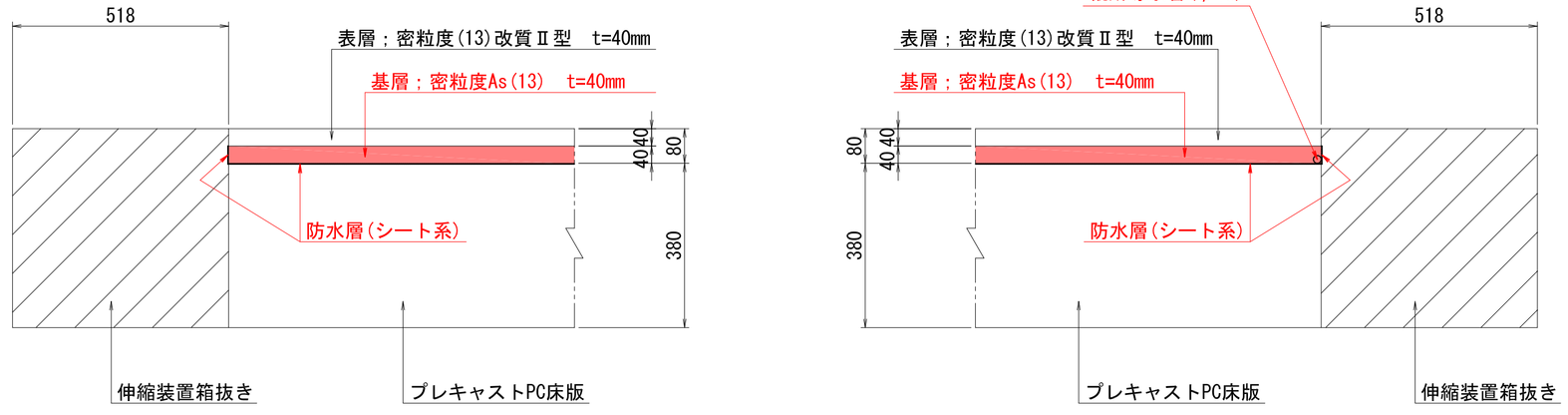


### P9側




防水層面積

| | | | |
|---|---|---|---|
| 舗装部： | 258.564 x 7.250 | = | 1874.589 |
| 鋼製排水溝下部： | (257.875 + 246.872) x 0.1295 | = | 65.365 |
| 橋軸方向立ち上がり部： | 258.564 x 2 x 0.040 | = | 20.685 |
| 橋軸直角方向立ち上がり部： | (7.509 + 7.506) x 0.040 | = | 0.601 |
| | 合　計 | | 1961.240 m2 |

導水管延長(φ18)

| | | | |
|---|---|---|---|
| 橋軸方向： | 258.564 + 246.872 | = | 505.436 |
| 橋軸直角方向： | | = | 7.506 |
| | 合　計 | | 512.942 m |

成形目地材または注入目地材延長

258.564 x 2 = 517.128 m

数量総括表

| | |
|---|---|
| 橋面排水パイプ個数 | 2 個 |
| 防水層面積 | 1961.240 m2 |
| 導水管延長(φ18) | 512.942 m |
| 成形目地材または注入目地材延長 | 517.128 m |

## 平　面　図 S=1:100

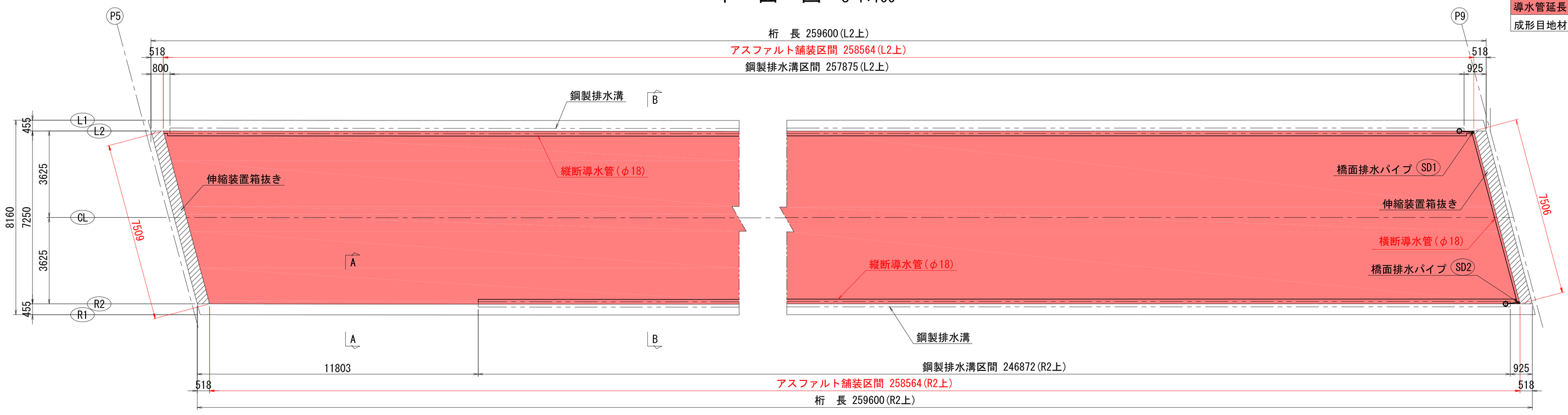


実　施

| | | | |
|---|---|---|---|
| 工事番号 | 令和2年度 受(Ⅲ)舗第3号 | | |
| 路線名 | みやぎ県北高速幹線道路(主) 築館登米線 | | |
| 施工箇所 | 登米市中田町石森地内外 | | |
| 工事名 | みやぎ県北高速幹線道路(Ⅲ) 舗装(2-1工区)工事 | | |
| 図面名 | P5～P9 排水装置(その5) | | |
| 縮尺 | 1:10 | 位置 | |
| 設計者 | | 設計年度 | |
| 宮城県 | | 図番 | |

# P9～A2 排水装置(その1) S=1:400

## 排 水 系 統 図

### 側 面 図

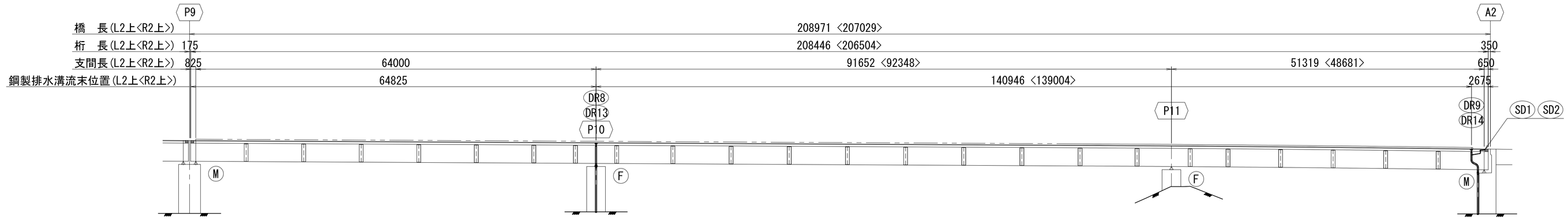


### 平 面 図

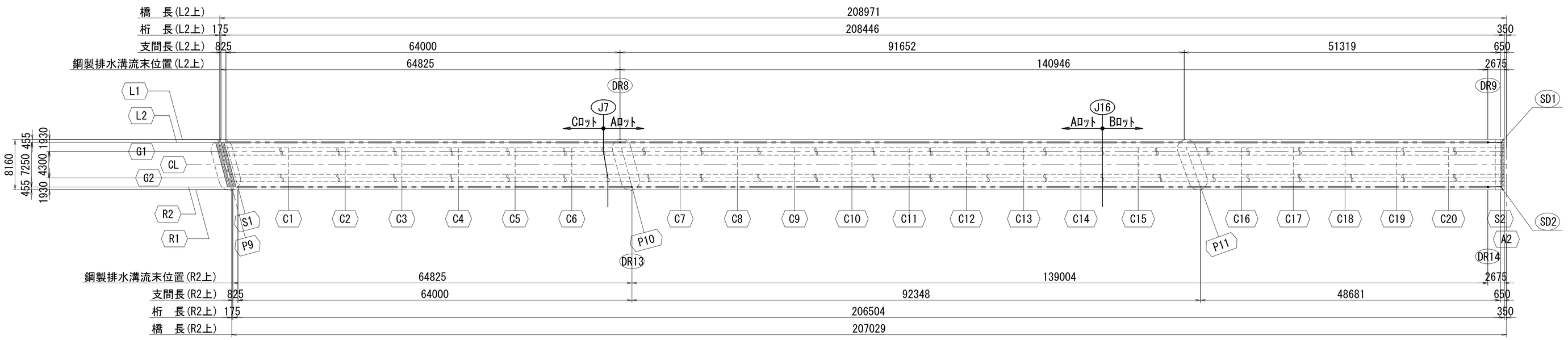


## 断 面 図 S=1:80

### P10橋脚

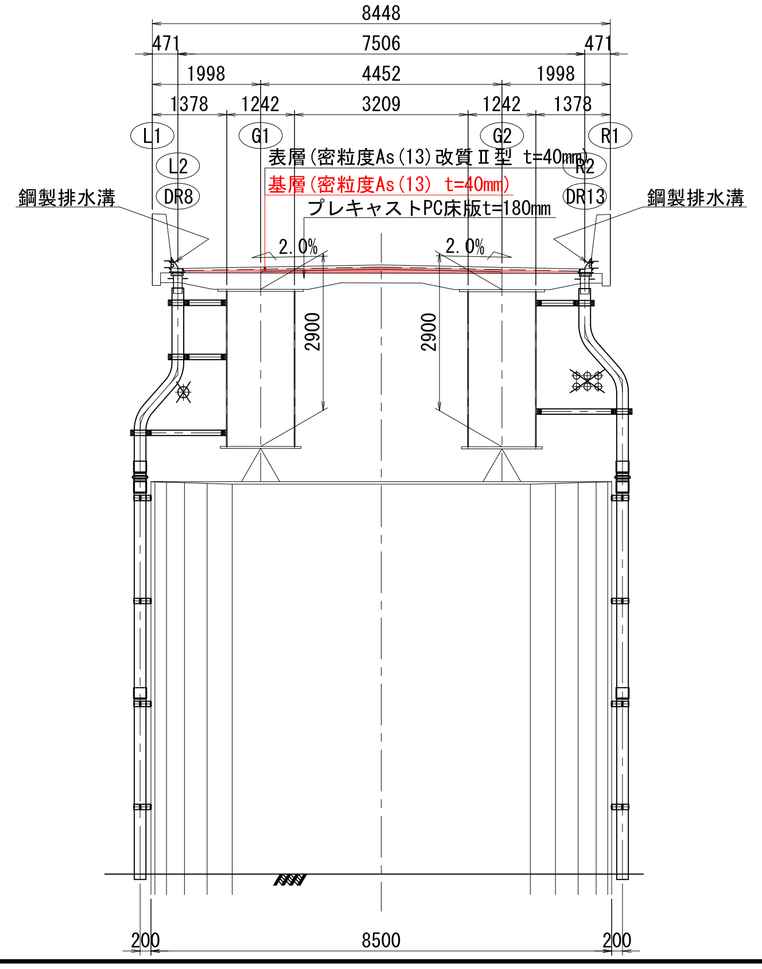


### A2橋台

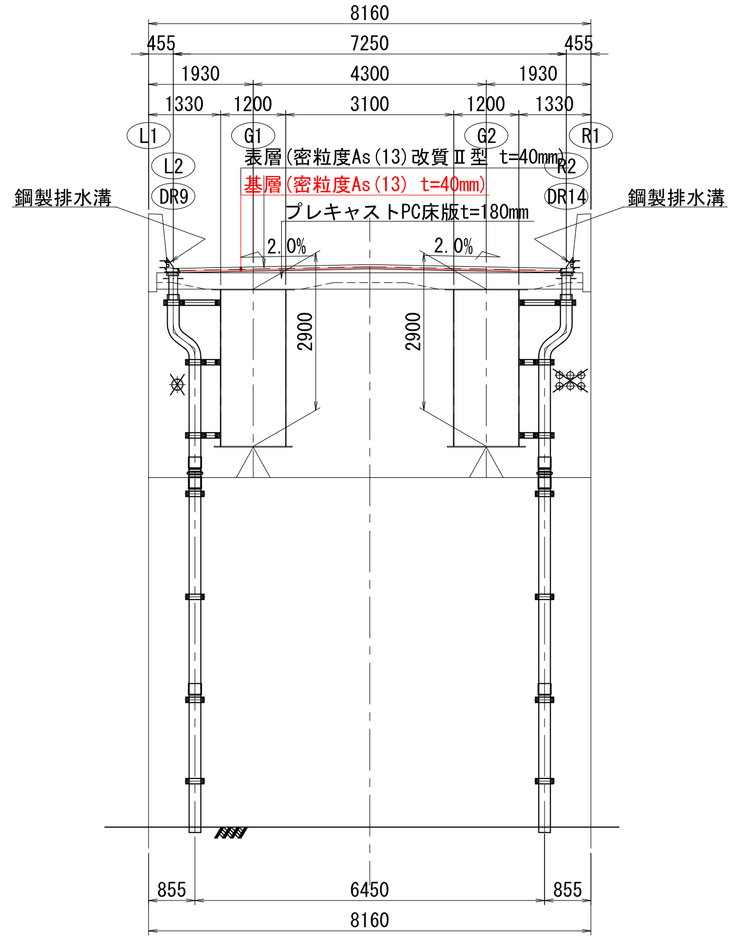


### 橋面排水パイプ部

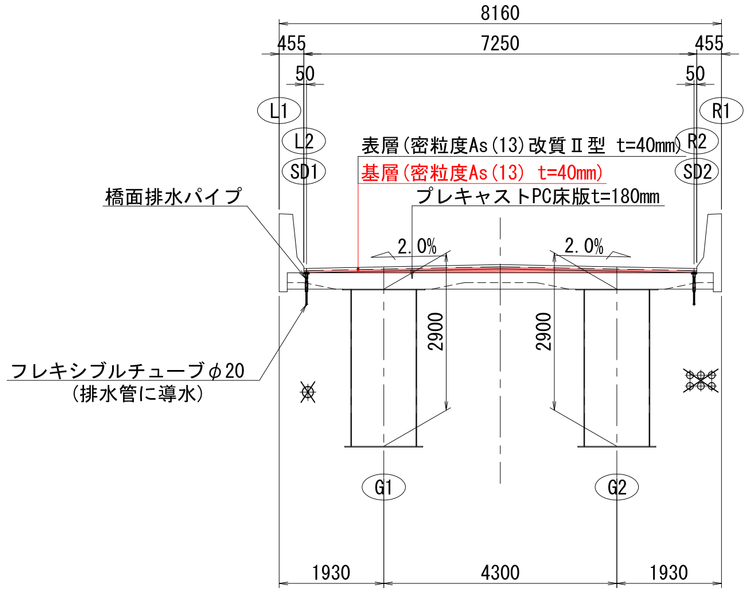


実　施

28/53

| | | | |
|---|---|---|---|
| 工事番号 | 令和2年度 受(Ⅲ)舗第3号 | | |
| 路線名 | みやぎ県北高速幹線道路<br>(主) 築館登米線 | | |
| 施工箇所 | 登米市中田町石森地内外 | | |
| 工事名 | みやぎ県北高速幹線道路(Ⅲ)<br>舗装(2-1工区)工事 | | |
| 図面名 | P9～A2 排水装置(その1) | | |
| 縮尺 | 1:400, 1:80 | 位置 | |
| 設計者 | | 設計年度 | |
| 宮城県 | | 図番 | |

# P9～A2 排水装置(その2) S=1:50

## P10橋脚

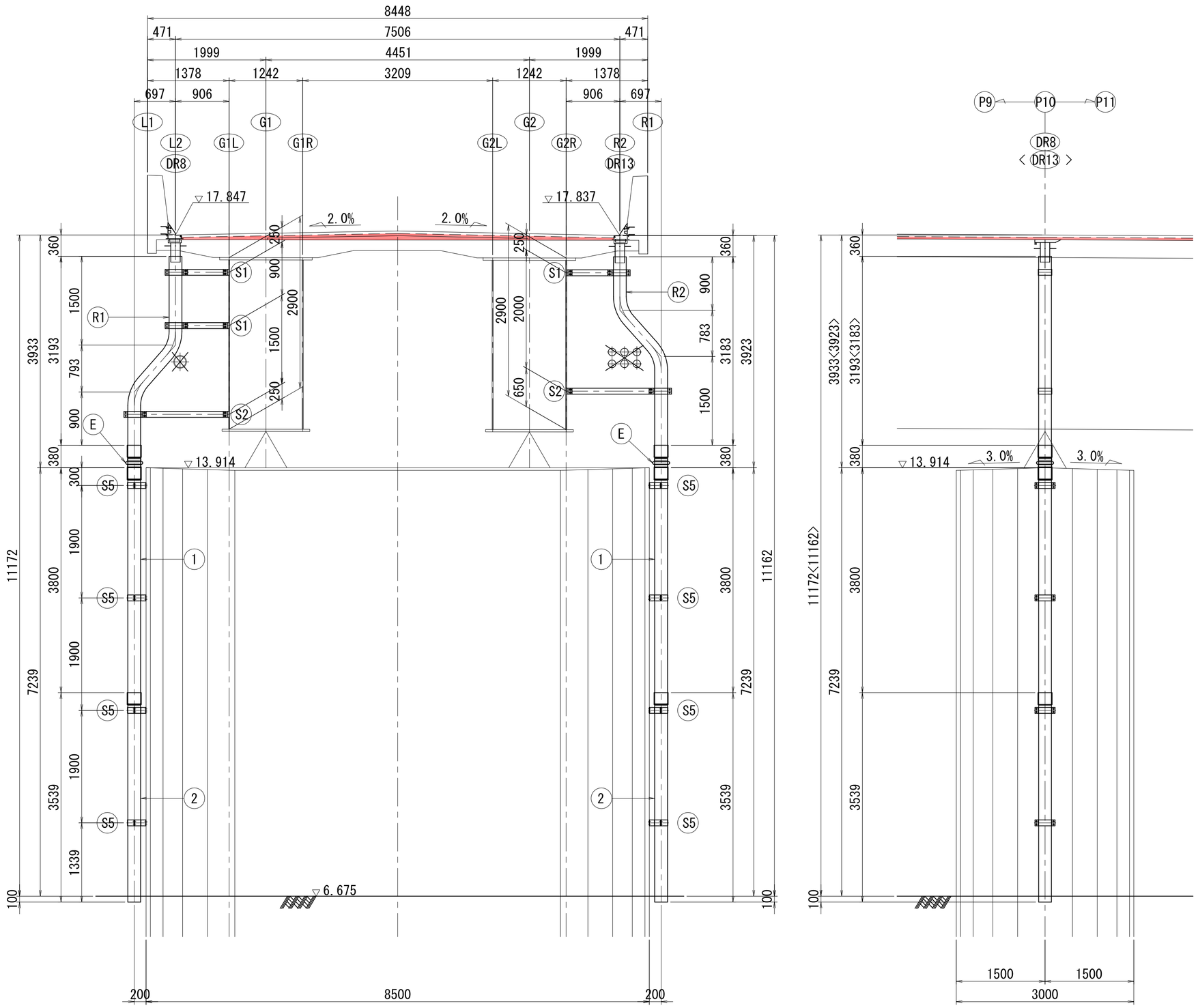





## A2橋台

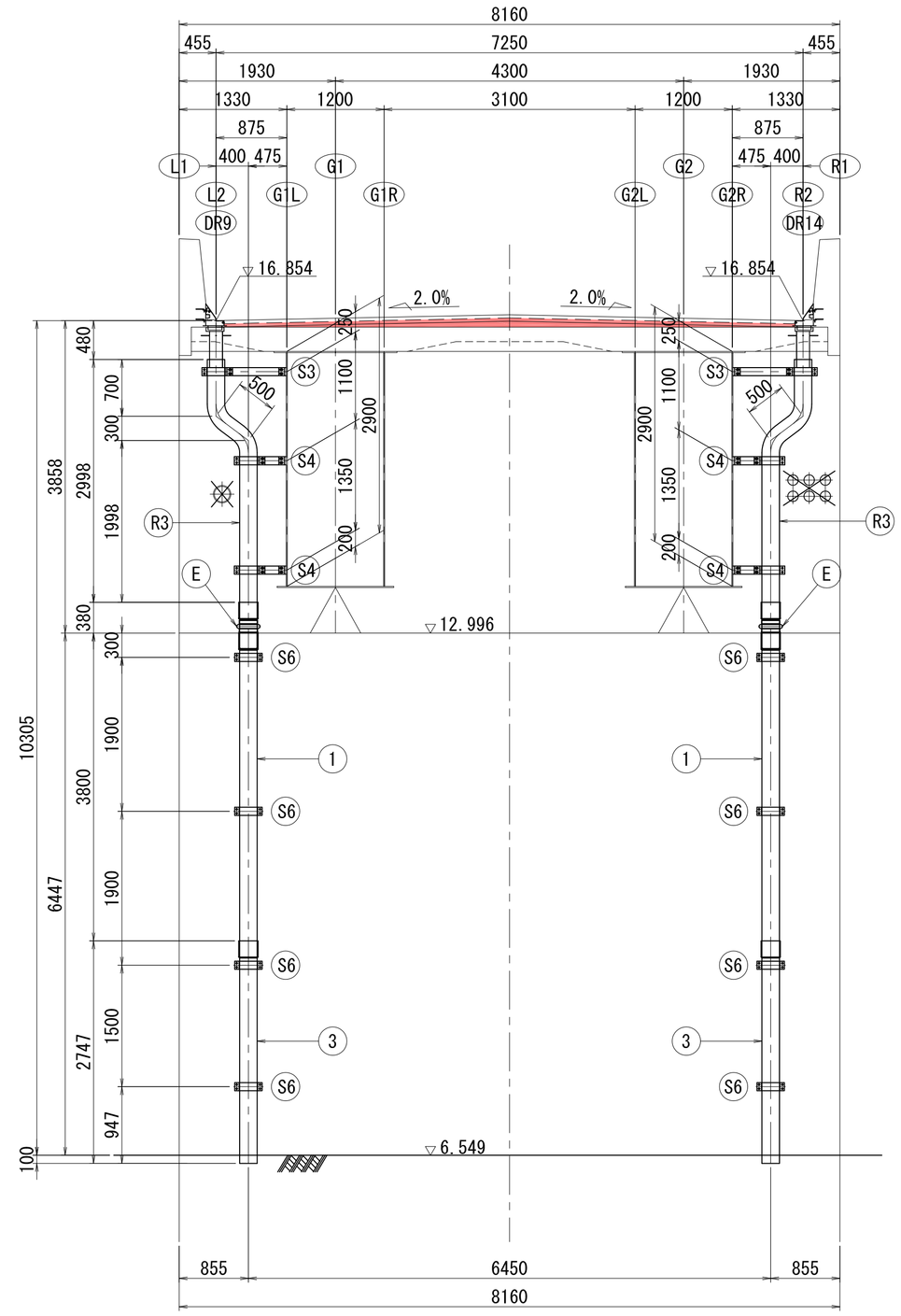


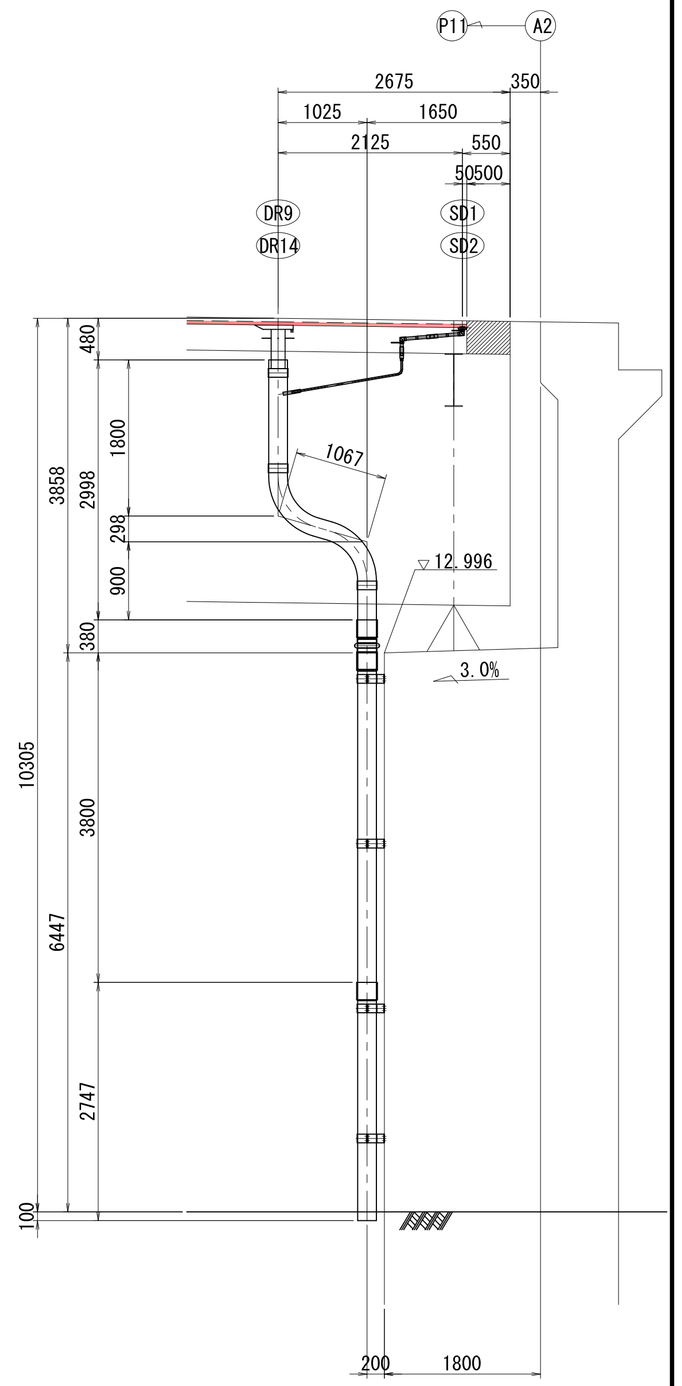


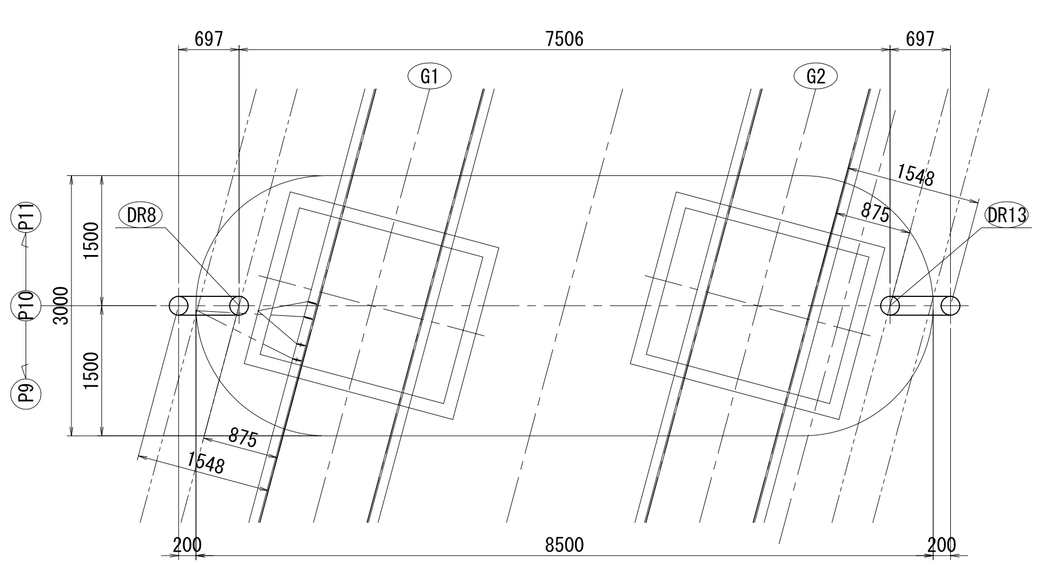


### P10橋脚部材料表

| | | 記号 | 数量(個) |
|---|---|---|---|
| 上部工付 | 曲　管 | R1 | 1 |
| | | R2 | 1 |
| | 伸縮継手管 | E | 2 |
| | 支持金具 | S1 | 3 |
| | | S2 | 2 |
| 下部工付 | 直　管 | 1 | 2 |
| | | 2 | 2 |
| | 支持金具 | S5 | 8 |

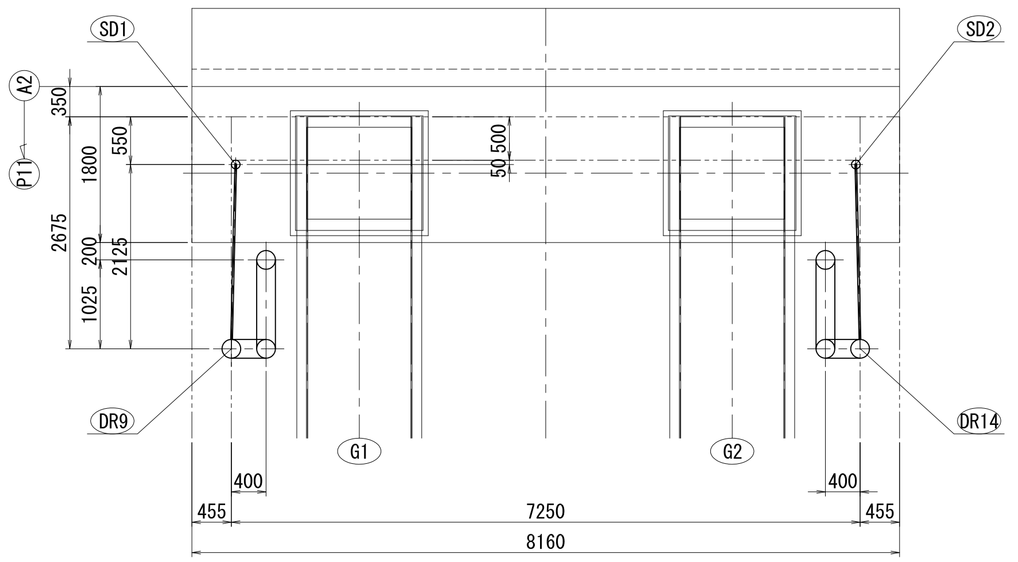


### A2橋台部材料表

| | | 記号 | 数量(個) |
|---|---|---|---|
| 上部工付 | 曲　管 | R3 | 2 |
| | 伸縮継手管 | E | 2 |
| | 支持金具 | S3 | 2 |
| | | S4 | 4 |
| 下部工付 | 直　管 | 1 | 2 |
| | | 3 | 2 |
| | 支持金具 | S6 | 8 |

実　施

29/53

| | | | |
|---|---|---|---|
| 工事番号 | 令和2年度　受(Ⅲ)舗第3号 | | |
| 路線名 | みやぎ県北高速幹線道路<br>(主)　築館登米線 | | |
| 施工箇所 | 登米市中田町石森地内外 | | |
| 工事名 | みやぎ県北高速幹線道路(Ⅲ)<br>舗装(2-1工区)工事 | | |
| 図面名 | P9～A2　排水装置(その2) | | |
| 縮尺 | 1:50 | 位置 | |
| 設計者 | | 設計年度 | |
| 宮　城　県 | | 図番 | |

# P9～A2 排水装置(その4) S=1:10

## 橋面排水工(その1)

## 防水層詳細

## 断　面　図

### A － A

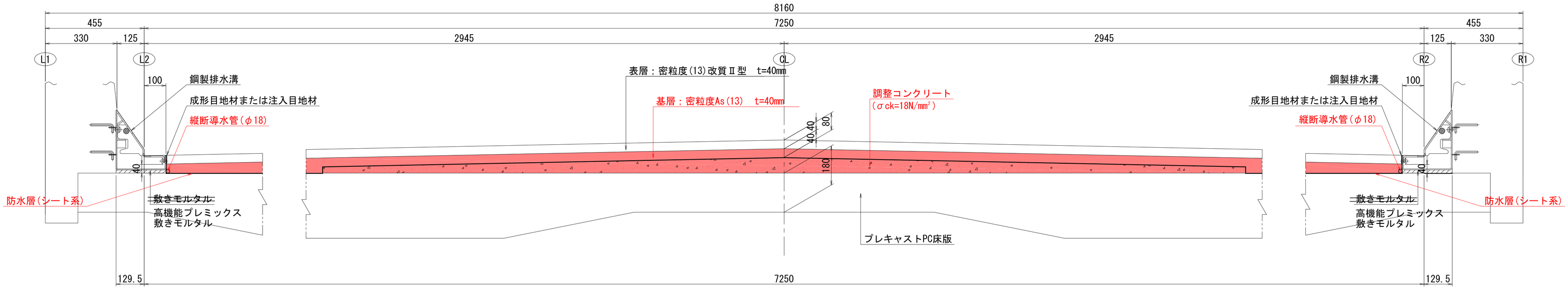


### B － B

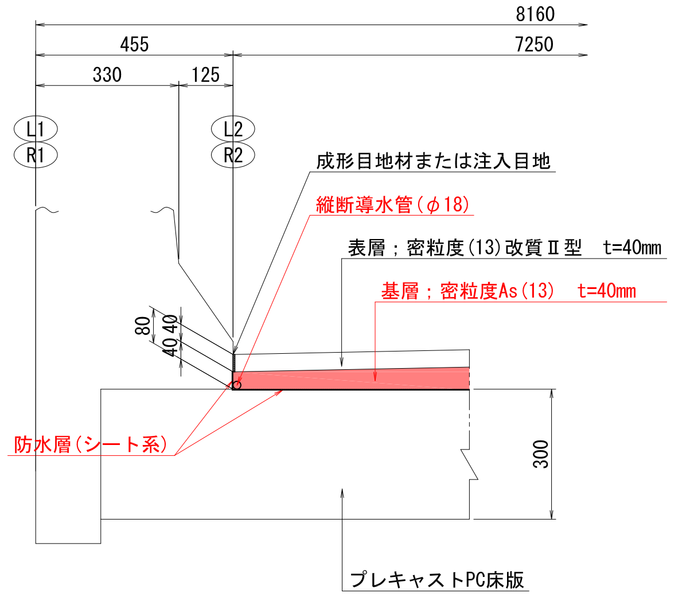


## 桁端部側面図

### P9側

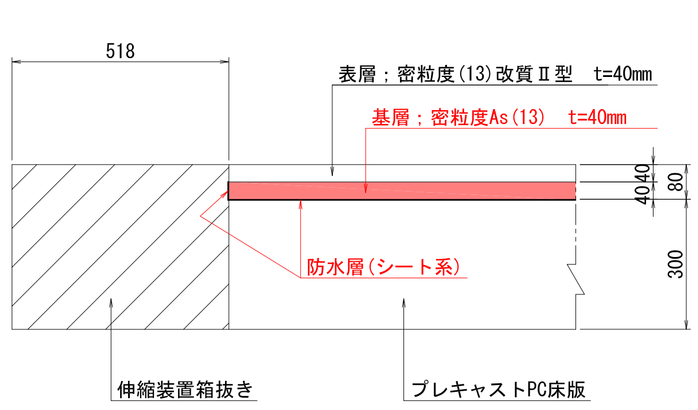


### A2側

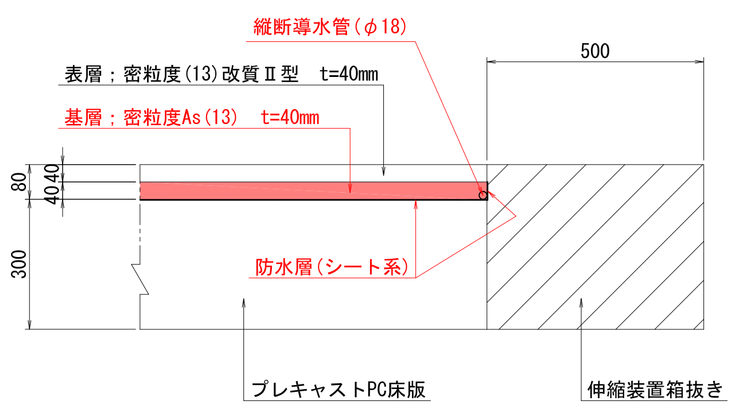


防水層面積

| | | | |
|---|---|---|---|
| 舗装部： | (207.428 + 205.486) / 2 x 7.250 | = | 1496.813 |
| 鋼製排水溝下部： | (205.171 + 203.229) x 0.1295 | = | 52.888 |
| 橋軸方向立ち上がり部： | (207.428 + 205.486) x 0.040 | = | 16.517 |
| 橋軸直角方向立ち上がり部： | (7.506 + 7.250) x 0.040 | = | 0.590 |
| | | 合　計 | 1566.808 m2 |

導水管延長(φ18)

| | | | |
|---|---|---|---|
| 橋軸方向： | 207.428 + 205.486 | = | 412.914 |
| 橋軸直角方向： | | = | 7.250 |
| | | 合　計 | 420.164 m |

成形目地材または注入目地材延長

207.428 + 205.486 = 412.914 m

## 平　面　図 S=1:100

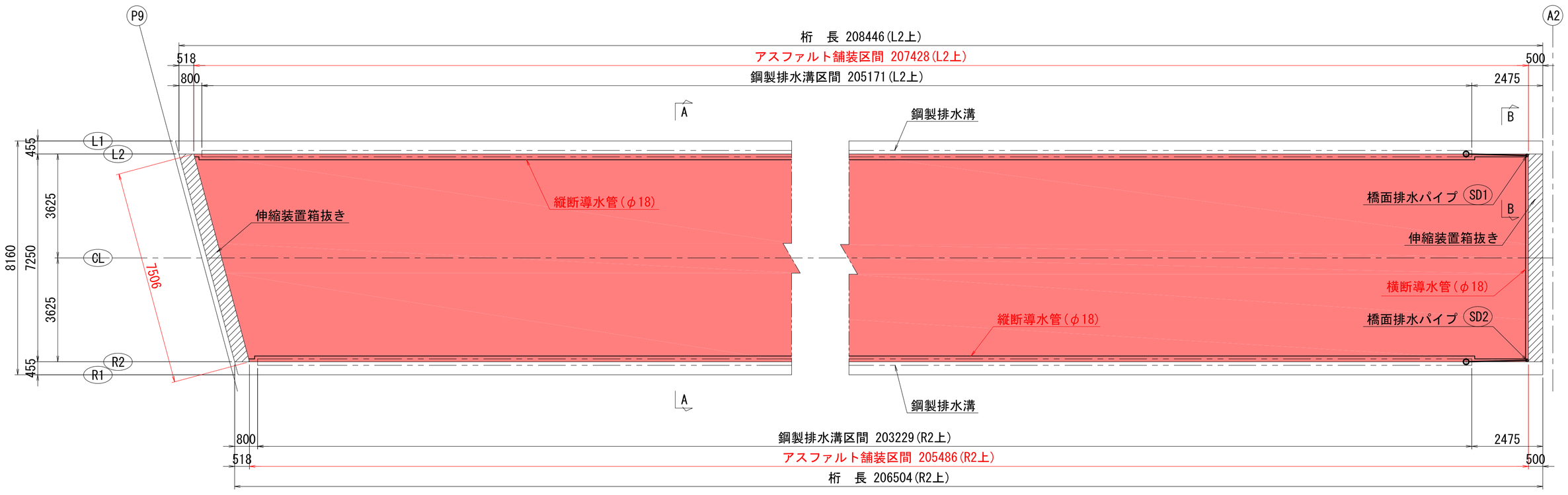


数量総括表

| | |
|---|---|
| 橋面排水パイプ個数 | 2 個 |
| 防水層面積 | 1566.808 m2 |
| 導水管延長(φ18) | 420.164 m |
| 成形目地材または注入目地材延長 | 412.914 m |

実　施

30/53

| | | | |
|---|---|---|---|
| 工事番号 | 令和2年度 受(Ⅲ)舗第3号 | | |
| 路線名 | みやぎ県北高速幹線道路(主) 築館登米線 | | |
| 施工箇所 | 登米市中田町石森地内外 | | |
| 工事名 | みやぎ県北高速幹線道路(Ⅲ) 舗装(2-1工区)工事 | | |
| 図面名 | P9～A2 排水装置(その4) | | |
| 縮尺 | 1:10 | 位置 | |
| 設計者 | | 設計年度 | |
| 宮城県 | | 図番 | |

# P5～P9 排水装置(その6) S=1:10

## 橋面排水工(その2)

### 橋面排水パイプ取付位置図

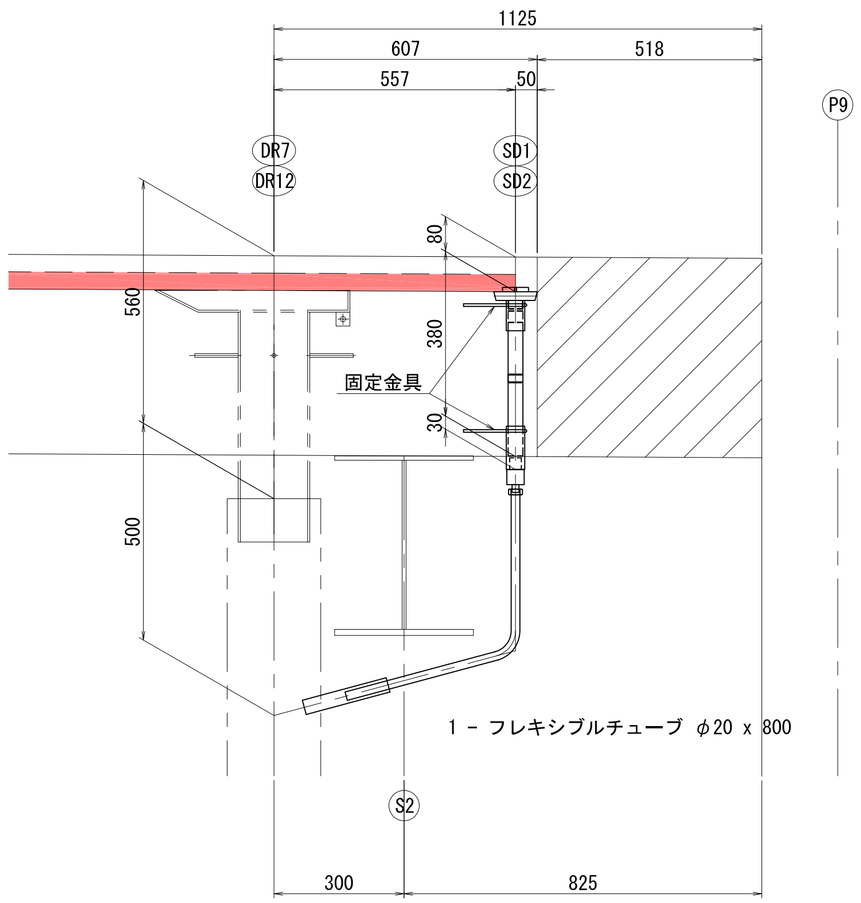


### 橋面排水パイプ詳細 S=1:5

SD1, SD2

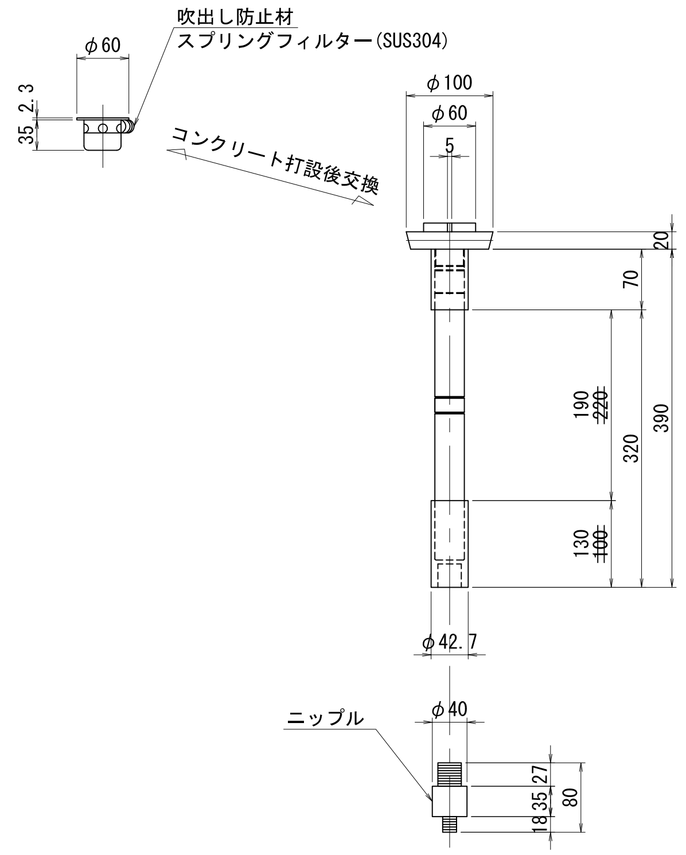


### 排水管挿入部詳細 S=1:5

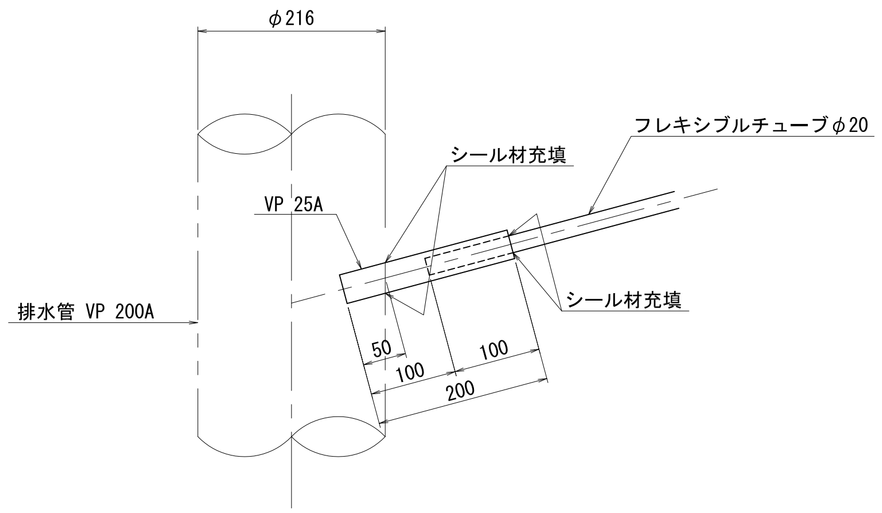


### 固 定 金 具 S=1:5

(製作数 : 4)

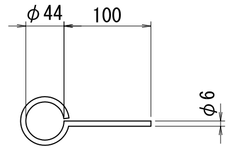


1 - RB φ6 x 260(SR235)

実 施

31/53

| | | | |
|---|---|---|---|
| 工事番号 | 令和2年度 受(Ⅲ)舗第3号 | | |
| 路線名 | みやぎ県北高速幹線道路<br>(主) 築館登米線 | | |
| 施工箇所 | 登米市中田町石森地内外 | | |
| 工事名 | みやぎ県北高速幹線道路(Ⅲ)<br>舗装(2-1工区)工事 | | |
| 図面名 | P5～P9 排水装置(その6)(参考図) | | |
| 縮尺 | 1:10 | 位置 | |
| 設計者 | | 設計年度 | |
| 宮城県 | | 図番 | |

# P9～A2 排水装置(その5) S=1:10

## 橋面排水工(その2)

### 橋面排水パイプ取付位置図

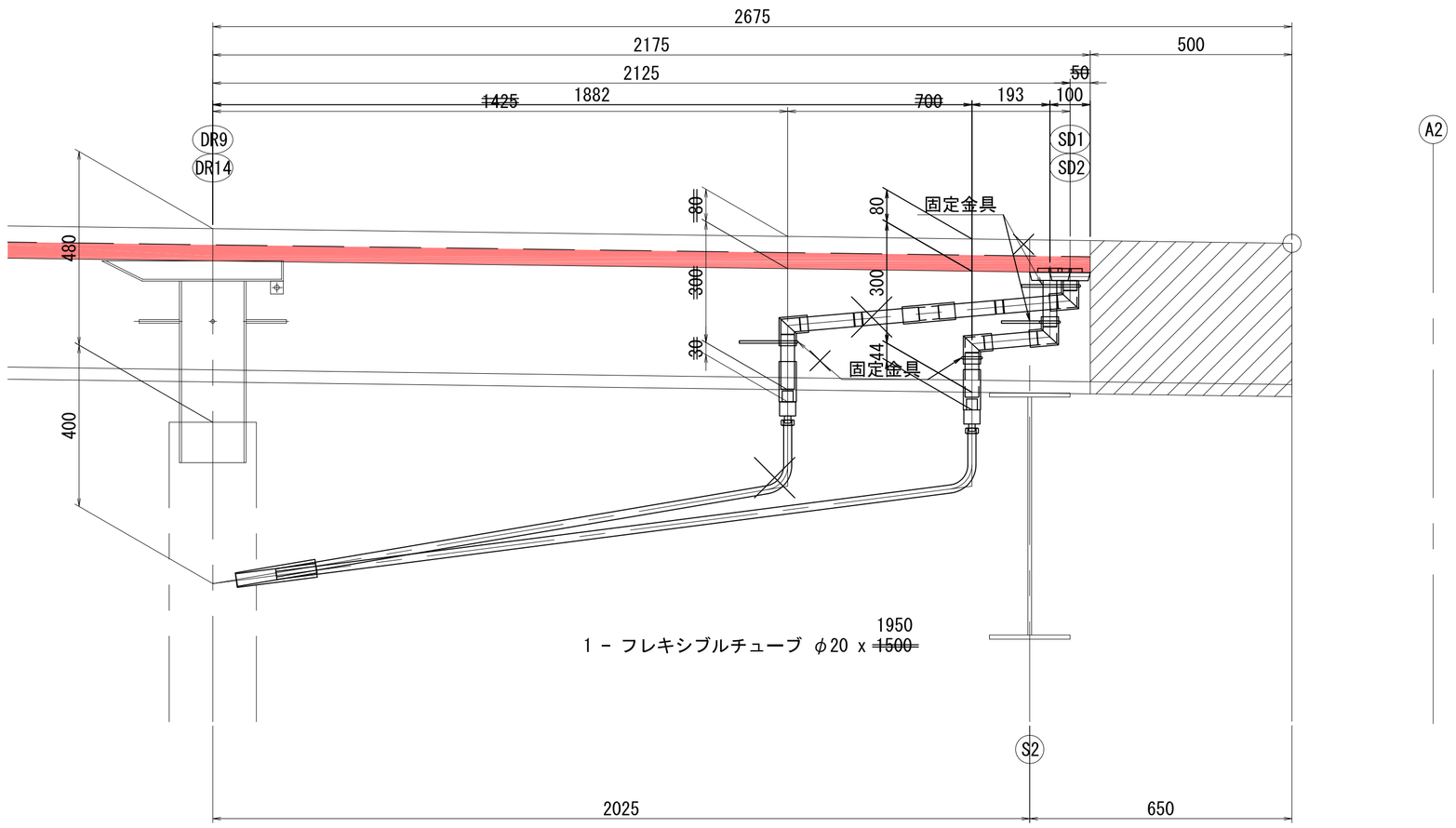


### 固 定 金 具 S=1:5

(製作数：4)

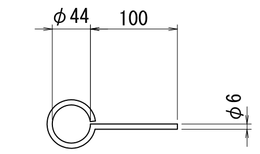


1 - RB φ6 x 260(SR235)

### 橋面排水パイプ詳細 S=1:5

SD1, SD2

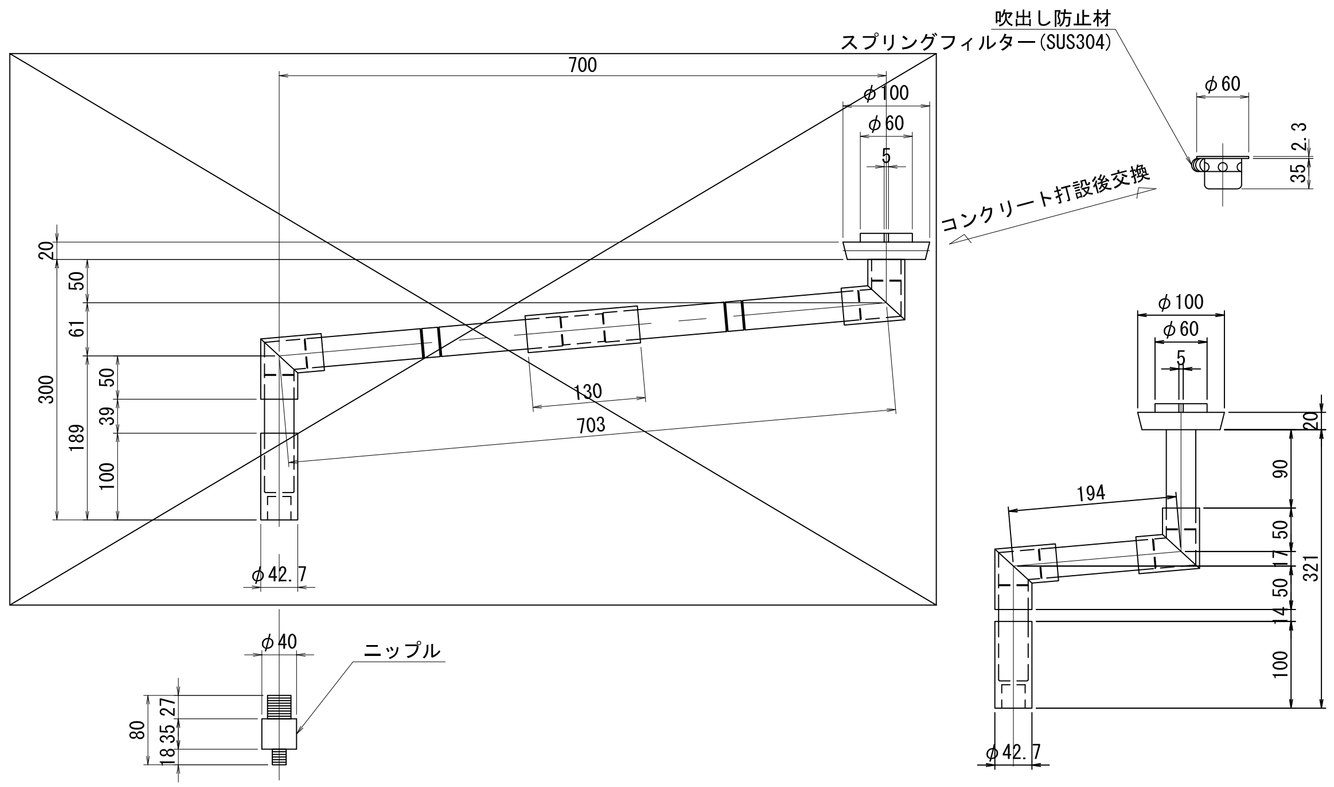


### 排水管挿入部詳細 S=1:5

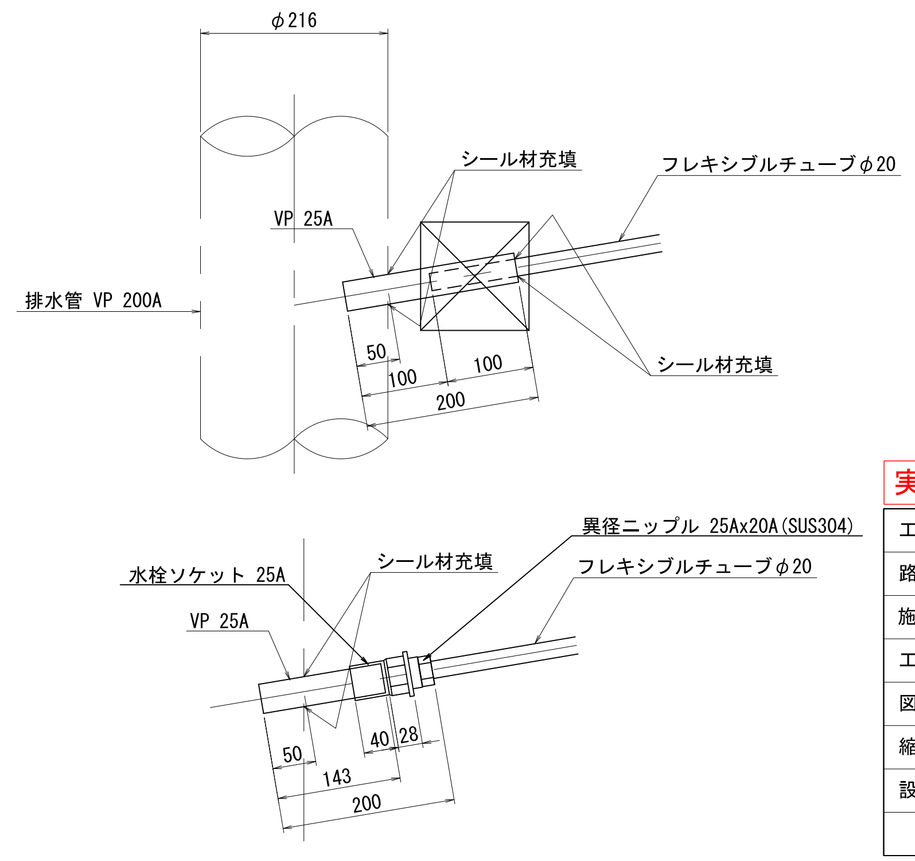


実 施

32/53

| | | | |
|---|---|---|---|
| 工事番号 | 令和2年度 受(Ⅲ)舗第3号 | | |
| 路線名 | みやぎ県北高速幹線道路(主) 築館登米線 | | |
| 施工箇所 | 登米市中田町石森地内外 | | |
| 工事名 | みやぎ県北高速幹線道路(Ⅲ) 舗装(2-1工区)工事 | | |
| 図面名 | P9～A2 排水装置(その5)(参考図) | | |
| 縮尺 | 1:10 | 位置 | |
| 設計者 | | 設計年度 | |
| 宮城県 | | 図番 | |

# P9～A2 排水装置(その6)　S=1:30

A2橋台側

## 正 面 図

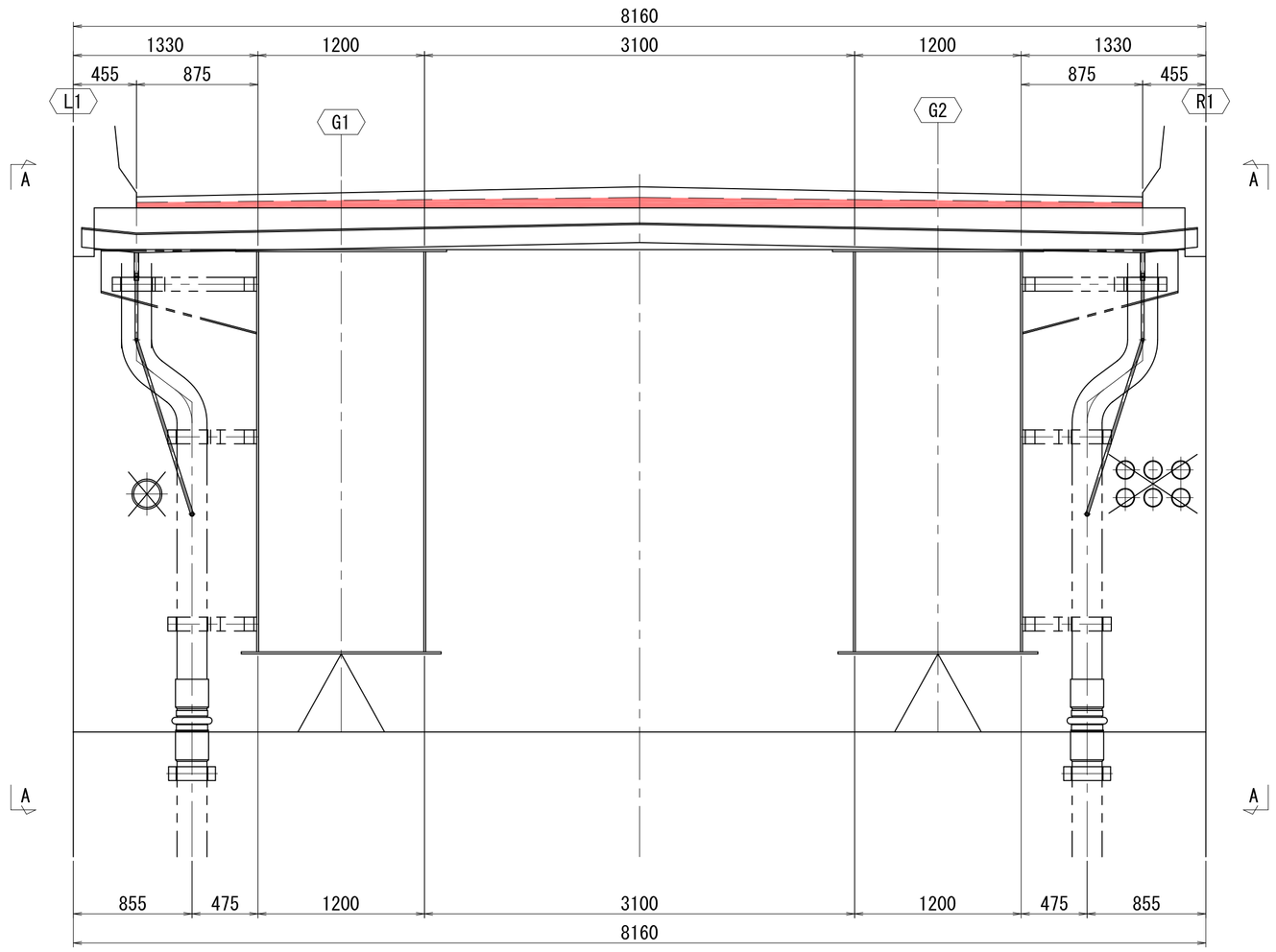


## A － A

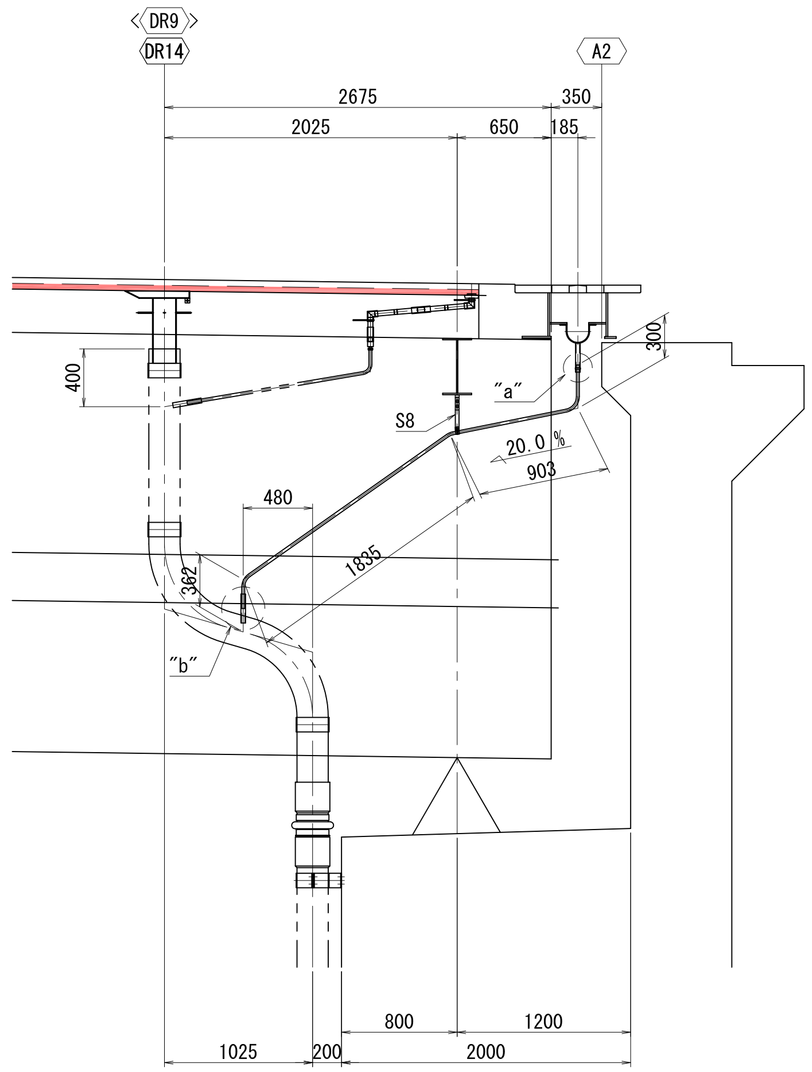


2-フレキシブルチューブ φ20 x 3300(SUS304)

## "a"部詳細　S=1:5

箇所数 ： 2

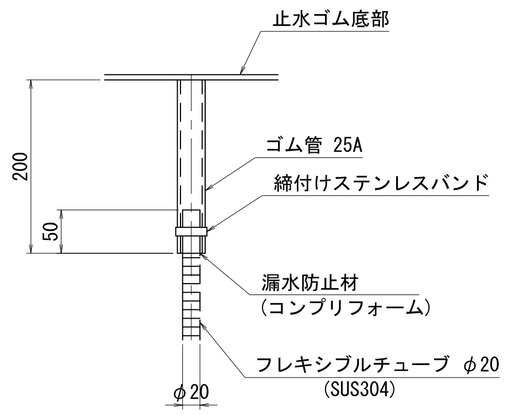


## "b"部詳細　S=1:5

箇所数 ： 2

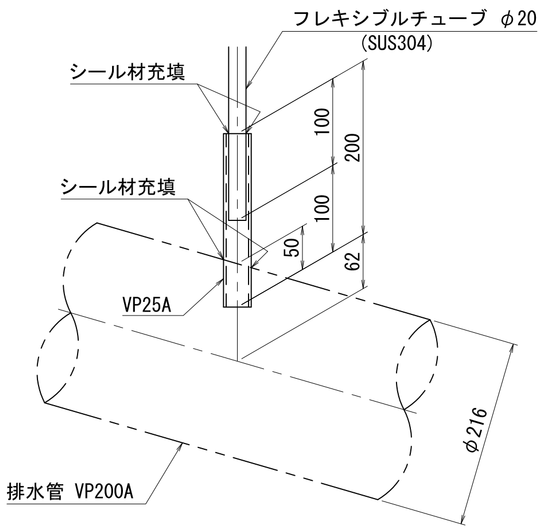


## 平 面 図

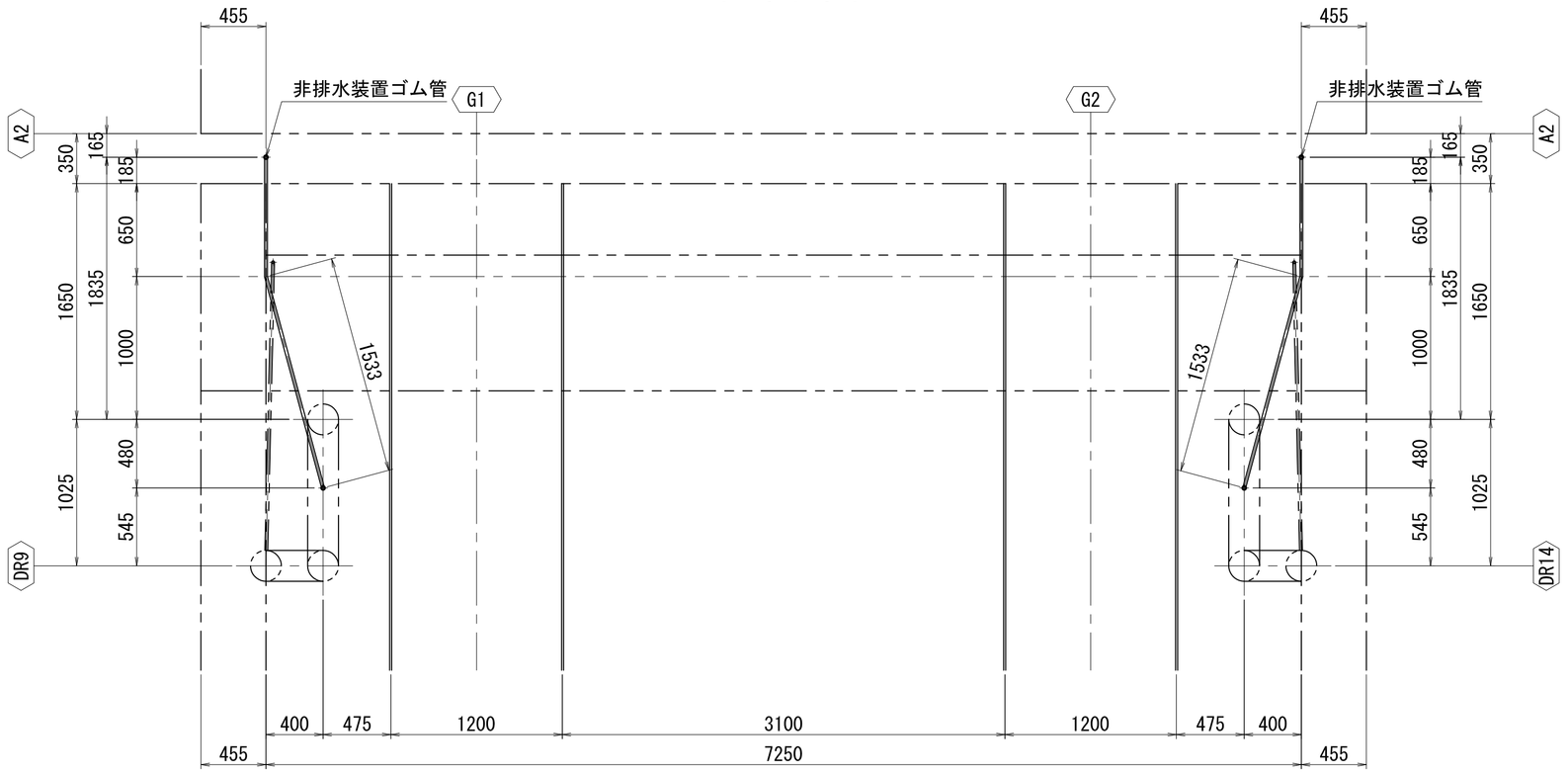


## S8金具詳細　S=1:5

製作数 ： 2　Bﾛｯﾄ

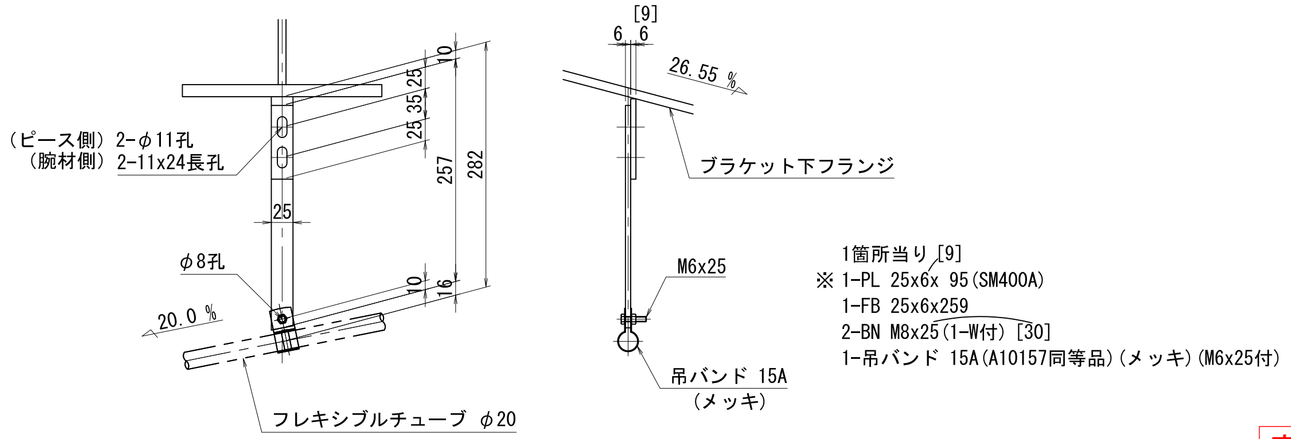


1箇所当り [9]
※ 1-PL 25x6x 95(SM400A)
1-FB 25x6x259
2-BN M8x25(1-W付) [30]
1-吊バンド 15A(A10157同等品)(メッキ)(M6x25付)

## 吊バンド詳細　S=1:2

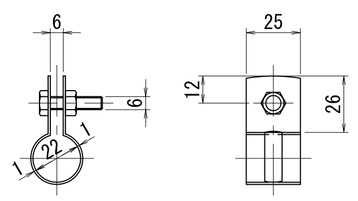


注 記

1. 特記なき材質は、全てSS400とする。
2. ※印部材は、本体付を示す。
3. ※印部材以外は、全て溶融亜鉛メッキを施す。
   亜鉛の付着量は、JIS H8641 HDZ55とする。
   但し、ボルト・ナット類は、HDZ35とする。
4. ナットは全てゆるみ止めナットを使用し、Wは平丸座金を示す。
5. フレキシブルチューブの長さは参考長さとする。
6. [ ]内は、施工承諾による材料集約を示す。

実 施

33/53

| | | | |
|---|---|---|---|
| 工事番号 | 令和2年度 受(Ⅲ)舗第3号 | | |
| 路線名 | みやぎ県北高速幹線道路<br>(主) 築館登米線 | | |
| 施工箇所 | 登米市中田町石森地内外 | | |
| 工事名 | みやぎ県北高速幹線道路(Ⅲ)<br>舗装(2-1工区)工事 | | |
| 図面名 | P9～A2 排水装置(その6)(参考図) | | |
| 縮尺 | 1:30 | 位置 | |
| 設計者 | | 設計年度 | |
| 宮城県 | | 図番 | |

# A1～P5 PC床版割付図

## 平 面 図 S=1:200

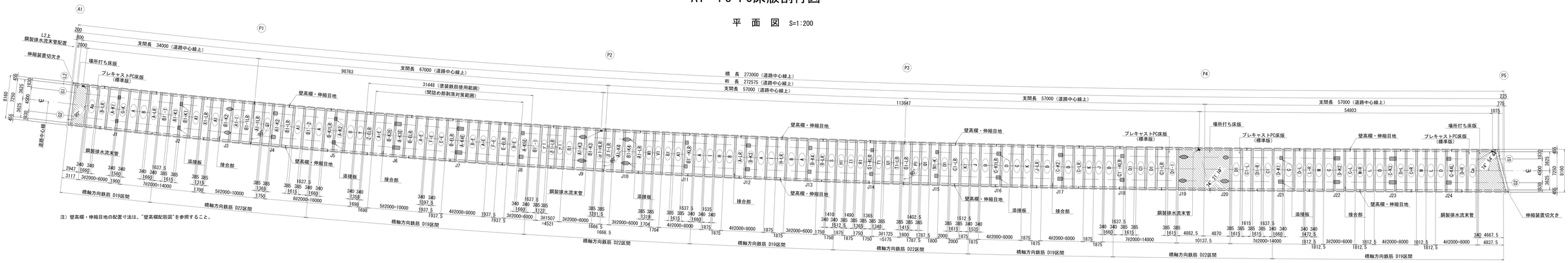


注）壁高欄・伸縮目地の配置寸法は、"壁高欄配筋図"を参照すること。

## 断 面 図 S=1:50

### 標 準 部

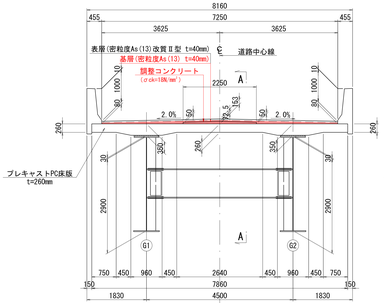


### 添接板採用切欠き部

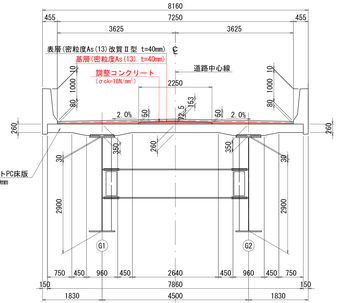


### 場所打ち床版部（A1,P5） ℄ 場所打ち床版部（P4）

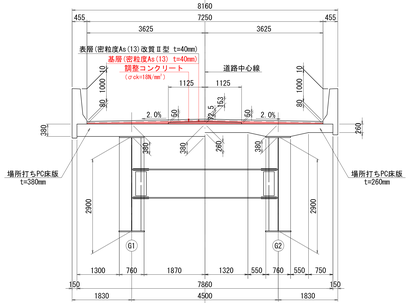


## 接 合 部 詳 細 図 S=1:20

### A－A

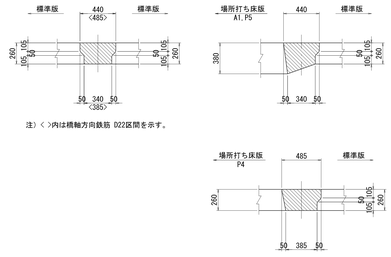


注）〈 〉内は橋軸方向鉄筋 D22区間を示す。

## 床版数量表

| 版タイプ | 枚 数 | 版タイプ | 枚 数 | 版タイプ | 枚 数 | 版タイプ | 枚 数 | 版タイプ | 枚 数 | 版タイプ | 枚 数 |
|---|---|---|---|---|---|---|---|---|---|---|---|
| 橋軸方向鉄筋 D19 | | | | 橋軸方向鉄筋 D19<br>下側塗装鉄筋使用 | | 橋軸方向鉄筋 D22 | | | | 橋軸方向鉄筋 D22 | |
| A | 5 | G-K | 1 | A-E | 3 | A1 | 4 | C1 | 1 | R1 | 1 |
| A-LR | 2 | H | 1 | A-K3E | 1 | A1-LR | 1 | C1-L | 1 | S1 | 1 |
| Aa | 1 | H-LR | 1 | A-K4E | 1 | A1-1 | 1 | C1-LR | 2 | S1-KLR | 1 |
| A-K1 | 1 | I | 2 | A-K5E | 1 | A1-1LR | 1 | C1' | 1 | T1 | 1 |
| A-K2 | 1 | J | 2 | B-E | 2 | A1-K1 | 1 | C1'-KLR | 1 | T1-LR | 1 |
| B | 4 | J-LR | 1 | B-ELR | 2 | A1-K2 | 1 | D1 | 4 | U1 | 1 |
| B-LR | 1 | K | 2 | B-K2E | 1 | A1-K3 | 1 | D1-R | 1 | V1 | 1 |
| B-K1LR | 1 | L | 2 | E-E | 1 | A1-K4 | 1 | D1-1 | 1 | W1 | 1 |
| B-K3 | 1 | L-R | 1 | E-ELR | 1 | B1 | 2 | H1' | 1 | X1-LR | 1 |
| B-K4 | 1 | M | 2 | F-E | 2 | B1-LR | 1 | I1 | 1 | α1-HLR | 1 |
| C | 3 | M-R | 1 | Z-ELR | 1 | B1-1LR | 1 | K1' | 1 | β1-LR | 1 |
| C-L | 1 | R-LR | 1 | | | B1-K1 | 1 | N1-K | 1 | γ1 | 2 |
| C-R | 1 | S | 1 | | | B1-K2 | 1 | O1-LR | 1 | δ1-LR | 1 |
| C-LR | 1 | Y | 1 | | | B1-K3 | 1 | P1 | 1 | | |
| Ca | 1 | | | | | B1-K4 | 1 | Q1 | 1 | | |
| C-K1LR | 1 | | | | | B1'-1 | 2 | | | | |
| C-K2 | 1 | | | | | B1'-2 | 1 | | | | |
| C-K3 | 1 | | | | | B1'-KLR | 1 | | | | |
| C-K4L | 1 | | | | | | | | | | |
| D | 7 | | | | | | | | | | |
| D-L | 2 | | | | | | | | | | |
| D-R | 1 | | | | | | | | | | |
| D-K1 | 1 | | | | | | | | | | |
| D-K2 | 1 | | | | | | | | | | |
| | 小 計 60 | | | 小 計 16 | | | | | | 小 計 56 | |
| | | | | | | | | | | 合 計 132 | |

## コンクリート、無収縮モルタルの種類

| 部材（部位） | 種 類 |
|---|---|
| プレキャストPC床版 | σck=50N/mm² |
| 場所打ちPC床版 | σck=50N/mm²（早強、膨張材使用） |
| 接 合 部 | σck=50N/mm²（早強、膨張材使用）※ |
| スタッドジベル用孔充填部 | σck=50N/mm²（早強、膨張材使用） |
| 床版と主桁の接合部 | 無収縮モルタル（プレミックス製品） |

※ 間詰め部剥落対策範囲には、
ポリプロピレン短繊維をフレッシュコンクリートに混合する。

凡 例
-H ： 鋼製排水流末管設置版
-K ： 添接板用切欠き版
-L ： 左側壁高欄・伸縮目地配置版
-R ： 右側壁高欄・伸縮目地配置版
-LR ： 左右側壁高欄・伸縮目地配置版

実 施

| | |
|---|---|
| 工事番号 | 令和2年度 受(国)舗第3号 |
| 路線名 | みやぎ亘北高速幹線道路（主）築館登米線 |
| 施工箇所 | 登米市中田町石森地内外 |
| 工事名 | みやぎ亘北高速幹線道路(国)舗装(2-1工区)工事 |
| 図面名 | A1～P5 PC床版割付図(参考図) |
| 縮尺 | 図示 |
| 設計者 | 設計年度 |
| 宮城県 | 図番 |

# P5～P9 PC床版割付図

## 平 面 図 S=1:200

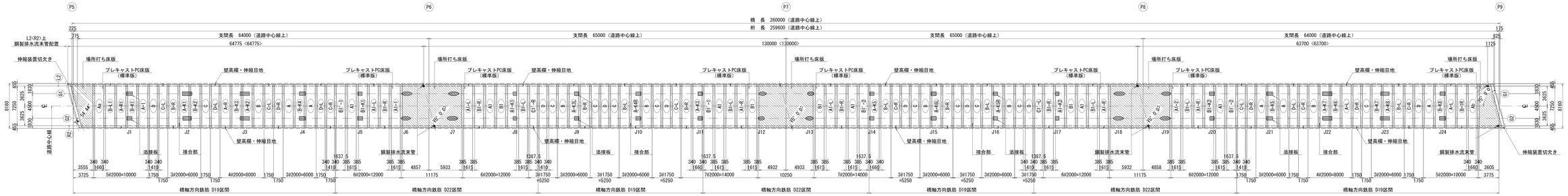


注）壁高欄・伸縮目地の配置寸法は、"壁高欄配筋図"を参照すること。

## 断 面 図 S=1:50

### 標 準 部

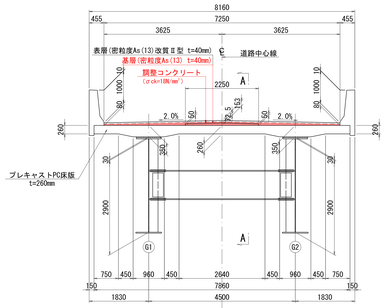


### 添接板用切欠き部

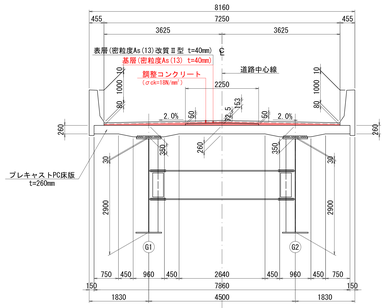


### 場所打ち床版部（P5, P9） ℄ 場所打ち床版部（P6, P7, P8）

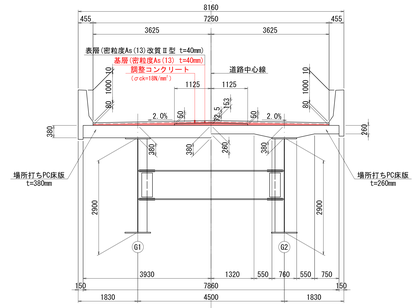


## 接 合 部 詳 細 図 S=1:20

A － A

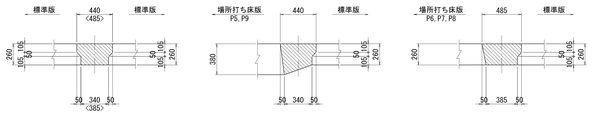


注）〈 〉内は橋軸方向鉄筋 D22区間を示す。

### 床版数量表

| 版タイプ | 枚 数 | 版タイプ | 枚 数 |
|---|---|---|---|
| 橋軸方向鉄筋 D19 | | 橋軸方向鉄筋 D22 | |
| A | 5 | A1 | 6 |
| A-L | 1 | A1-L | 3 |
| A-L | 2 | A1-R | 3 |
| A-R | 1 | A1-1 | 1 |
| A-R1 | 1 | A1-2 | 1 |
| Aa | 1 | A1-K1 | 1 |
| Ab | 1 | A1-K2 | 1 |
| A-K1 | 1 | B1 | 4 |
| A-K2 | 1 | B1-L | 4 |
| A-K3 | 1 | B1-R | 4 |
| A-K3L | 1 | B1-K1 | 1 |
| A-K4R | 1 | B1-K2 | 1 |
| A-K5 | 1 | B1'-1 | 2 |
| A-K5R | 1 | B1'-2 | 2 |
| A-K6L | 1 | C1'-R | 1 |
| A-K7 | 1 | C1'-L | 1 |
| A-K8 | 1 | | |
| B | 6 | | |
| B-L | 4 | | |
| B-L1 | 1 | | |
| B-R | 4 | | |
| B-1R | 1 | | |
| B-K1 | 1 | | |
| B-K2 | 1 | | |
| B-K3 | 1 | | |
| B-K4 | 1 | | |
| B-K5 | 1 | | |
| B-K6 | 1 | | |
| B-K7 | 1 | | |
| B-K8 | 1 | | |
| C | 10 | | |
| C-L | 4 | | |
| C-R | 4 | | |
| D | 8 | | |
| D-L | 3 | | |
| D-R | 3 | | |
| 小 計 | 78 | 小 計 | 36 |
| 合 計 | | | 114 |

### コンクリート、無収縮モルタルの種類

| 部材(部位) | 種 類 |
|---|---|
| プレキャストPC床版 | σck=50N/mm² |
| 場所打ちPC床版 | σck=50N/mm²（早強、膨張材使用） |
| 接 合 部 | σck=50N/mm²（早強、膨張材使用） |
| スタッドジベル用充填部 | σck=50N/mm²（早強、膨張材使用） |
| 床版と主桁の接合部 | 無収縮モルタル（プレミックス製品） |

凡 例
-K ： 添接板用切欠き版
-L ： 左側壁高欄・伸縮目地配置版
-R ： 右側壁高欄・伸縮目地配置版

実 施

35-53

| | |
|---|---|
| 工事番号 | 令和2年度 受(直)舗第3号 |
| 路 線 名 | みやざ県北高速幹線道路（主）県都登米線 |
| 施工箇所 | 登米市中田町石森地内外 |
| 工 事 名 | みやざ県北高速幹線道路(直)舗装(2-1工区)工事 |
| 図 面 名 | P5～P9 PC床版割付図(参考図) |
| 縮 尺 | 図 示 |
| 設 計 者 | 設計年度 |
| 宮 城 県 | 図番 |

# P9～A2 PC床版割付図

## 平　面　図　S=1:200

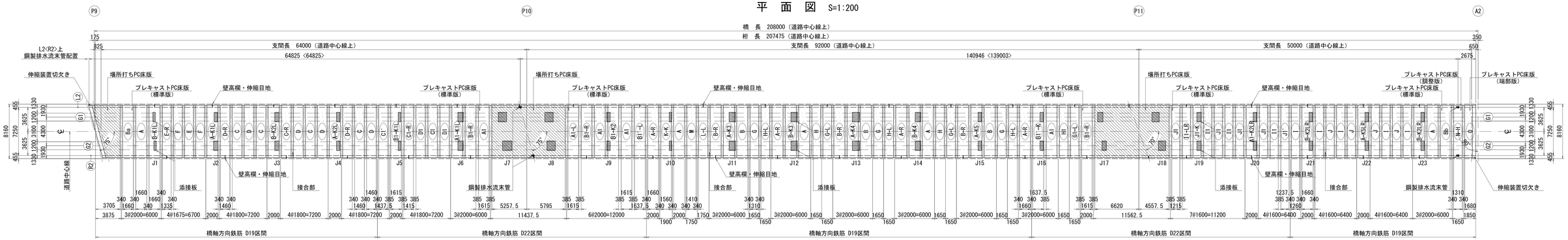


注）壁高欄・伸縮目地の配置寸法は、"壁高欄配筋図"を参照すること。

## 断　面　図　S=1:50

### 標　準　部　℄　添接板用切欠き部

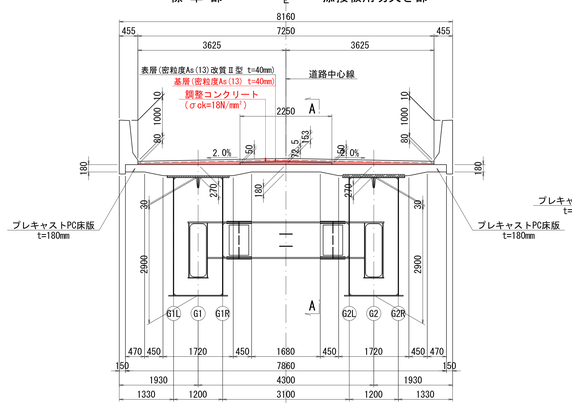


### 調　整　部　℄　端　部

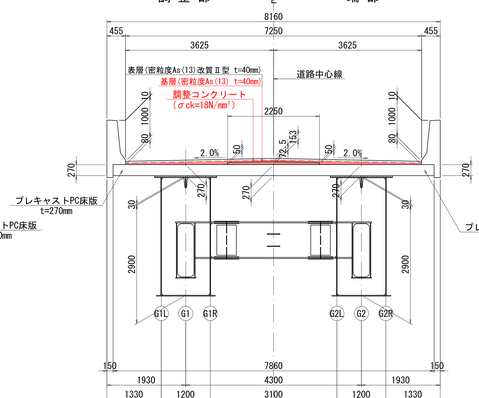


### 場所打ち床版部（P9）　℄　場所打ち床版部（P10,11）

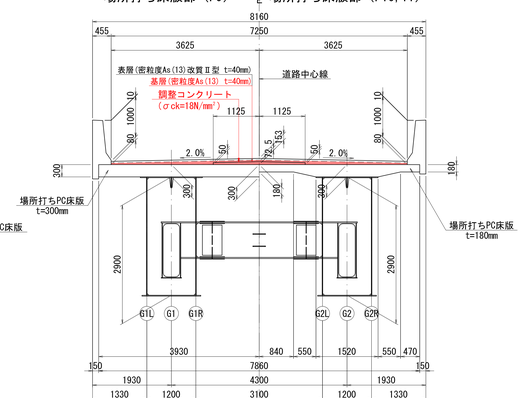


## 接　合　部　詳　細　図　S=1:20

A－A

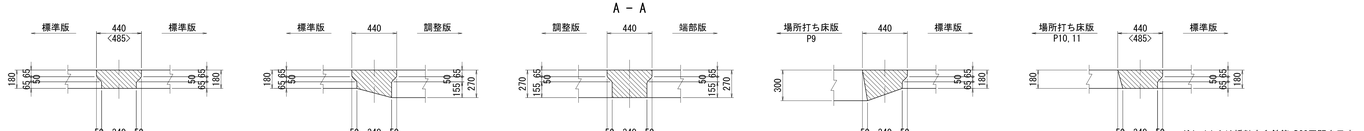


注）〈 〉内は橋軸方向鉄筋 D22区間を示す。

### 床版数量表

| 版タイプ | 枚 数 | 版タイプ | 枚 数 |
|---|---|---|---|
| 橋軸方向鉄筋 D19 | | 橋軸方向鉄筋 D22 | |
| A | 5 | A1 | 4 |
| A-R | 4 | A1-L | 1 |
| A-K1L | 1 | A1-K1L | 1 |
| A-K2L | 1 | A1-K2LR | 1 |
| A-K3 | 1 | B1-R | 3 |
| A-K4 | 1 | B1-K1L | 1 |
| A-K5 | 1 | B1-K2 | 1 |
| A-K5LR | 1 | B1'-L | 1 |
| B | 3 | B1'-K | 1 |
| B-R | 3 | C1 | 1 |
| Ba | 1 | C1-R | 1 |
| Bb | 1 | D1 | 2 |
| B-K1L | 1 | C1' | 1 |
| B-K2L | 1 | G1-L | 1 |
| B-K2LR | 2 | H1 | 1 |
| B-K3 | 1 | I1 | 3 |
| B-K4 | 1 | I1-LR | 1 |
| C | 4 | J1 | 4 |
| C-R | 1 | J1' | 1 |
| D | 4 | J1-K | 1 |
| D-R | 2 | | |
| E | 1 | | |
| E-R | 1 | | |
| F | 2 | | |
| G | 3 | | |
| G-L | 2 | | |
| H | 2 | | |
| H-L | 3 | | |
| I | 5 | | |
| J | 4 | | |
| K-K | 1 | | |
| L-L | 1 | | |
| M | 1 | | |
| N-H | 1 | | |
| O | 1 | | |
| 小 計 | 68 | 小 計 | 31 |
| | | 合 計 | 99 |

### コンクリート、無収縮モルタルの種類

| 部材(部位) | 種　類 |
|---|---|
| プレキャストPC床版 | σck=50N/mm² |
| 場所打ちPC床版 | σck=50N/mm²（早強、膨張材使用） |
| 接 合 部 | σck=50N/mm²（早強、膨張材使用） |
| スタッドジベル用孔充填部 | σck=50N/mm²（早強、膨張材使用） |
| 床版と主桁の接合部 | 無収縮モルタル(プレミックス製品) |

凡　例

-H　：　鋼製排水流末管設置版
-K　：　添接板用切欠き版
-L　：　左側壁高欄・伸縮目地配置版
-R　：　右側壁高欄・伸縮目地配置版
-LR：　左右側壁高欄・伸縮目地配置版

実施

| | |
|---|---|
| 工事番号 | 令和2年度 受（Ⅲ）舗第3号 |
| 路線名 | みやぎ県北高速幹線道路（主）気仙登米線 |
| 施工箇所 | 登米市中田町石森地内外 |
| 工事名 | みやぎ県北高速幹線道路（Ⅲ）舗装(2-1工区)工事 |
| 図面名 | P9～A2 PC床版割付図(参考図) |
| 縮尺 | 図示 |
| 設計者 | |
| 宮城県 | |

位置
設計年度
図番

# A1～P5 線形図(その1) S=1:400

## 平 面 図

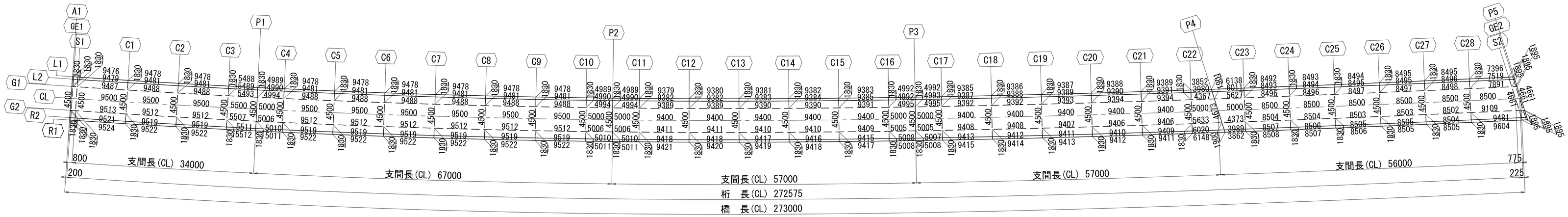


## 平面線形

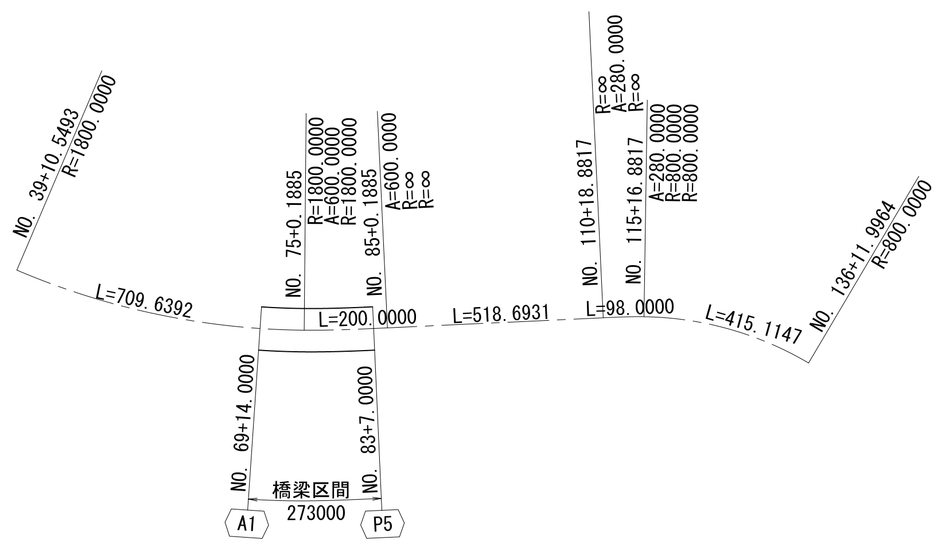


## 縦断線形

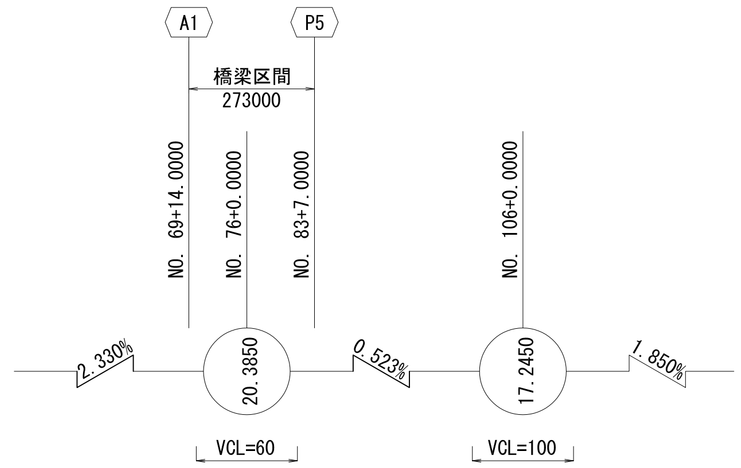


## 標準断面図 S=1:60

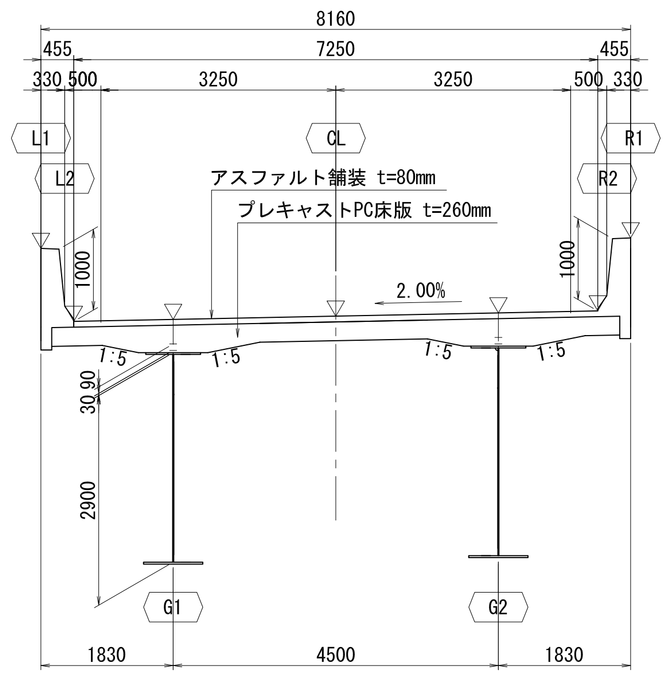


## 横断線形

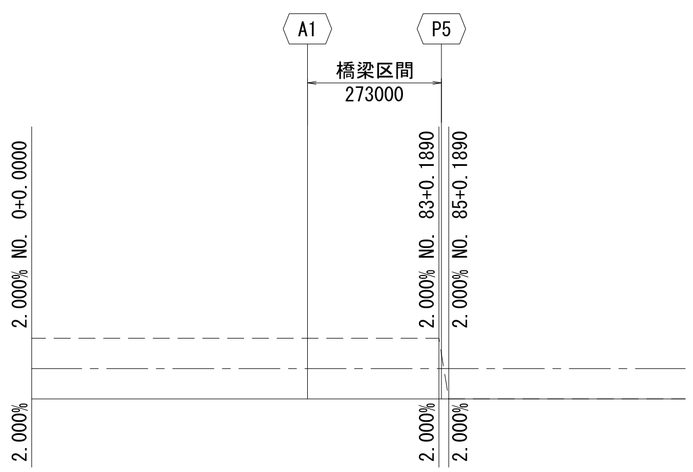


## 小座標の設定

大座標系(X,Y),小座標系(x,y)

CLとA1の交点を原点とし、
CLとP5との交点へ向かう方向をx軸とする数学座標系とする

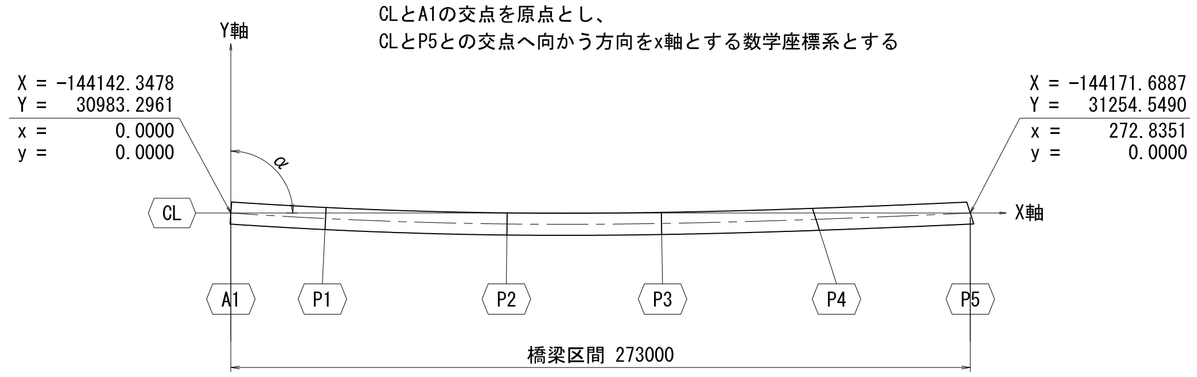


### 橋台・橋脚の配置

| 橋台・橋脚 | 測 点 | X | Y | 方位角(θ) | 交角(α) |
|---|---|---|---|---|---|
| A1 | No. 69+14.000 | -144142.3478 | 30983.2961 | 86° 06′21″ | 90° 00′00″ |
| P1 | No. 71+09.000 | -144148.1308 | 31017.8145 | 87° 13′12″ | 90° 00′00″ |
| P2 | No. 74+16.000 | -144157.3242 | 31084.1769 | 89° 21′09″ | 90° 00′00″ |
| P3 | No. 77+13.000 | -144163.2646 | 31140.8646 | 90° 56′42″ | 90° 00′00″ |
| P4 | No. 80+10.000 | -144167.8825 | 31197.6764 | 107° 40′08″ | 105° 38′50″ |
| P5 | No. 83+07.000 | -144171.6887 | 31254.5490 | 107° 40′08″ | 105° 05′16″ |

### コントロール点の座標・方向角(CL)

| 変 化 点 | 測 点 | X | Y | 要 素 | 要 素 長 |
|---|---|---|---|---|---|
| KAE2-1 | No. 39+10.549296 | -143940.156306 | 30417.722600 | R=1800.000 | L=709.639231 |
| KE2-2 | No. 75+00.188527 | -144157.816848 | 31088.336330 | A= 600.000 | L=200.000000 |
| KA2-2 | No. 85+00.188527 | -144173.734335 | 31287.674387 | R= ∞ | L=518.693148 |
| KA3-1 | No.110+18.881675 | -144205.440224 | 31805.397593 | A= 280.000 | L= 98.000000 |
| KE3-1 | No.115+16.881675 | -144213.424930 | 31903.055375 | R= 800.000 | L=415.114701 |
| KE3-2 | No.136+11.996376 | -144366.387120 | 32283.963341 | | |

ブレーキ No.170+00.437849 → 0+00.000000

実 施



| | | | |
|---|---|---|---|
| 工事番号 | 令和2年度 受(Ⅲ)舗第3号 | | |
| 路線名 | みやぎ県北高速幹線道路(主) 築館登米線 | | |
| 施工箇所 | 登米市中田町石森地内外 | | |
| 工事名 | みやぎ県北高速幹線道路(Ⅲ) 舗装(2-1工区)工事 | | |
| 図面名 | A1～P5 線形図(その1)(参考図) | | |
| 縮尺 | 1:400,1:60 | 位置 | |
| 設計者 | | 設計年度 | |
| 宮城県 | | 図番 | |

# A1～P5 線形図(その2)

## 小座標

| | | A1 | GE1 | S1 | C1 | C2 | C3 | P1 | C4 | C5 | C6 | C7 | C8 | C9 | C10 | P2 | C11 | C12 | C13 | C14 | C15 | C16 | P3 | C17 | C18 | C19 | C20 | C21 | C22 |
|---|---|---|---|---|---|---|---|---|---|---|---|---|---|---|---|---|---|---|---|---|---|---|---|---|---|---|---|---|---|
| L1 | X | 0.2771 | 0.4766 | 1.2748 | 10.7311 | 20.1928 | 29.6573 | 35.1380 | 40.1211 | 49.5908 | 59.0624 | 68.5359 | 78.0108 | 87.4870 | 96.9641 | 101.9524 | 106.9408 | 116.3199 | 125.7002 | 135.0814 | 144.4633 | 153.8459 | 158.8368 | 163.8279 | 173.2113 | 182.5950 | 191.9789 | 201.3630 | 210.7474 |
| | Y | 4.0706 | 4.0570 | 4.0029 | 3.3896 | 2.8260 | 2.3124 | 2.0379 | 1.8029 | 1.3944 | 1.0360 | 0.7276 | 0.4691 | 0.2607 | 0.1023 | 0.0390 | -0.0105 | -0.0664 | -0.0758 | -0.0411 | 0.0356 | 0.1518 | 0.2290 | 0.3164 | 0.5071 | 0.7303 | 0.9839 | 1.2653 | 1.5725 |
| | Z | 18.3867 | 18.3914 | 18.4101 | 18.6314 | 18.8527 | 19.0741 | 19.2022 | 19.3187 | 19.5401 | 19.7614 | 19.9828 | 20.2041 | 20.4255 | 20.6466 | 20.7547 | 20.8510 | 20.9999 | 21.1067 | 21.1715 | 21.1943 | 21.1750 | 21.1498 | 21.1236 | 21.0744 | 21.0252 | 20.9761 | 20.9269 | 20.8777 |
| L2 | X | 0.2462 | 0.4457 | 1.2439 | 10.7029 | 20.1669 | 29.6339 | 35.1159 | 40.1003 | 49.5724 | 59.0464 | 68.5223 | 77.9996 | 87.4782 | 96.9577 | 101.9472 | 106.9369 | 116.3183 | 125.7008 | 135.0841 | 144.4680 | 153.8525 | 158.8443 | 163.8363 | 173.2213 | 182.6065 | 191.9919 | 201.3773 | 210.7628 |
| | Y | 3.6166 | 3.6031 | 3.5490 | 2.9355 | 2.3718 | 1.8580 | 1.5834 | 1.3483 | 0.9398 | 0.5813 | 0.2728 | 0.0142 | -0.1942 | -0.3527 | -0.4160 | -0.4655 | -0.5214 | -0.5308 | -0.4961 | -0.4194 | -0.3031 | -0.2259 | -0.1385 | 0.0522 | 0.2755 | 0.5290 | 0.8105 | 1.1177 |
| | Z | 17.3767 | 17.3814 | 17.4000 | 17.6214 | 17.8427 | 18.0641 | 18.1922 | 18.3087 | 18.5301 | 18.7514 | 18.9728 | 19.1941 | 19.4155 | 19.6366 | 19.7447 | 19.8410 | 19.9899 | 20.0967 | 20.1615 | 20.1843 | 20.1650 | 20.1398 | 20.1136 | 20.0644 | 20.0152 | 19.9661 | 19.9169 | 19.8677 |
| G1 | X | 0.1528 | 0.3523 | 1.1505 | 10.6175 | 20.0888 | 29.5630 | 35.0492 | 40.0374 | 49.5167 | 58.9981 | 68.4812 | 77.9657 | 87.4516 | 96.9383 | 101.9317 | 106.9252 | 116.3136 | 125.7027 | 135.0923 | 144.4822 | 153.8723 | 158.8670 | 163.8617 | 173.2517 | 182.6415 | 192.0311 | 201.4205 | 210.8096 |
| | Y | 2.2448 | 2.2312 | 2.1772 | 1.5631 | 0.9990 | 0.4849 | 0.2101 | -0.0252 | -0.4341 | -0.7929 | -1.1016 | -1.3603 | -1.5690 | -1.7276 | -1.7909 | -1.8404 | -1.8964 | -1.9058 | -1.8710 | -1.7943 | -1.6780 | -1.6008 | -1.5133 | -1.3225 | -1.0991 | -0.8454 | -0.5638 | -0.2565 |
| | Z | 17.4042 | 17.4089 | 17.4275 | 17.6489 | 17.8702 | 18.0916 | 18.2197 | 18.3362 | 18.5576 | 18.7789 | 19.0003 | 19.2216 | 19.4430 | 19.6641 | 19.7722 | 19.8685 | 20.0174 | 20.1242 | 20.1890 | 20.2118 | 20.1925 | 20.1673 | 20.1411 | 20.0919 | 20.0427 | 19.9936 | 19.9444 | 19.8952 |
| | H | 0.1200 | 0.1200 | 0.1200 | 0.1200 | 0.1200 | 0.1200 | 0.1200 | 0.1200 | 0.1200 | 0.1200 | 0.1200 | 0.1200 | 0.1200 | 0.1200 | 0.1200 | 0.1200 | 0.1200 | 0.1200 | 0.1200 | 0.1200 | 0.1200 | 0.1200 | 0.1200 | 0.1200 | 0.1200 | 0.1200 | 0.1200 | 0.1200 |
| | W | 16.9442 | 16.9488 ~~16.9512~~ | 16.9675 | 17.1889 | 17.4102 | 17.6316 | 17.7597 | 17.8762 | 18.0976 | 18.3189 | 18.5403 | 18.7616 | 18.9830 | 19.2041 | 19.3122 | 19.4085 | 19.5574 | 19.6642 | 19.7290 | 19.7518 | 19.7325 | 19.7073 | 19.6811 | 19.6319 | 19.5827 | 19.5336 | 19.4844 | 19.4352 |
| CL | X | 0.0000 | 0.1995 | 0.9977 | 10.4778 | 19.9610 | 29.4470 | 34.9401 | 39.9345 | 49.4257 | 58.9189 | 68.4139 | 77.9103 | 87.4080 | 96.9067 | 101.9063 | 106.9060 | 116.3059 | 125.7058 | 135.1058 | 144.5054 | 153.9047 | 158.9041 | 163.9033 | 173.3014 | 182.6987 | 192.0953 | 201.4911 | 210.8860 |
| | Y | 0.0000 | -0.0136 | -0.0676 | -0.6825 | -1.2474 | -1.7621 | -2.0373 | -2.2729 | -2.6822 | -3.0415 | -3.3506 | -3.6097 | -3.8186 | -3.9773 | -4.0408 | -4.0903 | -4.1464 | -4.1558 | -4.1210 | -4.0442 | -3.9278 | -3.8504 | -3.7629 | -3.5719 | -3.3483 | -3.0945 | -2.8127 | -2.5052 |
| | Z | 17.4492 | 17.4539 | 17.4725 | 17.6939 | 17.9152 | 18.1366 | 18.2647 | 18.3812 | 18.6026 | 18.8239 | 19.0453 | 19.2666 | 19.4880 | 19.7091 | 19.8172 | 19.9135 | 20.0624 | 20.1692 | 20.2340 | 20.2568 | 20.2375 | 20.2123 | 20.1861 | 20.1369 | 20.0877 | 20.0386 | 19.9894 | 19.9402 |
| G2 | X | -0.1528 | 0.0467 | 0.8449 | 10.3381 | 19.8331 | 29.3310 | 34.8310 | 39.8317 | 49.3347 | 58.8398 | 68.3466 | 77.8549 | 87.3645 | 96.8750 | 101.8809 | 106.8869 | 116.2981 | 125.7090 | 135.1192 | 144.5287 | 153.9372 | 158.9412 | 163.9450 | 173.3511 | 182.7560 | 192.1595 | 201.5617 | 210.9625 |
| | Y | -2.2448 | -2.2584 | -2.3124 | -2.9282 | -3.4937 | -4.0092 | -4.2846 | -4.5205 | -4.9304 | -5.2901 | -5.5996 | -5.8590 | -6.0681 | -6.2271 | -6.2906 | -6.3402 | -6.3963 | -6.4058 | -6.3709 | -6.2941 | -6.1775 | -6.1001 | -6.0125 | -5.8214 | -5.5976 | -5.3436 | -5.0616 | -4.7539 |
| | Z | 17.4942 | 17.4989 | 17.5175 | 17.7389 | 17.9602 | 18.1816 | 18.3097 | 18.4262 | 18.6476 | 18.8689 | 19.0903 | 19.3116 | 19.5330 | 19.7541 | 19.8622 | 19.9585 | 20.1074 | 20.2142 | 20.2790 | 20.3018 | 20.2825 | 20.2573 | 20.2311 | 20.1819 | 20.1327 | 20.0836 | 20.0344 | 19.9852 |
| | H | 0.1200 | 0.1200 | 0.1200 | 0.1200 | 0.1200 | 0.1200 | 0.1200 | 0.1200 | 0.1200 | 0.1200 | 0.1200 | 0.1200 | 0.1200 | 0.1200 | 0.1200 | 0.1200 | 0.1200 | 0.1200 | 0.1200 | 0.1200 | 0.1200 | 0.1200 | 0.1200 | 0.1200 | 0.1200 | 0.1200 | 0.1200 | 0.1200 |
| | W | 17.0342 | 17.0388 ~~17.0412~~ | 17.0575 | 17.2789 | 17.5002 | 17.7216 | 17.8497 | 17.9662 | 18.1876 | 18.4089 | 18.6303 | 18.8516 | 19.0730 | 19.2941 | 19.4022 | 19.4985 | 19.6474 | 19.7542 | 19.8190 | 19.8418 | 19.8225 | 19.7973 | 19.7711 | 19.7219 | 19.6727 | 19.6236 | 19.5744 | 19.5252 |
| R2 | X | -0.2462 | -0.0466 | 0.7515 | 10.2527 | 19.7550 | 29.2601 | 34.7643 | 39.7688 | 49.2791 | 58.7914 | 68.3055 | 77.8210 | 87.3379 | 96.8557 | 101.8653 | 106.8751 | 116.2934 | 125.7109 | 135.1274 | 144.5429 | 153.9570 | 158.9639 | 163.9704 | 173.3815 | 182.7909 | 192.1987 | 201.6049 | 211.0093 |
| | Y | -3.6166 | -3.6302 | -3.6843 | -4.3005 | -4.8665 | -5.3823 | -5.6580 | -5.8941 | -6.3042 | -6.6642 | -6.9740 | -7.2336 | -7.4429 | -7.6020 | -7.6655 | -7.7152 | -7.7713 | -7.7808 | -7.7459 | -7.6690 | -7.5524 | -7.4750 | -7.3873 | -7.1960 | -6.9722 | -6.7180 | -6.4359 | -6.1281 |
| | Z | 17.5217 | 17.5264 | 17.5450 | 17.7664 | 17.9877 | 18.2091 | 18.3372 | 18.4537 | 18.6751 | 18.8964 | 19.1178 | 19.3391 | 19.5605 | 19.7816 | 19.8897 | 19.9860 | 20.1349 | 20.2417 | 20.3065 | 20.3293 | 20.3100 | 20.2848 | 20.2586 | 20.2094 | 20.1602 | 20.1111 | 20.0619 | 20.0127 |
| R1 | X | -0.2771 | -0.0775 | 0.7206 | 10.2244 | 19.7291 | 29.2367 | 34.7422 | 39.7480 | 49.2607 | 58.7754 | 68.2919 | 77.8098 | 87.3291 | 96.8493 | 101.8602 | 106.8713 | 116.2918 | 125.7115 | 135.1302 | 144.5475 | 153.9635 | 158.9714 | 163.9788 | 173.3915 | 182.8025 | 192.2117 | 201.6191 | 211.0247 |
| | Y | -4.0706 | -4.0842 | -4.1382 | -4.7546 | -5.3208 | -5.8367 | -6.1125 | -6.3486 | -6.7589 | -7.1189 | -7.4288 | -7.6884 | -7.8978 | -8.0569 | -8.1205 | -8.1702 | -8.2263 | -8.2358 | -8.2009 | -8.1240 | -8.0073 | -7.9299 | -7.8422 | -7.6509 | -7.4270 | -7.1728 | -6.8907 | -6.5828 |
| | Z | 18.5317 | 18.5363 | 18.5549 | 18.7764 | 18.9977 | 19.2191 | 19.3472 | 19.4637 | 19.6851 | 19.9064 | 20.1278 | 20.3491 | 20.5705 | 20.7916 | 20.8997 | 20.9960 | 21.1449 | 21.2517 | 21.3165 | 21.3393 | 21.3200 | 21.2948 | 21.2686 | 21.2194 | 21.1702 | 21.1211 | 21.0719 | 21.0227 |

| | | P4 | C23 | C24 | C25 | C26 | C27 | C28 | S2 | GE2 | P5 |
|---|---|---|---|---|---|---|---|---|---|---|---|
| L1 | X | 214.5970 | 220.7309 | 229.2172 | 237.7036 | 246.1904 | 254.6774 | 263.1648 | 270.5535 | 271.3277 | 271.5525 |
| | Y | 1.7053 | 1.9248 | 2.2430 | 2.5766 | 2.9239 | 3.2831 | 3.6527 | 3.9815 | 4.0163 | 4.0264 |
| | Z | 20.8575 | 20.8253 | 20.7809 | 20.7364 | 20.6919 | 20.6474 | 20.6029 | 20.5642 | 20.5601 | 20.5590 |
| L2 | X | 214.7404 | 220.7475 | 229.2346 | 237.7219 | 246.2093 | 254.6969 | 263.1849 | 270.6965 | 271.4708 | 271.6955 |
| | Y | 1.2551 | 1.4701 | 1.7883 | 2.1219 | 2.4693 | 2.8286 | 3.1982 | 3.5324 | 3.5672 | 3.5773 |
| | Z | 19.8468 | 19.8153 | 19.7709 | 19.7264 | 19.6819 | 19.6374 | 19.5929 | 19.5536 | 19.5495 | 19.5483 |
| G1 | X | 215.1738 | 220.7977 | 229.2874 | 237.7770 | 246.2665 | 254.7560 | 263.2454 | 271.1288 | 271.9030 | 272.1278 |
| | Y | -0.1056 | 0.0960 | 0.4143 | 0.7480 | 1.0954 | 1.4548 | 1.8245 | 2.1755 | 2.2103 | 2.2204 |
| | Z | 19.8723 | 19.8428 | 19.7984 | 19.7539 | 19.7094 | 19.6649 | 19.6204 | 19.5791 | 19.5751 | 19.5739 |
| | H | 0.1200 | 0.1200 | 0.1200 | 0.1200 | 0.1200 | 0.1200 | 0.1200 | 0.1200 | 0.1200 | 0.1200 |
| | W | 19.4123 | 19.3828 | 19.3384 | 19.2939 | 19.2494 | 19.2049 | 19.1604 | 19.1155 | 19.1114 | 19.1096 |
| CL | X | 215.8830 | 220.8798 | 229.3739 | 237.8673 | 246.3602 | 254.8526 | 263.3445 | 271.8361 | 272.6103 | 272.8351 |
| | Y | -2.3320 | -2.1525 | -1.8340 | -1.5001 | -1.1526 | -0.7931 | -0.4233 | -0.0450 | -0.0101 | 0.0000 |
| | Z | 19.9140 | 19.8878 | 19.8434 | 19.7989 | 19.7544 | 19.7099 | 19.6654 | 19.6209 | 19.6169 | 19.6157 |
| G2 | X | 216.5922 | 220.9619 | 229.4603 | 237.9576 | 246.4538 | 254.9492 | 263.4436 | 272.5434 | 273.3176 | 273.5424 |
| | Y | -4.5583 | -4.4010 | -4.0824 | -3.7483 | -3.4007 | -3.0410 | -2.6711 | -2.2654 | -2.2305 | -2.2204 |
| | Z | 19.9557 | 19.9328 | 19.8884 | 19.8439 | 19.7994 | 19.7549 | 19.7104 | 19.6483 | 19.6425 | 19.6408 |
| | H | 0.1200 | 0.1200 | 0.1200 | 0.1200 | 0.1200 | 0.1200 | 0.1200 | 0.1200 | 0.1200 | 0.1200 |
| | W | 19.4957 | 19.4728 | 19.4284 | 19.3839 | 19.3394 | 19.2949 | 19.2504 | 19.1839 | 19.1782 | 19.1757 |
| R2 | X | 217.0256 | 221.0121 | 229.5131 | 238.0127 | 246.5111 | 255.0082 | 263.5042 | 272.9757 | 273.7499 | 273.9746 |
| | Y | -5.9188 | -5.7751 | -5.4563 | -5.1222 | -4.7745 | -4.4148 | -4.0448 | -3.6223 | -3.5874 | -3.5773 |
| | Z | 19.9812 | 19.9603 | 19.9159 | 19.8714 | 19.8269 | 19.7824 | 19.7379 | 19.6637 | 19.6568 | 19.6549 |
| R1 | X | 217.1690 | 221.0287 | 229.5306 | 238.0310 | 246.5300 | 255.0277 | 263.5242 | 273.1187 | 273.8929 | 274.1176 |
| | Y | -6.3690 | -6.2298 | -5.9110 | -5.5769 | -5.2291 | -4.8693 | -4.4994 | -4.0714 | -4.0364 | -4.0263 |
| | Z | 20.9905 | 20.9703 | 20.9259 | 20.8814 | 20.8369 | 20.7924 | 20.7479 | 20.6726 | 20.6658 | 20.6638 |

注)
1. 座標値は小座標系を示す。
2. 記号の説明
   X,Y：平面座標
   Z：路面計画高
   H：ハンチ厚 ＋ モルタル厚
   W：上フランジ天端高

## 支点上構造高図




## 支点上構造高表

(m)

| | | S1 | | P1 | | P2 | | P3 | | P4 | | S2 | |
|---|---|---|---|---|---|---|---|---|---|---|---|---|---|
| | | G1 | G2 | G1 | G2 | G1 | G2 | G1 | G2 | G1 | G2 | G1 | G2 |
| 路面計画高 | Z | 17.428 | 17.518 | 18.220 | 18.310 | 19.772 | 19.862 | 20.167 | 20.257 | 19.872 | 19.956 | 19.579 | 19.648 |
| 舗装厚 | T1 | 0.080 | 0.080 | 0.080 | 0.080 | 0.080 | 0.080 | 0.080 | 0.080 | 0.080 | 0.080 | 0.080 | 0.080 |
| 調整コンクリート | T2 | – | – | – | – | – | – | – | – | – | – | 0.003 | 0.004 |
| 床版厚 | T3 | 0.260 | 0.260 | 0.260 | 0.260 | 0.260 | 0.260 | 0.260 | 0.260 | 0.260 | 0.260 | 0.260 | 0.260 |
| ハンチ厚 | T4 | 0.090 | 0.090 | 0.090 | 0.090 | 0.090 | 0.090 | 0.090 | 0.090 | 0.090 | 0.090 | 0.090 | 0.090 |
| モルタル厚 | T5 | 0.030 | 0.030 | 0.030 | 0.030 | 0.030 | 0.030 | 0.030 | 0.030 | 0.030 | 0.030 | 0.030 | 0.030 |
| 桁高 | H1 | 2.900 | 2.900 | 2.900 | 2.900 | 2.900 | 2.900 | 2.900 | 2.900 | 2.900 | 2.900 | 2.900 | 2.900 |
| 下フランジ厚 | T6 | 0.026 | 0.026 | 0.047 | 0.040 | 0.042 | 0.045 | 0.038 | 0.040 | 0.041 | 0.042 | 0.026 | 0.026 |
| ソールプレート厚 | T7 | 0.042 | 0.042 | 0.069 | 0.069 | 0.069 | 0.069 | 0.064 | 0.064 | 0.065 | 0.065 | 0.046 | 0.046 |
| 支承高 | H2 | 0.199 | 0.199 | 0.493 | 0.493 | 0.493 | 0.493 | 0.443 | 0.443 | 0.443 | 0.443 | 0.230 | 0.230 |
| モルタル厚 | T8 | 0.030 | 0.030 | 0.030 | 0.030 | 0.030 | 0.030 | 0.030 | 0.030 | 0.037 | 0.040 | 0.030 | 0.030 |
| 台座高 | T9 | 0.140 | 0.140 | 0.130 | 0.137 | 0.133 | 0.130 | 0.132 | 0.130 | – | – | 0.170 | 0.172 |
| 合計 | Σ | 3.797 | 3.797 | 4.129 | 4.129 | 4.127 | 4.127 | 4.067 | 4.067 | 3.946 | 3.950 | 3.865 | 3.868 |
| 下部工天端高 | Z1 | 13.631 | 13.721 | 14.091 | 14.181 | 15.645 | 15.735 | 16.100 | 16.190 | 15.926 | 16.006 | 15.714 | 15.780 |

## 壁高欄詳細図 S=1:60

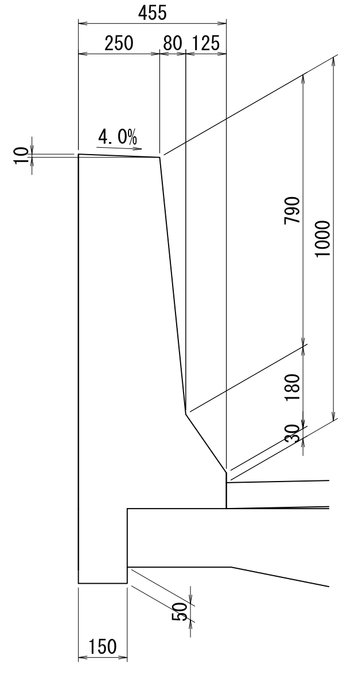


実 施

38/53

| | | | |
|---|---|---|---|
| 工事番号 | 令和2年度 受(Ⅲ)舗第3号 | | |
| 路線名 | みやぎ県北高速幹線道路<br>(主) 築館登米線 | | |
| 施工箇所 | 登米市中田町石森地内外 | | |
| 工事名 | みやぎ県北高速幹線道路(Ⅲ)<br>舗装(2-1工区)工事 | | |
| 図面名 | A1～P5 線形図(その2)(参考図) | | |
| 縮尺 | 1:100 | 位置 | |
| 設計者 | | 設計年度 | |
| 宮城県 | | 図番 | |

# P5～P9 線形図(その1)　S=1:400

## 平 面 図

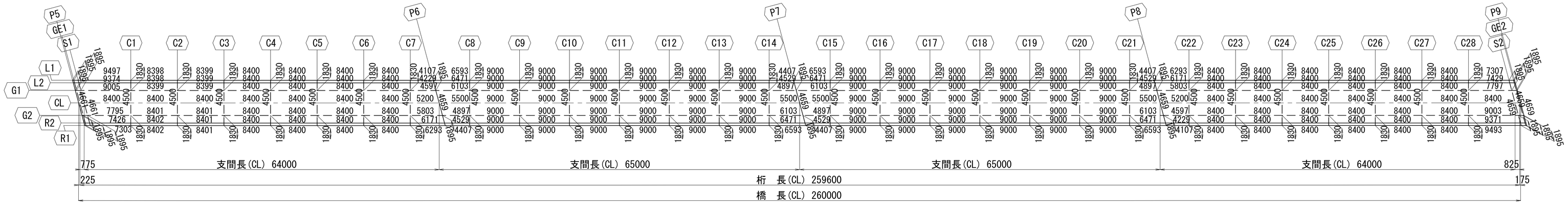


## 平面線形

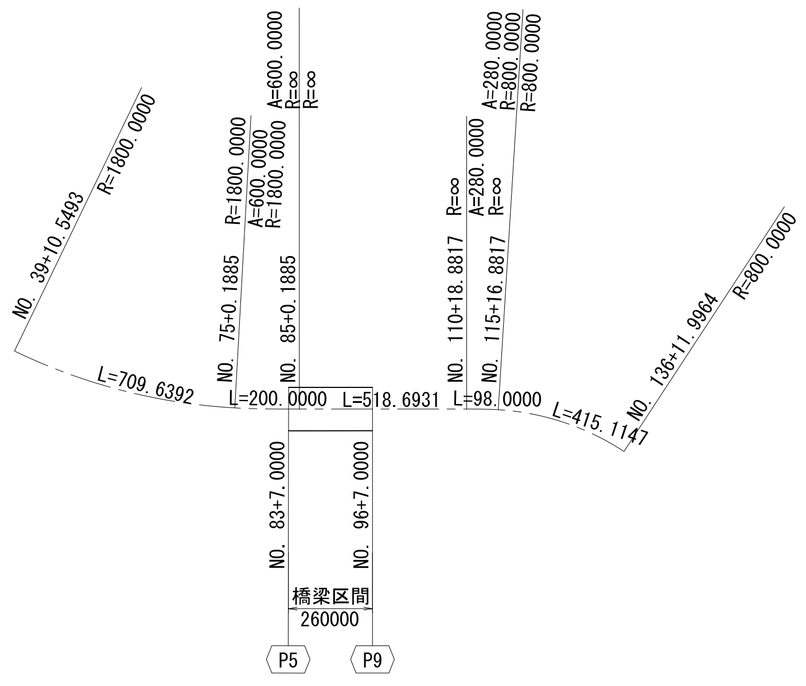


## 縦断線形

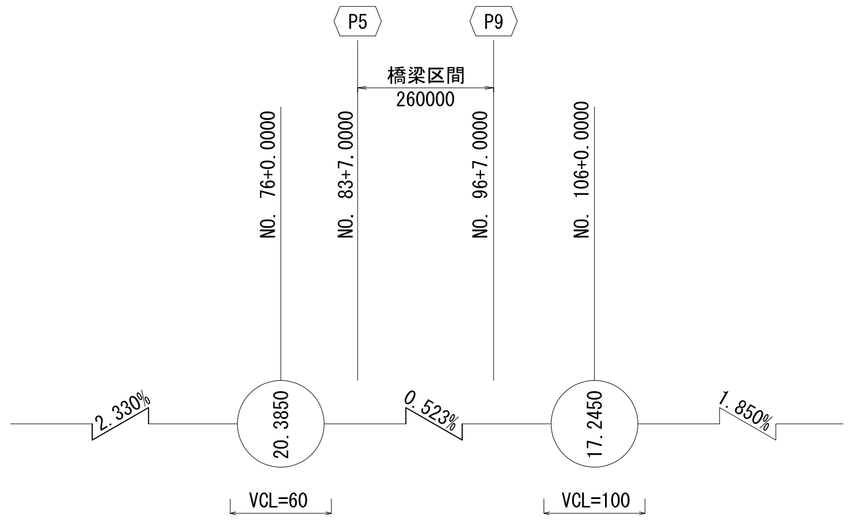


## 標準断面図　S=1:60

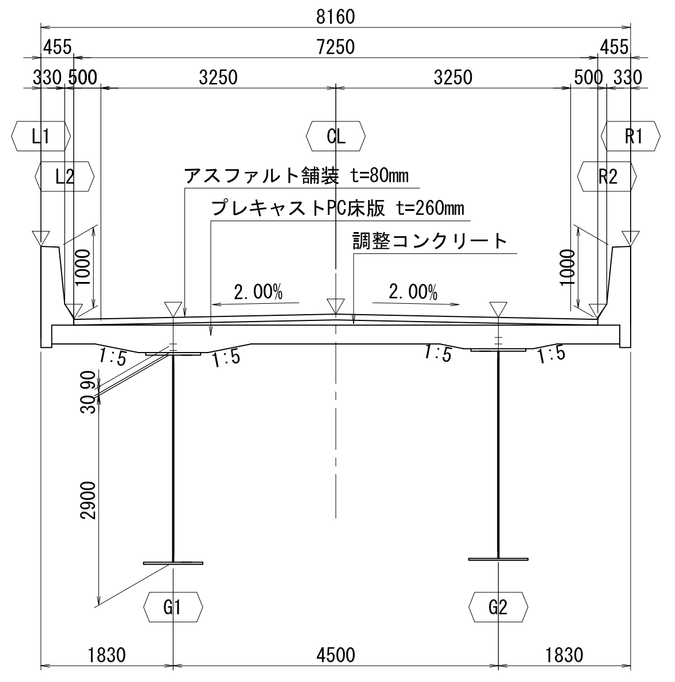


## 横断線形

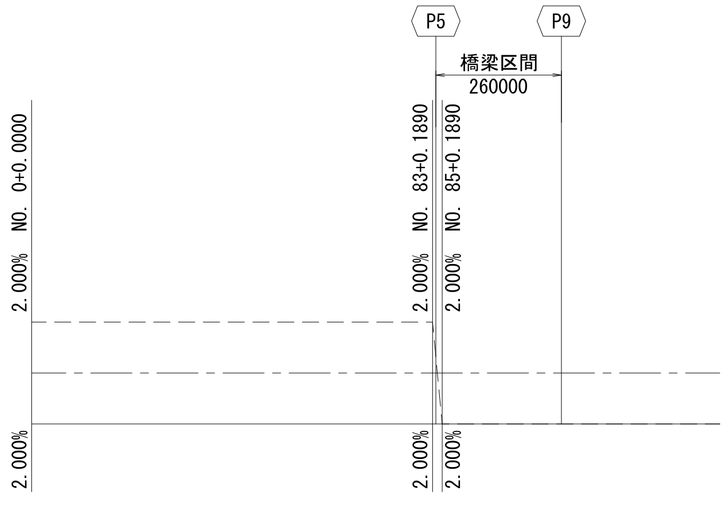


## 小座標の設定

大座標系(X,Y)，小座標系(x,y)

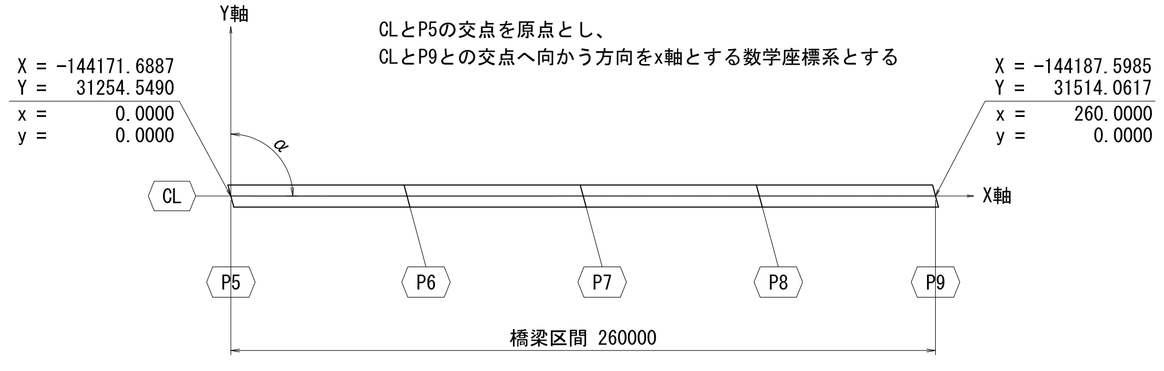


### 橋台・橋脚の配置

| 橋台・橋脚 | 測　点 | X | Y | 方位角(θ) | 交角(α) |
|---|---|---|---|---|---|
| P5 | No. 83+07.000 | -144171.6887 | 31254.5490 | 105° 00′ 13″ | 105° 05′ 16″ |
| P6 | No. 86+12.000 | -144175.6789 | 31319.4264 | 105° 00′ 13″ | 105° 00′ 00″ |
| P7 | No. 89+17.000 | -144179.6521 | 31384.3048 | 105° 00′ 13″ | 105° 00′ 00″ |
| P8 | No. 93+02.000 | -144183.6253 | 31449.1833 | 105° 00′ 13″ | 105° 00′ 00″ |
| P9 | No. 96+07.000 | -144187.5985 | 31514.0617 | 105° 00′ 13″ | 105° 00′ 00″ |

### コントロール点の座標・方向角(CL)

| 変 化 点 | 測　点 | X | Y | 要　素 | 要 素 長 |
|---|---|---|---|---|---|
| KAE2-1 | No. 39+10.549296 | -143940.156306 | 30417.722600 | R=1800.000 | L=709.639231 |
| KE2-2 | No. 75+00.188527 | -144157.816848 | 31088.336330 | A= 600.000 | L=200.000000 |
| KA2-2 | No. 85+00.188527 | -144173.734335 | 31287.674387 | R= ∞ | L=518.693148 |
| KA3-1 | No.110+18.881675 | -144205.440224 | 31805.397593 | A= 280.000 | L= 98.000000 |
| KE3-1 | No.115+16.881675 | -144213.424930 | 31903.055375 | R= 800.000 | L=415.114701 |
| KE3-2 | No.136+11.996376 | -144366.387120 | 32283.963341 | | |

ブレーキ　No.170+00.437849　→　0+00.000000

実　施

39/53

| | | | |
|---|---|---|---|
| 工事番号 | 令和2年度 受(Ⅲ)舗第3号 | | |
| 路線名 | みやぎ県北高速幹線道路<br>(主) 築館登米線 | | |
| 施工箇所 | 登米市中田町石森地内外 | | |
| 工事名 | みやぎ県北高速幹線道路(Ⅲ)<br>舗装(2-1工区)工事 | | |
| 図面名 | P5～P9 線形図(その1)(参考図) | | |
| 縮尺 | 1:400,1:60 | 位置 | |
| 設計者 | | 設計年度 | |
| 宮城県 | | 図番 | |

# P5～P9 線形図(その2)

## 小座標

| | | P5 | GE1 | S1 | C1 | C2 | C3 | C4 | C5 | C6 | C7 | P6 | C8 | C9 | C10 | C11 | C12 | C13 | C14 | P7 | C15 | C16 | C17 | C18 | C19 | C20 | C21 | P8 | C22 |
|---|---|---|---|---|---|---|---|---|---|---|---|---|---|---|---|---|---|---|---|---|---|---|---|---|---|---|---|---|---|
| L1 | X | -1.0938 | -0.8688 | -0.0938 | 9.4029 | 17.8011 | 26.2000 | 34.5997 | 42.9997 | 51.3997 | 59.7997 | 63.9065 | 70.4997 | 79.4997 | 88.4997 | 97.4997 | 106.4997 | 115.4997 | 124.4997 | 128.9065 | 135.4997 | 144.4997 | 153.4997 | 162.4997 | 171.4997 | 180.4997 | 189.4997 | 193.9065 | 200.1997 |
| | Y | 4.0817 | 4.0813 | 4.0801 | 4.0699 | 4.0659 | 4.0649 | 4.0653 | 4.0659 | 4.0664 | 4.0670 | 4.0672 | 4.0677 | 4.0683 | 4.0688 | 4.0694 | 4.0700 | 4.0706 | 4.0712 | 4.0715 | 4.0719 | 4.0725 | 4.0731 | 4.0737 | 4.0742 | 4.0748 | 4.0754 | 4.0757 | 4.0761 |
| | Z | 20.5590 | 20.5578 | 20.5537 | 20.5040 | 20.4600 | 20.4161 | 20.3721 | 20.3282 | 20.2842 | 20.2402 | 20.2188 | 20.1843 | 20.1372 | 20.0901 | 20.0430 | 19.9959 | 19.9488 | 19.9017 | 19.8786 | 19.8441 | 19.7970 | 19.7499 | 19.7028 | 19.6557 | 19.6086 | 19.5615 | 19.5384 | 19.5055 |
| L2 | X | -0.9718 | -0.7468 | 0.0282 | 9.4026 | 17.8009 | 26.2000 | 34.5998 | 42.9998 | 51.3998 | 59.7998 | 64.0284 | 70.4998 | 79.4998 | 88.4998 | 97.4998 | 106.4998 | 115.4998 | 124.4998 | 129.0284 | 135.4998 | 144.4998 | 153.4998 | 162.4998 | 171.4998 | 180.4998 | 189.4998 | 194.0284 | 200.1998 |
| | Y | 3.6265 | 3.6261 | 3.6250 | 3.6149 | 3.6109 | 3.6099 | 3.6103 | 3.6109 | 3.6114 | 3.6120 | 3.6122 | 3.6127 | 3.6133 | 3.6138 | 3.6144 | 3.6150 | 3.6156 | 3.6162 | 3.6165 | 3.6169 | 3.6175 | 3.6181 | 3.6187 | 3.6192 | 3.6198 | 3.6204 | 3.6207 | 3.6211 |
| | Z | 19.5483 | 19.5471 | 19.5431 | 19.4940 | 19.4500 | 19.4061 | 19.3621 | 19.3182 | 19.2742 | 19.2302 | 19.2081 | 19.1743 | 19.1272 | 19.0801 | 19.0330 | 18.9859 | 18.9388 | 18.8917 | 18.8679 | 18.8341 | 18.7870 | 18.7399 | 18.6928 | 18.6457 | 18.5986 | 18.5515 | 18.5278 | 18.4955 |
| G1 | X | -0.6032 | -0.3782 | 0.3968 | 9.4016 | 17.8006 | 26.2000 | 34.5998 | 42.9998 | 51.3998 | 59.7998 | 64.3970 | 70.4998 | 79.4998 | 88.4998 | 97.4998 | 106.4998 | 115.4998 | 124.4998 | 129.3970 | 135.4998 | 144.4998 | 153.4998 | 162.4998 | 171.4998 | 180.4998 | 189.4998 | 194.3970 | 200.1998 |
| | Y | 2.2509 | 2.2506 | 2.2494 | 2.2399 | 2.2359 | 2.2349 | 2.2353 | 2.2359 | 2.2364 | 2.2370 | 2.2373 | 2.2377 | 2.2383 | 2.2388 | 2.2394 | 2.2400 | 2.2406 | 2.2412 | 2.2415 | 2.2419 | 2.2425 | 2.2431 | 2.2437 | 2.2442 | 2.2448 | 2.2454 | 2.2457 | 2.2461 |
| | Z | 19.5739 | 19.5727 | 19.5686 | 19.5215 | 19.4775 | 19.4336 | 19.3896 | 19.3457 | 19.3017 | 19.2577 | 19.2337 | 19.2018 | 19.1547 | 19.1076 | 19.0605 | 19.0134 | 18.9663 | 18.9192 | 18.8935 | 18.8616 | 18.8145 | 18.7674 | 18.7203 | 18.6732 | 18.6261 | 18.5790 | 18.5534 | 18.5230 |
| | H | 0.1200 | 0.1200 | 0.1200 | 0.1200 | 0.1200 | 0.1200 | 0.1200 | 0.1200 | 0.1200 | 0.1200 | 0.1200 | 0.1200 | 0.1200 | 0.1200 | 0.1200 | 0.1200 | 0.1200 | 0.1200 | 0.1200 | 0.1200 | 0.1200 | 0.1200 | 0.1200 | 0.1200 | 0.1200 | 0.1200 | 0.1200 | 0.1200 |
| | W | 19.1096 | 19.1078 | 19.1037 | 19.0504 | 19.0006 | 18.9509 | 18.9021 | 18.8582 | 18.8142 | 18.7702 | 18.7462 | 18.7143 | 18.6672 | 18.6201 | 18.5730 | 18.5259 | 18.4788 | 18.4317 | 18.4060 | 18.3741 | 18.3270 | 18.2799 | 18.2328 | 18.1857 | 18.1386 | 18.0915 | 18.0659 | 18.0355 |
| CL | X | 0.0000 | 0.2250 | 1.0000 | 9.4000 | 17.8000 | 26.2000 | 34.6000 | 43.0000 | 51.4000 | 59.8000 | 65.0000 | 70.5000 | 79.5000 | 88.5000 | 97.5000 | 106.5000 | 115.5000 | 124.5000 | 130.0000 | 135.5000 | 144.5000 | 153.5000 | 162.5000 | 171.5000 | 180.5000 | 189.5000 | 195.0000 | 200.2000 |
| | Y | 0.0000 | -0.0003 | -0.0014 | -0.0101 | -0.0141 | -0.0151 | -0.0147 | -0.0141 | -0.0136 | -0.0130 | -0.0127 | -0.0123 | -0.0117 | -0.0112 | -0.0106 | -0.0100 | -0.0094 | -0.0088 | -0.0085 | -0.0081 | -0.0075 | -0.0069 | -0.0063 | -0.0058 | -0.0052 | -0.0046 | -0.0042 | -0.0039 |
| | Z | 19.6157 | 19.6145 | 19.6105 | 19.5665 | 19.5225 | 19.4786 | 19.4346 | 19.3907 | 19.3467 | 19.3027 | 19.2755 | 19.2468 | 19.1997 | 19.1526 | 19.1055 | 19.0584 | 19.0113 | 18.9642 | 18.9354 | 18.9066 | 18.8595 | 18.8124 | 18.7653 | 18.7182 | 18.6711 | 18.6240 | 18.5952 | 18.5680 |
| G2 | X | 0.6032 | 0.8282 | 1.6032 | 9.3984 | 17.7994 | 26.2000 | 34.6001 | 43.0001 | 51.4001 | 59.8001 | 65.6030 | 70.5001 | 79.5001 | 88.5001 | 97.5001 | 106.5001 | 115.5001 | 124.5001 | 130.6030 | 135.5001 | 144.5001 | 153.5001 | 162.5001 | 171.5001 | 180.5001 | 189.5001 | 195.6030 | 200.2001 |
| | Y | -2.2509 | -2.2512 | -2.2522 | -2.2601 | -2.2641 | -2.2651 | -2.2647 | -2.2641 | -2.2636 | -2.2630 | -2.2627 | -2.2623 | -2.2617 | -2.2612 | -2.2606 | -2.2600 | -2.2594 | -2.2588 | -2.2584 | -2.2581 | -2.2575 | -2.2569 | -2.2563 | -2.2558 | -2.2552 | -2.2546 | -2.2542 | -2.2539 |
| | Z | 19.6408 | 19.6392 | 19.6334 | 19.5750 | 19.5122 | 19.4493 | 19.3896 | 19.3457 | 19.3017 | 19.2577 | 19.2274 | 19.2018 | 19.1547 | 19.1076 | 19.0605 | 19.0134 | 18.9663 | 18.9192 | 18.8872 | 18.8616 | 18.8145 | 18.7674 | 18.7203 | 18.6732 | 18.6261 | 18.5790 | 18.5470 | 18.5230 |
| | H | 0.1200 | 0.1200 | 0.1200 | 0.1200 | 0.1200 | 0.1200 | 0.1200 | 0.1200 | 0.1200 | 0.1200 | 0.1200 | 0.1200 | 0.1200 | 0.1200 | 0.1200 | 0.1200 | 0.1200 | 0.1200 | 0.1200 | 0.1200 | 0.1200 | 0.1200 | 0.1200 | 0.1200 | 0.1200 | 0.1200 | 0.1200 | 0.1200 |
| | W | 19.1757 | 19.1733 | 19.1676 | 19.1039 | 19.0353 | 18.9666 | 18.9021 | 18.8582 | 18.8142 | 18.7702 | 18.7399 | 18.7143 | 18.6672 | 18.6201 | 18.5730 | 18.5259 | 18.4788 | 18.4317 | 18.3997 | 18.3741 | 18.3270 | 18.2799 | 18.2328 | 18.1857 | 18.1386 | 18.0915 | 18.0595 | 18.0355 |
| R2 | X | 0.9718 | 1.1968 | 1.9718 | 9.3974 | 17.7990 | 26.2000 | 34.6002 | 43.0002 | 51.4002 | 59.8002 | 65.9715 | 70.5002 | 79.5002 | 88.5002 | 97.5002 | 106.5002 | 115.5002 | 124.5002 | 130.9715 | 135.5002 | 144.5002 | 153.5002 | 162.5002 | 171.5002 | 180.5002 | 189.5002 | 195.9715 | 200.2002 |
| | Y | -3.6264 | -3.6267 | -3.6277 | -3.6351 | -3.6391 | -3.6401 | -3.6397 | -3.6391 | -3.6386 | -3.6380 | -3.6376 | -3.6373 | -3.6367 | -3.6362 | -3.6356 | -3.6350 | -3.6344 | -3.6338 | -3.6334 | -3.6331 | -3.6325 | -3.6319 | -3.6313 | -3.6308 | -3.6302 | -3.6296 | -3.6292 | -3.6289 |
| | Z | 19.6549 | 19.6529 | 19.6460 | 19.5802 | 19.5058 | 19.4314 | 19.3621 | 19.3182 | 19.2742 | 19.2302 | 19.1980 | 19.1743 | 19.1272 | 19.0801 | 19.0330 | 18.9859 | 18.9388 | 18.8917 | 18.8578 | 18.8341 | 18.7870 | 18.7399 | 18.6928 | 18.6457 | 18.5986 | 18.5515 | 18.5176 | 18.4955 |
| R1 | X | 1.0938 | 1.3188 | 2.0938 | 9.3971 | 17.7989 | 26.2000 | 34.6003 | 43.0003 | 51.4003 | 59.8003 | 66.0935 | 70.5003 | 79.5003 | 88.5003 | 97.5003 | 106.5003 | 115.5003 | 124.5003 | 131.0935 | 135.5003 | 144.5003 | 153.5003 | 162.5003 | 171.5003 | 180.5003 | 189.5003 | 196.0935 | 200.2003 |
| | Y | -4.0816 | -4.0819 | -4.0829 | -4.0901 | -4.0941 | -4.0951 | -4.0947 | -4.0941 | -4.0936 | -4.0930 | -4.0926 | -4.0923 | -4.0917 | -4.0912 | -4.0906 | -4.0900 | -4.0894 | -4.0888 | -4.0884 | -4.0881 | -4.0875 | -4.0869 | -4.0863 | -4.0858 | -4.0852 | -4.0846 | -4.0842 | -4.0839 |
| | Z | 20.6638 | 20.6618 | 20.6549 | 20.5902 | 20.5158 | 20.4414 | 20.3721 | 20.3282 | 20.2842 | 20.2402 | 20.2073 | 20.1843 | 20.1372 | 20.0901 | 20.0430 | 19.9959 | 19.9488 | 19.9017 | 19.8671 | 19.8441 | 19.7970 | 19.7499 | 19.7028 | 19.6557 | 19.6086 | 19.5615 | 19.5270 | 19.5055 |

| | | C23 | C24 | C25 | C26 | C27 | C28 | S2 | GE2 | P9 |
|---|---|---|---|---|---|---|---|---|---|---|
| L1 | X | 208.5997 | 216.9997 | 225.3997 | 233.7997 | 242.1997 | 250.5997 | 257.9065 | 258.7315 | 258.9065 |
| | Y | 4.0767 | 4.0772 | 4.0777 | 4.0783 | 4.0788 | 4.0794 | 4.0799 | 4.0799 | 4.0799 |
| | Z | 19.4615 | 19.4176 | 19.3736 | 19.3296 | 19.2857 | 19.2417 | 19.2035 | 19.1992 | 19.1983 |
| L2 | X | 208.5998 | 216.9998 | 225.3998 | 233.7998 | 242.1998 | 250.5998 | 258.0284 | 258.8534 | 259.0284 |
| | Y | 3.6217 | 3.6222 | 3.6227 | 3.6233 | 3.6238 | 3.6244 | 3.6249 | 3.6249 | 3.6249 |
| | Z | 18.4515 | 18.4076 | 18.3636 | 18.3196 | 18.2757 | 18.2317 | 18.1928 | 18.1885 | 18.1876 |
| G1 | X | 208.5998 | 216.9998 | 225.3998 | 233.7998 | 242.1998 | 250.5998 | 258.3970 | 259.2220 | 259.3970 |
| | Y | 2.2467 | 2.2472 | 2.2477 | 2.2483 | 2.2488 | 2.2494 | 2.2499 | 2.2499 | 2.2500 |
| | Z | 18.4790 | 18.4351 | 18.3911 | 18.3471 | 18.3032 | 18.2592 | 18.2184 | 18.2141 | 18.2132 |
| | H | 0.1200 | 0.1200 | 0.1200 | 0.1200 | 0.1200 | 0.1200 | 0.1200 | 0.1200 | 0.1200 |
| | W | 17.9915 | 17.9476 | 17.9036 | 17.8596 | 17.8157 | 17.7717 | 17.7309 | 17.7273 | 17.7257 |
| CL | X | 208.6000 | 217.0000 | 225.4000 | 233.8000 | 242.2000 | 250.6000 | 259.0000 | 259.8250 | 260.0000 |
| | Y | -0.0033 | -0.0028 | -0.0023 | -0.0017 | -0.0012 | -0.0006 | -0.0001 | 0.0000 | 0.0000 |
| | Z | 18.5240 | 18.4801 | 18.4361 | 18.3921 | 18.3482 | 18.3042 | 18.2603 | 18.2559 | 18.2550 |
| G2 | X | 208.6001 | 217.0001 | 225.4001 | 233.8001 | 242.2001 | 250.6001 | 259.6030 | 260.4280 | 260.6030 |
| | Y | -2.2533 | -2.2528 | -2.2523 | -2.2517 | -2.2512 | -2.2506 | -2.2500 | -2.2500 | -2.2500 |
| | Z | 18.4790 | 18.4351 | 18.3911 | 18.3471 | 18.3032 | 18.2592 | 18.2121 | 18.2078 | 18.2069 |
| | H | 0.1200 | 0.1200 | 0.1200 | 0.1200 | 0.1200 | 0.1200 | 0.1200 | 0.1200 | 0.1200 |
| | W | 17.9915 | 17.9476 | 17.9036 | 17.8596 | 17.8157 | 17.7717 | 17.7246 | 17.7209 | 17.7194 |
| R2 | X | 208.6002 | 217.0002 | 225.4002 | 233.8002 | 242.2002 | 250.6002 | 259.9715 | 260.7965 | 260.9715 |
| | Y | -3.6283 | -3.6278 | -3.6273 | -3.6267 | -3.6262 | -3.6256 | -3.6250 | -3.6249 | -3.6249 |
| | Z | 18.4515 | 18.4076 | 18.3636 | 18.3196 | 18.2757 | 18.2317 | 18.1827 | 18.1784 | 18.1775 |
| R1 | X | 208.6003 | 217.0003 | 225.4003 | 233.8003 | 242.2003 | 250.6003 | 260.0935 | 260.9185 | 261.0935 |
| | Y | -4.0833 | -4.0828 | -4.0823 | -4.0817 | -4.0812 | -4.0806 | -4.0800 | -4.0799 | -4.0799 |
| | Z | 19.4615 | 19.4176 | 19.3736 | 19.3296 | 19.2857 | 19.2417 | 19.1920 | 19.1877 | 19.1868 |

注)
1. 座標値は小座標系を示す。
2. 記号の説明
   X.Y：平面座標
   Z：路面計画高
   H：ハンチ厚 ＋ モルタル厚
   W：上フランジ天端高

## 支点上構造高図




## 支点上構造高表

(m)

| | | S1 | | P6 | | P7 | | P8 | | S2 | |
|---|---|---|---|---|---|---|---|---|---|---|---|
| | | G1 | G2 | G1 | G2 | G1 | G2 | G1 | G2 | G1 | G2 |
| 路面計画高 | Z | 19.569 | 19.633 | 19.234 | 19.227 | 18.894 | 18.887 | 18.553 | 18.547 | 18.218 | 18.212 |
| 舗装厚 | T1 | 0.080 | 0.080 | 0.080 | 0.080 | 0.080 | 0.080 | 0.080 | 0.080 | 0.080 | 0.080 |
| 調整コンクリート | T2 | 0.005 | 0.005 | 0.028 | 0.028 | 0.028 | 0.028 | 0.028 | 0.028 | 0.027 | 0.027 |
| 床版厚 | T3 | 0.260 | 0.260 | 0.260 | 0.260 | 0.260 | 0.260 | 0.260 | 0.260 | 0.260 | 0.260 |
| ハンチ厚 | T4 | 0.090 | 0.090 | 0.090 | 0.090 | 0.090 | 0.090 | 0.090 | 0.090 | 0.090 | 0.090 |
| モルタル厚 | T5 | 0.030 | 0.030 | 0.030 | 0.030 | 0.030 | 0.030 | 0.030 | 0.030 | 0.030 | 0.030 |
| 桁高 | H1 | 2.900 | 2.900 | 2.900 | 2.900 | 2.900 | 2.900 | 2.900 | 2.900 | 2.900 | 2.900 |
| 下フランジ厚 | T6 | 0.030 | 0.026 | 0.064 | 0.064 | 0.043 | 0.043 | 0.064 | 0.064 | 0.026 | 0.031 |
| ソールプレート厚 | T7 | 0.039 | 0.039 | 0.062 | 0.062 | 0.062 | 0.062 | 0.062 | 0.062 | 0.039 | 0.039 |
| 支承高 | H2 | 0.252 | 0.252 | 0.431 | 0.431 | 0.431 | 0.431 | 0.431 | 0.431 | 0.252 | 0.252 |
| モルタル厚 | T8 | 0.030 | 0.030 | 0.041 | 0.034 | 0.041 | 0.034 | 0.040 | 0.034 | 0.030 | 0.030 |
| 台座高 | T9 | 0.131 | 0.133 | － | － | － | － | － | － | 0.141 | 0.130 |
| 合計 | Σ | 3.847 | 3.845 | 3.986 | 3.979 | 3.965 | 3.958 | 3.985 | 3.979 | 3.875 | 3.869 |
| 下部工天端高 | Z1 | 15.722 | 15.788 | 15.248 | 15.248 | 14.929 | 14.929 | 14.568 | 14.568 | 14.343 | 14.343 |

## 壁高欄詳細図 S=1:60

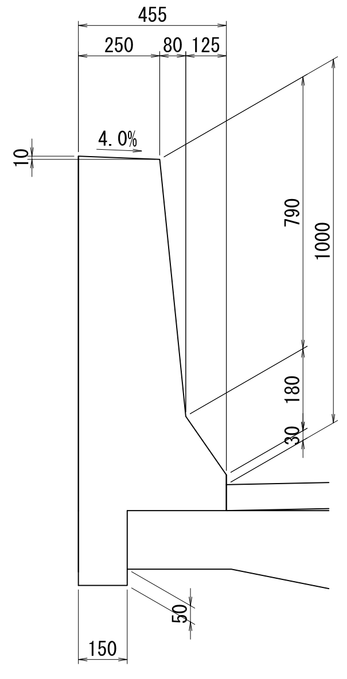


実 施

40/53

| | | | |
|---|---|---|---|
| 工事番号 | 令和2年度 受(Ⅲ)舗第3号 | | |
| 路線名 | みやぎ県北高速幹線道路<br>(主) 築館登米線 | | |
| 施工箇所 | 登米市中田町石森地内外 | | |
| 工事名 | みやぎ県北高速幹線道路(Ⅲ)<br>舗装(2-1工区)工事 | | |
| 図面名 | P5～P9 線形図(その2)(参考図) | | |
| 縮尺 | 1:100 | 位置 | |
| 設計者 | | 設計年度 | |
| 宮城県 | | 図番 | |

# P9～A2 線形図(その1) S=1:300

## 平 面 図

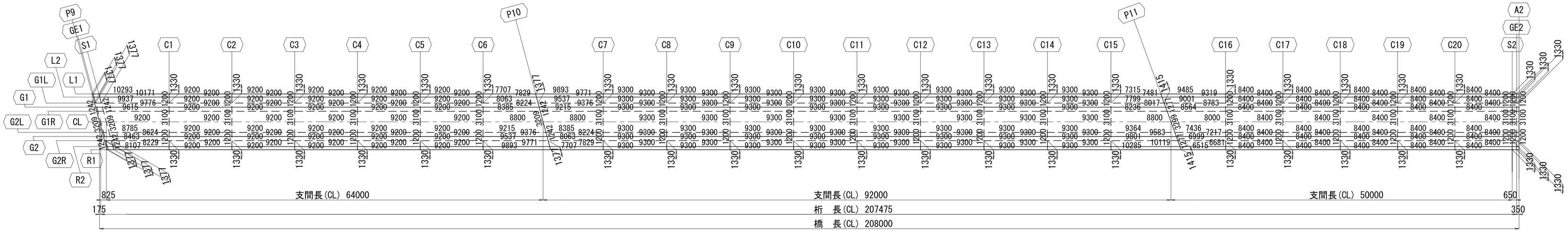


## 平面線形

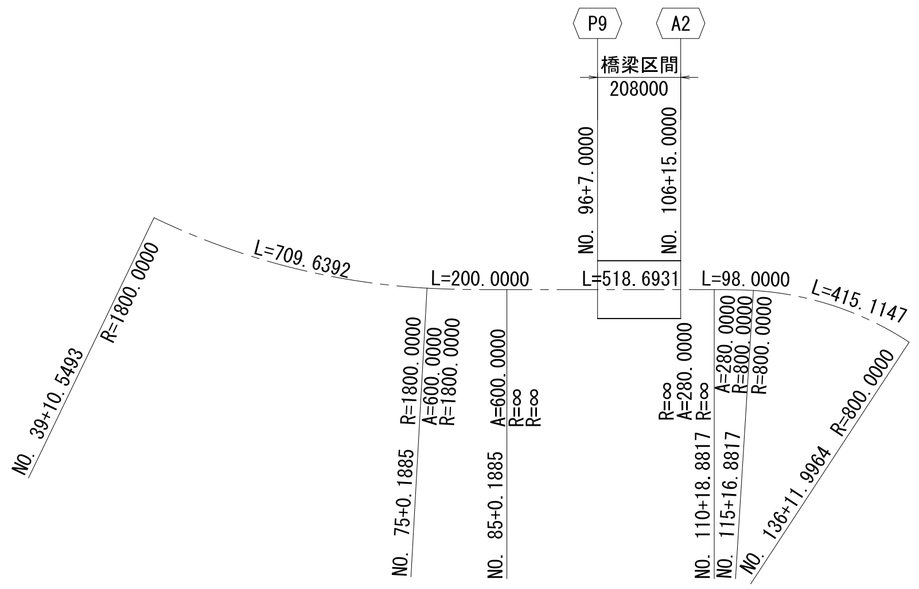


## 縦断線形

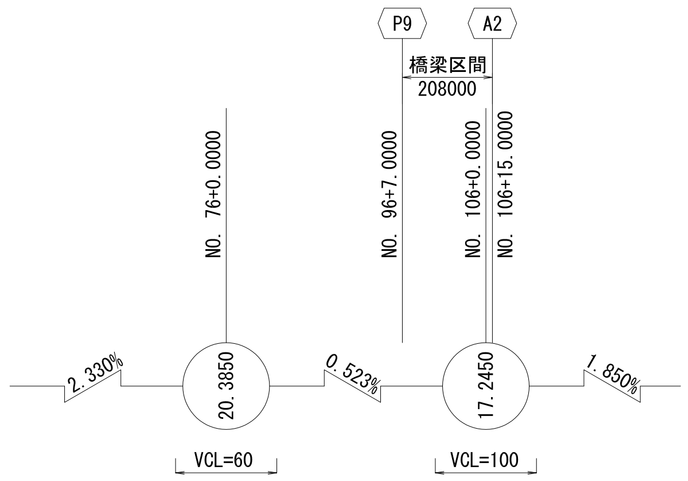


## 標準断面図 S=1:60

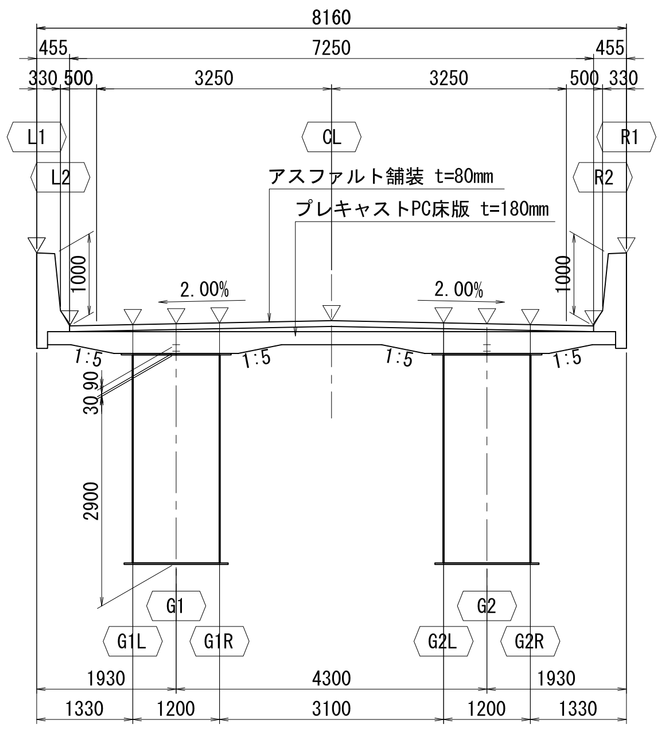


## 横断線形

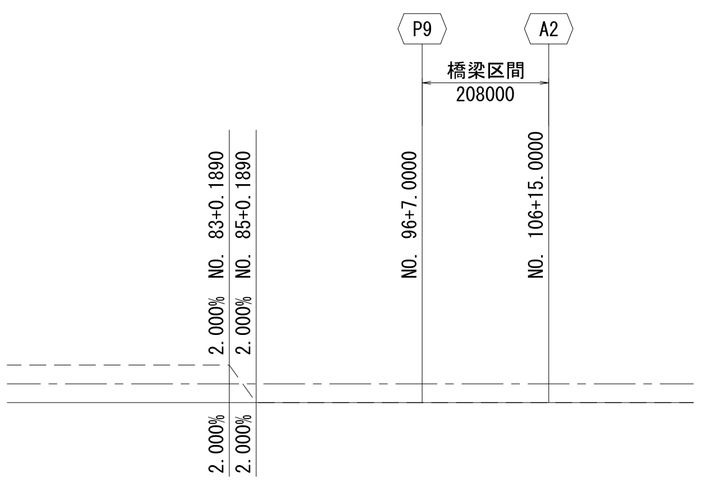


## 小座標の設定

大座標系(X,Y)，小座標系(x,y)

CLとP9の交点を原点とし、
CLとA2との交点へ向かう方向をx軸とする数学座標系とする

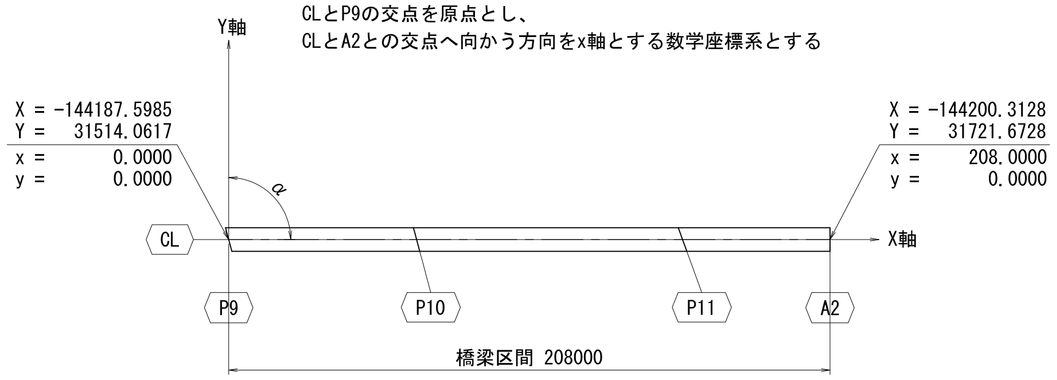


### 橋台・橋脚の配置

| 橋台・橋脚 | 測 点 | X | Y | 方位角(θ) | 交角(α) |
|---|---|---|---|---|---|
| P9 | No. 96+07.000 | -144187.5985 | 31514.0617 | 105° 59′03″ | 105° 00′00″ |
| P10 | No. 99+12.000 | -144191.5717 | 31578.9402 | 105° 59′03″ | 105° 00′00″ |
| P11 | No.104+04.000 | -144197.1954 | 31670.7681 | 110° 59′03″ | 110° 00′00″ |
| A2 | No.106+15.000 | -144200.3128 | 31721.6728 | 90° 59′03″ | 90° 00′00″ |

### コントロール点の座標・方向角(CL)

| 変 化 点 | 測 点 | X | Y | 要 素 | 要 素 長 |
|---|---|---|---|---|---|
| KAE2-1 | No. 39+10.549296 | -143940.156306 | 30417.722600 | R=1800.000 | L=709.639231 |
| KE2-2 | No. 75+00.188527 | -144157.816848 | 31088.336330 | | |
| KA2-2 | No. 85+00.188527 | -144173.734335 | 31287.674387 | A= 600.000 | L=200.000000 |
| KA3-1 | No.110+18.881675 | -144205.440224 | 31805.397593 | R= ∞ | L=518.693148 |
| KE3-1 | No.115+16.881675 | -144213.424930 | 31903.055375 | A= 280.000 | L= 98.000000 |
| KE3-2 | No.136+11.996376 | -144366.387120 | 32283.963341 | R= 800.000 | L=415.114701 |

ブレーキ No.170+00.437849 → 0+00.000000

実 施

41/53

| | | | |
|---|---|---|---|
| 工事番号 | 令和2年度 受(Ⅲ)舗第3号 | | |
| 路線名 | みやぎ県北高速幹線道路<br>(主) 築館登米線 | | |
| 施工箇所 | 登米市中田町石森地内外 | | |
| 工事名 | みやぎ県北高速幹線道路(Ⅲ)<br>舗装(2-1工区)工事 | | |
| 図面名 | P9～A2 線形図(その1)(参考図) | | |
| 縮 尺 | 1:300,1:60 | 位置 | |
| 設計者 | | 設計年度 | |
| 宮 城 県 | | 図番 | |

# P9～A2 線形図(その2)

## 小座標

| | | P9 | GE1 | S1 | C1 | C2 | C3 | C4 | C5 | C6 | P10 | C7 | C8 | C9 | C10 | C11 | C12 | C13 | C14 | C15 | P11 | C16 | C17 | C18 | C19 | C20 | S2 | GE2 | A2 |
|---|---|---|---|---|---|---|---|---|---|---|---|---|---|---|---|---|---|---|---|---|---|---|---|---|---|---|---|---|---|
| | | | | | | | | | | | | | | | | | | | | | | | | | | | | 16.4386 | |
| L1 | X | -1.0932 | -0.9182 | -0.0932 | 10.2000 | 19.4000 | 28.6000 | 37.8000 | 47.0000 | 56.2000 | 63.9068 | 73.8000 | 83.1000 | 92.4000 | 101.7000 | 111.0000 | 120.3000 | 129.6000 | 138.9000 | 148.2000 | 155.5150 | 165.0000 | 173.4000 | 181.8000 | 190.2000 | 198.6000 | 207.0000 | 207.6500 | 208.0000 |
| | Y | 4.0800 | 4.0800 | 4.0800 | 4.0800 | 4.0800 | 4.0800 | 4.0800 | 4.0800 | 4.0800 | 4.0800 | 4.0800 | 4.0800 | 4.0800 | 4.0800 | 4.0800 | 4.0800 | 4.0800 | 4.0800 | 4.0800 | 4.0800 | 4.0800 | 4.0800 | 4.0800 | 4.0800 | 4.0800 | 4.0800 | 4.0800 | 4.0800 |
| | Z | 19.1983 | 19.1973 | 19.1930 | 19.1392 | 19.0910 | 19.0429 | 18.9947 | 18.9466 | 18.8984 | 18.8581 | 18.8063 | 18.7576 | 18.7090 | 18.6603 | 18.6116 | 18.5630 | 18.5143 | 18.4656 | 18.4152 | 18.3683 | 18.2969 | 18.2238 | 18.1413 | 18.0494 | 17.9481 | 17.8375 | 17.8286 | 17.8237 |
| L2 | X | -0.9713 | -0.7963 | 0.0287 | 10.2000 | 19.4000 | 28.6000 | 37.8000 | 47.0000 | 56.2000 | 64.0287 | 73.8000 | 83.1000 | 92.4000 | 101.7000 | 111.0000 | 120.3000 | 129.6000 | 138.9000 | 148.2000 | 155.6806 | 165.0000 | 173.4000 | 181.8000 | 190.2000 | 198.6000 | 207.0000 | 207.6500 | 208.0000 |
| | Y | 3.6250 | 3.6250 | 3.6250 | 3.6250 | 3.6250 | 3.6250 | 3.6250 | 3.6250 | 3.6250 | 3.6250 | 3.6250 | 3.6250 | 3.6250 | 3.6250 | 3.6250 | 3.6250 | 3.6250 | 3.6250 | 3.6250 | 3.6250 | 3.6250 | 3.6250 | 3.6250 | 3.6250 | 3.6250 | 3.6250 | 3.6250 | 3.6250 |
| | Z | 18.1876 | 18.1867 | 18.1824 | 18.1292 | 18.0810 | 18.0329 | 17.9847 | 17.9366 | 17.8884 | 17.8474 | 17.7963 | 17.7476 | 17.6990 | 17.6503 | 17.6016 | 17.5530 | 17.5043 | 17.4556 | 17.4052 | 17.3571 | 17.2869 | 17.2138 | 17.1313 | 17.0394 | 16.9381 | 16.8275 | 16.8186 | 16.8137 |
| G1L | X | -0.7369 | -0.5619 | 0.2631 | 10.2000 | 19.4000 | 28.6000 | 37.8000 | 47.0000 | 56.2000 | 64.2631 | 73.8000 | 83.1000 | 92.4000 | 101.7000 | 111.0000 | 120.3000 | 129.6000 | 138.9000 | 148.2000 | 155.9991 | 165.0000 | 173.4000 | 181.8000 | 190.2000 | 198.6000 | 207.0000 | 207.6500 | 208.0000 |
| | Y | 2.7500 | 2.7500 | 2.7500 | 2.7500 | 2.7500 | 2.7500 | 2.7500 | 2.7500 | 2.7500 | 2.7500 | 2.7500 | 2.7500 | 2.7500 | 2.7500 | 2.7500 | 2.7500 | 2.7500 | 2.7500 | 2.7500 | 2.7500 | 2.7500 | 2.7500 | 2.7500 | 2.7500 | 2.7500 | 2.7500 | 2.7500 | 2.7500 |
| | Z | 18.2039 | 18.2030 | 18.1987 | 18.1467 | 18.0985 | 18.0504 | 18.0022 | 17.9541 | 17.9059 | 17.8637 | 17.8138 | 17.7651 | 17.7165 | 17.6678 | 17.6191 | 17.5705 | 17.5218 | 17.4731 | 17.4227 | 17.3724 | 17.3044 | 17.2313 | 17.1488 | 17.0569 | 16.9556 | 16.8450 | 16.8361 | 16.8312 |
| | H | 0.1200 | 0.1200 | 0.1200 | 0.1200 | 0.1200 | 0.1200 | 0.1200 | 0.1200 | 0.1200 | 0.1200 | 0.1200 | 0.1200 | 0.1200 | 0.1200 | 0.1200 | 0.1200 | 0.1200 | 0.1200 | 0.1200 | 0.1200 | 0.1200 | 0.1200 | 0.1200 | 0.1200 | 0.1200 | 0.1200 | 0.1200 | 0.1200 |
| 17.8055 | W | 17.8064 | ~~17.8048~~ | 17.8012 | 17.7492 | 17.7010 | 17.6529 | 17.6047 | 17.5566 | 17.5084 | 17.4662 | 17.4163 | 17.3676 | 17.3190 | 17.2703 | 17.2216 | 17.1730 | 17.1243 | 17.0756 | 17.0252 | 16.9749 | 16.9069 | 16.8338 | 16.7513 | 16.6594 | 16.5581 | 16.4475 | ~~16.4379~~ | 16.4337 |
| G1 | X | -0.5761 | -0.4011 | 0.4239 | 10.2000 | 19.4000 | 28.6000 | 37.8000 | 47.0000 | 56.2000 | 64.4239 | 73.8000 | 83.1000 | 92.4000 | 101.7000 | 111.0000 | 120.3000 | 129.6000 | 138.9000 | 148.2000 | 156.2175 | 165.0000 | 173.4000 | 181.8000 | 190.2000 | 198.6000 | 207.0000 | 207.6500 | 208.0000 |
| | Y | 2.1500 | 2.1500 | 2.1500 | 2.1500 | 2.1500 | 2.1500 | 2.1500 | 2.1500 | 2.1500 | 2.1500 | 2.1500 | 2.1500 | 2.1500 | 2.1500 | 2.1500 | 2.1500 | 2.1500 | 2.1500 | 2.1500 | 2.1500 | 2.1500 | 2.1500 | 2.1500 | 2.1500 | 2.1500 | 2.1500 | 2.1500 | 2.1500 |
| | Z | 18.2150 | 18.2141 | 18.2098 | 18.1587 | 18.1105 | 18.0624 | 18.0142 | 17.9661 | 17.9179 | 17.8749 | 17.8258 | 17.7771 | 17.7285 | 17.6798 | 17.6311 | 17.5825 | 17.5338 | 17.4851 | 17.4347 | 17.3829 | 17.3164 | 17.2433 | 17.1608 | 17.0689 | 16.9676 | 16.8570 | 16.8481 | 16.8432 |
| G1R | X | -0.4153 | -0.2403 | 0.5847 | 10.2000 | 19.4000 | 28.6000 | 37.8000 | 47.0000 | 56.2000 | 64.5847 | 73.8000 | 83.1000 | 92.4000 | 101.7000 | 111.0000 | 120.3000 | 129.6000 | 138.9000 | 148.2000 | 156.4358 | 165.0000 | 173.4000 | 181.8000 | 190.2000 | 198.6000 | 207.0000 | 207.6500 | 208.0000 |
| | Y | 1.5500 | 1.5500 | 1.5500 | 1.5500 | 1.5500 | 1.5500 | 1.5500 | 1.5500 | 1.5500 | 1.5500 | 1.5500 | 1.5500 | 1.5500 | 1.5500 | 1.5500 | 1.5500 | 1.5500 | 1.5500 | 1.5500 | 1.5500 | 1.5500 | 1.5500 | 1.5500 | 1.5500 | 1.5500 | 1.5500 | 1.5500 | 1.5500 |
| | Z | 18.2262 | 18.2253 | 18.2210 | 18.1707 | 18.1225 | 18.0744 | 18.0262 | 17.9781 | 17.9299 | 17.8860 | 17.8378 | 17.7891 | 17.7405 | 17.6918 | 17.6431 | 17.5945 | 17.5458 | 17.4971 | 17.4467 | 17.3934 | 17.3284 | 17.2553 | 17.1728 | 17.0809 | 16.9796 | 16.8690 | 16.8601 | 16.8552 |
| | H | 0.1200 | 0.1200 | 0.1200 | 0.1200 | 0.1200 | 0.1200 | 0.1200 | 0.1200 | 0.1200 | 0.1200 | 0.1200 | 0.1200 | 0.1200 | 0.1200 | 0.1200 | 0.1200 | 0.1200 | 0.1200 | 0.1200 | 0.1200 | 0.1200 | 0.1200 | 0.1200 | 0.1200 | 0.1200 | 0.1200 | 0.1200 | 0.1200 |
| 17.8038 | W | 17.8047 | ~~17.8031~~ | 17.7995 | 17.7492 | 17.7010 | 17.6529 | 17.6047 | 17.5566 | 17.5084 | 17.4645 | 17.4163 | 17.3676 | 17.3190 | 17.2703 | 17.2216 | 17.1730 | 17.1243 | 17.0756 | 17.0252 | 16.9719 | 16.9069 | 16.8338 | 16.7513 | 16.6594 | 16.5581 | 16.4475 | ~~16.4379~~ | 16.4337 |
| CL | X | 0.0000 | 0.1750 | 1.0000 | 10.2000 | 19.4000 | 28.6000 | 37.8000 | 47.0000 | 56.2000 | 65.0000 | 73.8000 | 83.1000 | 92.4000 | 101.7000 | 111.0000 | 120.3000 | 129.6000 | 138.9000 | 148.2000 | 157.0000 | 165.0000 | 173.4000 | 181.8000 | 190.2000 | 198.6000 | 207.0000 | 207.6500 | 208.0000 |
| | Y | 0.0000 | 0.0000 | 0.0000 | 0.0000 | 0.0000 | 0.0000 | 0.0000 | 0.0000 | 0.0000 | 0.0000 | 0.0000 | 0.0000 | 0.0000 | 0.0000 | 0.0000 | 0.0000 | 0.0000 | 0.0000 | 0.0000 | 0.0000 | 0.0000 | 0.0000 | 0.0000 | 0.0000 | 0.0000 | 0.0000 | 0.0000 | 0.0000 |
| | Z | 18.2550 | 18.2541 | 18.2498 | 18.2017 | 18.1535 | 18.1054 | 18.0572 | 18.0091 | 17.9609 | 17.9149 | 17.8688 | 17.8201 | 17.7715 | 17.7228 | 17.6741 | 17.6255 | 17.5768 | 17.5281 | 17.4777 | 17.4204 | 17.3594 | 17.2863 | 17.2038 | 17.1119 | 17.0106 | 16.9000 | 16.8911 | 16.8862 |
| G2L | X | 0.4153 | 0.5903 | 1.4153 | 10.2000 | 19.4000 | 28.6000 | 37.8000 | 47.0000 | 56.2000 | 65.4153 | 73.8000 | 83.1000 | 92.4000 | 101.7000 | 111.0000 | 120.3000 | 129.6000 | 138.9000 | 148.2000 | 157.5642 | 165.0000 | 173.4000 | 181.8000 | 190.2000 | 198.6000 | 207.0000 | 207.6500 | 208.0000 |
| | Y | -1.5500 | -1.5500 | -1.5500 | -1.5500 | -1.5500 | -1.5500 | -1.5500 | -1.5500 | -1.5500 | -1.5500 | -1.5500 | -1.5500 | -1.5500 | -1.5500 | -1.5500 | -1.5500 | -1.5500 | -1.5500 | -1.5500 | -1.5500 | -1.5500 | -1.5500 | -1.5500 | -1.5500 | -1.5500 | -1.5500 | -1.5500 | -1.5500 |
| | Z | 18.2219 | 18.2209 | 18.2166 | 18.1707 | 18.1225 | 18.0744 | 18.0262 | 17.9781 | 17.9299 | 17.8817 | 17.8378 | 17.7891 | 17.7405 | 17.6918 | 17.6431 | 17.5945 | 17.5458 | 17.4971 | 17.4467 | 17.3854 | 17.3284 | 17.2553 | 17.1728 | 17.0809 | 16.9796 | 16.8690 | 16.8601 | 16.8552 |
| | H | 0.1200 | 0.1200 | 0.1200 | 0.1200 | 0.1200 | 0.1200 | 0.1200 | 0.1200 | 0.1200 | 0.1200 | 0.1200 | 0.1200 | 0.1200 | 0.1200 | 0.1200 | 0.1200 | 0.1200 | 0.1200 | 0.1200 | 0.1200 | 0.1200 | 0.1200 | 0.1200 | 0.1200 | 0.1200 | 0.1200 | 0.1200 | 0.1200 |
| 17.7994 | W | 17.8004 | ~~17.7988~~ | 17.7951 | 17.7492 | 17.7010 | 17.6529 | 17.6047 | 17.5566 | 17.5084 | 17.4602 | 17.4163 | 17.3676 | 17.3190 | 17.2703 | 17.2216 | 17.1730 | 17.1243 | 17.0756 | 17.0252 | 16.9639 | 16.9069 | 16.8338 | 16.7513 | 16.6594 | 16.5581 | 16.4475 | ~~16.4379~~ | 16.4337 |
| G2 | X | 0.5761 | 0.7511 | 1.5761 | 10.2000 | 19.4000 | 28.6000 | 37.8000 | 47.0000 | 56.2000 | 65.5761 | 73.8000 | 83.1000 | 92.4000 | 101.7000 | 111.0000 | 120.3000 | 129.6000 | 138.9000 | 148.2000 | 157.7825 | 165.0000 | 173.4000 | 181.8000 | 190.2000 | 198.6000 | 207.0000 | 207.6500 | 208.0000 |
| | Y | -2.1500 | -2.1500 | -2.1500 | -2.1500 | -2.1500 | -2.1500 | -2.1500 | -2.1500 | -2.1500 | -2.1500 | -2.1500 | -2.1500 | -2.1500 | -2.1500 | -2.1500 | -2.1500 | -2.1500 | -2.1500 | -2.1500 | -2.1500 | -2.1500 | -2.1500 | -2.1500 | -2.1500 | -2.1500 | -2.1500 | -2.1500 | -2.1500 |
| | Z | 18.2090 | 18.2081 | 18.2038 | 18.1587 | 18.1105 | 18.0624 | 18.0142 | 17.9661 | 17.9179 | 17.8689 | 17.8258 | 17.7771 | 17.7285 | 17.6798 | 17.6311 | 17.5825 | 17.5338 | 17.4851 | 17.4347 | 17.3718 | 17.3164 | 17.2433 | 17.1608 | 17.0689 | 16.9676 | 16.8570 | 16.8481 | 16.8432 |
| G2R | X | 0.7369 | 0.9119 | 1.7369 | 10.2000 | 19.4000 | 28.6000 | 37.8000 | 47.0000 | 56.2000 | 65.7369 | 73.8000 | 83.1000 | 92.4000 | 101.7000 | 111.0000 | 120.3000 | 129.6000 | 138.9000 | 148.2000 | 158.0009 | 165.0000 | 173.4000 | 181.8000 | 190.2000 | 198.6000 | 207.0000 | 207.6500 | 208.0000 |
| | Y | -2.7500 | -2.7500 | -2.7500 | -2.7500 | -2.7500 | -2.7500 | -2.7500 | -2.7500 | -2.7500 | -2.7500 | -2.7500 | -2.7500 | -2.7500 | -2.7500 | -2.7500 | -2.7500 | -2.7500 | -2.7500 | -2.7500 | -2.7500 | -2.7500 | -2.7500 | -2.7500 | -2.7500 | -2.7500 | -2.7500 | -2.7500 | -2.7500 |
| | Z | 18.1962 | 18.1953 | 18.1909 | 18.1467 | 18.0985 | 18.0504 | 18.0022 | 17.9541 | 17.9059 | 17.8560 | 17.8138 | 17.7651 | 17.7165 | 17.6678 | 17.6191 | 17.5705 | 17.5218 | 17.4731 | 17.4227 | 17.3582 | 17.3044 | 17.2313 | 17.1488 | 17.0569 | 16.9556 | 16.8450 | 16.8361 | 16.8312 |
| | H | 0.1200 | 0.1200 | 0.1200 | 0.1200 | 0.1200 | 0.1200 | 0.1200 | 0.1200 | 0.1200 | 0.1200 | 0.1200 | 0.1200 | 0.1200 | 0.1200 | 0.1200 | 0.1200 | 0.1200 | 0.1200 | 0.1200 | 0.1200 | 0.1200 | 0.1200 | 0.1200 | 0.1200 | 0.1200 | 0.1200 | 0.1200 | 0.1200 |
| 17.7978 | W | 17.7987 | ~~17.7971~~ | 17.7934 | 17.7492 | 17.7010 | 17.6529 | 17.6047 | 17.5566 | 17.5084 | 17.4585 | 17.4163 | 17.3676 | 17.3190 | 17.2703 | 17.2216 | 17.1730 | 17.1243 | 17.0756 | 17.0252 | 16.9607 | 16.9069 | 16.8338 | 16.7513 | 16.6594 | 16.5581 | 16.4475 | ~~16.4379~~ | 16.4337 |
| R2 | X | 0.9713 | 1.1463 | 1.9713 | 10.2000 | 19.4000 | 28.6000 | 37.8000 | 47.0000 | 56.2000 | 65.9713 | 73.8000 | 83.1000 | 92.4000 | 101.7000 | 111.0000 | 120.3000 | 129.6000 | 138.9000 | 148.2000 | 158.3194 | 165.0000 | 173.4000 | 181.8000 | 190.2000 | 198.6000 | 207.0000 | 207.6500 | 208.0000 |
| | Y | -3.6250 | -3.6250 | -3.6250 | -3.6250 | -3.6250 | -3.6250 | -3.6250 | -3.6250 | -3.6250 | -3.6250 | -3.6250 | -3.6250 | -3.6250 | -3.6250 | -3.6250 | -3.6250 | -3.6250 | -3.6250 | -3.6250 | -3.6250 | -3.6250 | -3.6250 | -3.6250 | -3.6250 | -3.6250 | -3.6250 | -3.6250 | -3.6250 |
| | Z | 18.1775 | 18.1765 | 18.1722 | 18.1292 | 18.0810 | 18.0329 | 17.9847 | 17.9366 | 17.8884 | 17.8373 | 17.7963 | 17.7476 | 17.6990 | 17.6503 | 17.6016 | 17.5530 | 17.5043 | 17.4556 | 17.4052 | 17.3384 | 17.2869 | 17.2138 | 17.1313 | 17.0394 | 16.9381 | 16.8275 | 16.8186 | 16.8137 |
| R1 | X | 1.0932 | 1.2682 | 2.0932 | 10.2000 | 19.4000 | 28.6000 | 37.8000 | 47.0000 | 56.2000 | 66.0932 | 73.8000 | 83.1000 | 92.4000 | 101.7000 | 111.0000 | 120.3000 | 129.6000 | 138.9000 | 148.2000 | 158.4850 | 165.0000 | 173.4000 | 181.8000 | 190.2000 | 198.6000 | 207.0000 | 207.6500 | 208.0000 |
| | Y | -4.0800 | -4.0800 | -4.0800 | -4.0800 | -4.0800 | -4.0800 | -4.0800 | -4.0800 | -4.0800 | -4.0800 | -4.0800 | -4.0800 | -4.0800 | -4.0800 | -4.0800 | -4.0800 | -4.0800 | -4.0800 | -4.0800 | -4.0800 | -4.0800 | -4.0800 | -4.0800 | -4.0800 | -4.0800 | -4.0800 | -4.0800 | -4.0800 |
| | Z | 19.1868 | 19.1859 | 19.1816 | 19.1392 | 19.0910 | 19.0429 | 18.9947 | 18.9466 | 18.8984 | 18.8466 | 18.8063 | 18.7576 | 18.7090 | 18.6603 | 18.6116 | 18.5630 | 18.5143 | 18.4656 | 18.4152 | 18.3472 | 18.2969 | 18.2238 | 18.1413 | 18.0494 | 17.9481 | 17.8375 | 17.8286 | 17.8237 |

注)
1. 座標値は小座標系を示す。
2. 記号の説明
   X.Y：平面座標
   Z：路面計画高
   H：ハンチ厚 ＋ モルタル厚
   W：上フランジ天端高

## 支点上構造高図

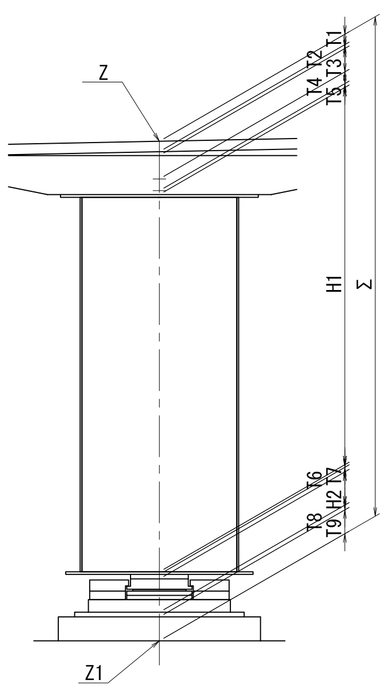


## 支点上構造高表

(m)

| | | S1 | | P10 | | P11 | | S2 | |
|---|---|---|---|---|---|---|---|---|---|
| | | G1 | G2 | G1 | G2 | G1 | G2 | G1 | G2 |
| 路面計画高 | Z | 18.210 | 18.204 | 17.875 | 17.869 | 17.383 | 17.372 | 16.857 | 16.857 |
| 舗装厚 | T1 | 0.080 | 0.080 | 0.080 | 0.080 | 0.080 | 0.080 | 0.080 | 0.080 |
| 調整コンクリート | T2 | 0.030 | 0.030 | 0.030 | 0.030 | 0.030 | 0.030 | 0.030 | 0.030 |
| 床版厚 | T3 | 0.180 | 0.180 | 0.180 | 0.180 | 0.180 | 0.180 | 0.180 | 0.180 |
| ハンチ厚 | T4 | 0.090 | 0.090 | 0.090 | 0.090 | 0.090 | 0.090 | 0.090 | 0.090 |
| モルタル厚 | T5 | 0.030 | 0.030 | 0.030 | 0.030 | 0.030 | 0.030 | 0.030 | 0.030 |
| 桁高 | H1 | 2.900 | 2.900 | 2.900 | 2.900 | 2.900 | 2.900 | 2.900 | 2.900 |
| 下フランジ厚 | T6 | 0.015 | 0.015 | 0.037 | 0.039 | 0.035 | 0.031 | 0.015 | 0.015 |
| ソールプレート厚 | T7 | 0.046 | 0.046 | 0.066 | 0.066 | 0.067 | 0.067 | 0.052 | 0.052 |
| 支承高 | H2 | 0.277 | 0.277 | 0.511 | 0.511 | 0.511 | 0.511 | 0.300 | 0.300 |
| モルタル厚 | T8 | 0.030 | 0.030 | 0.038 | 0.030 | 0.037 | 0.030 | 0.030 | 0.030 |
| 台座高 | T9 | 0.189 | 0.183 | － | － | － | － | 0.130 | 0.130 |
| 合計 | Σ | 3.867 | 3.861 | 3.962 | 3.956 | 3.960 | 3.949 | 3.837 | 3.837 |
| 下部工天端高 | Z1 | 14.343 | 14.343 | 13.913 | 13.913 | 13.423 | 13.423 | 13.020 | 13.020 |

## 壁高欄詳細図 S=1:60

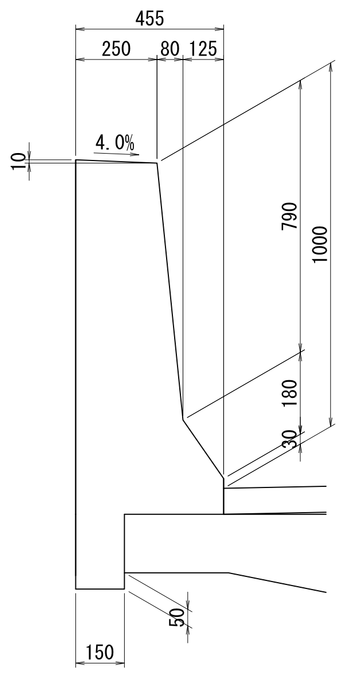


実 施



| | | | |
|---|---|---|---|
| 工事番号 | 令和2年度 受(Ⅲ)舗第3号 | | |
| 路線名 | みやぎ県北高速幹線道路（主）築館登米線 | | |
| 施工箇所 | 登米市中田町石森地内外 | | |
| 工事名 | みやぎ県北高速幹線道路(Ⅲ)舗装(2-1工区)工事 | | |
| 図面名 | P9～A2 線形図(その2)(参考図) | | |
| 縮尺 | 1:100 | 位置 | |
| 設計者 | | 設計年度 | |
| 宮城県 | | 図番 | |

# A2橋台構造一般図(その1) S = 1:100

## パラペット前面図(1-1)

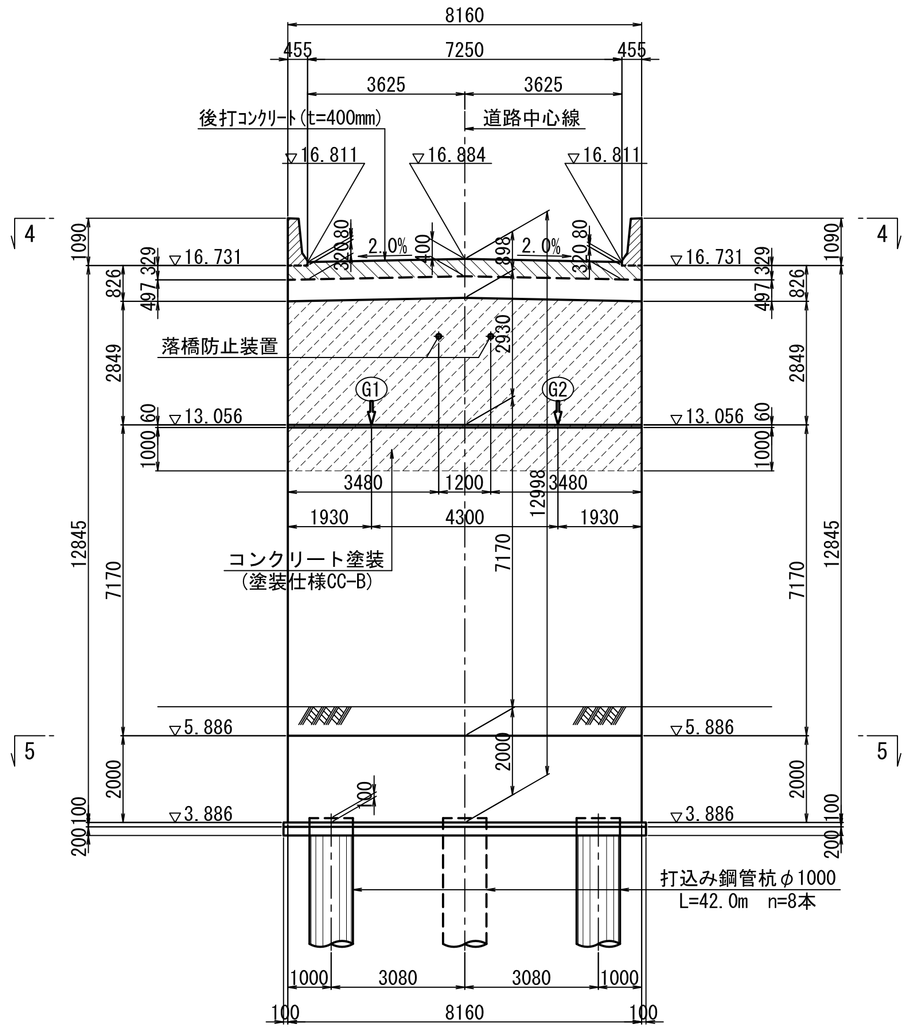


## パラペット背面図(2-2)

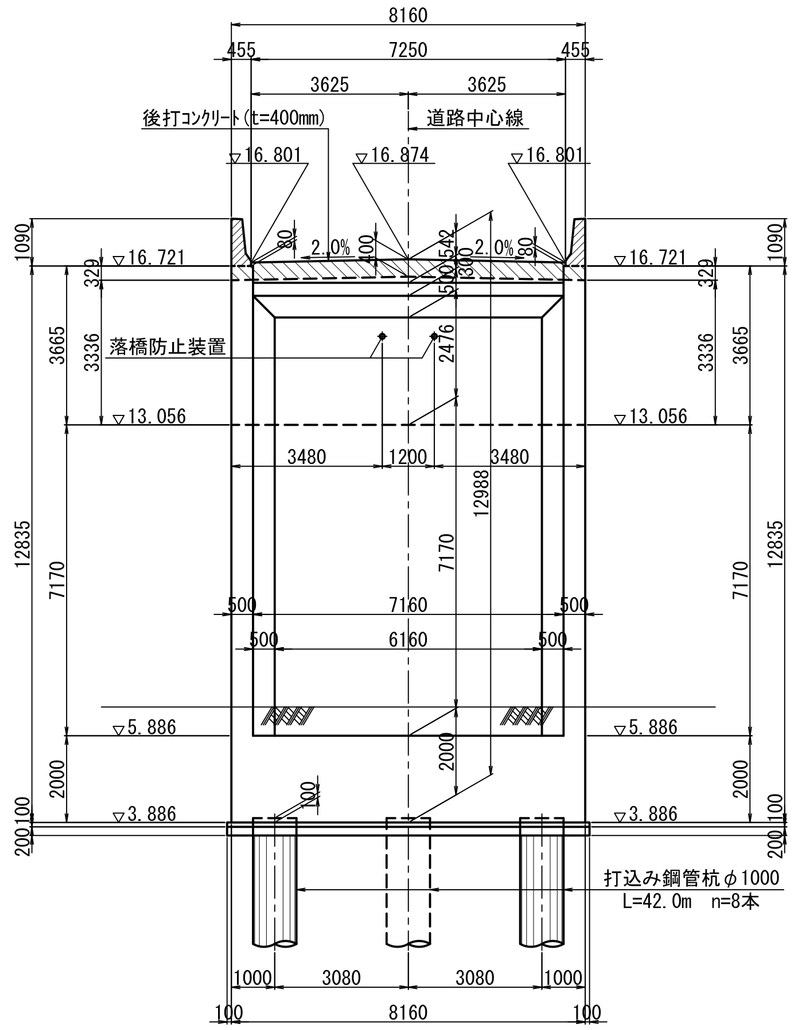


## 断面図(3-3)

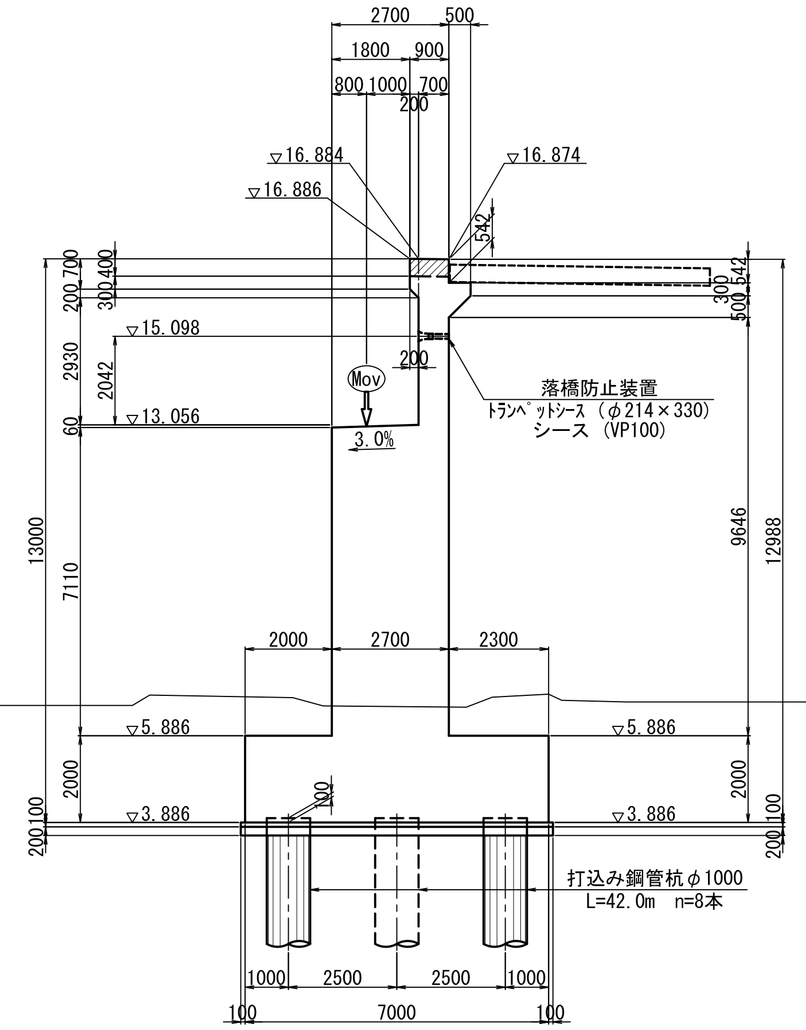


## 平面図(4-4)

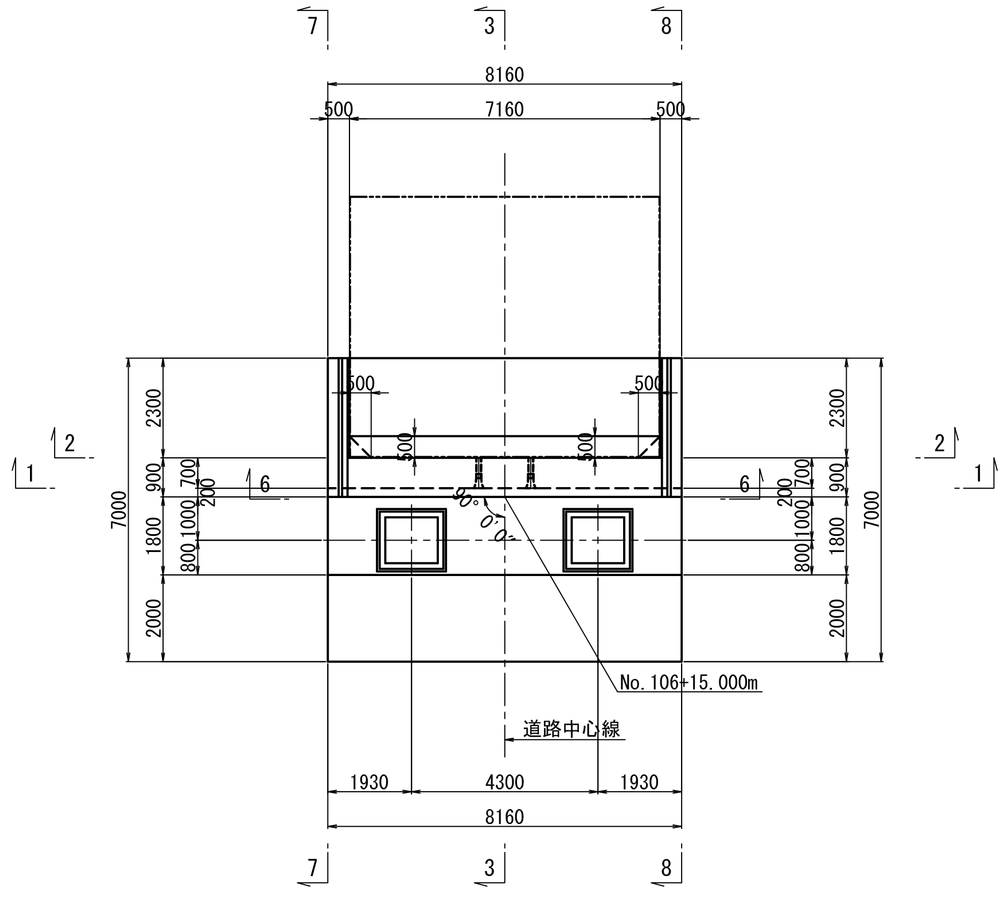


## 杭配置図(5-5)

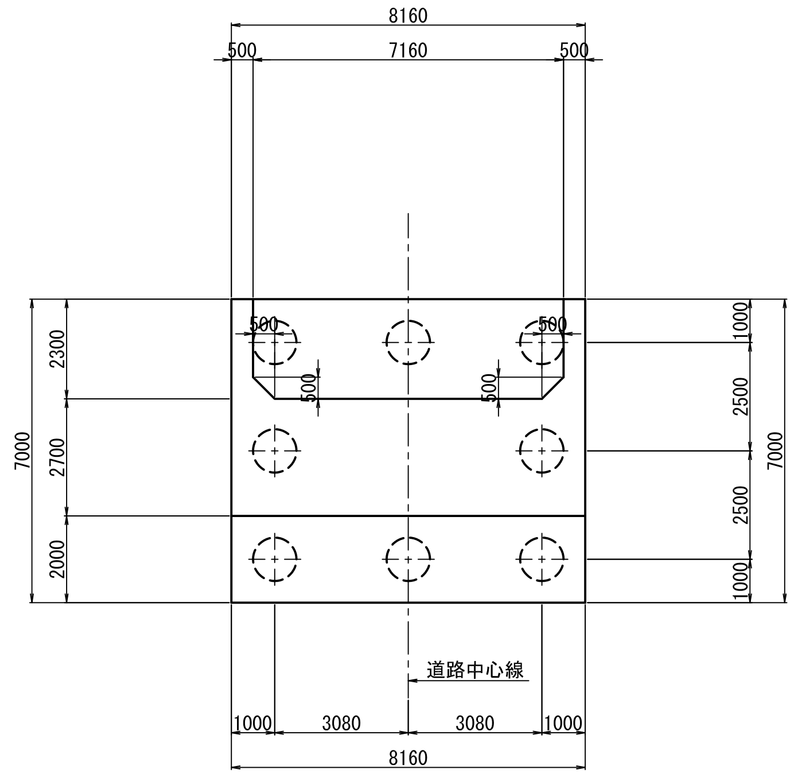


## 端部断面図(6-6)

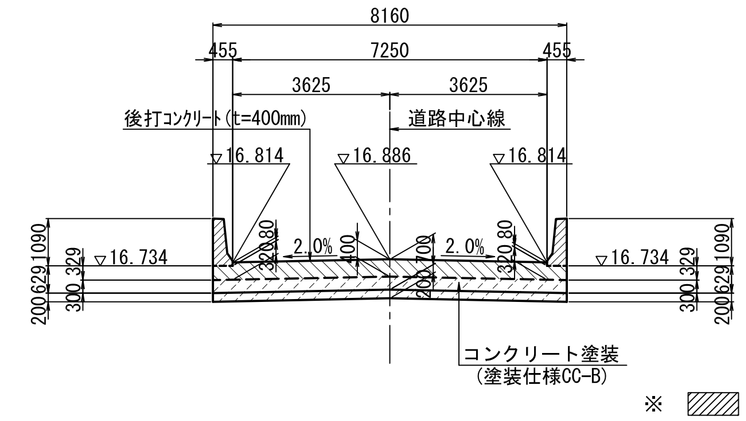


※ ▨ は上部工施工を示す。

※ ▨ はコンクリート塗装範囲を示す。

### 使用材料一覧表

| | | |
|---|---|---|
| コンクリート | 躯　体 | σck=24N/mm² |
| | 底　版 | σck=30N/mm² |
| | 均　し | σck=18N/mm² |
| 鉄　筋 | 本　体 | SD345 |
| | 杭頭鉄筋 | SD490 |
| 基礎杭 | 鋼管杭材質 | SKK490 |
| 基礎砕石 | | RC-40 |

実　施

43/53

| | | | |
|---|---|---|---|
| 工事番号 | 令和2年度 受(Ⅲ)舗第3号 | | |
| 路線名 | みやぎ県北高速幹線道路(主)築館登米線 | | |
| 施工箇所 | 登米市中田町石森地内外 | | |
| 工事名 | みやぎ県北高速幹線道路(Ⅲ)舗装(2-1工区)工事 | | |
| 図面名 | A2橋台構造一般図(その1) | | |
| 縮尺 | 図示 | 位置 | |
| 設計者 | | 設計年度 | 平成28年3月 |
| 宮城県 | | 図番 | |

# A2橋台構造一般図(その2) S = 1:100

## 左側面図(7-7)

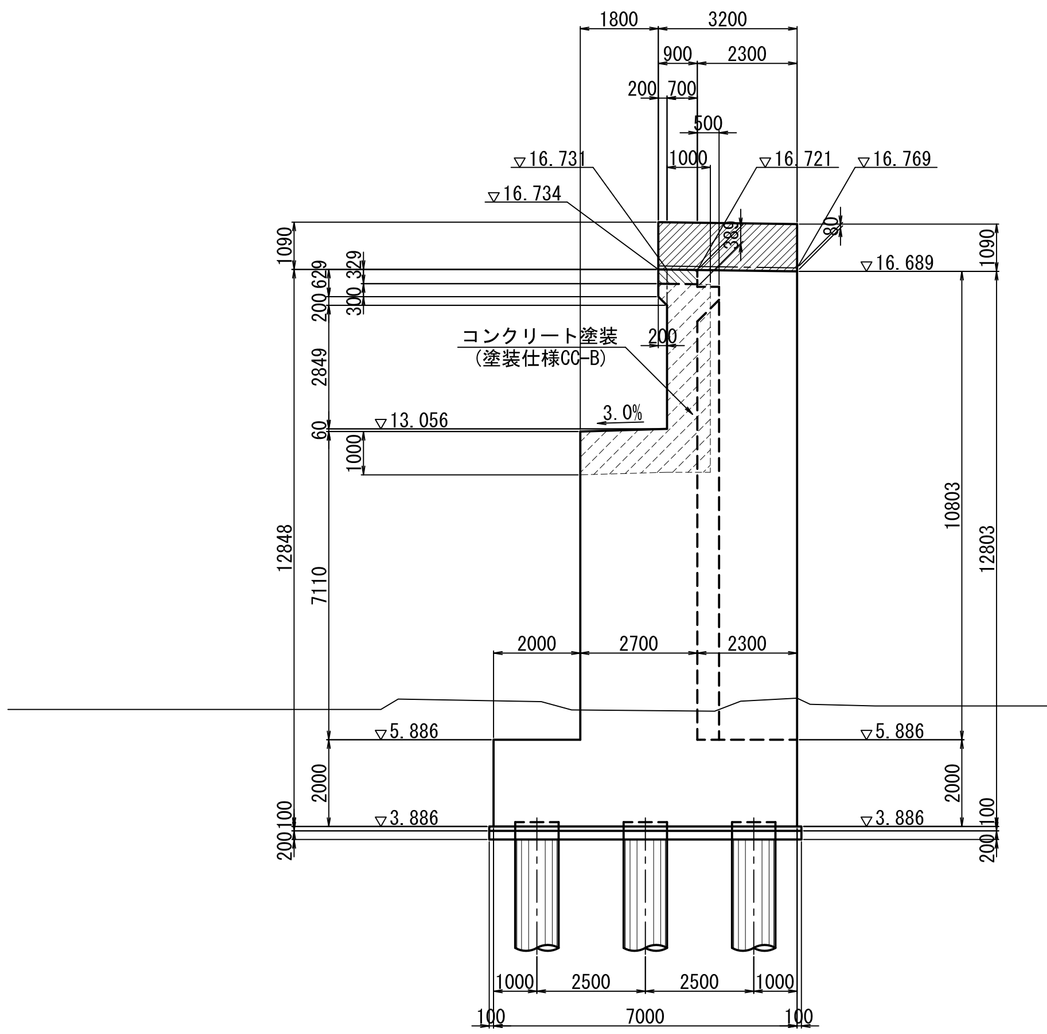


## 右側面図(8-8)

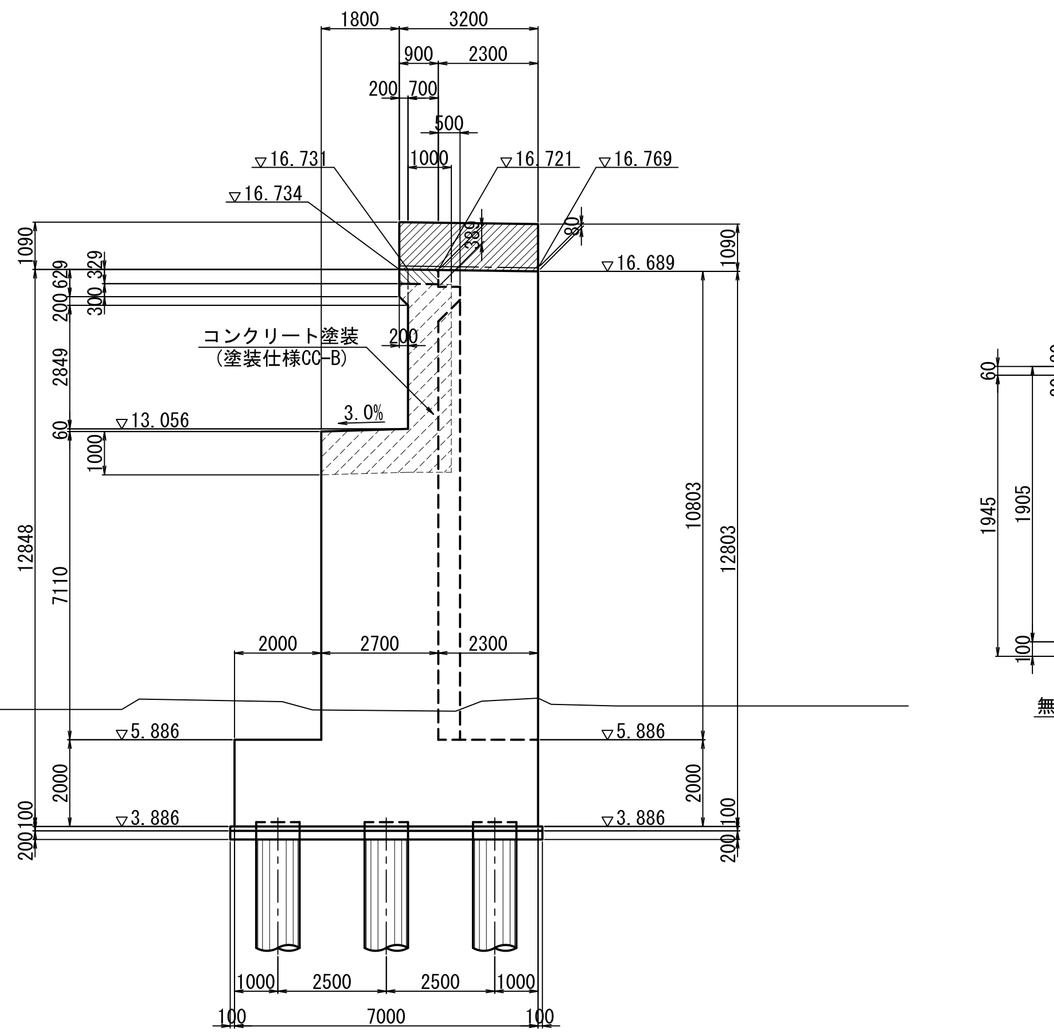


## 支承箱抜き詳細図 S = 1:30

### 橋軸方向(A-A)

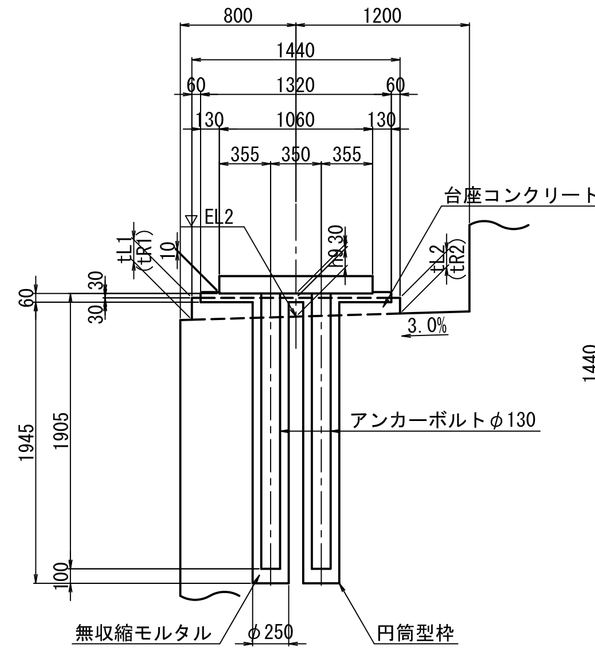


### 平 面 図

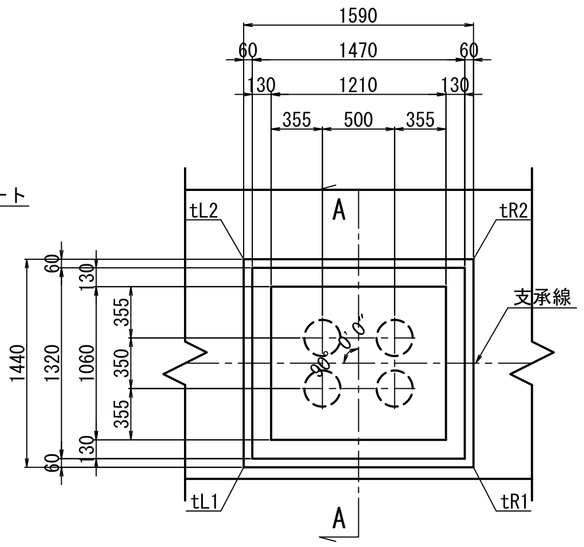


### 台座寸法表

| | G1 | G2 |
|---|---|---|
| 台座中心高(h9) | 130 | 130 |
| tL1 | 152 | 152 |
| tL2 | 108 | 108 |
| tR1 | 152 | 152 |
| tR2 | 108 | 108 |

## 橋 座 平 面 図 S = 1:50

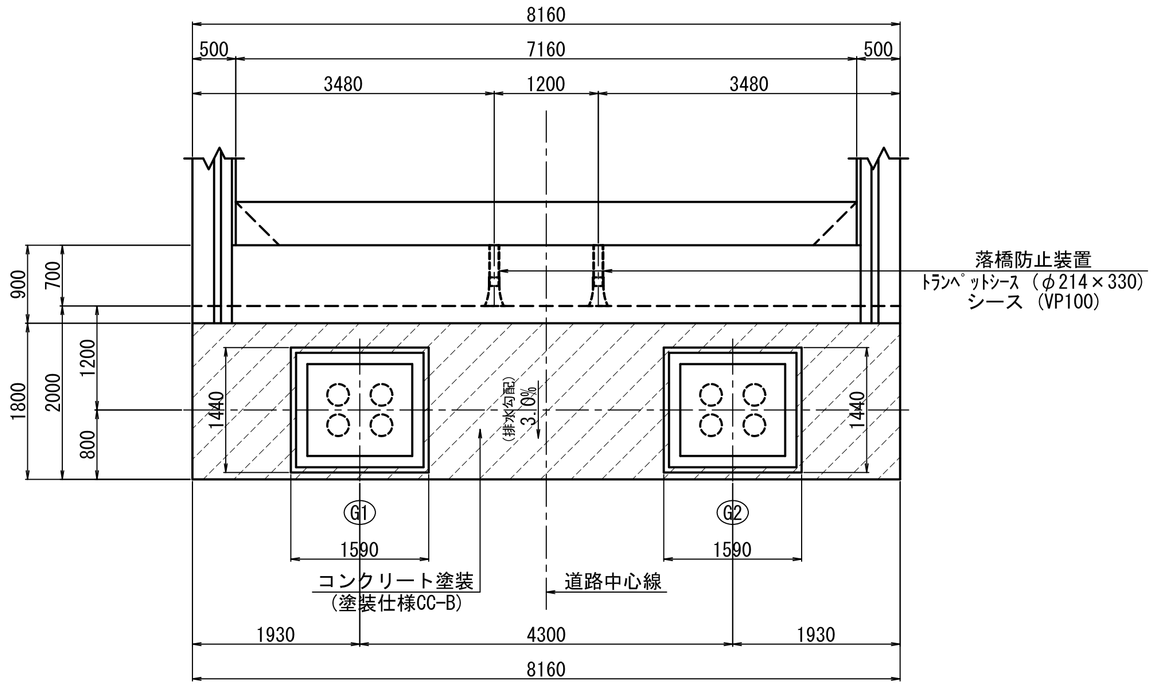


## 支点上構造高さ

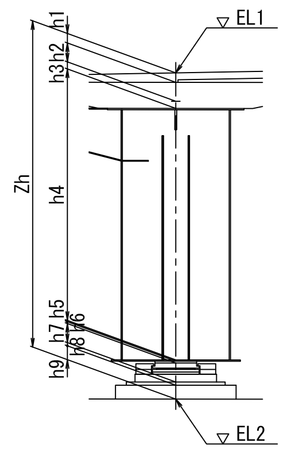


(m)

| | | G1 | G2 |
|---|---|---|---|
| 道路面高 | EL1 | 16.857 | 16.857 |
| 舗装厚＋調整コン | h1 | 0.110 | 0.110 |
| 床版厚 | h2 | 0.180 | 0.180 |
| ハンチ高 | h3 | 0.120 | 0.120 |
| 主桁高 | h4 | 2.900 | 2.900 |
| 下フランジ厚 | h5 | 0.015 | 0.015 |
| ソールプレート厚 | h6 | 0.052 | 0.052 |
| 支承高 | h7 | 0.300 | 0.300 |
| モルタル厚 | h8 | 0.030 | 0.030 |
| 台座コンクリート | h9 | 0.130 | 0.130 |
| 構造高計 | Zh | 3.837 | 3.837 |
| 下部工橋座高 | EL2 | 13.020 | 13.020 |

## 地覆壁高欄詳細図 S = 1:20

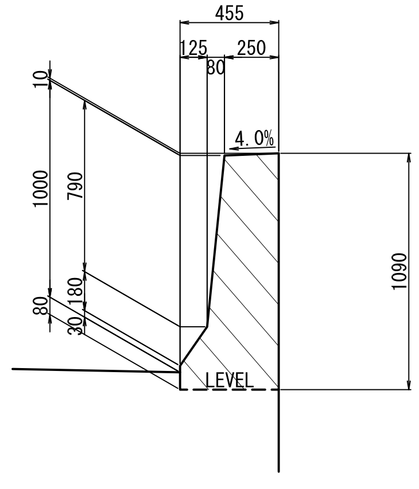


※ ▨ は上部工施工を示す。

※ ▨ はコンクリート塗装範囲を示す。

実 施

44/53

| | | | |
|---|---|---|---|
| 工事番号 | 令和2年度 受(Ⅲ)舗第3号 | | |
| 路線名 | みやぎ県北高速幹線道路<br>(主) 築館登米線 | | |
| 施工箇所 | 登米市中田町石森地内外 | | |
| 工事名 | みやぎ県北高速幹線道路(Ⅲ)<br>舗装(2-1工区)工事 | | |
| 図面名 | A2橋台構造一般図(その2) | | |
| 縮尺 | 図示 | 位置 | |
| 設計者 | | 設計年度 | 平成28年3月 |
| 宮城県 | | 図番 | |

# A2橋台踏掛版配筋図(その1) S = 1:50

## 背面図(A-A)

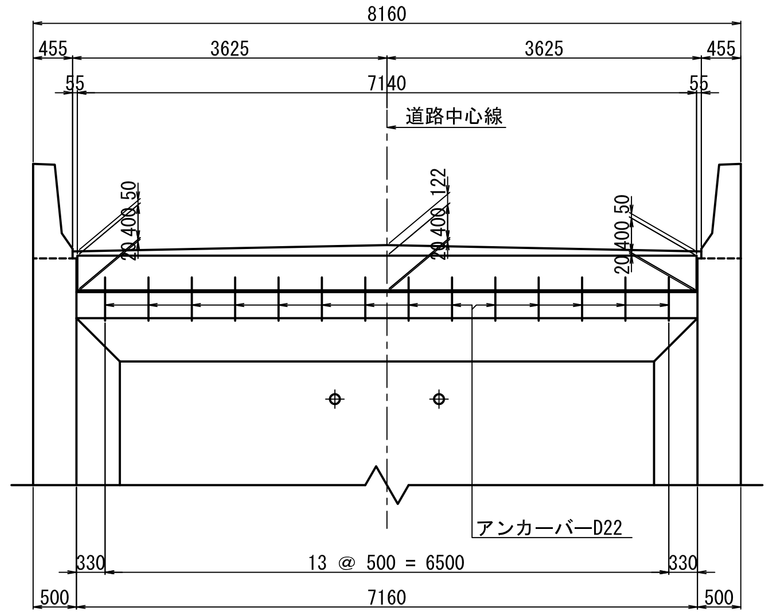


## 平 面 図

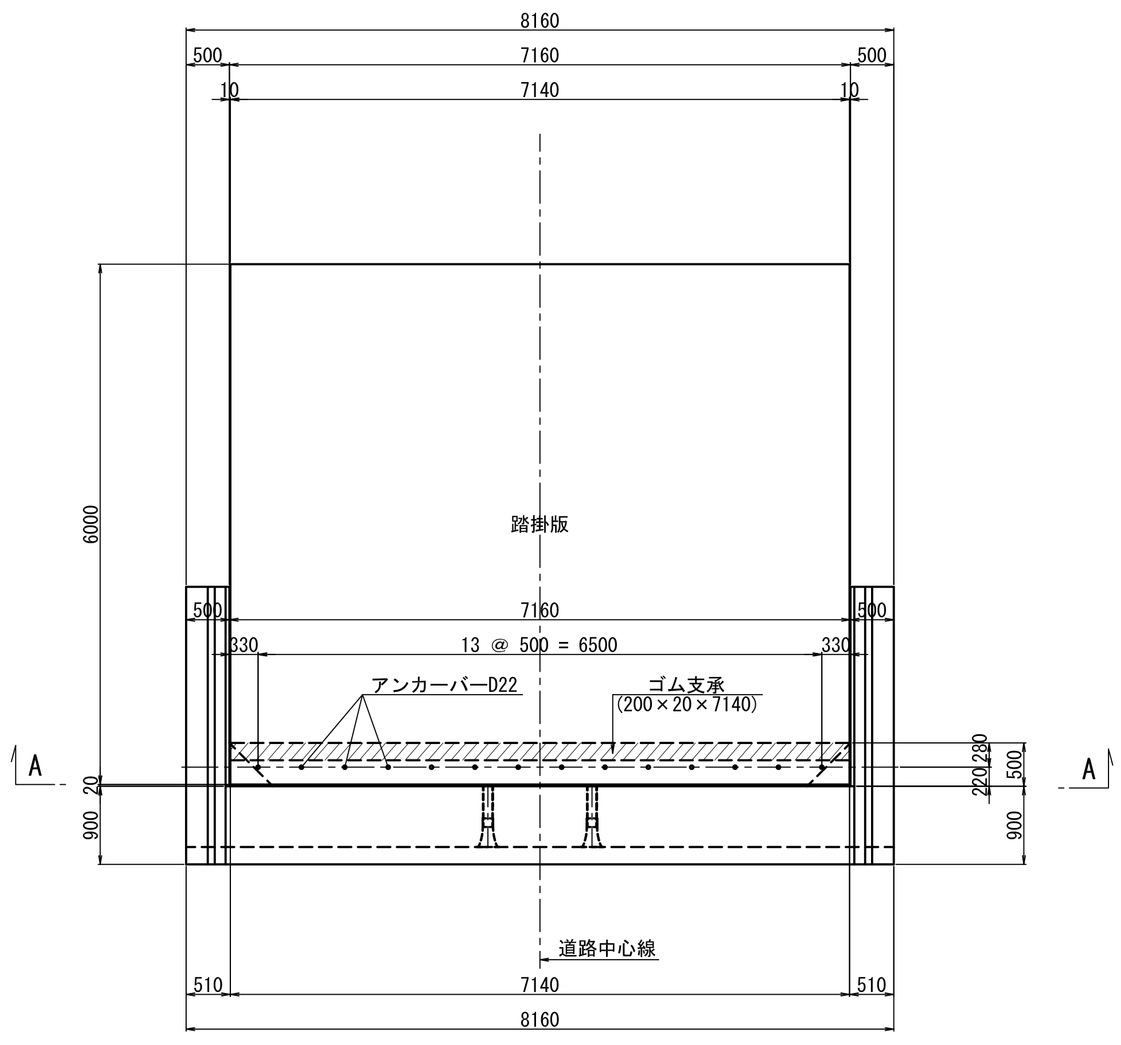


## 支承部詳細図 S = 1:10

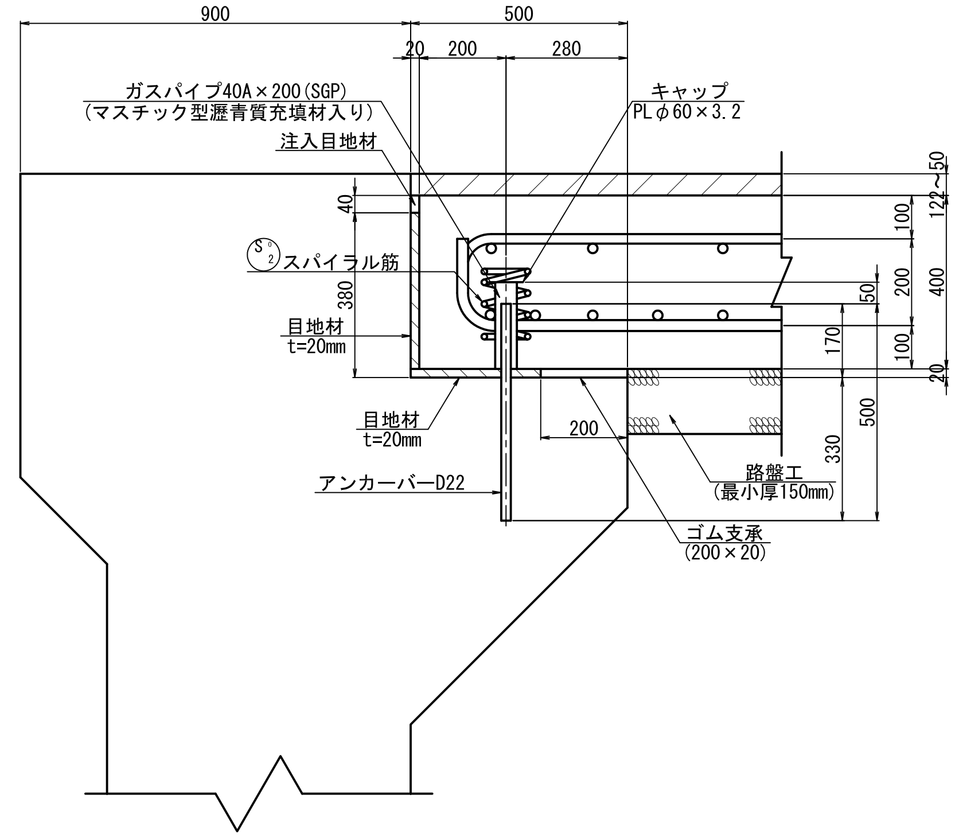


## 翼壁接続部詳細図

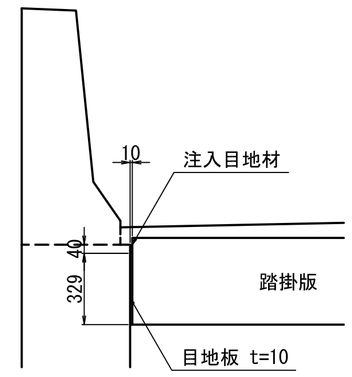


実 施

45/53

| | | | |
|---|---|---|---|
| 工事番号 | 令和2年度 受(Ⅲ)舗第3号 | | |
| 路線名 | みやぎ県北高速幹線道路<br>(主) 築館登米線 | | |
| 施工箇所 | 登米市中田町石森地内外 | | |
| 工事名 | みやぎ県北高速幹線道路(Ⅲ)<br>舗装(2-1工区)工事 | | |
| 図面名 | A2橋台踏掛版配筋図(その1) | | |
| 縮尺 | 図示 | 位置 | |
| 設計者 | | 設計年度 | 平成28年3月 |
| 宮城県 | | 図番 | |

# A2橋台踏掛版配筋図(その2) S = 1:50

## 1 － 1

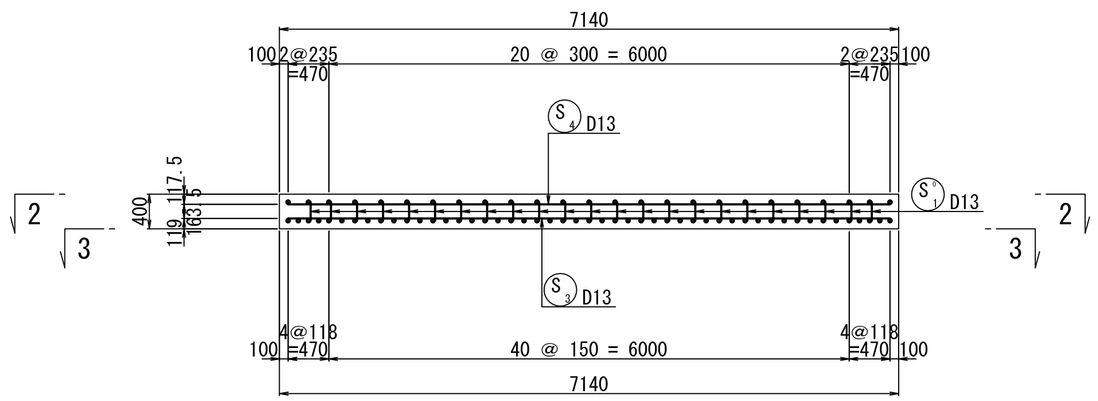


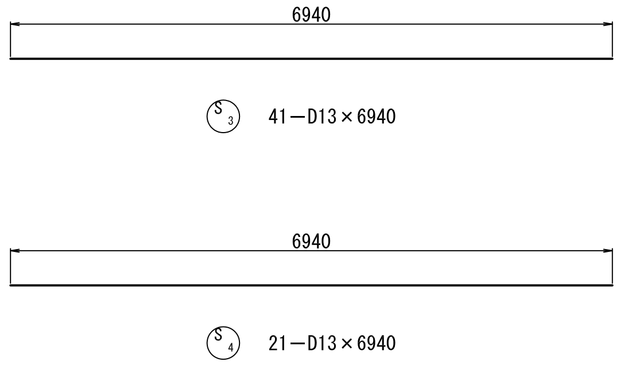


## 2 － 2　　3 － 3

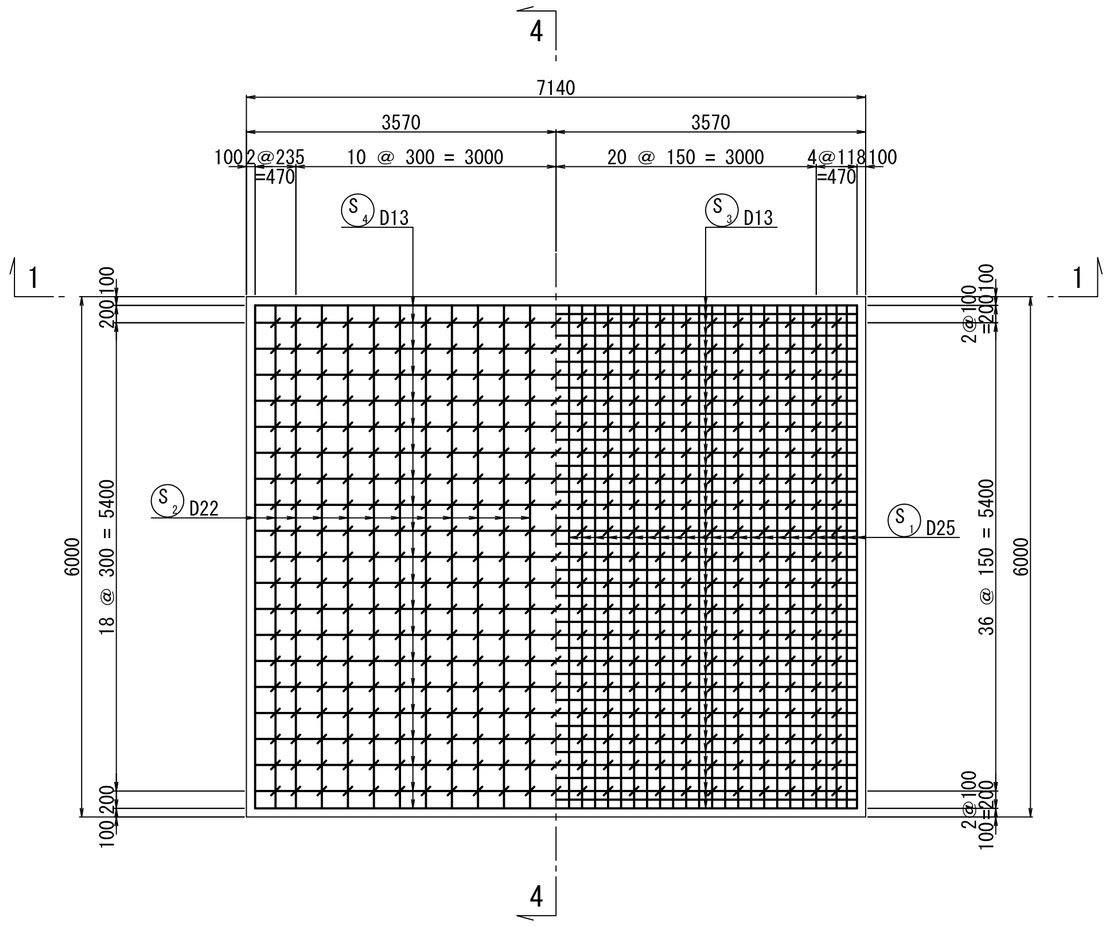


## 4 － 4

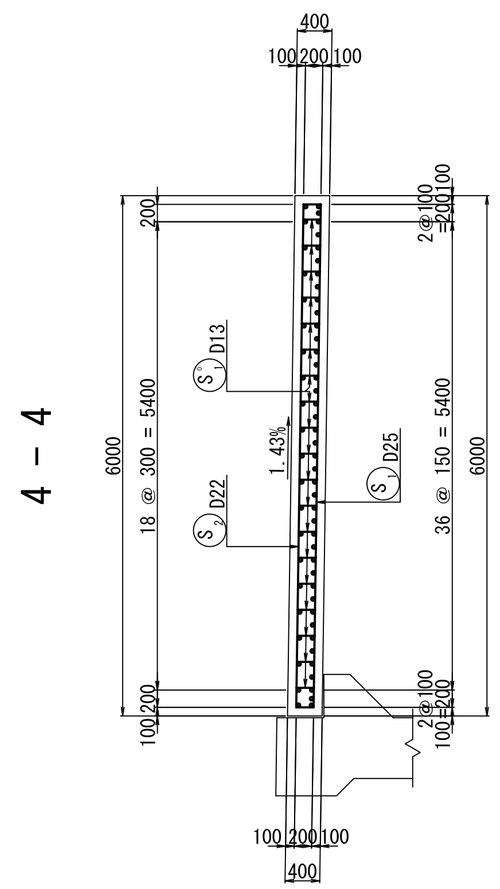


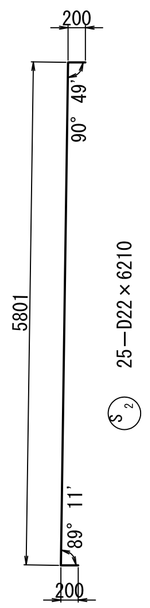





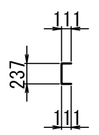


S1 437－D13×460

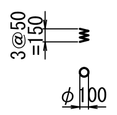


S2 14－D10×960

## 鉄筋集計表

| 符号 | 径 | 長さ(mm) | 本数 | 単位質量(kg/m) | 1本当り質量(kg) | 総質量(kg) | 摘要 |
|---|---|---|---|---|---|---|---|
| S 1 | D25 | 6 210 | 49 | 3.980 | 24.72 | 1 211 | |
| S 2 | D22 | 6 210 | 25 | 3.040 | 18.88 | 472 | |
| S 3 | D13 | 6 940 | 41 | 0.995 | 6.91 | 283 | |
| S 4 | D13 | 6 940 | 21 | 0.995 | 6.91 | 145 | |
| S゜1 | D13 | 460 | 437 | 0.995 | 0.46 | 201 | |
| S゜2 | D10 | 960 | 14 | 0.560 | 0.54 | 8 | |
| | | | | | 小計 | 2 320 kg | |
| | | | | | | | |
| | | | | | D25 | 1 211 kg | |
| | | | | | D22 | 472 kg | |
| | | | | | D13 | 629 kg | |
| | | | | | D10 | 8 kg | |
| | | | | | 総合計 | 2 320 kg | |
| | | | | | | | |
| | | | | | | | |
| SGP | 40A×200 | | 14 | 3.890 | 0.778 | 11 | ガスパイプ |
| PL | φ60×3.2 | | 14 | 1.507 | 0.090 | 1 | キャップ |
| | | | | | | 12 kg | |

実　施

46/53

| | | | |
|---|---|---|---|
| 工事番号 | 令和2年度 受(Ⅲ)舗第3号 | | |
| 路線名 | みやぎ県北高速幹線道路（主）築館登米線 | | |
| 施工箇所 | 登米市中田町石森地内外 | | |
| 工事名 | みやぎ県北高速幹線道路(Ⅲ) 舗装(2-1工区)工事 | | |
| 図面名 | A2橋台踏掛版配筋図(その2) | | |
| 縮尺 | 図示 | 位置 | |
| 設計者 | | 設計年度 | 平成28年3月 |
| 宮城県 | | 図番 | |

# A2橋台側　FCB工一般図

## FCB工　平面図　S=1:200

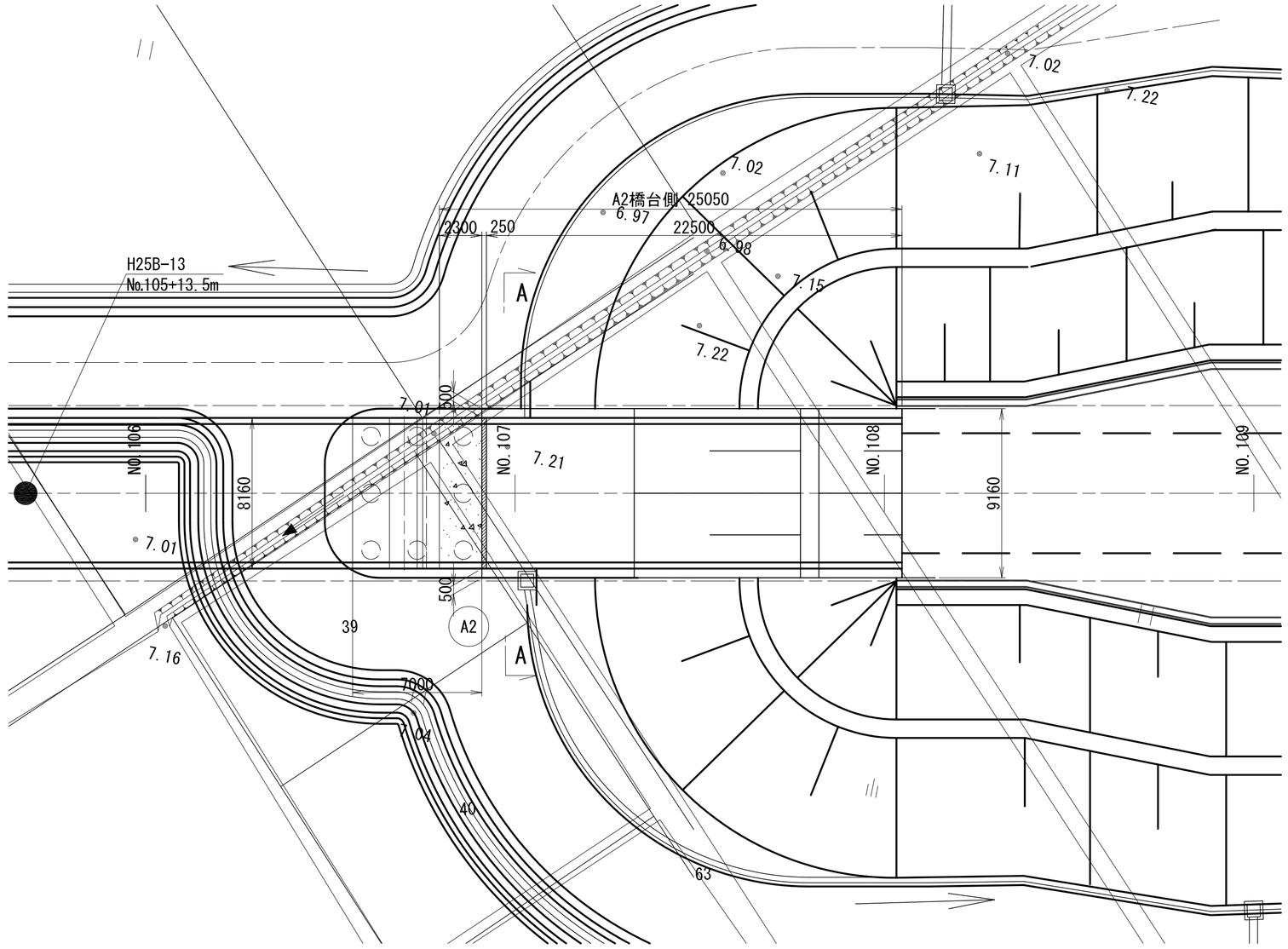


## FCB工　標準断面図　S=1:100

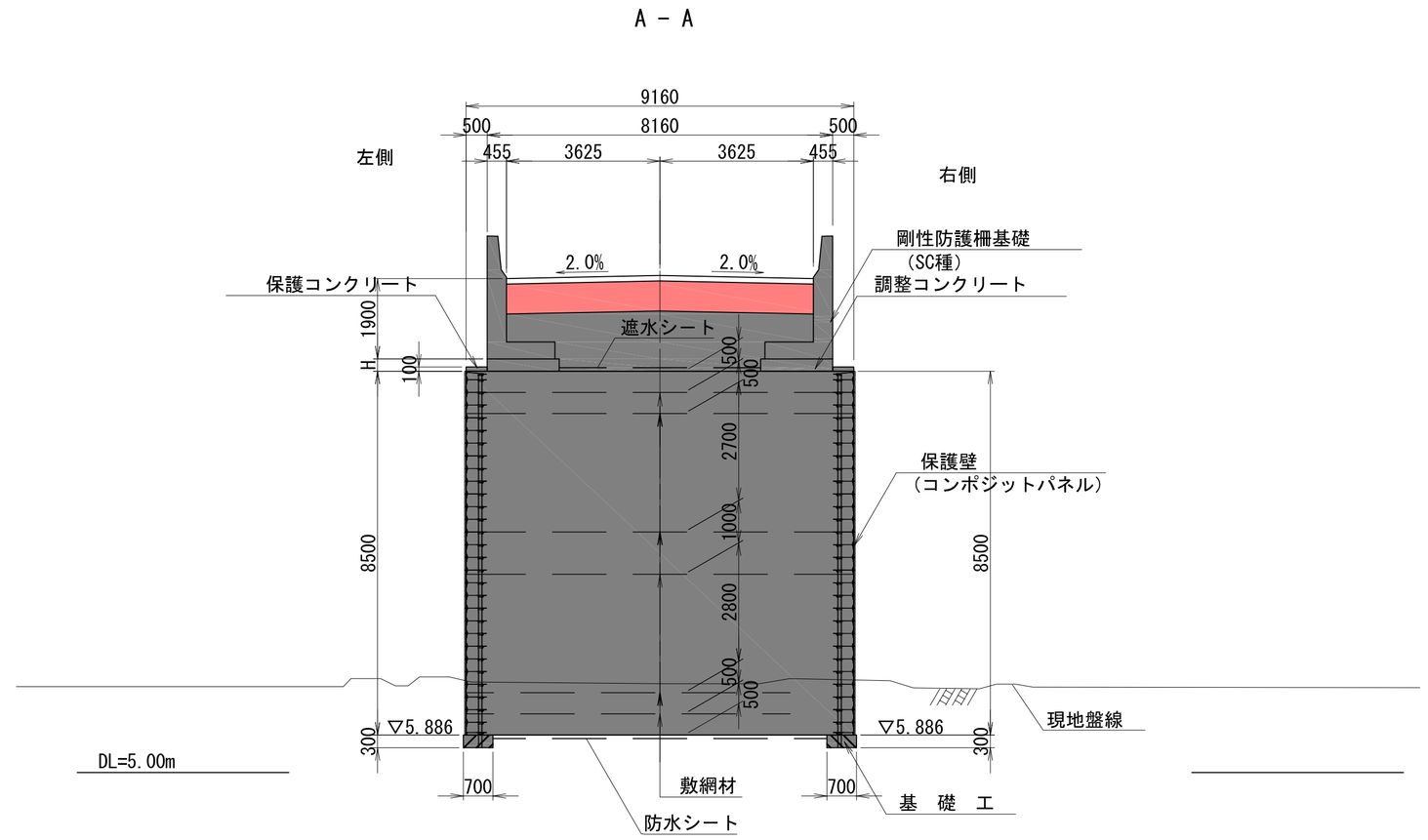


| ＦＣＢ工法　設計条件 | | | |
|---|---|---|---|
| ＦＣＢ の 高 さ | | Hmax＝ 8.500m | |
| ＦＣＢ の 配 合 | | K0-5 | |
| 設 計 水 平 震 度 | | レベル2･Ⅲ種地盤-A地域：kh＝0.24 | |
| 安全率 | | 常　　時 | 地　震　時 |
| | ＦＣＢの強度に対して | 3.0 | |
| | 滑動に対して | 1.25 | 1.00 |
| | 転倒に対して | e≦B/6 | e≦B/3 |
| | 支持力に対して（傾斜地盤） | 3.00 | 2.00 |
| 衝突荷重 | | SC種（35kN） | |

## NEXCO暫定配合表

フロー値(180mm)

| 配合 | 一軸圧縮強度 qu (kN/㎡) | 空気量 (%) | 水ｾﾒﾝﾄ比 w/c (%) | 砂ｾﾒﾝﾄ比 s/c | セメント c (kg/m3) | 砂 s (kg/m3) | 起泡剤 (L) | 起泡剤 m1 (kg/m3) | 希釈水 m2 (kg/m3) | 混練水 m3 (kg/m3) | 水量 m1+m2+m3 (kg/m3) | 湿潤密度(生比重) (g/cm3) | 単位体積重量 (kN/m3) |
|---|---|---|---|---|---|---|---|---|---|---|---|---|---|
| K0-5 | 500 | 64.0 | 88.0 | 0 | 298 | 0 | 1.11 | 1.11 | 25.53 | 235 | 262 | 0.56 | 5.5 |

| 地盤改良設計基準強度（参考） | |
|---|---|
| A2橋台側 | 105kN/m2×3.0(常時安全率)≒320kN/m2以上 |
| | |
| | |

実　施

47/53

| | | | |
|---|---|---|---|
| 工事番号 | 令和2年度 受(Ⅲ)舗第3号 | | |
| 路線名 | みやぎ県北高速幹線道路（主）築館登米線 | | |
| 施工箇所 | 登米市中田町石森地内外 | | |
| 工事名 | みやぎ県北高速幹線道路(Ⅲ) 舗装(2-1工区)工事 | | |
| 図面名 | A2橋台 FCB工一般図 | | |
| 縮尺 | 1:200, 1:100 | 位置 | |
| 設計者 | | 設計年度 | 平成28年3月 |
| 宮城県道路公社 | | 図番 | |

# A2橋台側　FCB工縦断図（その１）

## A2橋台左側

### FCB壁面工　縦断図 S=1:100

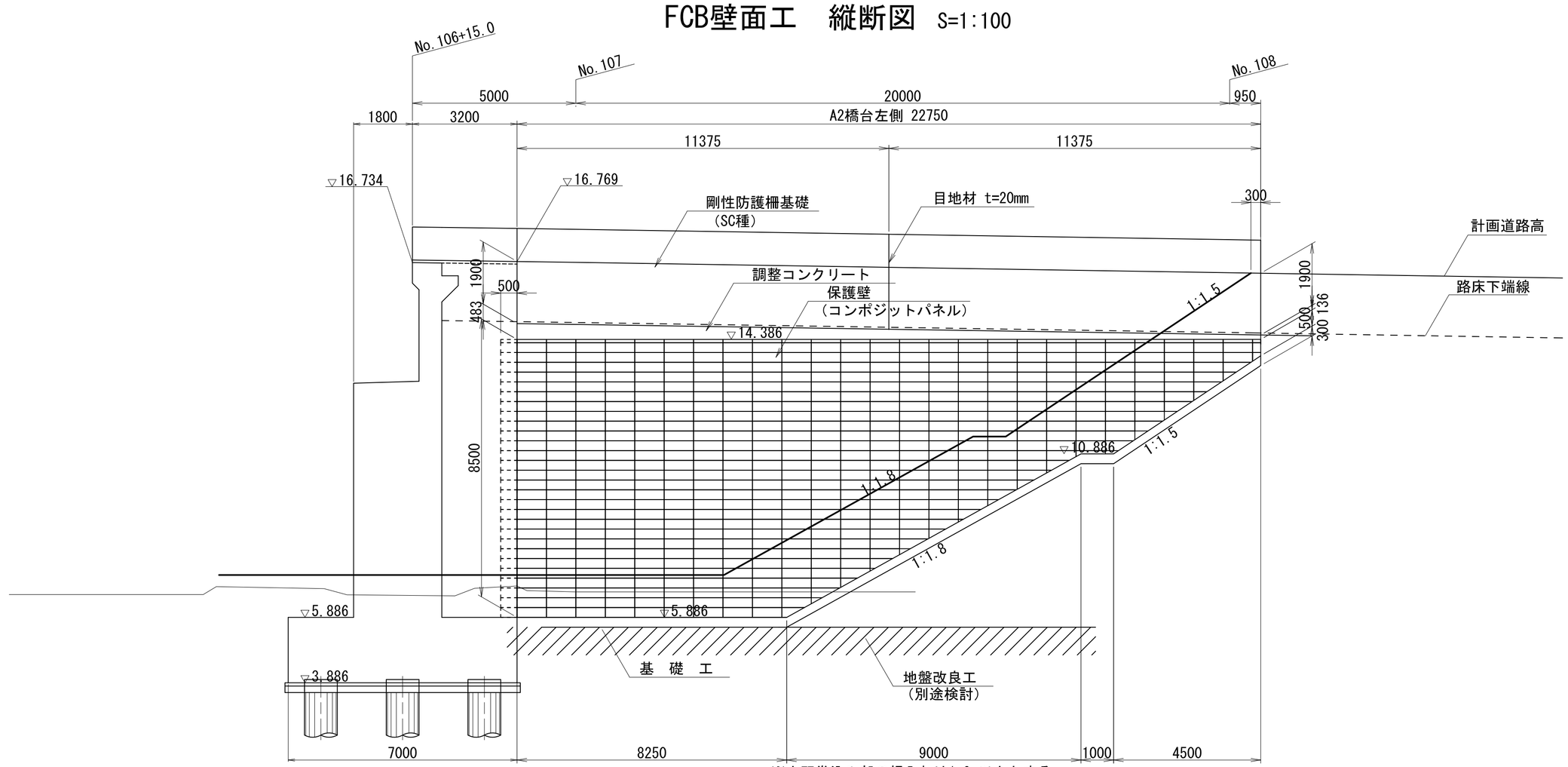


※土羽巻込み部の根入れは1.0m以上とする。
（道路土工カルバート工指針平成21年度版より）

DL=0.000

### FCB本体工　縦断図 S=1:100

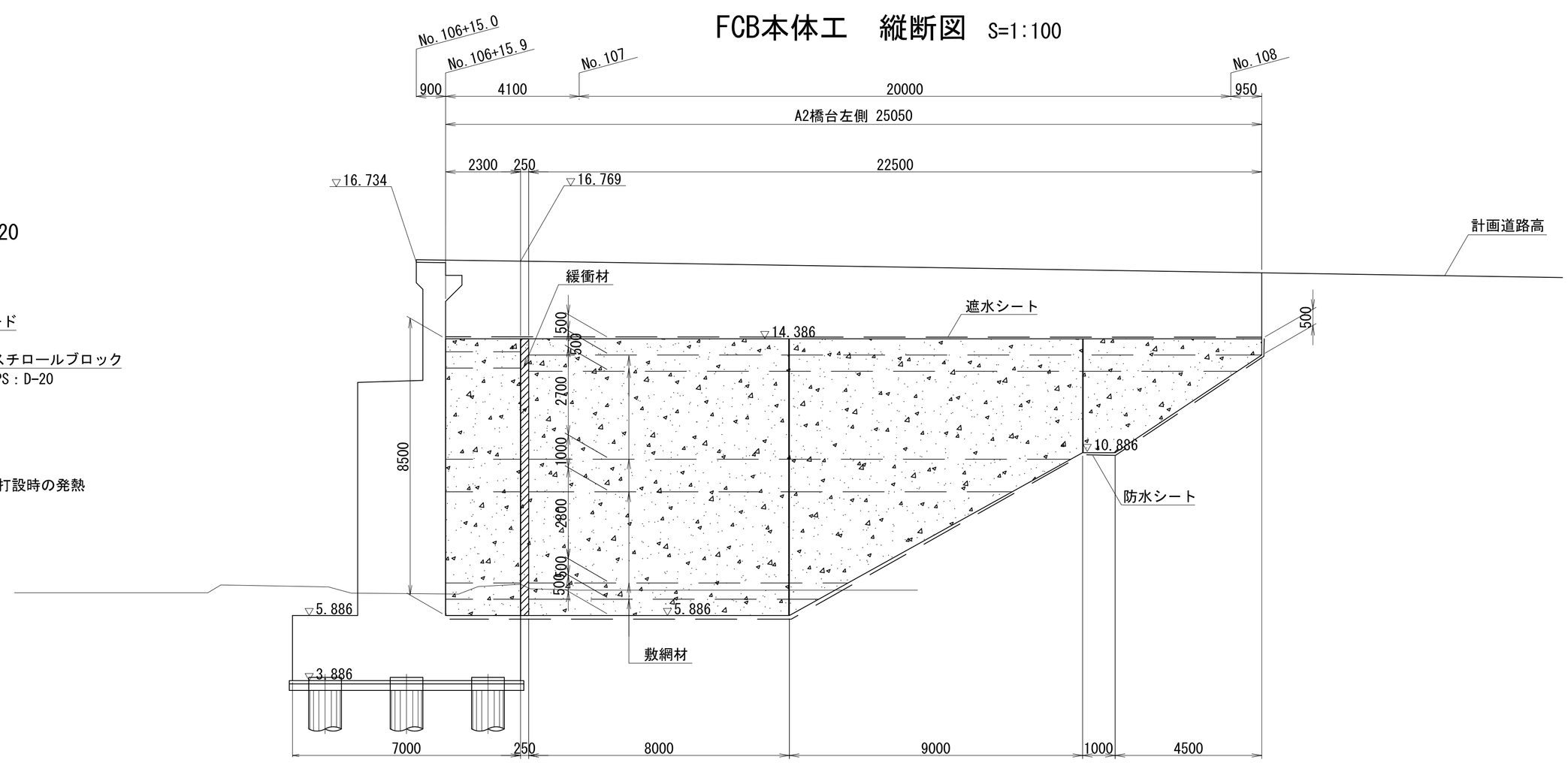


DL=0.000

### 緩衝材部詳細図 S=1:20

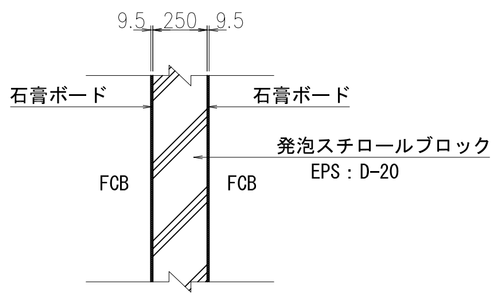


※　EPSは橋台への側圧防止、石膏ボードはFCB打設時の発熱に対してEPSを保護するために用いる。

実　施

48/53

| | | | |
|---|---|---|---|
| 工事番号 | 令和2年度 受(Ⅲ)舗第3号 | | |
| 路線名 | みやぎ県北高速幹線道路（主）　築館登米線 | | |
| 施工箇所 | 登米市中田町石森地内外 | | |
| 工事名 | みやぎ県北高速幹線道路（Ⅲ）舗装(2-1工区)工事 | | |
| 図面名 | A2橋台 FCB工縦断図（その１） | | |
| 縮尺 | 1:100, 1:20 | 位置 | |
| 設計者 | | 設計年度 | 平成28年3月 |
| 宮城県道路公社 | | 図番 | |

# A2橋台側　FCB工縦断図（その２）

## A2橋台右側

### FCB壁面工　縦断図　S=1:100

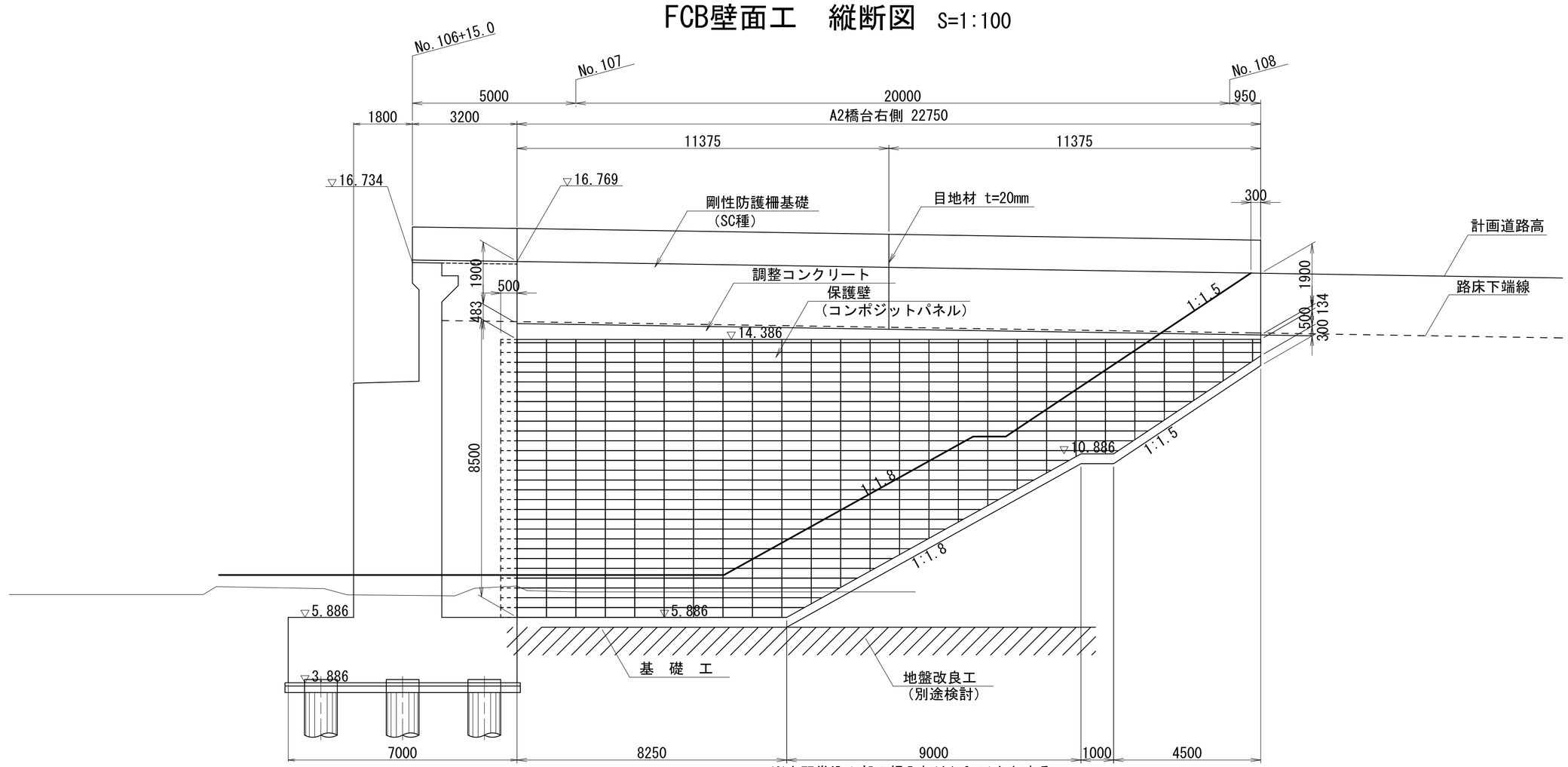


※土羽巻込み部の根入れは1.0m以上とする。
（道路土工カルバート工指針平成21年度版より）

DL=0.000

### FCB本体工　縦断図　S=1:100

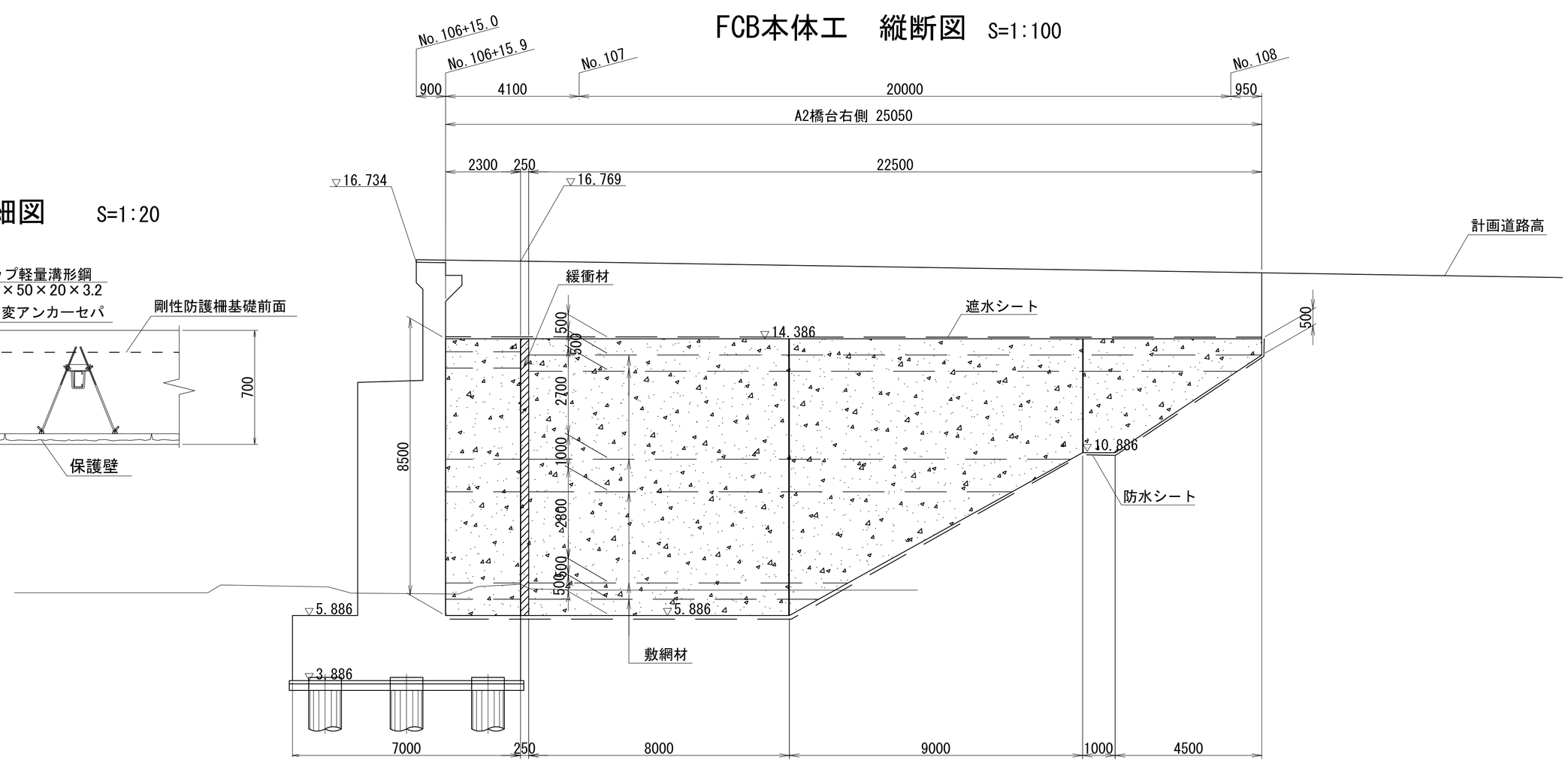


### 橋台取付部詳細図　S=1:20

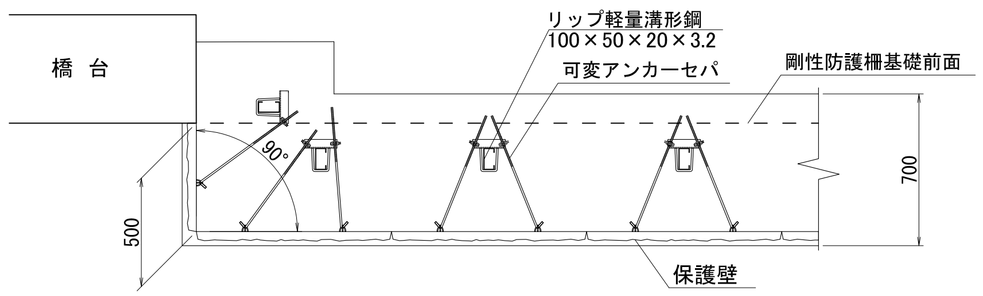


DL=0.000

実　施

49/53

| | | | |
|---|---|---|---|
| 工事番号 | 令和2年度 受(Ⅲ)舗第3号 | | |
| 路線名 | みやぎ県北高速幹線道路（主）築館登米線 | | |
| 施工箇所 | 登米市中田町石森地内外 | | |
| 工事名 | みやぎ県北高速幹線道路（Ⅲ）舗装(2-1工区)工事 | | |
| 図面名 | A2橋台 FCB工縦断図（その２） | | |
| 縮尺 | 1:100, 1:20 | 位置 | |
| 設計者 | | 設計年度 | 平成28年3月 |
| 宮城県道路公社 | | 図番 | |

# 排水系統図 S=1:500

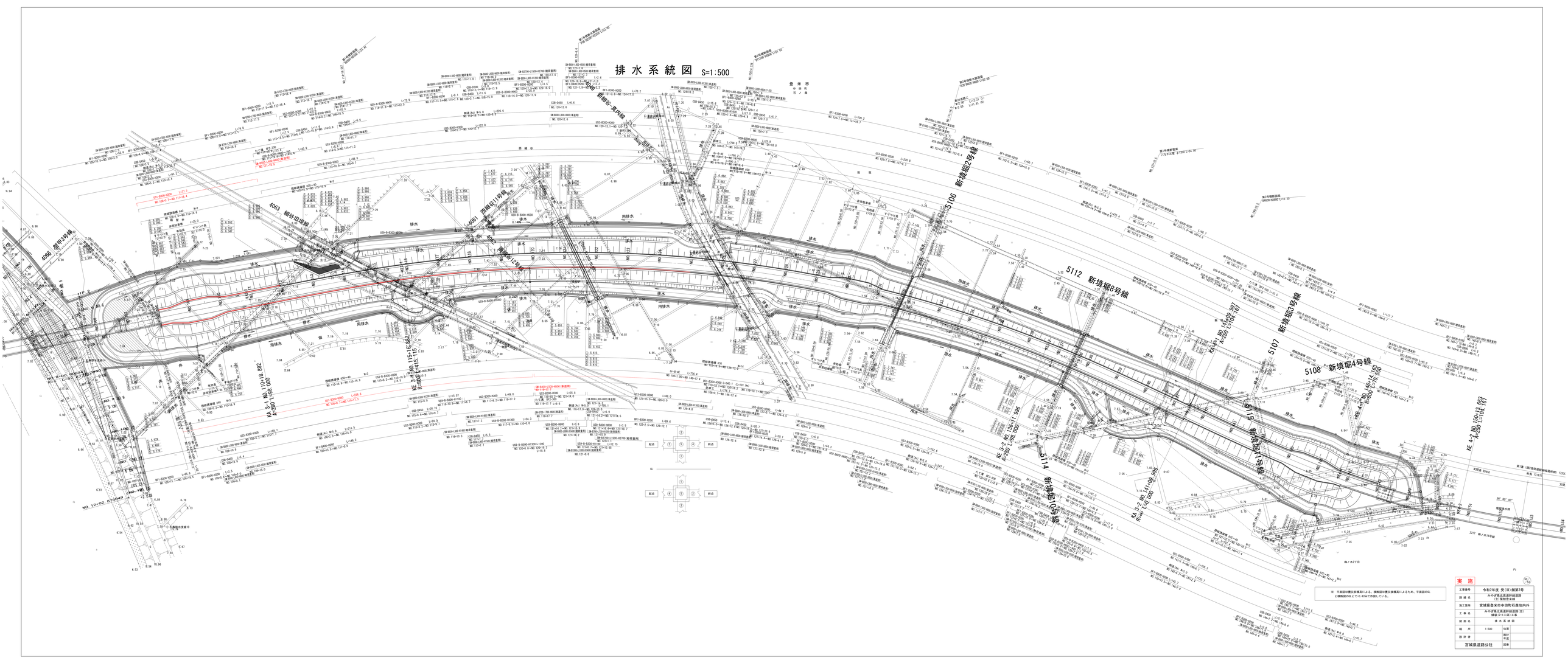


※ 平面図は豊定後標高による。縦断図は豊定後標高によるため、平面図の位と縦断図の位とで0.435mで作図している。

| 実施 | |
|---|---|
| 工事番号 | 令和2年度 受(国)舗第3号 |
| 路線名 | 八中子県北高速幹線道路 (主)菊間赤水線 |
| 施工箇所 | 宮城県登米市中田町石森地内外 |
| 工事名 | 八中子県北高速幹線道路(主) 舗装(2-1工区)工事 |
| 図面名 | 排水系統図 |
| 縮尺 | 1:500 位置 |
| 設計者 | 設計年度 |
| 宮城県道路公社 | 図番 |

# 排 水 工 詳 細 図 (1)

## ベンチフリューム
BF1-B( )-H( )

S=1:10

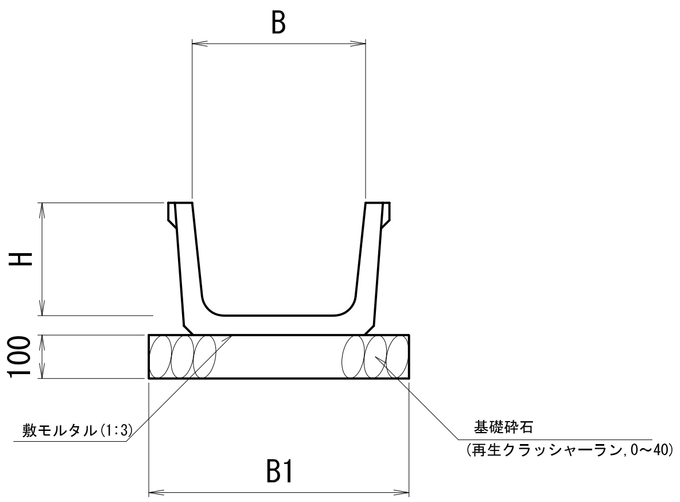


寸 法 表

| 細 別 | 寸 法 表 B | H | B1 | 摘 要 |
|---|---|---|---|---|
| BF1-B 300-H 200 | 300 | 200 | 500 | |
| BF1-B 350-H 235 | 350 | 235 | 550 | |
| BF1-B 400-H 260 | 400 | 260 | 600 | |
| BF1-B 450-H 295 | 450 | 295 | 650 | |
| BF1-B 600-H 380 | 600 | 380 | 800 | |

## 落蓋式側溝
US3-B( )-H( )

S=1:10

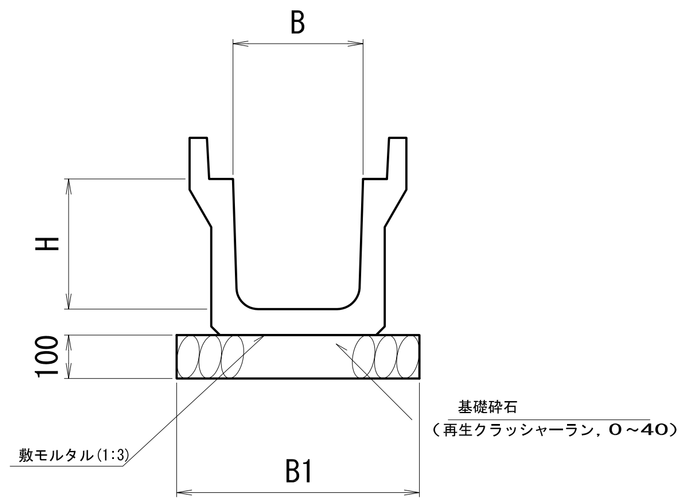


寸 法 表

| 細 別 | 寸 法 表 B | H | B1 | 摘 要 |
|---|---|---|---|---|
| US3-B 300-H 300 | 300 | 300 | 500 | |
| | | | | |
| | | | | |
| | | | | |
| | | | | |
| | | | | |

## U型側溝
US1-B( )-H( )

S=1:10

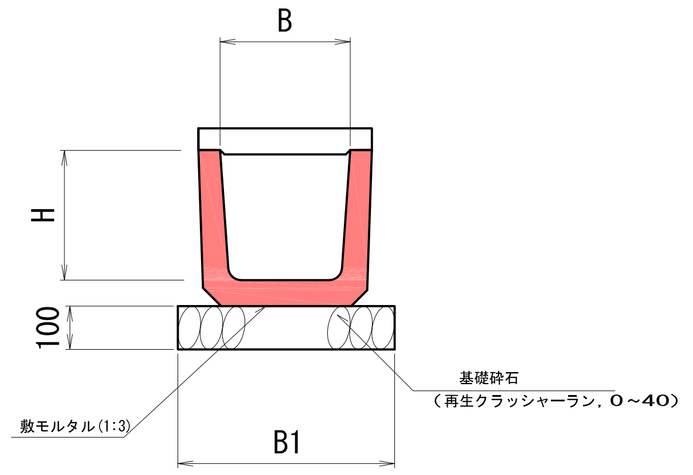


寸 法 表

| 細 別 | 寸 法 表 B | H | B1 | 摘 要 |
|---|---|---|---|---|
| US1-B 300-H 300 | 300 | 300 | 500 | |
| US1-B 450-H 450 | 450 | 450 | 650 | 置付 |
| | | | | |
| | | | | |
| | | | | |
| | | | | |
| | | | | |

## As-C

S=1:10

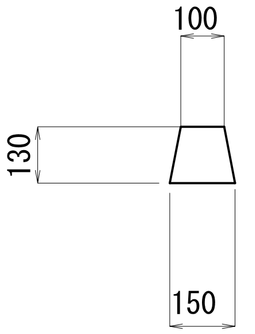


## 落蓋式側溝
US9-B( )-H( )

S=1:10

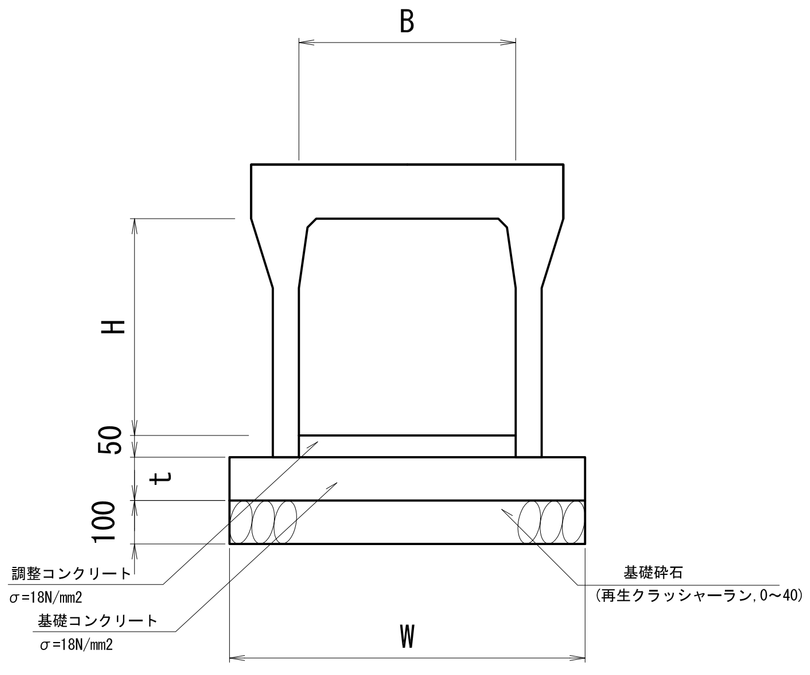


寸 法 表

| 細 別 | 寸 法 表 B | H | W | t | 摘 要 |
|---|---|---|---|---|---|
| US9-B 300-H 300 | 300 | 300 | 500 | 50 | |
| US9-B 300-H 800 | 300 | 800 | 550 | 50 | |
| US9-B 300-H 900 | 300 | 900 | 550 | 50 | |
| US9-B 300-H1100 | 300 | 1100 | 570 | 50 | |
| US9-B 500-H1300 | 500 | 1300 | 790 | 100 | |

## 管 渠 工
CSB-φ( )

S=1:10

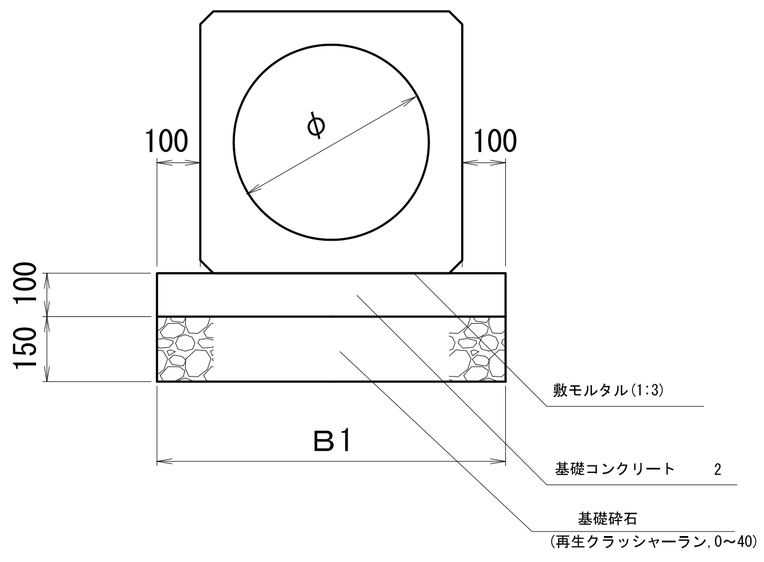


寸 法 表

| 細 別 | 寸 法 表 φ | B1 | 摘 要 |
|---|---|---|---|
| CSB-φ300 | 300 | 620 | |
| CSB-φ450 | 450 | 804 | |
| CSB-φ600 | 600 | 986 | |
| | | | |
| | | | |
| | | | |

## 管 渠 工
PK1-RC2-D600

S=1:10

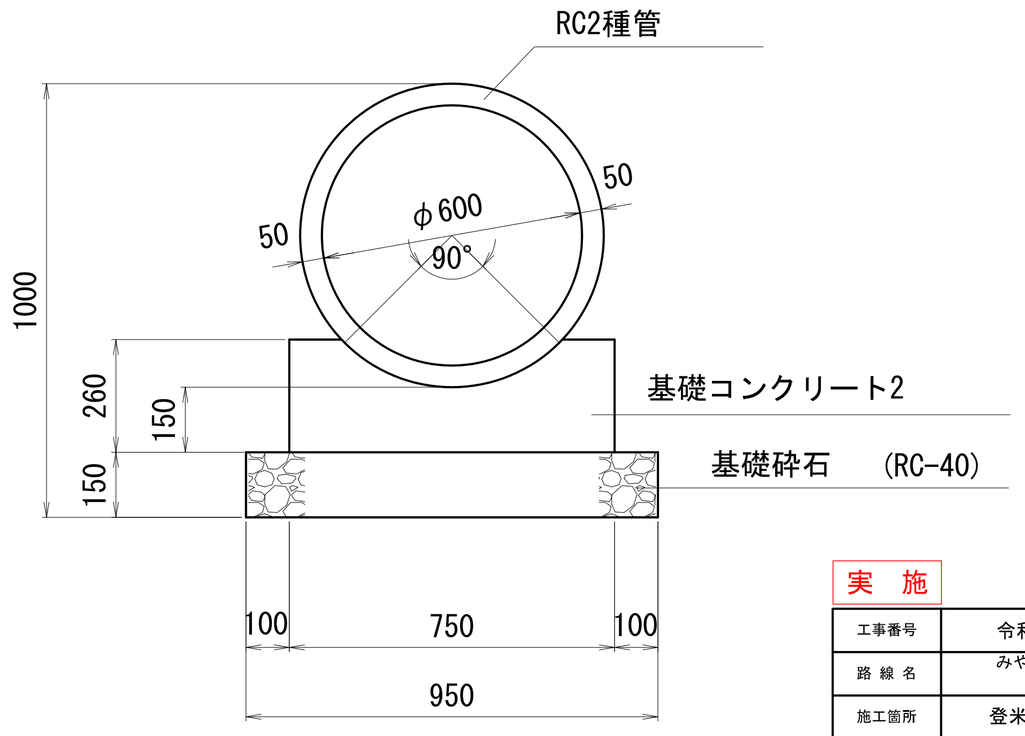


実 施

51/53

| | | | |
|---|---|---|---|
| 工事番号 | 令和2年度 受(Ⅲ)舗第3号 | | |
| 路線名 | みやぎ県北高速幹線道路<br>(主) 築館登米線 | | |
| 施工箇所 | 登米市中田町石森地内外 | | |
| 工事名 | みやぎ県北高速幹線道路 (Ⅲ)<br>舗装(2-1工区)工事 | | |
| 図面名 | 排 水 工 詳 細 図 (1) | | |
| 縮尺 | 図示 | 位置 | |
| 設計者 | | 設計年度 | |
| 宮城県道路公社 | | 図番 | |

# 排 水 工 詳 細 図 (3)

平 面 図
S=1:25

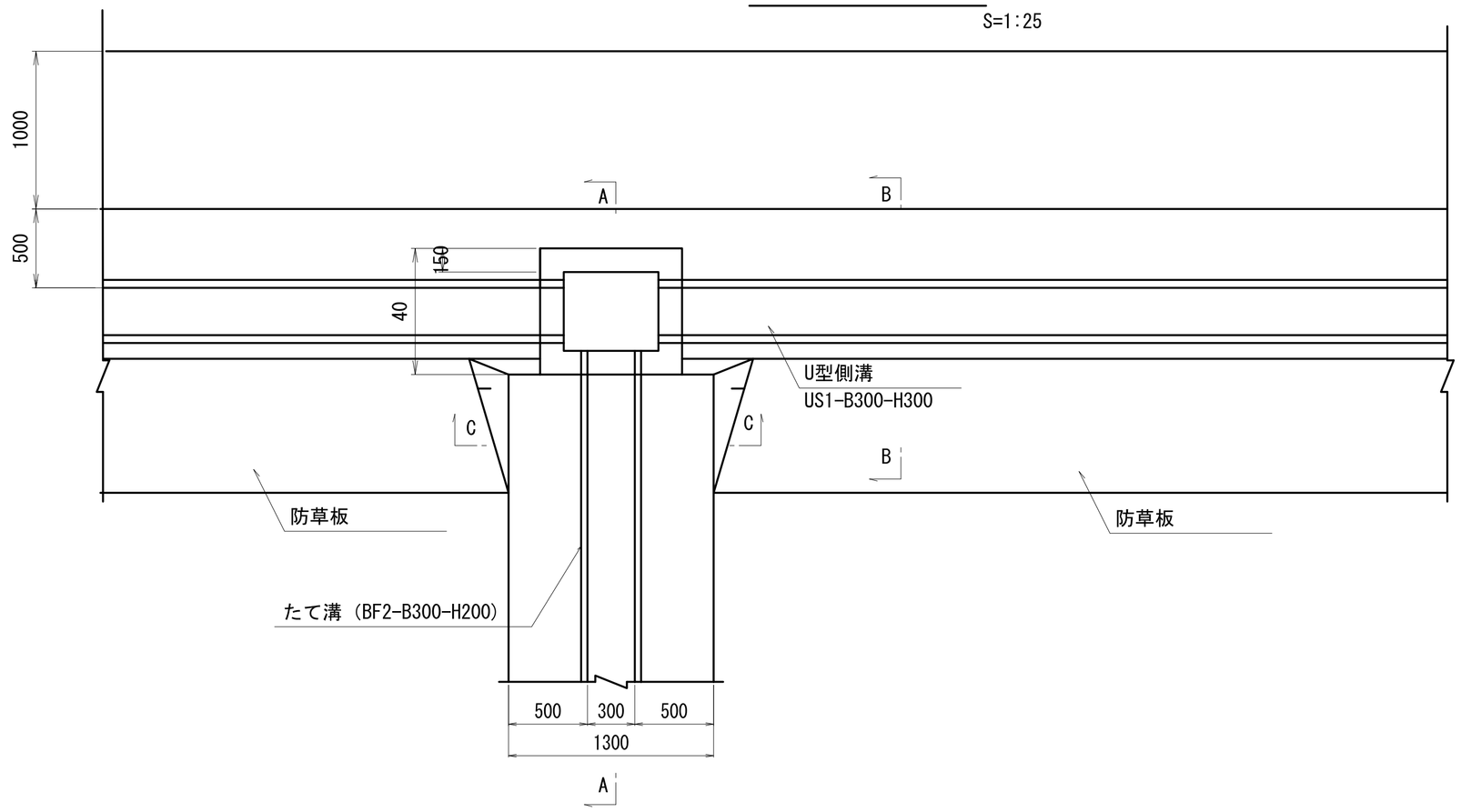


たて溝断面図
S=1:20

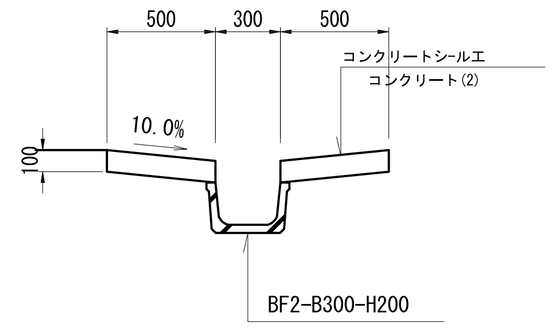


C － C
S=1:25

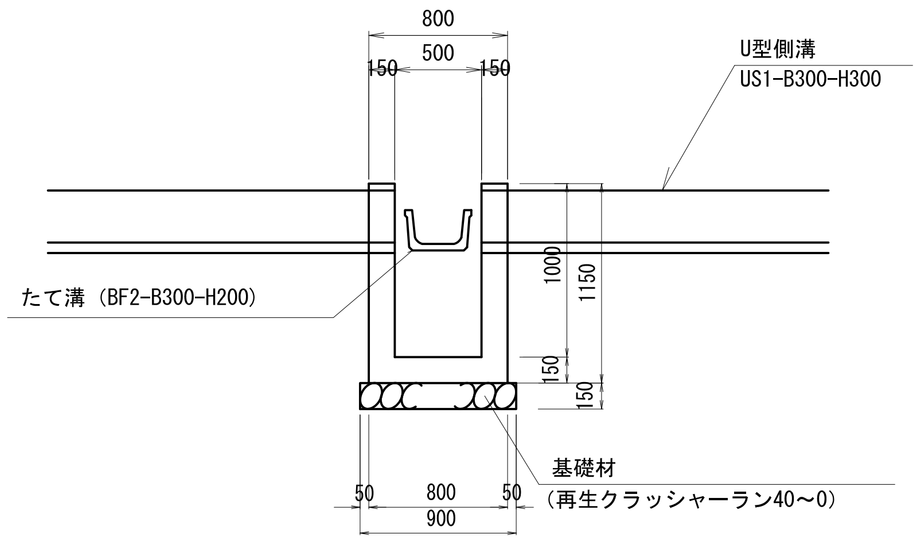


A － A
S=1:25

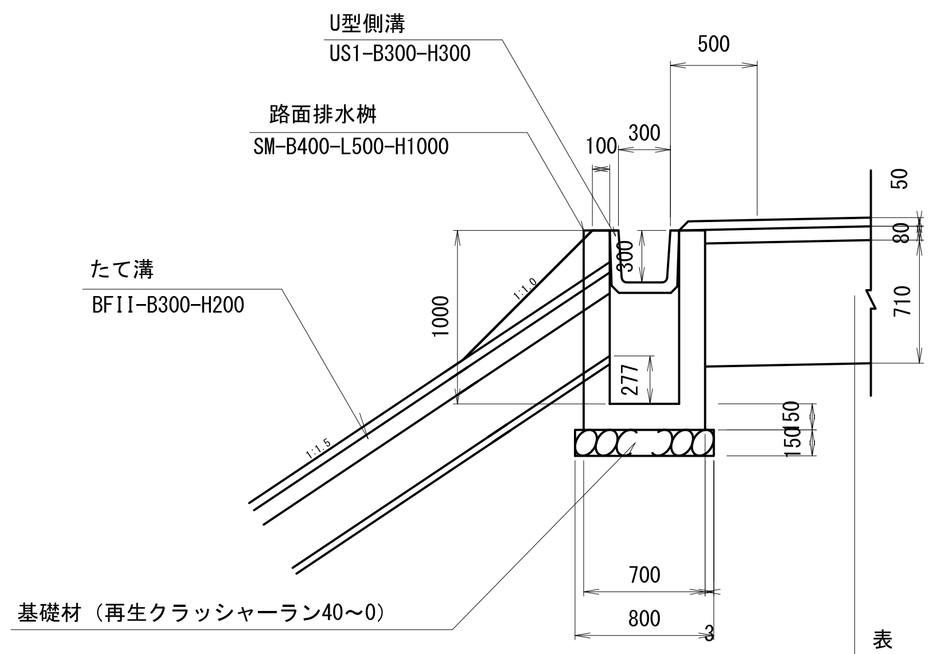


B － B
S=1:25

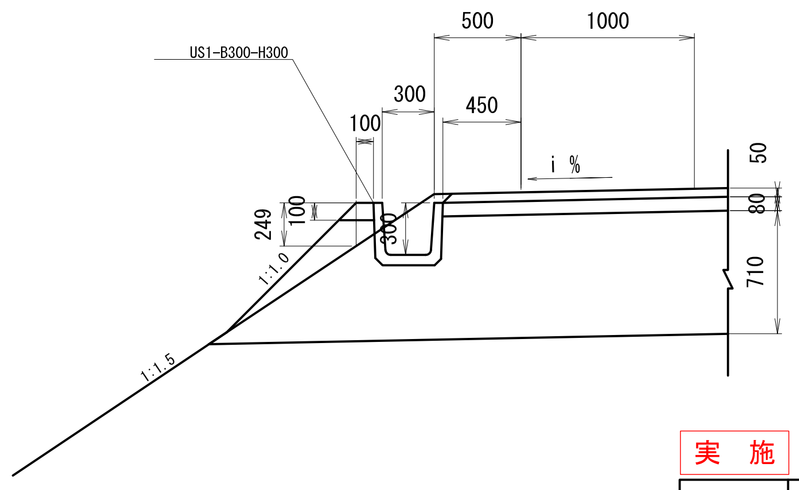


| | | |
|---|---|---|
| 表　　層 | 密粒度(20)改質Ⅱ型 | t=5cm |
| 上層路盤 | ＡＳ安定処理 | t=8cm |
| 下層路盤 | 再生ｸﾗｼｬｰﾗﾝRC-40 | t=71cm |

実　施

52/53

| | | | |
|---|---|---|---|
| 工事番号 | 令和2年度 受(Ⅲ)舗第3号 | | |
| 路線名 | みやぎ県北高速幹線道路<br>(主) 築館登米線 | | |
| 施工箇所 | 登米市中田町石森地内外 | | |
| 工事名 | みやぎ県北高速幹線道路 (Ⅲ)<br>舗装(2-1工区)工事 | | |
| 図面名 | 排 水 工 詳 細 図 (3) | | |
| 縮尺 | 図　示 | 位置 | |
| 設計者 | | 設計年度 | |
| 宮城県道路公社 | | 図番 | |

# 防草工詳細図(参考図)

S=1:10

## 第１種　防草工

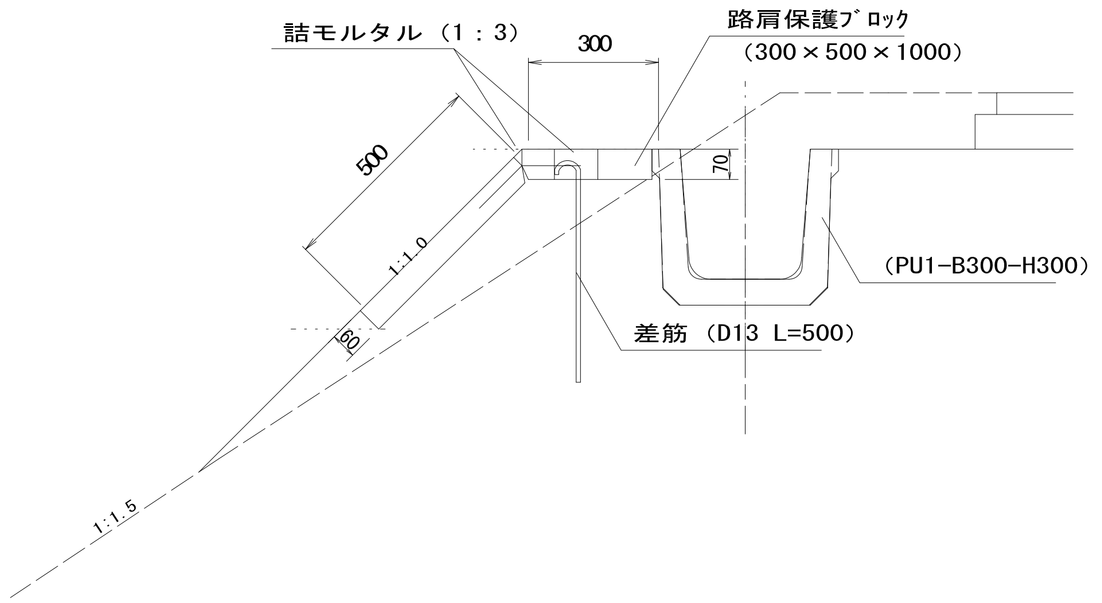


## 第２種　防草工

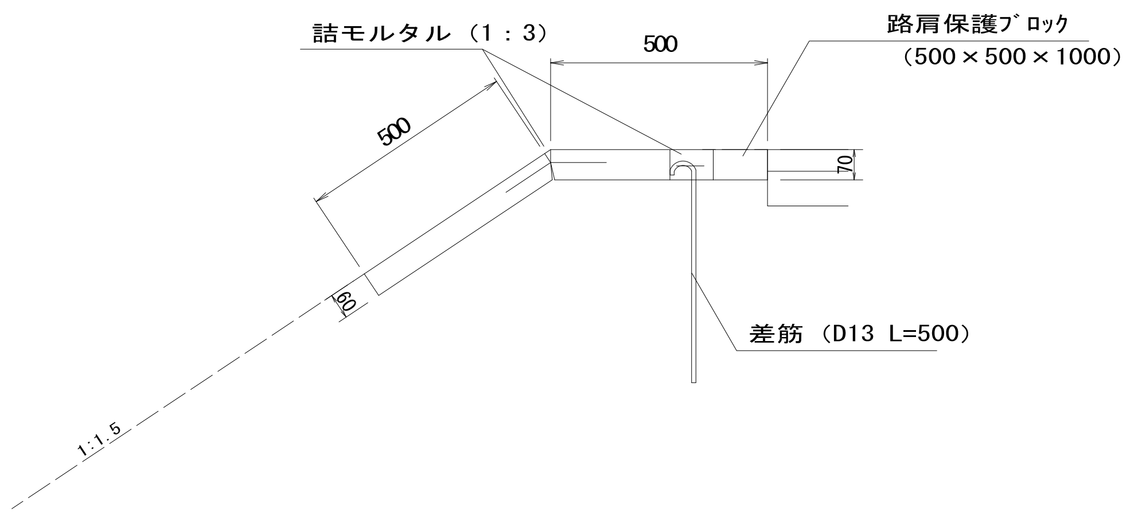


実　施

53/53

| | | | |
|---|---|---|---|
| 工事番号 | 令和2年度 受(Ⅲ)舗第3号 | | |
| 路線名 | みやぎ県北高速幹線道路<br>(主)築館登米線 | | |
| 箇所 | 宮城県登米市中田町石森地内外 | | |
| 工事名 | みやぎ県北高速幹線道路(Ⅲ)<br>舗装(2-1工区)工事 | | |
| 図名 | 防草工詳細図(参考図) | | |
| 縮尺 | 1：10 | 位置 | |
| 設計者 | | 設計年度 | |
| 宮城県道路公社 | | 図番 | 成果番号 / 当該番号 |